FR	**Manuel d'utilisation**
GB	**User Manual**
PT	**Manual do Utilizador**
DE	**Bedienungsanleitung**
ES	**Manual de instrucciones**
IT	**Manuale di istruzioni**
NL	**Gebruiksaanwijzingen**

M-1988 DJ

MAIN UNIT

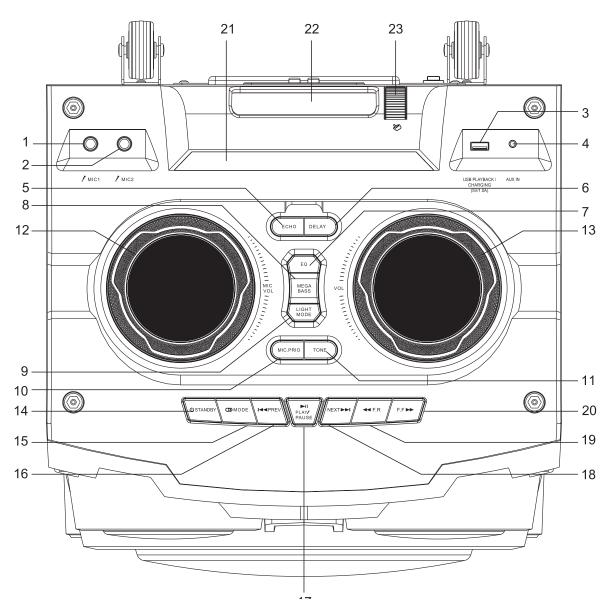

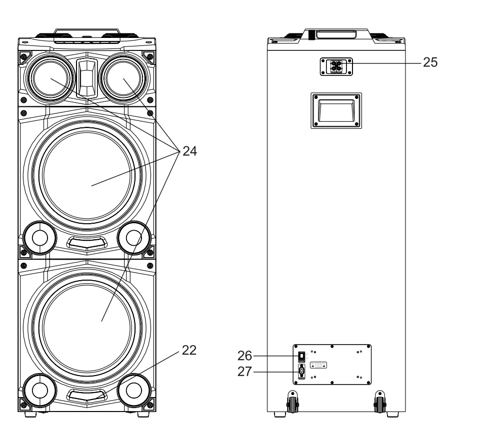

REMOTE CONTROL

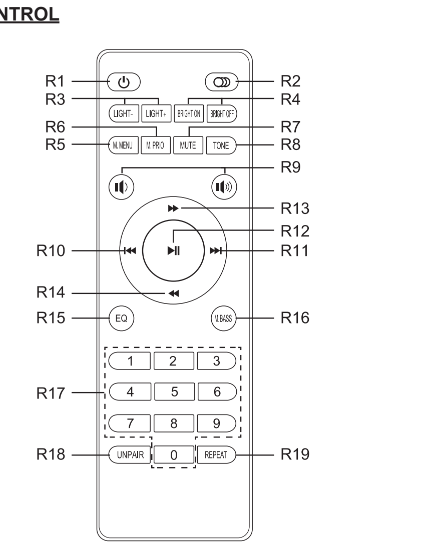

FR **Veuillez lire attentivement ce manuel avant toute utilisation.**

GB **Please read the instruction carefully before operating the unit.**

PT **Leia este manual com atenção antes de qualquer utilização.**

DE **Bitte lesen Sie dieses Handbuch vor der Benutzung sorgfältig durch.**

ES **Lea atentamente este manual antes de usar el aparato.**

IT **Leggete attentamente questo manuale prima di utilizzare l'apparecchio.**

NL **Gelieve voor gebruik deze handleiding aandachtig te lezen.**

FR SYSTEME DE SONORISATION BLUETOOTH

DESCRIPTION DE L'APPAREIL

Unite principale

1. Entrée **MIC. 1**
2. Entrée **MIC. 2**
3. Port **USB PLAY / USB CHARGE** (**USB** lecture / Chargeur)
4. **AUX IN** Entrée Auxiliaire
5. Touche **ECHO**
6. Touche **DELAY**
7. Touche **EQ**
8. Touche **MEGA BASS**
9. Touche **LIGHT MODE**
10. Touche **MIC. PRIO**
11. Touche **TONE**
12. **MIC. VOL** molette de réglage du MIC volume
13. **VOL** molette de réglage du volume
14. Touche ⏻ (Mise Sous Tension/veille)
15. Touche **MODE**
16. Touche **⏮ / PREV** (recherche arrière)
17. **⏯** LECTURE/PAUSE
18. Touche **⏭ /NEXT** (recherche avant)
19. Touche **◀◀ F.R** (retour rapide)
20. Touche **▶▶ F.F.** (Avance rapide)
21. écran
22. éclairage de couleur
23. Commande de luminosité
24. Haut-parleurs
25. Entrées RCA
26. ON/OFF Commutateur (marche/arrêt)
27. Connecteur d'alimentation

Télécommande

R1. Touche ⏻ (**STANDBY**)
R2. Touche (**MODE**)
R3. Touche **LIGHT -/+**
R4. Touche **BRIGHT ON/OFF**
R5. Touche **M.MENU**
R6. Touche **M.PRIO**
R7. Touche **MUTE**
R8. Touche **TONE**
R9. Touche 🔈/🔊 (**volume -/+**)
R10. Touche ⏮
R11. Touche ⏭
R12. Touche ⏯
R13. Touche ▶▶
R14. Touche ◀◀
R15. Touche **EQ**
R16. Touche **M.BASS**
R17. Clavier numérique
R18. Touche **UNPAIR**
R19. Touche **REPEAT**

Utilisation sur piles (Télécommande)

1. Enlevez la trappe des piles en appuyant avec le pouce sur la zone indiquée sur la trappe et soulevez la trappe hors du boitier.
2. Avant d'insérer les piles, Vérifiez les polarités (+ et -) des piles, puis installez les piles avec les polarités correspondantes au diagramme dans le compartiment. Installez 2 piles 1.5V, R3/UM4/"AAA" dans le compartiment.
3. Refermez le compartiment pour piles.

Avant de jeter les piles, consultez votre revendeur car celui-ci peut les reprendre pour les recycler.

Remarques concernant les piles
- N'essayez jamais de recharger les piles, ne les chauffez pas et ne les démontez pas.
- Les piles ne doivent pas être exposées à une chaleur excessive (soleil, le feu, etc.).
- Ne jetez pas les piles au feu !
- Veuillez tenir compte des aspects environnementaux lors de l'élimination des piles.
- En cas de non-utilisation prolongée de la télécommande, retirez les piles afin d'éviter tout dommage provoqué par une corrosion due à un écoulement de celles-ci.

ATTENTION:
Danger d'explosion si les piles ne sont pas remplacées correctement. Remplacez-les uniquement par des piles identiques ou de type équivalent.

ACCESSOIRES

Télécommande x 1
Cordon d'alimentation secteur x 1
Microphone filaire x 1
Coussinet en silicone x 2
Roues x 2

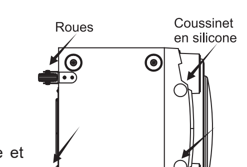

Collez les 2 pièces de rembourrage en silicone et assemblez les deux roues au bas de l'unité.

ATTENTION:
- Insérez la prise du cordon d'alimentation dans une prise murale standard.
- Le cordon d'alimentation secteur fourni est exclusivement destiné à être utilisé avec cet appareil. Ne l'utilisez donc pas avec d'autres appareils.
- En cas de non-utilisation prolongée, débranchez le cordon d'alimentation secteur de la prise murale.
- Veillez à ce que la prise secteur se trouve à proximité de l'appareil. En cas de disfonctionnement, débranchez immédiatement la fiche d'alimentation de la prise secteur.
- Le cordon d'alimentation secteur permet de débrancher l'appareil. Il doit rester facilement accessible durant l'utilisation. Pour couper complètement l'alimentation de l'appareil, débranchez l'adaptateur de la prise secteur.
- N'utilisez pas le cordon d'alimentation secteur s'il est abîmé. Placez les câbles à un endroit sûr et veillez à ce qu'ils ne soient ni coincés, ni pincés. Si le câble d'alimentation est abîmé, contactez un technicien qualifié.

FONCTIONS DE BASE

1. Connectez le cordon d'alimentation secteur sur l'unité et la prise murale, et appuyez sur l'interrupteur ON/OFF (26) pour allumer l'unité, l'indicateur s'allume. Appuyez sur la touche ⏻ (14/R1) pour passer en mode veille. Vous entendrez la voix «Power off ».

2. Appuyez sur la touche **MODE** (15/R2) a plusieurs reprises pour choisir la source de lecture désirée: Bluetooth / Aux / Line in / USB
Remarque: Seul le branchement d'un câble USB ou d'un câble audio 3,5 mm peut activer le mode USB ou AUX.

3. Pendant la lecture:
- Pour augmenter ou diminuer le volume sonore, appuyez sur la touche 🔈/🔊 (R9) ou tournez la molette **VOL** (13) dans le sens des aiguilles d'une montre ou inverse.
- Utilisez la fonction **EQ** (7/R15) pour régler la qualité du son: FLAT (normal)/ CLAS (classic)/ rOC (rock)/ POP/ JAZZ/ LIVE/ CLUB/ DANC (dance)/ HALL/ SOFT
- Appuyez sur la touché ⏯ (17/R12) pour mettre la lecture en pause. Appuyez une nouvelle fois sur la touché ⏯ (17/R12) pour la reprendre
- Lorsque l'unité est allumée, appuyez sur **MUTE** (R7) pour couper le son Appuyez de nouveau pour remettre le son.
- Appuyez sur ⏭ (18/R11) pour passer a la piste suivante. Appuyez la touche ⏮ (16/R10) pour jouer la piste précédente.

Remarque:
- **REPEAT** (R19) fonctionne uniquement en mode USB.
- **MEGA BASS** (8/R16): C'est un mode de basses distinct qui peut être sélectionné en présence d'un signal audio.
- **TONE** (11/R8): Lorsqu'il y a un signal audio, appuyez sur ce bouton pour sélectionner les aigus ou les graves.

4. Appuyez sur la touche **POWER** (26) pour arrêter l'appareil.
Remarque: Si aucune source n'est jouée, l'unité passera en mode veille automatiquement après 20 minutes.

LECTURE D'UNE CLE USB

Vous pouvez connecter une clé USB (non fourni) sur le port USB sur l'unité pour lire les fichiers MP3.
1. Insérez la clé USB, l'appareil lit le contenu de la clé USB et lit automatiquement la musique une fois « USB » affiché à l'écran.
2. Appuyez sur la touché ⏯ (17/R12) pour mettre la lecture en pause. Appuyez une nouvelle fois sur la touché ⏯ (17/R12) pour la reprendre.
3. Appuyez sur la touche ⏭ (18/R11) ou ⏮ (16/R10) pour passer à la plage suivante ou précédente. Appuyez sur le bouton ◀◀ (19/R14) ou ▶▶ (20/R13) pour effectuer une avance rapide/retour rapide.
4. Utilisez les touches numériques pour atteindre la piste de votre choix. Ex: Appuyer sur "1" signifie la station présélectionnée 1, appuyer sur « 2 » + « 9 » signifie la station 29.
5. Appuyez sur le bouton **REPEAT** (R19) pour répéter la lecture de la piste en cours ou la lecture de toutes les pistes.

Remarque:
- L'appareil bascule automatiquement en mode USB et démarre la lecture lorsque la clé USB est connectée.
- L'unité est compatible avec les appareils de mémoire suivants (source): Clé USB.
- Formats pris en charge: MP3 (32kbps-320kbps), WMA, WAV.
- Le nombre total de fichiers MP3 sur le dispositif de stockage ne peut pas dépasser 9999.
- Il existe de nombreux modèles de périphériques USB. Nous ne pouvons garantir que l'appareil supporte tous ces modèles. Si votre périphérique USB n'est pas supporté, veuillez en essayer un autre.

UTILISATION DE L'ENTRÉE AUXILIAIRE

Sur une prise d'entrée auxiliaire 3.5mm AUX IN
1. Branchez votre source auxiliaire (par exemple un lecteur iPod, iPad, MP3) à la prise AUX (3.5mm).
2. Appuyez sur la touche ⏻ (14/R1) pour mettre l'appareil en marche. Appuyez sur la touche **MODE** (15/R2) à plusieurs reprises jusqu'à ce que «AUX» s'affiche sur l'écran.
3. Démarrez la lecture sur votre source auxiliaire.
4. Ajustez le volume sonore au niveau désiré.
5. Pour arrêter la lecture, déconnectez votre source auxiliaire de la prise AUX.

Sur des prises entrée RCA
1. Connectez votre appareil auxiliaire (ex: lecteur DVD) sur les prises **INPUT L/R** (25) à l'arrière de l'unité avec un câble audio RCA (câble non fourni).
2. Appuyez sur la touche **MODE** (15/R2) à plusieurs reprises pour choisir le mode line in. L'écran affichera "LINE ".
3. Démarrez la lecture sur votre source auxiliaire.
4. Ajustez le volume sonore au niveau désiré.
5. Pour arrêter la lecture, déconnectez votre source auxiliaire des prises INPUT.

CHARGEUR USB

Connectez votre câble USB (non fourni) et branchez la prise USB standard dans le port de chargement USB sur le dessus de l'unité.

Remarque:
- La tension maximum du port de chargement USB est de ⎓ 5V, 1.0 A. CC Vous pouvez charger tous les appareils rechargeables par USB avec une intensité de chargement inférieure, comme les iPod, iPhone, iPad, lecteur MP3, etc.
- La fonction de chargement n'est disponible en mode veille. La fonction de chargement n'est pas disponible en mode USB.
- Certains appareils peuvent être incompatibles.
- Lorsque le câble de charge USB est connecté à l'appareil, la lecture de musique en mode Bluetooth est interrompue. Appuyez sur ⏯ pour reprendre la lecture.

BLUETOOTH COUPLAGE ET CONNEXION

Le mot *Bluetooth*® ainsi que les marques et logo sont des marques commerciales déposées détenues par Bluetooth SIG, Inc. et l'utilisation de ces marques par New One S.A.S se fait dans le cadre d'une autorisation. Les autres marques et noms commerciaux sont les propriétés de leurs titulaires respectifs.

1. Désactivez la fonctionnalité Bluetooth des autres appareils qui étaient couplés avec votre unité.
2. Appuyez sur la touche ⏻ (14/R1) pour mettre l'appareil en marche.
3. Appuyez sur la touche **MODE** (15/R2) à plusieurs reprises jusqu'à ce que «bt» s'affiche sur l'écran.
4. Sur l'appareil Bluetooth, activez le Bluetooth et sélectionnez « M-1988DJ » dans la liste des appareils. (Consultez le manuel d'instruction de l'appareil pour les détails de connexion). Si l'appareil Bluetooth vous demande un mot de passe, utilisez '0000'. Certains appareils Bluetooth vous demanderont d'accepter la connexion. Si les unités sont couplées correctement, vous entendrez la musique de confirmation.

Astuce: Si vous souhaitez connecter votre enceinte Bluetooth à un autre appareil Bluetooth, appuyez sur le bouton **UNPAIR** (R18) pour déconnecter le périphérique, puis suivez les étapes ci-dessus pour établir une nouvelle connexion.

Par la présente, NEW ONE S.A.S déclare que l'appareil "MUSE M-1988 DJ" est conforme aux exigences essentielles et autres dispositions pertinentes de la directive 2014/53/EU. La déclaration de conformité peut être consultée sur le site www.muse-europe.com

Jouer des fichiers audio depuis des appareils Bluetooth.
Assurez-vous que la connexion Bluetooth entre l'unité et l'appareil est activée.
1. Appuyez sur la touche ⏯ (17/R12) pour mettre la lecture en pause. Appuyez une nouvelle fois sur la touché ⏯ (17/R12) pour la reprendre.
2. Appuyez sur la touche ⏭ (18/R11) ou ⏮ (16/R10) pour passer à la plage suivante ou précédente.

Remarques: Les touches ⏯ (17/R12) et ⏭ (18/R11) / ⏮ (16/R10) risquent de ne pas fonctionner avec certains lecteurs de votre source Bluetooth.

CHANTER AVEC LA PRISE MICRO

1. Chantez en cœur avec la musique en branchant le microphone fourni dans l'une des prises MIC (1 / 2) sur l'unité, vous entendrez la voix «Mic. down». Lorsque vous déconnectez le microphone de son connecteur, vous entendrez la voix «Mic. off».

Remarque:
* Tournez la commande **MIC. VOL** (12) directement pour ajuster le niveau de volume. Ou appuyez sur le bouton **M. MENU** (R5) de la télécommande, puis réglez le volume en appuyant sur le bouton 🔈/🔊 (R9).
* Lorsque le microphone est placé près du haut-parleur, un effet de larsen (phénomène de rétroaction acoustique) peut se produire. En cas de larsen, éloignez le microphone du haut-parleur.

Avertissement: Taper ou faire tomber le microphone peut endommager de manière permanente votre microphone. Ne pas faire tourner le microphone par le cordon.

2. **MIC. PRIO**: Appuyez sur la touche **MIC. PRIO** (10/R6), vous entendrez la voix «Mic. firster». Cela permet de rendre le son du microphone supérieur à celui de la musique lorsque vous chantez. Appuyez à nouveau sur le bouton pour rétablir le son d'origine.

3. **DELAY**: appuyez sur le bouton **DELAY** (6) pour régler le retard de la voix du microphone.

4. **ECHO** Ajustez le contrôle d'**ECHO** (5) pour augmenter la voix du chanteur pour un effet de salle de concert. En appuyant sur le bouton **ÉCHO** (5), et en tournant la commande **MIC. VOL** (12) pour régler le micro.

RÉGLAGE DES LAMPES LED

1. Tournez la commande de réglage de la lumière (23) pour sélectionner l'effet de projection de la lumière LED supérieure.

2. Sélection des modes lumineux
- Pas de signal audio, les lumières clignotent lentement. Appuyez sur le bouton **LIGHT MODE** (9) ou **LIGHT +/-** (R3) pour régler la couleur des lumières du haut-parleur, 8 modes sont disponibles.
- Lorsqu'un signal audio est présent, les lumières clignotent lorsque la musique est diffusée. Appuyez sur le bouton **LIGHT MODE** (9) ou **LIGHT +/-** (R3) pour régler la couleur des lumières du haut-parleur, 9 modes sont disponibles.

3. Appuyez sur le bouton **BRIGHT ON/OFF** (R4) pour activer/désactiver les lumières LED.

FONCTION « PARTIE » POUR LA FÊTE

Vous pouvez connecter plusieurs équipements audio en utilisant des câbles audio (non fournis) dans une chaîne pour créer une atmosphère de fête et produire un débit sonore supérieur. Activez une unité de la chaîne pour devenir « l'hôte de la fête » et partager votre musique. Les autres unités deviendront des « Invités de fête » et diffuseront la même musique que « l'hôte de la fête ».

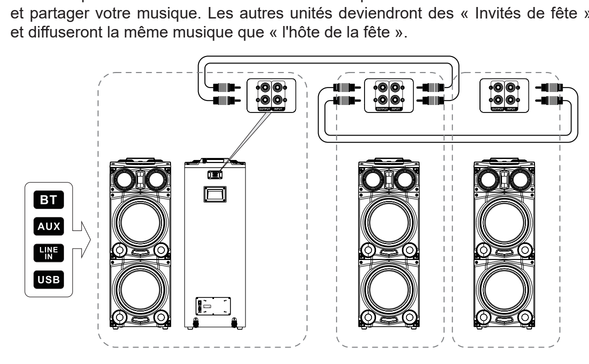

Party Chain

GUIDE DE DÉPANNAGE

Symptômes	Cause	Remède
Impossible de mettre en marche l'appareil.	Cordon d'alimentation secteur non connecté.	Connectez le cordon d'alimentation secteur correctement.
	L'unité est en mode veille.	Appuyez sur la touche ⏻ pour mettre l'appareil en marche.
Pas de son.	Le niveau de volume est réglé sur le minimum.	Réglez le volume sur le niveau de votre choix.
	L'appareil connecté n'est pas en mode lecture.	Lire de la musique sur l'appareil connecté.
	Le son émis de l'appareil connecté est faible.	Réglez le volume de votre appareil connecté.
Distortion sonore	Le niveau du volume est trop fort.	Réduisez le niveau de volume en appuyant sur la touche **VOL-**.
	Le niveau de volume de l'appareil connecté est trop fort.	Réduisez le niveau de volume sur l'appareil connecté.
La réception Bluetooth ne fonctionne pas	L'appareil n'est pas en mode Bluetooth.	Essayez de connecter à nouveau.

Avertissement
- L'appareil ne doit pas être exposé ni aux égouttements, ni aux éclaboussures d'eau. Veuillez également ne pas poser des objets remplis de liquide sur l'appareil, tels que des vases.
- N'obstruez aucune voie de ventilation. Installez conformément aux instructions du fabricant.
- N'installez pas à proximité de sources de chaleur telles que feu, radiateurs, registre de chaleur, poêle ou autres appareils (y compris les amplificateurs) qui produisent de la chaleur.
- Protégez le cordon d'alimentation contre les piétinements ou les pincements, particulièrement au niveau des branchements, prises de courant, et du point d'où il sort de l'appareil.
- N'utilisez que les extensions/accessoires spécifiés par le fabricant.
- Débranchez cet appareil lors des orages ou lorsqu' il n' est pas inutilisé pendant une longue période.
- Ne surchargez pas les prises secteur et les cordons de rallonge car ceci pourrait entrainer un risque d'incendie ou de choc électrique.
- Lorsque des pièces de remplacement sont nécessaires, assurez-vous que le technicien de réparation utilise des pièces de remplacement spécifiées par le fabricant ou celle qui ont les même caractéristiques que les pièces d'origine. Des substitutions non autorisées peuvent aboutir à des incendies ou des électrochocs ou d'autres risques.

SPÉCIFICATIONS

Alimentation: CA 110-240V ∿ 50/60 Hz
Version Bluetooth: V4.2+EDR
Bluetooth: 2.402-2.48GHz
Puissance de sortie des RF: -0.887 dBm

Bluetooth Distance de fonctionnement: Jusqu'à 10 mètres mesurés par champ libre. (Les murs et structures peuvent influer sur la portée de l'appareil)
Contrôle à distance: Jusqu'à 5 mètres, +/- 30 degrés.

Les caractéristiques et les spécifications sont sujettes à modification sans préavis.

AVERTISSEMENTS

ATTENTION
RISQUE DE CHOC ELECTRIQUE
NE PAS OUVRIR

ATTENTION: Pour éviter tout risque de choc électrique, ne démontez pas l'appareil. Aucune pièce interne n'est réparable par l'utilisateur. Confiez tout entretien à un technicien qualifié.

Le symbole de l'éclair terminé par une flèche à l'intérieur d'un triangle avertit l'utilisateur de la présence d'une « tension dangereuse » dans l'appareil.

Le point d'exclamation situé à l'intérieur d'un triangle avertit l'utilisateur de la présence d'instructions importantes dans la documentation accompagnant l'appareil.

AVERTISSEMENT - Afin de réduire le risque d'incendie ou de choc électrique, n'exposez pas cet appareil à la pluie ou à l'humidité.

Si à l'avenir vous désirez vous débarrasser de cet appareil, veuillez noter que les appareils électriques ne doivent pas être jetés avec les ordures ménagères. Renseignez-vous pour connaître le centre de recyclage le plus proche. Consultez les autorités locales ou votre revendeur pour plus de détails (Directive sur les déchets des équipements électriques et électroniques).

Nos emballages peuvent faire l'objet d'une consigne de tri, pour en savoir plus: www.quefairedemesdechets.fr

NEW ONE S.A.S
10, Rue de la Mission, 25480 Ecole Valentin, France

CE

GB PARTY BLUETOOTH SPEAKER

LOCATION AND DESCRIPTION OF CONTROLS

MAIN UNIT

1. **MIC. 1** Jack
2. **MIC. 2** Jack
3. **USB PLAY / USB CHARGE** port
4. **AUX IN** Jack
5. **ECHO** Button
6. **DELAY** Button
7. **EQ** Button
8. **MEGA BASS** Button
9. **LIGHT MODE** Button
10. **MIC. PRIO** Button
11. **TONE** Button
12. **MIC. VOL** Knob
13. **VOL** Knob
14. ⏻ **STANDBY** Button
15. **MODE** Button
16. **PREV / ⏮** (Previous)
17. ⏯ (Play/Pause)
18. **NEXT / ⏭** (Next)
19. **◀◀ F.R** Button (Fast Rewind)
20. **▶▶ F.F** Button (Fast Forward)
21. Display
22. Color Lights
23. Light knob
24. Speakers
25. RCA jacks
26. Power On/Off Switch
27. Power cord socket

REMOTE CONTROL

R1. ⏻ (**STANDBY**) Button
R2. (**MODE**) Button
R3. **LIGHT - / +** Button
R4. **BRIGHT ON/OFF** Button
R5. **M.MENU** Button
R6. **M.PRIO** Button
R7. **MUTE** Button
R8. **TONE** Button
R9. 🔈/🔊 Button (**Volume -/+**)
R10. ⏮ Button.
R11. ⏭ Button
R12. ⏯ Button
R13. ▶▶ Button
R14. ◀◀ Button
R15. **EQ** Button
R16. **M.BASS** Button
R17. Numeric Buttons
R18. **UNPAIR** Button
R19. **REPEAT** Button

BATTERY OPERATION (REMOTE CONTROL)
1. Remove the battery compartment door by applying thumb pressure to area indicated on battery door and then lift the door out and off the cabinet.
2. Before inserting the batteries, observe the polarities (+ and -) of the battery, then relate the polarities to the engraved diagram inside the battery compartment, insert 2x1.5V, R3/UM4/"AAA" batteries into the compartment.
3. Replace the compartment door.

Before throwing any batteries away, consult your distributor who may be able to take them back for specific recycling.

Notes on batteries
- Never recharge the batteries, apply heat to them or take them apart.
- Battery shall not be exposed to excessive heat such as sunshine, fire or the like.
- Do not throw the batteries in fire!
- Attention should be drawn to the environmental aspects of battery disposal.
- If the remote control is not going to be used for a long time, remove the battery to avoid damage caused by battery leakage corrosion.

CAUTION:
Danger of explosion if battery is incorrectly replaced. Replace only with the same or equivalent type.

ACCESSORIES

Remote Control x 1
AC power cable x 1
Wire microphone x 1
Silicon pad x 2
Wheels x 2

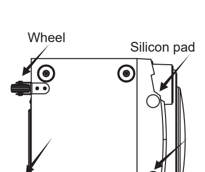

Stick the accessorial 2pcs silicon pad and assembly 2 wheels on the bottom of unit as below direction.

Cautions:
- Insert the plug of power cord into a standard wall outlet.
- The included AC power cord is for use with this unit only. Do not use it with other equipment.
- When the unit is not going to be used for long time, disconnect the power cord from the AC outlet.
- Be sure to use it near the wall outlet. If a malfunction occurs, disconnect the plug from the wall outlet at once.
- When the AC power cord is plugged in, the apparatus is not completely disconnected from the main power source, even when the unit is turned off.
- AC power cord is used as the disconnect device. It shall remain readily operable and should not be obstructed during intended use. To be completely disconnected the apparatus from supply mains, the AC power cord of the apparatus shall be disconnected from the mains socket outlet completely.

GENERAL OPERATION

1. Connect the AC power cord to the unit and wall outlet, press the **POWER** (26) switch to power on the unit, and the display will lights up. Press ⏻ (14/R1) button to enter standby mode, You will hear the voice of "Power Off".

2. Press the **MODE** (15/R2) button repeatedly to switch to desired mode: Bluetooth/ Aux/ Line in/ USB.
Note: Only insert USB driver or 3.5mm audio cable could switch into USB or AUX mode.

3. During Playback:
- Adjust the **VOL** (13) or 🔈/🔊 (R9) to select the volume level as desired.
- Press the **EQ** (7/R15) button to set EQ (equalizers) mode as desired: FLAT(normal)/ CLAS (classic)/ rOC (rock)/ POP/ JAZZ/ LIVE/ CLUB/ DANC (dance)/ HALL/ SOFT.
- Press ⏯ (17/R12) button to play or pause.
- Press **MUTE** (R7) button to mute the sound. Press again to resume.
- Press the ⏭ (18/R11) button to skip to the next track. Press the ⏮ (16/R10) button to skip to the previous track.

Note:
- **REPEAT** (R19) functions only work in USB mode.
- **MEGA BASS** (8/R16): It is a separated bass mode can be selected when there is audio signal.
- **TONE** (11/R8): When there is audio signal, press this button to select treble or bass.

4. When finished listening, press the **POWER** (26) switch to turn off the unit.
Note: If no source is played, the unit will go to standby mode automatically after 20 minutes.

USB PLAYBACK

You can connect a USB flash drive (not included) to the USB port on the unit to play MP3 files.
1. Insert USB driver, the unit will read USB driver and play music automatically as "USB" appear on display.
2. Press ⏯ (17/R12) to suspend momentarily the playing track. Press ⏯ (17/R12) again to resume playing.
3. Press ⏭ (18/R11) button to skip to next track and ⏮ (16/R10) to skip to previous track. Press the ◀◀ (19/R14) or ▶▶ (20/R13) button for step forward/rewind to search
4. Using numeric buttons to your desired track. eg: pressing "1", means track 1. pressing "2"+"9" means track 29.
5. Press **REPEAT** (R19) button to select to repeat current track or repeat all tracks.

Note:
- The unit will automatically switch to USB mode and start playback when the USB flash drive is connected.
- The unit is compatible with the following Memory Device (Source): USB flash drive.
- Supporting format: MP3 (32kbps-320kbps), WMA, WAV.
- The total number of MP3 files on the Memory Device should not exceed 9999.
- There are many USB devices in the market. We cannot guarantee to support all different models. Please try another USB device if your device is not supported.

LISTENING TO AUXILIARY SOURCE

To 3.5mm AUX IN jack
1. Connect your auxiliary source (e.g. iPod / iPad / MP3 player) to the 3.5mm **AUX IN** (4) jack.
2. Press the ⏻ (14/R1) button to turn on the unit. Press the **MODE** (15/R2) Button repeatedly until the "AUX" appears on display.
3. Start playback from your auxiliary source.
4. Adjust the volume to desired level.
5. To stop playback, disconnect your auxiliary source from the AUX jack.

To RCA jacks
1. Connect your auxiliary source (e.g. DVD player) to the **INPUT L/R** (25) jack on back of unit with RCA audio cable (cable not included).
2. Press **MODE** (15/R2) button repeatedly to select line in mode. The display will show " LINE ".
3. Start playback from your auxiliary source.
4. Adjust the volume to desired level.
5. To stop playback, disconnect your auxiliary source from the INPUT jacks.

USB CHARGER- A POWER USB PORT

Connect your device to USB cable (not included) and plug the standard USB plug into the USB charging port on the top of the unit.

NOTES:
- The maximum output from the USB charging port is DC ⎓ 5V,1A. You can charge any rechargeable USB devices charging current less than it, such as iPod, iPhone, iPad, MP3 Player…etc.
- Charging function is available in Standby mode. Charging function is not available in USB mode.
- Some devices may be incompatible.
- When the USB charging cable is connected to the unit, music playback in Bluetooth mode will suspend. Press ⏯ to resume playback.

BLUETOOTH PAIRING & LINKING OPERATION

The *Bluetooth*® word mark and logos are registered trademarks owned by Bluetooth SIG, Inc. and any use of such marks by New One S.A.S is under license. Other trademarks and trade names are those of their respective owners.

1. Turn off the Bluetooth functionality of other devices that were paired with your unit.
2. Press the ⏻ (14/R1) button to turn on the unit.
3. Press **MODE** (15/R2) button until "bt" appears on display.
4. On the Bluetooth device, enable Bluetooth and select "M-1988DJ" from the Device List. (Refer to the user manual of the device to be connected for detailed operations.) If the Bluetooth device prompts for a passcode, use "0000". Some Bluetooth devices will ask you to accept the connection. If the units are paired properly, you will hear the confirmation music.

Tip: If you want to connect your Bluetooth speaker to another Bluetooth audio device, press **UNPAIR** button (R18) to disconnect the device, and then follow the steps above to make a new connection.

Hereby, NEW ONE S.A.S, declares that this MUSE M-1988 DJ is in compliance with the essential requirements and other relevant provisions of Directive 2014/53/EU. The declaration of conformity may be consulted at www.muse-europe.com

Play MUSIC from Bluetooth devices.
Make sure the Bluetooth connection between the unit and the device is active.
1. Press ⏯ (17/R12) to suspend momentarily the playing track. Press ⏯ (17/R12) again to resume playing.
2. Press ⏭ (18/R11) button to skip forward to next track and ⏮ (16/R10) to skip backward to previous track.

Note: ⏯ (17/R12) and ⏭ (18/R11) / ⏮ (16/R10) buttons may not work with some of the players in your Bluetooth source.

SINGING THROUGH MIC JACK

1. Sing along with the music by plugging in the provided microphone into either one of the MIC (1/2) jacks on the unit, you will hear the voice of "Mic. down". When you remove the microphone from the jack, you will hear the voice of "Mic. off".

Notes:
* Rotate the **MIC. VOL** (12) directly to adjust the volume as desired. Or press **M.MENU** (R5) button on the remote control first, then adjust volume by pressing 🔈/🔊 (R9).
* If the microphone is placed near the loudspeaker, a howling effect (acoustic feedback) may occur. If this happens, place microphone away from the loudspeaker.

Warning: Tapping or dropping the microphone can permanently damage your microphone. Resist the urge to swing the microphone around by the cord.

2. **MIC. PRIO**: press the **MIC. PRIO** (10/R6) button, you will hear "Mic.firster". It make the mic.volume louder than the music volume during singing. Press the button again to resume.

3. **DELAY**: press the **DELAY** (6) button to adjust microphone voice delay time.

4. **ECHO**: adjust the **ECHO** (5) control to enhance the singer's voice for a concert hall effect. By pressing the **ECHO** (5) button, and rotate the **MIC. VOL** (12) knob to adjust the it.

ADJUSTINGE THE LED LIGHTS

1. Rotate the light knob (23) to select the projection effect of top LED light.

2. Select the Light Modes
- No audio signal, the lights will flash slowly. Press the **LIGHT MODE** (9) or **LIGHT +/-** (R3) button to adjust the color of speaker lights, and there are 8 kinds of modes for selection.
- With Audio Signal, the lights will flash along with the music. Press the **LIGHT MODE** (9) or **LIGHT +/-** (R3) button to adjust the color of speaker lights, and there are 9 kinds of light modes for selection.

3. Press the **BRIGHT ON/ OFF** (R4) button to turn on / off the LED lights.

PARTY CHIN FUNCTION

You can connect multiple audio using audio cords (not supplied) in a chain to create a more interesting party environment and to produce higher sound output. Activate a unit in the chain to be the "Party Host" and share the music. Other units will become "Party Guest" and play the same music as the "Party Host".

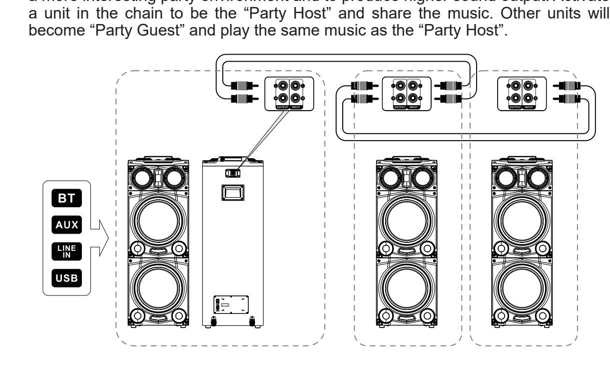

Party Chain

TROUBLESHOOTING GUIDE

Symptom	Cause	Solution
No power	AC power cord not connected.	Connect the AC power cord correctly.
	The unit is in Standby mode.	Press the ⏻ button to turn on the unit.
No sound	Volume in minimum.	Adjust volume to a desired level.
	The connected device is not in playback mode.	Play the music in the connected device.
	Sound output of the connected device weak.	Adjust volume of connected device.
Sound distortion	Volume level too high.	Reduce the volume level by press the **VOL-** button.
	Volume level of the connected device too high.	Reduce the volume level of the connected device.
Bluetooth reception failure	Not in the Bluetooth mode.	Try to do connection again.

Warning
- The apparatus shall not be exposed to dripping or splashing place. And don't put the objects that filled with liquids on the apparatus, such as vases.
- Do not block any ventilation openings. Install in accordance with the manufacturer's instructions.
- Do not install near any heat sources such as fire, radiators, heat registers, stoves, or other apparatus (including amplifiers) that produce heat.
- Protect the power cord from being walked on or pinched particularly at plugs, convenience receptacles, and the point where they exit from the apparatus.
- Only use attachments / accessories specified by the manufacturer.
- Unplug this apparatus during lightning storms or when unused for long periods of time.
- Do not overload wall outlets and extension cords as this can result in a risk or fire or electric shock.
- When replacement parts are required, be sure the service technician uses replacement parts specified by the manufacturer or those that have the same characteristics as the original part. Unauthorized substitutions may resu in fire or electric shock or other hazards.

SPECIFICATIONS

Power source: AC 110-240V ∿ 50/60 Hz
Bluetooth Version: V4.2+EDR
Bluetooth: 2.402-2.48GHz
RF Output Power: -0.887 dBm

Bluetooth working distance: Up to 10 meters measured in open space. (Wall and structures may affect range of device)
Remote working distance: Up to 5 meters, +/- 30 degree.

Specifications are subject to change without notice.

SAFETY INSTRUCTION

CAUTION
RISK OF ELECTRIC SHOCK
DO NOT OPEN

ATTENTION: To reduce the risk of electric shock, do not remove the cover or back. There are no user serviceable parts inside the unit. Refer all servicing to qualified personnel.

The lightning flash with arrowhead symbol within the triangle is a warning sign alerting the user of "dangerous voltage" inside the unit.

The exclamation point within the triangle is a warning sign alerting the user of important instructions accompanying the product.

WARNING: TO PREVENT FIRE OR SHOCK HAZARD, DO NOT EXPOSE THIS APPLIANCE TO RAIN OR MOISTURE.

If at any time in the future you should need to dispose of this product please note that Waste electrical products should not be disposed of with household waste. Please recycle where facilities exist. Check with your Local Authority or retailer for recycling advice.(Waste Electrical and Electronic Equipment Directive)

NEW ONE S.A.S
10, Rue de la Mission, 25480 Ecole Valentin, France

CE

PT ALTIFALANTE BLUETOOTH PARA FESTAS

DESCRIÇÃO DO APARELHO

UNIDADE PRINCIPAL

1. Entrada **MIC. 1**
2. Entrada **MIC. 2**
3. **USB PLAY / USB CHARGE** (Entrada USB / Carregador USB)
4. Tomada **AUX IN**
5. Botão **ECHO**
6. Botão **DELAY**
7. Botão **EQ** (equalizador)
8. Botão **MEGA BASS**
9. Botão **LIGHT MODE**
10. Botão **MIC. PRIO**
11. Botão **TONE**
12. **MIC. VOL** ajustar o volume
13. **VOL** ajustar o volume
14. Botão ⏻ (LIGAR/STANDBY)
15. Botão **MODE**
16. Botão **⏮ / PREV** (salto para a faixa anterior)
17. ⏯ reproduηγo/pausa
18. Botão **⏭ / NEXT** (salto para a faixa seguinte)
19. Botão **◀◀ F.R.** (Retrocesso rápido)
20. Botão **▶▶ F.F.** (Avanço rápido)
21. Tela
22. luz de colorida
23. Botão de iluminação
24. Caixa de som principais
25. Entradas RCA
26. Comutador ON/OFF (ligar/ desligar)
27. Tomada do cabo de alimentação

TELECOMANDO

R1. Botão ⏻ (STANDBY)
R2. Botão (MODE)
R3. Botão **LIGHT -/+**
R4. Botão **BRIGHT ON/OFF**
R5. Botão **M.MENU**
R6. Botão **M.PRIO**
R7. Botão **MUTE**
R8. Botão **TONE**
R9. Botão 🔈/🔊 (volume -/+)
R10. Botão ⏮
R11. Botão ⏭
R12. Botão ⏯
R13. Botão ▶▶
R14. Botão ◀◀
R15. Botão **EQ**
R16. Botão **M.BASS**
R17. Botões numéricos
R18. Botão **UNPAIR**
R19. Botão **REPEAT**

Utilização das pilhas (TELECOMANDO):
1. Remova a tampa do compartimento das pilhas colocando pressão na área indicada na tampa com o polegar, e em seguida levante e retire-a do aparelho.
2. Antes de colocar as pilhas, verifique a posição dos polos (+ e -), e então instale combinando-as com os polos gravados dentro do compartimento. Insira 2 pilhas de 1,5V, R3/UM4/"AAA" no compartimento.
3. Volte a fechar o compartimento das pilhas.

Antes de eliminar as pilhas, consulte o seu revendedor pois este pode retomá-las para reciclagem.

Observações sobre as pilhas
- Nunca recarregue as pilhas, nem as aqueça ou desmonte.
- As pilhas não deverão ser expostas a calor excessivo como sol, fogo ou semelhante.
- Não deite as pilhas no fogo!
- Deverá tomar atenção aos aspectos ambientais de reciclagem das pilhas.
- Se o controlo remoto não for utilizado durante um longo período de tempo, remova a pilha de modo a evitar danos causados pela corrosão da fuga de líquido das pilhas.

CUIDADO: Perigo de explosão se a pilha for substituída de forma incorrecta. Substitua apenas pelo mesmo tipo ou por um equivalente.

ACESSÓRIOS

Telecomando x 1
Cabo de alimentação de rede x 1
Microfone com fio x 1
Almofada de silicone x 2
Rodas x 2

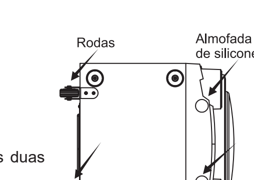

Coloque as duas almofadas de silicone e as duas rodas na parte inferior da unidade.

Atenção:
- Ligue o cabo de alimentação de rede a uma tomada de rede.
- O cabo de alimentação de rede fornecido destina-se a ser utilizado apenas com este dispositivo, pelo que não deve utilizá-lo com outros dispositivos.
- Se não utilizar o cabo de alimentação de rede por um longo período de tempo, desligue-o da tomada de parede.
- Certifique-se de que a tomada de corrente se situa próximo do dispositivo. Se ocorrer um problema de funcionamento, desligue imediatamente a ficha de alimentação da tomada de corrente.
- Se o cabo de alimentação de rede permanecer ligado, a alimentação do dispositivo não é completamente cortada mesmo que este último seja desligado.
- O cabo de alimentação de rede permite desligar o dispositivo, pelo que deve estar facilmente acessível durante a utilização. Para cortar completamente a alimentação do dispositivo, desligue o cabo de alimentação de rede da tomada de corrente.

UTILIZAÇÃO DE BASE

1. Conecte o cabo de alimentação de rede no aparelho e na tomada, e pressione o botão de **ENERGIA** (26) para ligar o aparelho, a tela se acenderá. Pressione o botão ⏻ (14/R1) para entrar no modo de espera. Ouvirá uma voz a dizer "Power Off".

2. Pressione o botão **MODE** (15/R2) várias vezes para selecionar reprodução como a origem de som desejada: Bluetooth / Aux / Line in / USB.
Nota: Insira apenas a pendrive ou o cabo de áudio de 3,5 mm pode mudar para o modo USB ou AUX.

3. Durante a reprodução:
- Ajuste o volume **VOL** (13) ou 🔈/🔊 (R9) para o volume desejado.
- Prima o botão **EQ** (7/R15) de forma repetida para seleccionar os diferentes modos: FLAT(normal)/ CLAS (classic)/ rOC (rock)/ POP/ JAZZ/ LIVE/ CLUB/ DANC (dance)/ HALL/ SOFT.
- Pressione o botão ⏯ (17/R12) para colocar a reprodução em pausa. Pressione mais uma vez o botão ⏯ (17/R12) para retomar a reprodução.
- Prima o botão **MUTE** (R7) para cortar temporariamente o som. Prima de novo este botão para restabelecer o som.
- pressione a tecla ⏭ (18/R11) para saltar para a próxima faixa e pressione a tecla ⏮ (16/R10) para retornar a faixa anterior.

Nota:
- **REPEAT** (R19): funciona apenas no modo USB.
- **MEGA BASS** (8/R16): É um modo bass separado, pode ser selecionado quando há sinal de áudio.
- **TONE** (11/R8): Quando houver um sinal de áudio, pressione este botão para selecionar agudos ou graves.

4. Quando terminar de escutar, pressione o comutador **ON/OFF** (26) para desligar o aparelho.
Nota: Caso nada seja reproduzido, o aparelho entrará em modo de espera automaticamente depois de 20 minutos.

LEITURA DE UMA CHAVE USB

Você pode conectar um pendrive (não incluso) na porta USB do aparelho para reproduzir arquivos MP3.
1. Insira a pendriver, a unidade irá a pendrive e reproduzirá músicas automaticamente à medida que "USB" aparecer no visor.
2. Durante a reprodução, pressione o botão ⏯ (17/R12) para colocar a reprodução em pausa. Pressione mais uma vez o botão ⏯ (17/R12) para retomar a reprodução.
3. Pressione a tecla ⏭ (18/R11) para saltar para a próxima faixa e pressione a tecla ⏮ (16/R10) para retornar a faixa anterior. Pressione o botão ◀◀ (19 /R14) ou ▶▶ (20 / R13) para avançar/retroceder para pesquisar.
4. Utilize os botões numéricos da faixa desejada. Por exemplo: pressione "1", o que significará a faixa 1. pressione "2"+"0"+"9 para a faixa 209.
5. Pressione o botão **REPEAT** (R19) para repetir a faixa atual ou repetir todas as faixas.

Nota:
- A unidade irá mudar automaticamente para o modo USB e iniciar a reprodução quando a pen USB estiver conectada.
- Este aparelho é compatível com os seguintes Dispositivo de Memória (Origem): Discos Flash USB.
- Formatos suportados: MP3 (32kbps-320kbps), WMA, WAV.
- Número total de arquivos de MP3 em um Dispositivo de Memória não poderá exceder 9999.
- Existem numerosos modelos de periféricos USB. Não é possível garantir que o aparelho suporte todos estes modelos. Se o seu periférico USB não é suportado, deve tentar um outro.

UTILIZAÇÃO DA ENTRADA AUXILIAR

Na conexão de AUX IN de 3,5mm
1. Conecte sua fonte externa (por ex., um aparelho de iPod , iPad, mp3) na **AUX IN** (4) (3.5MM).
2. Prima o botão ⏻ (15/R1) para ligar o aparelho. Pressione o botão **MODE** (15/R2) várias vezes até que "AUX" apareça na tela.
3. Inicie a reprodução da fonte externa.
4. Ajuste o volume para o volume desejado.
5. Para interromper a reprodução, disconecte a origem auxiliary da conexão AUX.

Na conexão de RCA AUDIO IN
1. Conecte a sua origem auxiliar (ex. Aparelho de DVD) na conexão de **INPUT L/R** (25) localizada na parte de trás do aparelho através de um cabo de áudio RCA (cabo não incluso).
2. Pressione várias vezes o botão **MODE** (15/R2) para selecionar o modo line in. "LINE" será exibido na tela depois.
3. Inicie a reprodução da fonte externa.
4. Ajuste o volume para o volume desejado
5. Para interromper a reprodução, desconecte a sua origem auxiliar da conexão INPUT.

CARREGADOR USB

Conecte o seu dispositivo em um cabo USB (não incluso) e conecte o conector USB padrão na porta de recarga na parte de cima do aparelho.

Nata:
- A tensão máxima da porta de recarga USB é DC ⎓ 5V, 1,0A. Você poderá recarregar quaisquer dispositivos USB que tenham a corrente de carga menor que essa, como iPods, iPhones, iPads, MP3 players, etc.
- A função de recarga não estará disponível no modo de Espera (Standby).
- Alguns dispositivos poderão ser incompatíveis.
- Quando o cabo de carregamento USB estiver conectado à unidade, a reprodução de música no modo Bluetooth será suspensa. Pressione ⏯ para retomar a reprodução.

BLUETOOTH PAREANDO E VINCULANDO

O nome *Bluetooth*® e logotipos são marcas registradas de propriedade da Bluetooth SIG, Inc. e quaisquer usos destas marcas pela New One S.A.S estão licenciados. Outras marcas e nomes registrados pertencem aos seus respectivos proprietários.

1. Desligue a função de Bluetooth de quaisquer outros dispositivos com os quais seu aparelho já esteja pareado.
2. Prima o botão ⏻ (14/R1) para ligar o aparelho.
3. Pressione o botão **MODE** (15/R2) várias vezes até que "BT" apareça na tela.
4. No dispositivo com Bluetooth, ative o Bluetooth e selecione "M-1988DJ" na Lista de Dispositivos. (Consulte o manual de instruções do dispositivo que estiver sendo conectado para mais detalhes). Caso o dispositivo com bluetooth solicite uma senha, utilize "0000". Alguns dispositivos com Bluetooth solicitarão que você aceite a conexão. Se as unidades estiverem adequadamente emparelhadas, ouvirá a música de confirmação.

Dica: Caso você queira conectar a sua caixa de som Bluetooth a outro dispositivo com Bluetooth, pressione o botão **UNPAIR** (R18) para desconectar o dispositivo e siga os passos seguintes para fazer uma nova conexão.

A NEW ONE S.A.S aqui declara que este produto MUSE M-1988 DJ cumpre os requisitos essenciais e outras disposições relevantes da Norma 2014/53/EU. A declaração de conformidade pode ser consultada em www.muse-europe.com

Reproduzindo arquivos de áudio de dispositivos Bluetooth.
Certifique-se de que a conexão Bluetooth entre o aparelho e o dispositivo está ativa.
1. Durante a reprodução, pressione o botão ⏯ (17/R12) para colocar a reprodução em pausa. Pressione mais uma vez o botão ⏯ (17/R12) para retomar a reprodução.
2. Pressione a tecla ⏭ (18/R11) para saltar para a próxima faixa e pressione a tecla ⏮ (16/R10) para retornar a faixa anterior.

Nota: Os botões ⏯ (17/R12) e ⏭ (18/R11) / ⏮ (16/R10) poderão não funcionar com alguns aparelhos através de conexão bluetooth.

CANTANDO PELO CONECTOR DO MICROFONE

1. Cante com a música tocando ao conectar um dos microfones inclusos em um dos dois conecectores MIC (1/2) no aparelho, ouvirá uma voz a dizer "Mic. down". Quando remover o microfone da da porta de entrada de microfone, ouvirá uma voz a dizer "Mic. off".

Observação:
* Gire o **MIC. VOL** (12) diretamente para ajustar o nível de volume desejado. Ou pressione primeiro no botão **M.MENU** (R5) no controlo remoto, depois ajuste o volume pressionando 🔈/🔊 (R9).
* Caso o microfone tenha sido posicionado próximo a um alto falante, um som agudo (microfonia) poderá ocorrer. Caso isso ocorra, afaste o microfone do alto falante.

Advertência: Bater ou derrubar o microfone poderá danificar permanentemente o microfone. Não balance o microfone pelo fio.

2. **MIC. PRIO**: Prima o botão **MIC. PRIO** (10/R6), ouvirá uma voz a dizer "Mic. Firster". Isso faz com que o volume de microfone fique mais alto do que o volume da música quanto estiver a cantar. Pressione o botão novamente para continuar.

3. **DELAY**: Pressione o botão **DELAY** (6) para ajustar o tempo de atraso da voz do microfone.

4. **ECHO**: Ajuste o controle **ECHO** (5) para realçar a voz do cantor ao dá-la um efeito de teatro. Ao pressionar no botão **ECHO** (5), e girar o botão **MIC VOL.** (12) para ajustar.

AJUSTAR AS LUZES LED

1. Gire o botão de iluminação (23) para selecionar o efeito de projeção da luz LED superior.

2. Selecione os Modos de Iluminação
- Sem sinal de áudio, as luzes piscarão lentamente. Pressione o botão **LIGHT MODE** (9) ou **LIGHT +/-** (R3) para ajustar a cor das luzes do altifalante, existem 8 tipos de modos para seleção.
- Com sinal de áudio, as luzes piscarão junto com a música. Pressione o botão **LIGHT MODE** (9) ou **LIGHT +/-** (R3) para ajustar a cor das luzes do altifalante, existem 9 tipos de modos para seleção.

3. Pressione o botão **BRIGHT ON/OFF** (R4) para ligar/ desligar as luzes LED.

FUNÇÃO DA CADEIA PARA FESTAS

Pode conectar múltiplas ligação de áudio usando cabos de áudio (não fornecidos) em cadeia para criar um ambiente de festa mais interessante e produzir uma saída de som mais alta. Ative uma unidade na cadeia para ser o "Anfitrião da festa" e partilhe a música. Outras unidades se tornarão os "Convidados da Festas" e tocarão a mesma música que o "Anfitrião da festa"

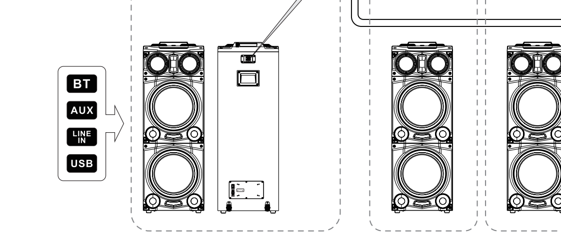

Party Chain

RESOLUÇÃO DE PROBLEMAS

SINTOMA	CAUSA	SOLUÇÃO
Não liga.	A fonte não está conectada na energia.	Conecte a fonte corretamente na energia.
	O aparelho está no modo de Espera (Standby).	Prima o botyo ⏻ para ligar o aparelho.
Sem som.	Volume no mínimo.	Ajuste o volume.
	O dispositivo conectado não está no modo de reprodução	Reproduza a música no dispositivo conectado.
	A saída de som do dispositivo conectado está baixa.	Ajuste o volume do dispositivo conectado.
Distorção do som	Nível de volume está muito alto	Reduza o volume através do botão **VOL-**.
	Nível de volume do dispositivo conectado está muito alto.	Reduza o volume do dispositivo conectado.
Falha na recepção do Bluetooth	Não está no modo Bluetooth.	Tente conectá-lo novamente.

ADVERTÊNCIAS

- O aparelho não deve estar exposto à chuva ou salpicos. E não coloque os objetos com líquidos no aparelho, como por exemplo, vasos.
- Não obstrua as aberturas para ventilação. Instale o aparelho de acordo com as instrução do fabricante.
- Não instale o aparelho próximo a fontes de calor como Proteja o fio de energia para que não seja pisado ou Proteja o fio de energia para que não seja pisado ou aquecedores, registros de calor, fornos, ou quaisquer outros itens que emitam calor (incluindo amplificadores).
- Proteja o fio de energia para que não seja pisado ou amassado, especialmente próximo a tomadas, apoios ou pelo próprio aparelho.
- Utilize apenas encaixes/acessórios especificados pelos fabricantes.
- Desconecte o aparelho durante tempestades de raios ou quando não for utilizá-lo por um longo período de tempo.
- Não sobrecarregue tomadas ou extensões pois isso poderá criar o risco de incêndios ou choques elétricos.
- Quando houver a necessidade de substituição de peças, certifique-se de que um técnico especializado pelo fabricante e que as peças tenham as mesmas características da peça original. Substituições não autorizadas poderão resultar em riscos de incêndios, choques elétricos ou outros tipos de acidente.

CARACTERÍSTICAS TÉCNICAS

Alimentação: AC 110-240V ∿ 50/60 Hz
Versão do Bluetooth: V4.2 + EDR
Bluetooth: 2.402-2.48GHz
Potência de saíde de RF: -0.887 dBm

Bluetooth Alcance de funcionamento: Até 10 metros em espaços abertos. (Paredes e outros objetos poderão afetar o alcance do aparelho)
Alcance do Controle Remoto: Até 5 metros, +/- 30 graus.

O desenho e as especificações estão sujeitas a mudanças sem aviso prévio.

ADVERTÊNCIAS

CAUTION
RISK OF ELECTRIC SHOCK
DO NOT OPEN

ATENÇÃO: Para evitar o risco de choque eléctrico, não desmonte o aparelho. Este não contém qualquer peça passível de ser reparada pelo utilizador. Confie todas as operações de manutenção a um técnico qualificado.

O símbolo de um relâmpago com uma seta na extremidade no interior de um triângulo equilátero destina-se a alertar o utilizador para a presença de uma "tensão perigosa" no aparelho.

O ponto de exclamação no interior de um triângulo equilátero destina-se a alertar o utilizador para a existência de instruções importantes na documentação que acompanha o aparelho.

AVISO – Para reduzir o risco de incêndios ou choques elétricos, não exponha o aparelhoà chuva ou umidade.

Caso, em algum momento no futuro, tenha de se descartar deste aparelho, tenha em conta que os produtos eléctricos não devem ser descartados com o lixo doméstico. Informe-se para conhecer o centro de reciclagem mais próximo. Consulte as autoridades locais ou o seu revendedor local para a obtenção de pormenores adicionais (Directiva sobre os Resíduos dos EquipamentosEléctricos e Electrónicos).

NEW ONE S.A.S
10, Rue de la Mission, 25480 Ecole Valentin, France

CE

DE PARTY-LAUTSPRECHER MIT BLUETOOTH

GERÄTEBESCHREIBUNG

HAUPTGERÄT

1. Eingang **MIC. 1**
2. Eingang **MIC. 2**
3. **USB PLAY / USB CHARGE**-port
4. Zusatzeingang **AUX IN**
5. Taste **ECHO**
6. Taste **DELAY**
7. Taste **EQ**
8. Taste **MEGA BASS**
9. Taste **LIGHT MODE**
10. Taste **MIC. PRIO**
11. Taste **TONE**
12. **MIC. VOL** Lautstärkeregler
13. **VOL** Lautstärkeregler
14. Taste ⏻ Einschalten / Bereitschaft
15. Taste **MODE**
16. **PREV / ⏮** (VORANGEHENDER TITEL / RUNTER)
17. ⏯ Wiedergabe/Pause
18. **NEXT / ⏭** (NÄCHSTER TITEL / HOCH)
19. Taste **◀◀ F.R.** (Suchlauf rückwärts)
20. Taste **▶▶ F.F.** (Suchlauf vorwärts)
21. Anzeige
22. Farbbeleuchtung
23. Beleuchtungstaste
24. Lautsprecher
25. Eingänge RCA
26. ON/OFF-Schalter (Ein-/Aus- Schalter)
27. Netzkabelanschluss

Fernbedienung

R1. Taste ⏻ (**STANDBY**)
R2. Taste (**MODE**)
R3. Taste **LIGHT -/+**
R4. Taste **BRIGHT ON/OFF**
R5. Taste **M.MENU**
R6. Taste **M.PRIO**
R7. Taste **MUTE**
R8. Taste **TONE**
R9. Taste 🔈/🔊 (**Volume -/+**)
R10. Taste ⏮
R11. Taste ⏭
R12. Taste ⏯
R13. Taste ▶▶
R14. Taste ◀◀
R15. Taste **EQ**
R16. Taste **M.BASS**
R17. Zifferntasten
R18. Taste **UNPAIR**
R19. Taste **REPEAT**

Batteriebetrieb (Fernbedienung):
1. Öffnen Sie das Batteriefach, indem Sie mit Ihrem Daumen auf den markierten Bereich der Abdeckung drücken und dann die Abdeckung anheben und herausziehen.
2. Beachten Sie die Polarität (+ und -) der Batterien. Legen Sie 2x1,5V Batterien des Typs R3/UM4/„AAA" gemäß den Polaritätsmarkierungen im Batteriefach ein.
3. Schließen Sie das Batteriefach wieder.

Fragen Sie vor dem Entsorgen der Batterien Ihren Fachhändler vor Ort um Rat, denn dieser kann sie zurücknehmen und sich um deren fachgerechtes Entsorgen kümmern.

HINWEISE:
- Niemals die Batterien neu aufladen, sie erhitzen oder auseinandernehmen.
- Die Batterie darf nicht übermäßiger Hitze ausgesetzt werden, wie z.B. Sonnenschein, Feuer oder Ähnliches.
- Batterien nicht ins Feuer werfen!
- Seien Sie umweltbewusst bei der Batterieentsorgung.
- Nehmen Sie bei längerer Nichtbenutzung die Batterien aus der Fernbedienung, um jegliche Beschädigung durch Korrosion auf Grund ausgelaufener Batterien zu vermeiden.

ACHTUNG: Wenn die Batterien nicht richtig eingelegt sind, besteht Explosionsgefahr. Verwenden Sie nur gleiche oder gleichwertige Batterietypen.

ZUBEHÖR

Fernbedienung 1x
Netzstromkabel 1x
Schnurgebundenes Mikrofon 1x
Silikonunterlage 2x
Rollen 2x

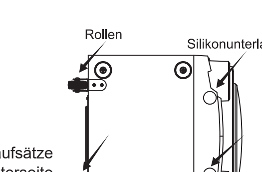

Befestigen Sie die 2 mitgelieferten Silikonaufsätze und installieren Sie die 2 Räder an der Unterseite des Geräts.

Achtung:
- Schließen Sie das Netzstromkabel an einer Steckdose an.
- Das mit dem Gerät beigelegte Netzstromkabel ist ausschließlich für den Gebrauch mit diesem Gerät bestimmt. Verwenden Sie es daher nicht für andere Geräte.
- Bitte Stecken Sie bei längerer Nichtbenutzung das Netzstromkabel von der Stromsteckdose ab.
- Betreiben Sie das Gerät in der Nähe einer Steckdose. Bei Funktionsstörungen stecken Sie das Gerät sofort von der Stromsteckdose ab.
- Wenn das Netzstromkabel angeschlossen bleibt, wird die Stromversorgung des Gerätes nicht komplett unterbrochen, auch wenn das Gerät ausgeschaltet ist.
- Das Abziehen des Netzstromkabels ermöglicht es, das Gerät komplett auszuschalten. Das Netzstromkabel muss während des Gebrauchs leicht zugänglich sein. Um die Stromversorgung komplett vom Gerät abzuschalten, müssen Sie das Netzstromkabel aus der Stromsteckdose ziehen.

GRUNDLEGENDE VERWENDUNG

1. Schließen Sie das Netzstromkabel an das Gerät und eine Steckdose an, und drücken Sie dann den EIN/AUS-Schalter (26) zum Einschalten des Gerätes. Das Display leuchtet auf. Drücken Sie die Taste ⏻ (14/R1), um den Standby-Modus zu aktivieren. Es ertönt die Ansage „Power Off".

2. Stellen Sie durch wiederholtes Drücken der Taste **MODE** (15/R2) den Wiedergabemodus entsprechend ein: Bluetooth / Aux / Line in / USB.
Hinweis: Der USB- bzw. AUX-Modus wird nur aktiviert, sofern ein USB-Gerät bzw. ein 3,5 mm Audiokabel angeschlossen wurde.

3. Während der Wiedergabe:
- Zum Erhöhen oder Verringern der Lautstärke drehen Sie am Drehknopf **VOL** (13) oder Betätigen Sie die Taste 🔈/🔊 (R9).
- Betätigen Sie die **EQ** (7/R15) Taste, um einen voreingestellten Musik-Equalizer zu wählen: HALL/ SOFT/ FLAT (normal)/ CLAS (classic)/ rOC (rock)/ POP/ JAZZ/ LIVE/ CLUB/ DANC (dance).

SP-3878B IB MUSE 001 REV2 (M-1988 DJ).indd 1
2019/9/20 14:47:15

- Betätigen Sie die Taste ⏯ (17/R12), um die Wiedergabe des Titels vorübergehend anzuhalten. Betätigen Sie die Taste ein weiteres Mal, um mit der Wiedergabe fortzufahren.
- Wenn das Gerät eingeschaltet ist, betätigen Sie die **MUTE** (R7)-Taste, um die Tonausgabe auszuschalten. Betätigen Sie die Taste erneut, um die Tonausgabe wieder zu aktivieren.
- Betätigen Sie ⏭ (18/R11) , um zum nächsten Titel zu springen. Betätigen Sie die Taste ⏮ (16/R10), um zum vorigen Titel zu springen.

Hinweis:
- **REPEAT** (R19): Diese Funktionen sind nur im USB-Modus verfügbar.
- **MEGA BASS** (8/R16): Bei Abspielen eines Audiosignals kann ein separater Bass-Modus ausgewählt werden.
- **TONE** (11/R8): Drücken Sie diese Taste, wenn ein Audiosignal empfangen wird, um Bass oder Treble auszuwählen.

4. Betätigen Sie die Taste **POWER** (26), um das Gerät auszuschalten.
Hinweis: Falls keine Audioquelle abgespielt wird, schaltet das Gerät nach 20 Minuten automatisch in den Bereitschaftsmodus.

WIEDERGABE VON EINEM USB-STICK

Sie können für die Wiedergabe von MP3-Dateien ein USB-Flashgerät (nicht enthalten) an den USB-Port des Geräts anschließen.
1. Schließen Sie ein USB-Gerät an. Das System liest das USB-Gerät und startet automatisch die Musikwiedergabe; im Display erscheint „USB“.
2. Um die Wiedergabe der Musik zu unterbrechen (Pause) drücken Sie die Taste ⏯ (17/R2). Um die Musik wieder normal abzuspielen, drücken Sie noch einmal dieTaste ⏯ (17/R2).
3. Betätigen Sie die Taste ⏭ (18/R11) , um zum nächsten Titel zu springen bzw. die Taste ⏮ (16/R10), um zum vorigen Titel zu springen. Drücken Sie die Taste ◀◀ (19/R14) oder ▶▶ (20/R13) für ein schrittweises Rück- oder Vorspulen innerhalb des Titels.
4. Wählen Sie mit den Zifferntasten den gewünschten Titel aus. Beispiel: Drücken Sie „1“ für Titel 1. Drücken Sie „2“ + „9“, um Titel 29 auszuwählen.
5. Drücken Sie die Taste **REPEAT** (R19), um den aktuellen Titel oder alle Titel wiederholt abzuspielen.

Hinweise:
- Das Gerät aktiviert automatisch den USB-Modus und startet die Wiedergabe, sobald ein USB-Flashgerät angeschlossen wird.
- Dieses Gerät unterstützt folgende Speichergeräte (Quellen): USB-Flashgeräte.
- Unterstütztes Format: MP3 (32kbps-320kbps), WMA, WAV.
- Die Höchstzahl der MP3-Dateien auf einem Speichergerät darf 9999 nicht überschreiten.
- Es sind viele USB-Geräte auf dem Markt erhältlich. Wir garantieren nicht, dass alle Arten von USB-Geräten unterstützt werden. Falls Ihr USB-Gerät nicht unterstützt wird, versuchen Sie es bitte mit einem anderen Modell.

VERWENDUNG DES EINGANGS FÜR ZUSATZGERÄTE

Anschluss an 3,5 mm AUX IN Eingang
1. Schließen Sie Ihr Audiogerät (z. B. ein iPod / iPad / MP3-Player) am AUX-Anschluss an (3.5mm).
2. Drücken Sie die Taste ⏻ (14/R1), um das Gerät einzuschalten. Drücken Sie wiederholt die Taste **MODE** (15/R2), bis im Display „AUX“ erscheint.
3. Starten Sie die Wiedergabe auf dem angeschlossenen Audiogerät.
4. Stellen Sie die Lautstärke auf den gewünschten Lautstärkepegel.
5. Trennen Sie das externe Gerät von der AUX-Buchse, um die Wiedergabe zu beenden.

Anschluss an RCA-Eingänge
1. Schließen Sie ein externes Gerät (z.B. DVD-Player) unter Verwendung eines RCA Audiokabels (nicht enthalten) an die **INPUT L/R** (25) Eingänge an der Rückseite des Geräts an.
2. Drücken Sie die Taste **MODE** (15/R2) wiederholt, um den line in Modus auszuwählen. Im Display erscheint die „LINE“.
3. Starten Sie die Wiedergabe auf dem angeschlossenen Audiogerät.
4. Stellen Sie die Lautstärke auf den gewünschten Lautstärkepegel.
5. Um die Wiedergabe zu beenden, trennen Sie das externe Gerät von den INPUT Eingängen.

USB-LADEGERÄTE

Schließen Sie ein USB-Kabel (nicht enthalten) an Ihr Gerät an, und schließen Sie dann den standardmäßigen USB-Stecker an den USB-Ausgang an der Oberseite des Geräts an.

Hinweis:
- Die maximale Ausgabeleistung des USB-Ausgangs beträgt DC ⎓ 5V, 1,0A. Sie können alle wiederaufladbaren USB-Geräte aufladen, die über eine geringere Ladespannung verfügen, wie z.B. iPod, iPhone, iPad, MP3-Spieler…usw.
- Die Ladefunktion ist im Standby-Modus verfügbar. Die Ladefunktion ist im USB-Modus nicht verfügbar.
- Einige Geräte sind möglicherweise nicht kompatibel.
- Wenn das USB-Ladekabel mit dem Gerät verbunden ist, wird die Musikwiedergabe im Bluetooth-Modus unterbrochen. Drücken Sie ⏯, um die Wiedergabe fortzusetzen.

VERBINDUNGSAUFBAU UND VERKNÜPFUNG (PAIRING)

Der *Bluetooth*®-Markenname und damit verbundene Logos sind Eigentum der Firma Bluetooth SIG, Inc. Jegliche Benutzung dieser Marken durch die Firma New One S.A.S stehen unter Lizenz. Alle anderen Produkt- und Markennamen sind Eigentum der jeweiligen Besitzer.

1. Deaktivieren Sie die Bluetooth-Funktion anderer Geräte, die mit Ihrem Gerät verknüpft waren.
2. Drücken Sie die Taste ⏻ (14/R1), um das Gerät einzuschalten.
3. Drücken Sie die Taste **MODE** (15/R2), bis im Display „bt“ erscheint.
4. Aktivieren Sie die Bluetooth-Funktion auf Ihrem Bluetooth-Gerät, und wählen Sie "M-1988DJ" in der Geräteliste. (Lesen Sie bitte die Bedienungsanleitung des jeweiligen Geräts für detaillierte Bedienungsschritte zum Verbindungsaufbau.) Wenn das Bluetooth-Gerät Sie zur Eingabe eines Schlüssels auffordert, geben Sie bitte "0000" ein. Manche Bluetooth-Geräte erfordern es zudem, dass die Verbindung bestätigt wird. Nach erfolgreichem Verbindungsaufbau ertönt ein Bestätigungssignal.

Tipp: Wenn Sie Ihren Bluetooth-Lautsprecher mit einem anderen Bluetooth-Audio-Gerät verbinden möchten, betätigen Sie die Taste **UNPAIR** (R18), um das Gerät zu trennen. Folgen Sie dann der oben erläuterten Vorgehensweise, um eine neue Verbindung herzustellen.

NEW ONE S.A.S erklärt hiermit, dass dieser MUSE M-1988 DJ den wesentlichen Anforderungen und anderen geltenden Vorgaben der Richtlinie 2014/53/EU entspricht. Die Konformitätserklärung lässt sich unter www.muse-europe.com herunterladen.

Wiedergabe von Audiodateien von Bluetooth-Geräten
Vergewissern Sie sich, dass die Bluetooth-Verbindung zwischen den beiden Geräten aktiv ist.
1. Um die Wiedergabe der Musik zu unterbrechen (Pause), drücken Sie die Taste ⏯ (17/R12). Um die Musik wieder normal abzuspielen, drücken Sie noch einmal dieTaste ⏯ (17/R12).
2. Betätigen Sie die Taste ⏭ (18/R11), um zum nächsten Titel zu springen bzw. die Taste ⏮ (16/R10), um zum vorigen Titel zu springen.

Hinweis: Die Tasten ⏯ (17/R12) und ⏭ (18/R11) / ⏮ (16/R10) funktionieren möglicherweise nicht mit allen Bluetooth Geräten.

MIKROFON ANSCHLIESSEN UND MITSINGEN

1. Singen Sie mit, indem Sie ein Mikrofon an einen der beiden MIC-Eingänge (1 / 2) am Gerät anschließen, Es ertönt die Ansage „Mic. Down“. Wenn Sie das Mikrofon trennen, ertönt die Ansage „Mic. Off“.

Hinweise:
* Drehen Sie den Regler **MIC. VOL** (12) für die direkte Einstellung der gewünschten Lautstärke. Oder drücken Sie zunächst die Taste **M.MENU** (R5) auf der Fernbedienung und stellen Sie dann die Lautstärke mit den Tasten 🔈/🔊 (R9) ein.
* Falls Sie das Mikrofon zu nah an einem Lautsprecher verwenden, kann ein dröhnendes Geräusch (Rückkopplung) verursacht werden. Bewegen Sie das Mikrofon in solch einem Fall vom Lautsprecher weg.

Warnung: Durch Aufprall oder Herunterfallen kann das Mikrofon permanent beschädigt werden. Schwenken Sie das Mikrofon nicht am Kabel haltend umher.

2. **MIC. PRIO**: Drücken Sie die Taste **MIC. PRIO** (10/R6), Es ertönt die Ansage „Mic. firster“. Die Lautstärke des Mikrofons ist während des Gesangs höher als die Lautstärke der Musik. Drücken Sie die Taste erneut, um fortzufahren.

3. **DELAY**: Drücken Sie die Taste **DELAY** (6) zum Einstellen der Sprachverzögerung des Mikrofons.

4. **ECHO**: Stellen Sie mit **ECHO** (5) die Echounterdrückung ein, um die Stimme des Sängers für einen Konzert- bzw. Halleneffekt zu verstärken. Nehmen Sie die Einstellung durch Drücken der Taste **ECHO** (5) und Drehen des Reglers **MIC. VOL** (12) vor.

EINSTELLUNG DER LED-BELEUCHTUNG

1. Drehen Sie die Beleuchtungstaste (23) zur Auswahl des Projektionseffekts der oberen LED-Lampe.

2. Lichtmodus auswählen.
- Falls kein Audiosignal vorhanden ist, blinken die Lichter langsam. Drücken Sie die Taste **LIGHT MODE** (9) oder **LIGHT +/-** (R3) zur Einstellung der Lichtfarbe des Lautsprechers. Es stehen 8 Modi zur Verfügung.
- Falls ein Audiosignal vorhanden ist, blinken die Lichter zum Klang der Musik. Drücken Sie die Taste **LIGHT MODE** (9) oder **LIGHT +/-** (R3) zur Einstellung der Lichtfarbe des Lautsprechers. Es stehen 9 Modi zur Verfügung.

3. Drücken Sie die Taste **BRIGHT ON/ OFF** (R4) zum Einschalten der LED-Lampen.

PARTY-FUNKTION

Sie können unter Verwendung von Audiokabeln (nicht mitgeliefert) mehrere Audiogeräte in einer reihenförmigen Anordnung miteinander verbinden, um einen volleren Sound zu erzeugen und somit eine bessere Atmosphäre zu schaffen. Richten Sie ein Gerät in dieser Anordnung als „Party-Host“ ein, über den Sie die Musik an die anderen Geräte freigeben werden. Die anderen Geräte sind dann sogenannte „Party-Gäste“ und geben die gleiche Musik wie der „Party-Host“ wieder.

Party Chain

TROUBLESHOOTING GUIDE

Erscheinungsbild	Ursache	Behebung
Gerät kann nicht eingeschaltet werden.	Netzstromkabel	Schließen Sie das Netzstromkabel an.
	Der Standby-Modus ist aktiviert.	Drücken Sie die Taste ⏻, um das Gerät einzuschalten.
Kein Ton	Die Lautstärke ist auf das Minimum gestellt.	Stellen Sie die Lautstärke auf das gewünschte Niveau.
	Der Wiedergabemodus ist am angeschlossenen Gerät nicht aktiviert.	Starten Sie die Wiedergabe am angeschlossenen Gerät.
	Die Tonausgabe des angeschlossenen Geräts ist schlecht.	Stellen Sie am angeschlossenen Gerät die Lautstärke entsprechend ein.
Tonverzerrungen	Lautstärke zu hoch	Reduzieren Sie die Lautstärke mit der Taste **VOL-**.
	Lautstärke des angeschlossenen Geräts zu hoch.	Reduzieren Sie am angeschlossenen Gerät die Lautstärke.
Kein Bluetooth-Empfang	Bluetooth-Modus nicht aktiviert.	Versuchen Sie es erneut.

WARNUNGEN
- Das Gerät ist weder spritz- noch tropfwasserdicht. Stellen Sie keine mit Flüssigkeiten gefüllten Gegenstände wie Vasen auf das Gerät.
- Blockieren Sie keine der Belüftungsöffnungen. Installieren Sie das Gerät gemäß den Anleitungen des Herstellers.
- Installieren Sie das Gerät nicht in der Nähe von Feuer, Heizkörpern, Wärmespeichern, Herden oder anderen wärmeerzeugenden Geräten (einschließlich Verstärkern).
- Verlegen Sie Netzkabel so, dass sie insbesondere am Stecker, an Mehrfachsteckdosen und am Geräteausgang nicht durch Treten oder Quetschen beschädigt werden können.
- Verwenden Sie nur vom Hersteller empfohlenes Zubehör.
- Trennen Sie das Gerät während Gewittern oder längeren Zeiten des Nichtgebrauchs vom Netz.
- Steckdosen und Verlängerungskabel dürfen nicht überladen werden; es besteht Brand- und Stromschlaggefahr.
- Wenn Teile ersetzt werden müssen, darf der Servicetechniker nur solche Ersatzteile verwenden, die vom Hersteller empfohlen wurden oder die gleichen Eigenschaften wie das Original aufweisen. Unzulässige Teile können Feuer, Stromschläge oder andere Gefahren verursachen.

TECHNISCHE DATEN

Wechselstrom: AC 110-240V ∿ 50/60 Hz
Bluetooth-Version: V4.2 + EDR
Bluetooth: 2.402-2.48GHz
RF-Ausgangsleistung: -0.887 dBm

Bluetooth Reichweite: bis zu 10 Meter ohne Hindernisse. (Wände und Gegenstände beeinflussen die Reichweite des Geräts)
Reichweite Fernbedienung: Bis zu 5 Meter, +/- 30 Grad im offenen Gelände.

Gestaltung und Ausführung bleiben Änderungen vorbehalten.

SICHERHEITSANWEISUNGEN

CAUTION RISK OF ELECTRIC SHOCK DO NOT OPEN

ACHTUNG! Um Elektroschockgefahr zu vermeiden, dürfen Sie das Gerät nicht auseinander nehmen. Es enthält keine Teile, die der Be¬nutzer selbst reparieren kann. Vertrauen Sie alle Reparaturen einem qualifizierten Techniker an.

Das Blitzsymbol mit einem Pfeil in einen Dreieck weist den Benutzer auf das Anliegen einer „gefährlichen Spannung“ im Inneren des Geräts hin.

Das Ausrufezeichen in einem Dreieck weist den Benutzer auf die wichtigen Anweisungen in der mit dem Gerät gelieferten Dokumentation hin.

WARNUNG: UM BRANDGEFAHR UND ELEKTROSCHOCK ZU VERMEIDEN, DARF DIESES GERΔT WEDER REGEN NOCH FEUCHTIGKEIT AUSGESETZT WERDEN.

Sollten Sie diese Gerät in der Zukunft nicht mehr verwenden, dürfen Sie es nicht in den Hausmüll werfen. Informieren Sie sich über die nächst gelegene Recycling-Sammelstelle. Die lokalen Behörden oder Ihr Händler können Sie ausführlicher informieren (Europäische Richtlinie zu elektrischem und elektronischem Abfall).

NEW ONE S.A.S
10, Rue de la Mission, 25480 Ecole Valentin, France

CE

ES ALTAVOZ BLUETOOTH PARA FIESTAS

DESCRIPCIÓN DEL APARATO

UNIDAD PRINCIPAL
1. Toma **MIC. 1**
2. Toma **MIC. 2**
3. Puerto **USB PLAY / USB CHARGE** (reproducción USB/ Cargador USB)
4. **AUX IN** auxiliar
5. Control de **ECHO**
6. Botón **DELAY**
7. Botón **EQ** (ecualizador)
8. Botón **MEGA BASS**
9. Botón **LIGHT MODE**
10. Botón **MIC. PRIO**
11. Botón **TONE**
12. perilla **MIC. VOL**
13. perilla **VOL**
14. Botón ⏻ (ENCENDIDO/ APAGADO)
15. Botón **MODE**
16. Botón **⏮ / PREV** (salto a la pista anterior)
17. ⏯ reproducción/pausa
18. Botón **⏭ /NEXT** (salto a la pista siguiente)
19. Botón **◀◀ F.R.** (Retroceso rápido)
20. Botón **▶▶ F.F.** (Avance rápido)
21. Pantalla
22. luz de color
23. Manecilla para la iluminación
24. Altavoces
25. Enchufes RCA
26. Conmutador ON/OFF (encendido / apagado)
27. Conexión para el cable de alimentación

Mando a distancia
R1. Botón ⏻ (**STANDBY**)
R2. Botón ◯◯ (**MODE**)
R3. Botón **LIGHT -/+**
R4. Botón **BRIGHT ON/OFF**
R5. Botón **M. MENU**
R6. Botón **M. PRIO.**
R7. Botón **MUTE**
R8. Botón **TONE**
R9. Botón 🔈/🔊 (**Volume -/+**)
R10. Botón ⏮
R11. Botón ⏭
R12. Botón ⏯
R13. Botón ▶▶
R14. Botón ◀◀
R15. Botón **EQ**
R16. Botón **M.BASS**
R17. Botones numéricos para introducir cifras
R18. Botón **UNPAIR**
R19. Botón **REPEAT**

Instalación de las pilas (Mando a distancia):
1. Retire la tapa del compartimento para pilas aplicando presión con el dedo pulgar en el área indicada en la tapa, después levante esta y sáquela hacia fuera.
2. Antes de introducir las pilas, observe las polaridades (+ y -) de las pilas. Asociándolas con el diagrama mostrado en el interior del compartimento, introduzca 2 pilas AAA de 1,5V, R3/UM4/ en su interior.
3. Cierre el compartimento de las pilas.

Antes de tirar las pilas, consulte a su proveedor: puede entregárselas para reciclarlas.

Notas sobre baterías:
- No recargue las baterías, ni les aplique calor, ni las desmonte.
- No exponga las baterías al calor, como el sol, fuego o similares.
- ¡No tire las baterías en el fuego!
- Respete la normativa ambiental durante la fase de eliminación de las baterías.
- Si no va a utilizar el mando a distancia durante un período de tiempo prolongado, retire las pilas para evitar que se produzcan daños causados por la corrosión debida a una pérdida de líquido.

ATENCIÓN:
Riesgo de explosión si las pilas no se introducen correctamente. Cambie las pilas únicamente por otras del mismo tipo o uno equivalente.

ACCESORIOS:

Mando a distancia x 1
Cable de alimentación x1
Micrófono por cable x 1
Almohadillas de silicona x 2
Ruedas x 2

Pegue las 2 almohadillas de silicona y monte las 2 ruedas en la parte inferior de la unidad tanto para la unidad.

Atención:
- Conecte el cable de alimentación a una toma de corriente.
- El cable de alimentación que se suministra ha sido diseñado para utilizarse únicamente con este aparato. No lo utilice con ningún otro aparato.
- Cuando no vaya a utilizar el aparato durante un período de tiempo prolongado, desenchufe el cable de alimentación de la toma de corriente.
- Asegúrese de que la toma de corriente está cerca del aparato. En caso de fallo en el funcionamiento del aparato, desenchufe inmediatamente el cable de alimentación de la toma de corriente.
- Mientras el cable de alimentación esté enchufado, aunque el aparato esté apagado, seguirá siendo parcialmente alimentado por la toma de corriente.
- El cable de alimentación se utiliza para enchufar y desenchufar el aparato. El acceso al mismo debe permanecer despejado en todo momento. Para cortar por completo la alimentación del aparato, ha de desenchufar el cable de alimentación de la toma de corriente.

FUNCIONAMIENTO BÁSICO

1. Conecte el cable de alimentación de corriente a la unidad y a la toma de pared, después pulse el interruptor **POWER** (26) para encender la unidad. El display se iluminará. Pulse el botón ⏻ (14/R1) para entrar en el modo de espera, Escuchará un aviso que dice " Power Off ".

2. Pulse el botón **MODE** (15/R2) repetidamente para seleccionar la fuente de reproducción que desee: Bluetooth / Aux / Line in / USB.
Nota: Solo al conectar un dispositivo USB o un cable de audio de 3,5 mm podrá cambiar al modo USB o AUX.

3. Durante la reproducción:
- Para subir o bajar el volumen, pulse el botón 🔈/🔊 (R9) o gire el **VOL** (13) hacia la derecha o hacia la izquierda.
- Pulse el botón **EQ** (7/R15) de forma repetida para seleccionar los diferentes modos: FLAT (normal)/ CLAS (classic)/ rOC (rock)/ POP/ JAZZ/ LIVE/ CLUB/ DANC (dance)/ HALL/ SOFT.
- Durante la reproducción, pulse el botón ⏯ (17/R12) para interrumpirla momentáneamente. Vuelva a pulsar el botón ⏯ (17/R12) para reanudar la reproducción.
- Pulse el botón **MUTE** (R7) para suprimir el sonido de forma temporal. Vuelva a pulsar este botón para restablecer el sonido.
- Pulse el botón ⏭ (18/R11) para saltar adelante a la siguiente pista y ⏮ (16/R10) para saltar atrás a la pista anterior.

Nota:
- **REPEAT** (R19) funciones solo funcionan en el modo USB.
- **MEGA BASS** (8/R16): Es un modo separado de graves que puede seleccionarse cuando haya señal de audio.
- **TONE** (11/R8): Cuando haya señal de audio, pulse este botón para seleccionar agudos o graves.

4. Para apagarlo, utilice el interruptor **POWER** (26).
Nota: Si no se reproduce ninguna fuente en el modo AUX, la unidad pasará al modo en espera automáticamente tras 20 minutos.

REPRODUCCIÓN DE UN DISPOSITIVO USB

Podrá conectar una unidad de memoria flash USB (no incluida) al puerto USB de la unidad para reproducir archivos MP3.
1. Conecte un dispositivo USB, la unidad leerá el dispositivo USB y reproducirá la música automáticamente al mismo tiempo que “USB” será mostrado en pantalla.
2. Durante la reproducción, pulse el botón ⏯ (17/R12) para interrumpirla momentáneamente. Vuelva a pulsar el botón ⏯ (17/R12) para reanudar la reproducción.
3. Pulse el botón ⏭ (18/R11) para saltar adelante a la siguiente pista y ⏮ (16/R10) para saltar atrás a la pista anterior. Pulse el botón ◀◀ (19/R14) o ▶▶ (20/R13) para avanzar/retroceder en la búsqueda.
4. Use los botones numéricos para seleccionar la pista que desee. Por ej: si pulsa “1”, será la pista 1. Si pulsa “2”+”9” será la pista 29.
5. Pulse el botón **REPEAT** (R19) para seleccionar la repetición de la pista actual o de todas las pistas.

Nota:
- Cuando la memoria USB se conecta, la unidad cambiará automáticamente al modo USB y empezará a reproducirse.
- La unidad es compatible con los siguientes dispositivos de memoria (fuente): unidad de memoria flash USB
- Formato aceptado: MP3 (32kbps-320kbps), WMA, WAV.
- Se recomienda que el número total de archivos MP3 en el dispositivo de memoria no supere los 9999.
- Existen diferentes modelos de dispositivos USB. No podemos garantizar la compatibilidad del aparato con todos los tipos de dispositivos USB. Por ello, si su dispositivo USB no es compatible, inténtelo con otro.

OÍR UNA FUENTE AUXILIAR

A la toma AUX IN de 3,5mm AUX IN
1. Conecte su fuente auxiliar (p. ej. reproductor iPod / iPad/ MP3) a la entrada AUX (3.5mm).
2. Pulse ⏻ (14/R1) para encender la unidad. Pulse el botón **MODE** (15/R2) repetidamente hasta que “AUX” aparezca en el display.
3. Empiece la reproducción de su fuente auxiliar.
4. Ajuste el volumen al nivel deseado.
5. Para detener la reproducción, desconecte su fuente auxiliar de la toma AUX.

A las tomas RCA
1. Conecte su fuente auxiliar (un reproductor de DVD, por ejemplo) a las tomas **INPUT L/R** (25) de la parte posterior de la unidad con un cable de audio RCA (cable no incluido).
2. Pulse el botón **MODE** (15/R2) repetidamente para seleccionar el modo line in. El display mostrará “LINE”.
3. Empiece la reproducción de su fuente auxiliar.
4. Ajuste el volumen al nivel deseado.
5. Para detener la reproducción, desconecte su fuente de audio auxiliar de las tomas INPUT.

CARGADOR USB

Conecte su dispositivo a un cable USB (no incluido) y la clavija USB estándar al puerto de carga USB de la parte superior de la unidad.

Nota:
- La salida máxima del puerto de carga USB es DC ⎓ 5V, 1.0A. Podrá cargar cualquier dispositivo USB recargable con una corriente inferior a la indicada, como un iPod, iPhone, iPad, reproductor MP3, etc.
- La función de carga estará disponible en el modo en espera. La función de carga no estará disponible en el modo en USB.
- Algunos dispositivos podrían ser incompatibles.
- Cuando el cable de carga USB se conecta a la unidad, la reproducción de música en modo Bluetooth se suspenderá. Presione ⏯ para continuar la reproducción.

COUPLAGE ET CONNEXION

Los logos y nombres *Bluetooth*® son marcas registradas que pertenecen a Bluetooth SIG, Inc. y cualquier uso de dichas marcas por parte de New One S.A.S tiene sus respectivas licencias. Otras marcas comerciales y registradas son propiedad de sus respectivos propietarios.

1. Apague la función del Bluetooth de otros dispositivos que estuvieran asociados a su aparato.
2. Pulse ⏻ (14/R1) para encender la unidad.
3. Pulse el botón **MODE** (15/R2) hasta que “bt” aparezca en el display.
4. En el dispositivo Bluetooth, habilite Bluetooth y seleccione “M-1988DJ” de la lista de dispositivos. (Para obtener el detalle de operaciones para conectarse, consulte el manual de usuario del dispositivo). Si el dispositivo Bluetoothle solicita una contraseña de acceso, utilice“0000”. Algunos dispositivos Bluetooth le indicarán que acepte la conexión. Si las unidades está emparejadas correctamente, oirá un sonido de confirmación.

Sugerencia: si desea conectar su altavoz Bluetooth a otro dispositivo de audio Bluetooth, pulsado el botón **UNPAIR** (R18) para desconectar el dispositivo, y a continuación, siga los pasos de más abajo para establecer una nueva conexión.

Por la presente, NEW ONE S.A.S declara que el MUSE M-1988 DJ cumple con los requerimientos esenciales y otras provisiones aplicables de la Directiva 2014/53/EU. La declaración de conformidad podrá consultarse en www.muse-europe.com

Reproducir archivos de audio desde dispositivos Bluetooth
Asegúrese de que la conexión Bluetooth entre el aparato y el dispositivo está activada.
1. Durante la reproducción, pulse el botón ⏯ (17/R12) para interrumpirla momentáneamente. Vuelva a pulsar el botón ⏯ (17/R12) para reanudar la reproducción.
2. Pulse el botón ⏭ (18/R11) para saltar adelante a la siguiente pista y ⏮ (16/R10) para saltar atrás a la pista anterior. Pulse y sostenga ⏭ (18/R11) or ⏮ (16/R10) para buscar rápidamente en una pista.

Nota: Los botones ⏯ (17/R12) y ⏭ (18/R11) / ⏮ (16/R10) podrían no funcionar con algunos de los reproductores de su fuente Bluetooth.

PARA CANTAR POR LA TOMA MIC

1. Cante a coro con la música conectando el micrófono que se incluyeen una de las tomas MIC (1/2) de la unidad, escuchará un aviso que dice "Mic. down". Cuando desconecte el micrófono de la conexión, escuchará un aviso que dice "Mic. off".

Notas:
* Gire el **MIC. VOL** (12) directamente para ajustar el volumen según sus preferencias. O pulse el botón **M.MENU** (R5) en el mando a distancia primero, después ajústelo pulsando el botón 🔈/🔊 (R9).
* Si colocara el micrófono cerca del altavoz, podría darse un efecto de eco (retroalimentación acústica). de ser así, aleje el micrófono del altavoz.

Advertencia: Si golpea o deja caer el micrófono podría dañarlo permanentemente. Resista la tentación de darle vueltas al micrófono por el cable.

2. **MIC. PRIO**: Pulse el botón **MIC. PRIO** (10/R6), escuchará un aviso que dice "Mic. firster". Hará que el volumen del micrófono sea mayor que el volumen de la música mientras canta. Pulse de nuevo el botón para continuar.

3. **DELAY**: pulse el botón **DELAY** (6) para ajustar el tiempo de demora de la voz del micrófono.

4. **ECHO**: Ajuste el control **ECHO** (5) para realzar la voz del cantante para un efecto de sala de conciertos. Pulse el botón **ECHO** (5) y gire la manecilla **MIC. VOL** (12) para ajustarlo.

AJUSTAR LA ILUMINACIÓN LED

1. Gire la manecilla para la iluminación (23) para seleccionar el efecto de proyección de iluminación LED superior

2. Seleccione los Modos de iluminación
- Si no hay señal de audio, las luces parpadearán lentamente. Pulse el botón **LIGHT MODE** (9) O **LIGHT +/-** (R3) para ajustar el color de la iluminación del altavoz, dispondrá de 8 tipos de modos seleccionables.
- Con señal de audio, las luces parpadearán junto con la música. Pulse el botón **LIGHT MODE** (9) O **LIGHT +/-** (R3) para ajustar el color de la iluminación del altavoz, dispondrá de 9 tipos de modos de iluminación seleccionables.

3. Pulse el botón **BRIGHT ON/ OFF** (R4) para encender / apagar la iluminación LED.

FUNCIÓN CADENA DE FIESTA

Podrá conectar múltiples dispositivos de audio utilizando los cables de audio (no incluidos) en cadena para crear un ambiente de fiesta más interesante y obtener una mayor potencia de sonido. Active una unidad en la cadena para que sea el “Anfitrión de la fiesta” y comparta la música. Las otras unidades pasarán a ser “Invitados de la fiesta” y reproducirán la misma música que el “Anfitrión de la fiesta”.

Party Chain

GUÍA DE RESOLUCIÓN DE PROBLEMAS

SÍNTOMA	CAUSA	SOLUCIÓN
No enciende.	Cable de alimentación de corriente no conectado.	Conecte el cable de alimentación de corriente correctamente.
	La unidad se encuentra en modo en espera.	Pulse ⏻ para encender la unidad.
Sin sonido.	Volumen al mínimo.	Ajuste el volumen al nivel deseado.
	El dispositivo conectado no se encuentra en el modo reproducción.	Reproduzca la música en el dispositivo conectado.
	El audio del dispositivo conectado es débil.	Ajuste el volumen del dispositivo conectado.
Distorsión de audio	Volumen demasiado alto.	Reduzca el volumen pulsando **VOL-**.
	Volumen del dispositivo conectado demasiado alto.	Reduzca el volumen del dispositivo conectado.
Fallo en la recepción de Bluetooth	No se encuentra en el modo Bluetooth.	Intente de nuevo la conexión.

Advertencia
- El aparato no debe quedar expuesto a salpicaduras ni goteos. Y no coloque encima del aparato objetos que haya llenado con líquidos, como por ejemplo vasos.
- No bloquee las aberturas de ventilación. Instale según las instrucciones del fabricante.
- No instale cerca de fuentes de calor, como radiadores, fuego, estufas, fuegos de cocina u otros aparatos (incluyendo amplificadores) que produzcan calor.
- Evite pisar o pellizcar el cable de alimentación, especialmente en la zona del enchufe, toma de corriente y el punto en el que sale del aparato.
- Utilice únicamente accesorios especificados por el fabricante.
- Desenchufe este aparato durante las tormentas o cuando no lo use por un periodo prolongado.
- No sobrecargue las tomas de pared ni cables extensores. De hacerlo, esto supondría un riesgo de incendio o descarga eléctrica.
- Cuando sea precisa la sustitución de alguna de las partes, asegúrese de que el agente de servicio utiliza repuestos especificados por el fabricante o aquellos con unas características iguales a las partes originales. La sustitución no autorizada de las partes podría provocar un incendio, descarga eléctrica u otros peligros.

ESPECIFICACIONES

Requisitos de alimentación: AC 110-240V ∿ 50/60 Hz
Versión Bluetooth: V4.2 + EDR
Bluetooth: 2.402-2.48GHz
Salida de corriente RF: -0.887 dBm

Alcance operativo del Bluetooth: Hasta 10 metros en espacios abiertos (las paredes u otras estructuras podrían afectar al alcance).
Alcance operativo del mando a distancia: Hasta 5 metros, +/- 30 grados.

Las especificaciones están sujetas a cambios sin previo aviso.

MEDIDAS DE SEGURIDAD

CAUTION RISK OF ELECTRIC SHOCK DO NOT OPEN

ATENCIÓN: Para reducir el riesgo de descarga eléctrica, no desmonte el aparato. En su interior no existe ninguna pieza que pueda ser reparada por el usuario. Cualquier servicio de mantenimiento y reparación debe confiarse a personal técnico cualificado.

El símbolo del rayo con una flecha dentro de un triángulo equilátero advierte al usuario de la presencia de voltaje peligroso no aislado en el interior del producto.

El punto de exclamación dentro de un triángulo equilátero es un símbolo que alerta al usuario sobre la existencia de importantes instrucciones que se incluyen con el producto.

ADVERTENCIA: Para reducir el riesgo de incendio o de descarga eléctrica, no exponga este aparato a la lluvia o la humedad.

Si en el futuro desea deshacerse de este producto, recuerde que los productos eléctricos no se deben tirar junto a la basura doméstica. Deposítelo en centros de reciclaje adecuados. Consulte a las autoridades locales o a su proveedor a este respecto. (Directiva sobre Residuos de Aparatos Eléctricos y Electrónicos).

NEW ONE S.A.S
10, Rue de la Mission, 25480 Ecole Valentin, France

CE

IT ALTOPARLANTE BLUETOOTH PER FESTE

DESCRIZIONE DEL PRODOTTO

UNITÀ PRINCIPALE
1. Presa **MIC. 1**
2. Presa **MIC. 2**
3. Porta **USB PLAY / USB CHARGE** (Riproduzione/ Caricabatteria USB)
4. Presa **AUX**
5. Tasto **ECHO** (riverbero)
6. Tasto **DELAY**
7. Tasto **EQ** (equalizzatore)
8. Tasto **MEGA BASS**
9. Tasto **LIGHT MODE**
10. Tasto **MIC. PRIO**
11. Tasto **TONE**
12. Pomello **MIC. VOL**
13. Pomello **VOL**
14. Tasto **STANDBY** ⏻
15. Tasto **MODE**
16. Tasto **⏮ / PREV** (salto al brano precedente)
17. ⏯ Riproduzione / pausa
18. Tasto **⏭ /NEXT** (salto al brano successivo)
19. Tasto **◀◀ F.R.** (Avvolgimento Veloce)
20. Tasto **▶▶ F.F.** (Avanzamento Veloce)
21. Display
22. luce colorata
23. Manopola luce
24. Altoparlanti
25. Prese RCA
26. Interruttore di accensione/spegnimento
27. Presa cavo di alimentazione

Telecomando
R1. Tasto ⏻ (**STANDBY**)
R2. Tasto ◯◯ (**MODE**)
R3. Tasto **LIGHT -/+**
R4. Tasto **BRIGHT ON/ OFF**
R5. Tasto **M.MENU**
R6. Tasto **M.PRIO**
R7. Tasto **MUTE**
R8. Tasto **TONE**
R9. 🔈/🔊 (**Volume -/+**)
R10. Tasto ⏮
R11. Tasto ⏭
R12. Tasto ⏯
R13. Tasto ▶▶
R14. Tasto ◀◀
R15. Tasto **EQ**
R16. Tasto **M. BASS**
R17. Tasti numerati
R18. Tasto **UNPAIR**
R19. Tasto **REPEAT**

Utilizzo delle batterie (Telecomando)
1. Rimuovete lo sportellino del vano batterie premendo l’area indicata sullo sportellino con il pollice, quindi sollevatelo.
2. Prima di inserire le batterie controllate i poli delle batterie (+ e -), quindi fateli combaciare con le indicazioni di polarità sul vano batterie. Inserite nel vano batterie 2 batterie 1.5V, R3/UM4/“AAA”.
3. Richiudete il coperchio del vano batterie.

Prima di gettare le batterie, rivolgetevi al rivenditore di fiducia qualora metta a disposizione un servizio di raccolta e riciclaggio delle batterie.

Note sulle batterie
- Non ricaricare mai le batterie, non esporle al calore e non smontarle.
- Le batterie non devono essere esposte a fonti di calore eccessivo, quali la luce del sole, il fuoco o simili.
- Non gettare le batterie nel fuoco!
- Prestare attenzione agli aspetti legati alla tutela dell’ambiente quando si smaltisce la batteria.
- In caso di un prolungato periodo di non utilizzo del telecomando, togliete le pile al fine di evitare danni dovuti alla fuoriuscita di liquido dalle pile.

Attenzione: rischio di esplosione se le pile non sono inserite correttamente. Utilizzate solamente pile identiche o di tipo equivalente.

ACCESSORI

Telecomando x 1
Cavo di alimentazione di rete x1
Microfono cablato x 1
Cuscinetto in Silicone x 2
Rotelle x 2

Attacca i due cuscinetti in silicone e monta le due rotelle sia sulla base dell’apparecchio.

Attenzione:
- Collegare il cavo di alimentazione di rete ad una presa di corrente.
- L’cavo di alimentazione di rete fornito in dotazione è destinato esclusivamente all’uso con il presente apparecchio. Non utilizzatelo dunque con altri apparecchi.
- In caso di un prolungato periodo di non utilizzo, scollegate l’cavo di alimentazione di rete dalla presa a muro.
- Fate in modo che la presa di rete sia vicina e che resti facilmente accessibile. In caso di malfunzionamento, scollegate immediatamente la spina di alimentazione dalla presa di rete.
- Quando l’cavo di alimentazione di rete è collegato, l’apparecchio non è del tutto fuori tensione, anche se spento.
- L’cavo di alimentazione di rete permette di scollegare l’apparecchio. Deve pertanto restare facilmente accessibile durante l’uso. Per mettere del tutto l’apparecchio fuori tensione, scollegatelo dall’alimentazione di rete.

FUNZIONAMENTO DI BASE

1. Collegate l'cavo di alimentazione di rete all'apparecchio e a una presa a muro, quindi accendete l'apparecchio scorrendo l'interruttore di accensione (26), Il display si illumina. Premete il tasto ⏻ (14/R1) per accedere alla modalità di standby. L'unità emette il segnale vocale “Power Off”.

2. Premete più volte il tasto **MODE** (15/R2) per selezionare l’origine di riproduzione desiderata: Bluetooth / Aux / Line in / USB.
Nota: Inserire solo dispositivi USB o spine audio da 3,5mm per passare alla modalità USB o AUX.

3. Durante la riproduzione:
- Regolate il **VOL** (13) o 🔈/🔊 (R9) sul livello desiderato.
- Premete ripetutamente il tasto **EQ** (7/R15) per selezionare le diverse modalità: FLAT (normal)/ CLAS (classic)/ rOC (rock)/ POP/ JAZZ/ LIVE/ CLUB/ DANC (dance)/ HALL/ SOFT.
- Durante la riproduzione premete il tasto ⏯ (17/R12) per mettere la riproduzione in pausa. Premete di nuovo il tasto ⏯ (17/R12) per riprendere la riproduzione.
- Premete il tasto **MUTE** (R7) per interrompere temporaneamente l'audio. Premete di nuovo questo tasto per ripristinare l'audio.
- Premete il tasto ⏭ (18/R11) per passare al brano successivo, e il tasto ⏮ (16/R10) per quello precedente.

Nota:
- **REPEAT** (R19) funzioni disponibili in modalità USB.
- **MEGA BASS** (8/R16): Modalità basso separato selezionabile in presenza di segnale audio.
- **TONE** (11/R8): In presenza di segnale, premere questo tasto per selezionare i suoni acuti o bassi.

4. Per arrestare la riproduzione, scorrete l’interruttore di accensione **POWER** (26).
N.B.: se da apparecchio accesa non viene eseguita alcuna operazione, l’apparecchio si spegne in automatico dopo circa 20 minuti.

RIPRODUZIONE DI UNA PERIFERICA USB

Per riprodurre file MP3, è possibile collegare un'unità Flash USB (non inclusa) alla porta USB sull'apparecchio.
1. Inserire il dispositivo USB, e l’apparecchio leggerà e riprodurrà automaticamente la musica in esso contenuta, e sul quadrante si leggerà “USB”.
2. Durante la riproduzione premete il tasto ⏯ (17/R12) per mettere la riproduzione in pausa. Premete di nuovo il tasto ⏯ (17/R12) per riprendere la riproduzione.
3. Premere il tasto ⏭ (18/R11) per passare al brano successivo, e il tasto ⏮ (16/R10) per quello precedente. Premere uno dei tasti ◀◀ (19/R14) o ▶▶ (20/R13) per la ricerca veloce in avanti o all’indietro.
4. Utilizzare i tasti numerici per selezionare la traccia desiderata. Ad esempio, premendo “1” si accede alla traccia 1, premendo “2”+“9” si accede alla 29.
5. Premere **REPEAT** (R19) per selezionare la ripetizione del brano corrente o di tutti i brani.

Nota:
- Collegando un dispositivo USB, l'unità passerà automaticamente alla modalità USB e avvierà la riproduzione dei brani.
- L’apparecchio è compatibile con i seguenti dispositivi di archiviazione (Source): unità USB Flash.
- Formato supportato: MP3 (32 kb/s-320 kb/s), WMA, WAV.
- I dispositivi di archiviazione non devono contenere più di 9999 file MP3.
- Esistono vari modelli di periferiche USB. Non possiamo garantire che l’apparecchio supporti tutti questi modelli. Se una periferica USB non è supportata, provate con un’altra.

COLLEGAMENTO SORGENTE AUSILIARIA

Collegamento al jack AUX IN da 3,5 mm
1. Collegare la fonte ausiliaria (ad es. un lettore iPod, iPad, mp3) alla presa **AUX IN** (3.5mm).
2. Premere il tasto ⏻ (14/R1) per accendere l’apparecchio. Premere più volte il tasto **MODE** (15/R2) fino a quando la dicitura “AUX” non viene visualizzata sul display.
3. Avviare la riproduzione dalla fonte ausiliaria.
4. Regolare il volume sul livello desiderato.
5. Per arrestare la riproduzione, scollegare la fonte ausiliaria dal jack AUX.

Collegamento ai jack RCA LINE IN
1. Collegare la sorgente ausiliaria (ad es. lettore DVD) ai jack **INPUT L/R** (25) sul retro dell'apparecchio utilizzando un cavo audio RCA (non incluso).
2. Per selezionare la modalità line in premere più volte il tasto **MODE** (15/R2). Sul display viene visualizzata la dicitura “LINE”.
3. Avviare la riproduzione dalla fonte ausiliaria.
4. Regolare il volume sul livello desiderato.
5. Per arrestare la riproduzione, scollegare la sorgente ausiliaria dai jack INPUT.

CARICABATTERIA USB

Collegare il proprio dispositivo con un cavo USB (non incluso) e inserire la spina USB standard nella porta USB posta sul lato superiore dell’apparecchio.

Nota:
- L’uscita massima della porta USB per la ricarica è DC ⎓ 5V, 1,0A. È possibile ricaricare un qualsiasi dispositivo USB compatibile con tale carica elettrica, come iPod, iPhone, iPad, MP3 player…ecc.
- La funzione di ricarica non è disponibile con l’apparecchio in standby.
- Alcuni dispositivi potrebbe non essere compatibili.
- La riproduzione dei brani via Bluetooth si interromperà quando si collega il cavo di ricarica USB all'unità. Premere ⏯ per riprendere l'ascolto.

BLUETOOTH ACCOPPIAMENTO E COLLEGAMENTO

Il marchio denominativo *Bluetooth*® e i relativi loghi sono marchi registrati di Bluetooth SIG, Inc., utilizzati da New One S.A.S su licenza. Altri marchi e nomi commerciali sono di proprietà dei rispettivi titolari.

1. Disattivare la funzionalità Bluetooth degli altri dispositivi accoppiati all’apparecchio.
2. Premere il tasto ⏻ (14/R1) per accendere l’apparecchio.
3. Premere il tasto **MODE** (15/R2) fino a quando la dicitura “bt” non viene visualizzata sul display.
4. Attivare la funzione Bluetooth sul proprio dispositivo Bluetooth e selezionare “ M-1988DJ ” dall’elenco dei dispositivi rilevati (consultare il manuale di istruzioni del dispositivo per informazioni dettagliate su come connettere il dispositivo). Se il dispositivo Bluetooth richiede la digitazione di una password, inserire “0000”. Alcuni dispositivi Bluetooth richiedono di accettare la connessione. Se dispositivo e unità sono stati associati correttamente, l'apparecchio emette un segnale acustico.

Nota: se si desidera connettere l’altoparlante Bluetooth a un altro dispositivo Bluetooth, Premere il tasto **UNPAIR** (R18) per scollegare il dispositivo, quindi seguire la procedura per stabilire una nuova connessione.

Con la presente, NEW ONE S.A.S dichiara che MUSE M-1988 DJ T è conforme ai requisiti essenziali e alle altre disposizioni fondamentali della direttiva 2014/53/EU. La dichiarazione di conformità è consultabile all'indirizzo www.muse-europe.com

Riproduzione file audio da dispositivo Bluetooth
Assicurarsi che la connessione Bluetooth tra l’apparecchio e il dispositivo sia attiva.
1. Durante la riproduzione premete il tasto ⏯ (17/R12) per mettere la riproduzione in pausa. Premete di nuovo il tasto ⏯ (17/R12) per riprendere la riproduzione.
2. Premere il tasto ⏭ (18/R11) per passare al brano successivo, e il tasto ⏮ (16/R10) per quello precedente.

Nota: i tasti ⏯ (17/R12) e ⏭ (18/R11) / ⏮ (16/R10) potrebbero non funzionare con alcuni lettori in modalità Bluetooth.

AMPLIFICAZIONE DEL MICROFONO

1. Per amplificare il microfono e cantare mentre si suona, collegare il microfono fornito a una delle due prese MIC (1/2) sull'apparecchio, l'unità emette il segnale vocale “Mic. down”. Quando si stacca la spina del microfono, l'unità emette il segnale vocale “Mic. off”.

Note:
* Ruotare **MIC. VOL** (12) per regolare direttamente il volume al livello desiderato. O premere il tasto **M.MENU** (R5) del telecomando, quindi regolare il volume premendo 🔈/🔊 (R9).
* L’avvicinamento del microfono alla cassa può causare feedback acustico (effetto Larsen). In tal caso, allontanare il microfono dalla cassa.

Attenzione: picchiettare sul microfono o sottoporre il microfono a cadute può causarne il danneggiamento. Non far oscillare il microfono afferrandolo dal cavo.

2. **MIC. PRIO**: Premete il tasto **MIC. PRIO** (10/R6), l'unità emette il segnale vocale “Mic. Firster”. Ciò renderà il volume del microfono più alto del volume della musica mentre si canta. Premere nuovamente lo stesso tasto per riprendere.

3. **DELAY**: Premere il tasto **DELAY** (6) per regolare il ritardo della voce nel microfono.

4. **ECHO**: Utilizzare il pomello **ECHO** (5) per regolare il suono del microfono e donare alla voce un effetto auditorium. Premere il tasto **ECHO** (5), e ruotare la manopola **MIC. VOL** (12) per regolarlo.

REGOLAZIONE DELLE LUCI LED

1. Ruotare la manopola della luce (23) per selezionare l’effetto di proiezione della luce LED superiore.

2. Seleziona le Modalità Luci
- In assenza di segnale, la luce lampeggerà lentamente. Premere il tasto **LIGHT MODE** (9) o **LIGHT +/-** (R3) per regolare il colore delle luci dell’altoparlante, scegliendo tra 8 diverse modalità.
- Con segnale audio, le luci lampeggeranno insieme al ritmo della musica. Premere il tasto **LIGHT MODE** (9) o **LIGHT +/-** (R3) per regolare il colore delle luci dell’altoparlante, scegliendo tra 9 diverse modalità.

3. Premere il tasto **BRIGHT ON/ OFF** (R4) per accendere o spegnere le luci LED.

FUNZIONI PER FESTE

Si possono connettere molteplici fonti audio con gli appositi cavi (non inclusi) in serie per creare un’ambiente festiva più interessante e produrre un maggiore volume audio. Assegnare un’unità alla funzione “Party Host” e condividere la musica. Le altre unità diverranno “Party Guest” e riprodurranno la stessa musica del “Party Host”.

Party Chain

GUIDA ALLA SOLUZIONE DEI PROBLEMI

SINTOMO	CAUSA	SOLUZIONE
Alimentazione assente.	L'cavo di alimentazione di rete non è ben collegato.	Collegare correttamente l'cavo di alimentazione di rete.
	L’apparecchio è in standby.	Premete il tasto ⏻ per accendere l’apparecchio.
Audio assente.	Volume al minimo.	Regolare il volume sul livello desiderato.
	Il dispositivo connesso non è in modalità di riproduzione.	Avviare la riproduzione sul dispositivo.
	L’audio in uscita dal dispositivo connesso è debole.	Regolare il volume sul dispositivo.
Audio distorto	Il volume è troppo alto.	Ridurre il volume usando il tasto **VOL-**.
	Il volume sul dispositivo collegato è troppo alto.	Ridurre il volume sul dispositivo collegato.
Ricezione Bluetooth assente	Il dispositivo non è in modalità Bluetooth.	Ripetere il processo di associazione.

AVVERTENZE
- Non esporre l’apparecchio a schizzi e sgocciolii, e non porre su di esso oggetti contenenti liquidi, quali vasi e simili.
- Non ostruire i fori di ventilazione. Collocare l’apparecchio secondo le istruzioni del produttore.
- Collocare l’apparecchio al riparo da fonti di fuoco, calre, come radiatori, diffusori di aria calda, fornelli o altri apparecchi (inclusi amplificatori) che producono calore.
- Non calpestare o strappare il cavo di alimentazione, soprattutto in corrispondenza della presa e dell’uscita dall’apparecchio.
- Utilizzare solo attacchi e accessori specificati dal produttore.
- Scollegare l’apparecchio dalla presa durante i temporali o quando non è utilizzato per un lungo periodo di tempo.
- Non sovraccaricare le prese a muro e le prolunghe, ciò potrebbe causare incendi o shock elettrici.
- In caso di sostituzione di parti, assicurarsi che i pezzi utilizzati dal tecnico siano quelli specificati dal produttore o abbiano le stesse caratteristiche degli originali. Sostituzioni fatte con pezzi non conformi possono causare incendi, shock elettrici o altri pericoli.

SPECIFICHE TECNICHE

Alimentazione: AC 110-240V ∿ 50/60 Hz
Versione del Bluetooth: V4.2 + EDR
Bluetooth: 2.402-2.48GHz
Potenza RF irradiata: -0.887 dBm

Raggio d’azione: Fino a 10 metri in un luogo aperto (muri e strutture possono influire sulla portata del dispositivo)
Distanza di lavoro: Fino a 5 metri, +/- 30 gradi

Il modello e le caratteristiche tecniche possono subire variazioni senza preavviso.

AVVERTENZE DI SICUREZZA

CAUTION RISK OF ELECTRIC SHOCK DO NOT OPEN

ATTENZIONE: Per ridurre il rischio di scossa elettrica, non smontate l’apparecchio. All'interno non ci sono parti su cui l'utente può effettuare operazioni di manutenzione. Per ogni riparazione rivolgetevi esclusivamente a tecnici qualificati.

Il simbolo del fulmine con una freccia all’estremità all’interno di un triangolo avverte l’utente della presenza di una “tensione pericolosa” nell’apparecchio.

Il punto esclamativo all’interno di un triangolo avverte l’utente della presenza di istruzioni importanti nel manuale fornito insieme all’apparecchio.

AVVERTENZA: PER EVITARE IL RISCHIO DI INCENDIO O SCOSSA ELETTRICA, NON ESPONETE L’APPARECCHIO ALLA PIOGGIA O ALL’UMIDITÀ.

Quando vorrete disfarvi dell’apparecchio, ricordate che le apparecchiature elettriche non vanno smaltite insieme ai rifiuti domestici. Informatevi per conoscere il centro di raccolta più vicino. Rivolgetevi alle autorità locali o al vostro rivenditore per ottenere ulteriori informazioni (direttiva sui rifiuti di apparecchiature elettriche ed elettroniche).

NEW ONE S.A.S
10, Rue de la Mission, 25480 Ecole Valentin, France

CE

NL PARTY BLUETOOTH-LUIDSPREKER

BESCHRIJVING VAN HET TOESTEL

HOOFDAPPARAAT
1. **MIC. 1** INGANG
2. **MIC. 2** INGANG
3. **USB PLAY / USB CHARGE** Poort (weergave / oplader)
4. **AUX IN** INGANG
5. **ECHO** regelknop
6. **DELAY** regelknop
7. **EQ** -toets (equalizer)
8. **MEGA BASS** regelknop
9. **LIGHT MODE** regelknop
10. **MIC. PRIO** regelknop
11. **TONE** regelknop
12. **MIC. VOL** knop
13. **VOL** Knop
14. Toets ⏻
15. Toets **MODE**
16. Toets **PREV / ⏮** (terug naar de vorige track)
17. ⏯ PLAY/PAUSE
18. Toets **NEXT / ⏭** (verder naar de volgende track)
19. Toets **◀◀ F.R** (terugspoelen)
20. Toets **▶▶ F.F** (vooruitspoelen)
21. Scherm
22. Kleurlamp
23. Lichtknop
24. Hoofdluidsprekers
25. RCA INGANGEN
26. ON/OFF-schakelaar (aan/uit)
27. Aansluiting netsnoer

AFSTANDSBEDIENING
R1. Toets **STANDBY**/ ⏻ (**STANDBY**)
R2. Toets ◯◯ (**MODE**)
R3. Toets **LIGHT -/+**
R4. Toets **BRIGHT ON/OFF**
R5. Toets **M.MENU**
R6. Toets **M.PRIO**
R7. Toets **MUTE**
R8. Toets **TONE**
R9. Toets 🔈/🔊 (Volume -/+)
R10. Toets ⏮
R11. Toets ⏭
R12. Toets ⏯
R13. Toets ▶▶
R14. Toets ◀◀
R15. **EQ**-toets
R16. Toets **M.BASS**
R17. Numerieke toetsen
R18. Toets **UNPAIR**
R19. Toets **REPEAT**

Gebruik met batterijen (AFSTANDSBEDIENING):
1. Verwijder de deur van het batterijvak door met de duim druk uit te oefenen op het gebied dat is aangegeven op de batterijdeur en til de deur vervolgens uit en van de behuizing.
2. Bekijk vóór het plaatsen van de batterijen de polariteiten (+ en -) van de batterij en plaats de batterij vervolgens zoals aangegeven op de afbeelding in het batterijvak. Plaats 2x 1,5V, R3/UM4/“AAA” batterijen in het vak.
3. Sluit het batterijcompartiment weer.

Raadpleeg uw dealer alvorens de batterijen weg te werpen omdat hij ze zou kunnen terugnemen om te recycleren.

Opmerkingen i.v.m. de batterijen
- De batterijen nooit heropladen, blootstellen aan hitte of uit elkaar halen.
- De batterijen mogen niet blootgesteld worden aan extreme hitte zoals zonneschijn, vuur en dergelijke.
- Batterijen nooit in het vuur gooien!
- Houd rekening met de milieuvoorschriften voor het vernietigen van batterijen.
- Als de afstandsbediening voor lange tijd niet wordt gebruikt, verwijdert u de batterij om schade te voorkomen door batterijlekken.

OPGELET: Ontploffingsgevaar als de batterijen niet juist geplaatst zijn. Gebruik enkel identieke of gelijkwaardige batterijen.

TOEBEHOREN

Afstandsbediening x 1
Netsnoer x 1
Bedrade microfoon x 1
Siliconen pad x 2
wieltjes x 2

Plak de 2 siliconen pads op de daarvoor bestemde plaats en monteer de 2 wielen op de onderkant van het apparaat.

OPGELET:
- Sluit het netsnoer aan op een stopcontact.
- De meegeleverde netsnoer mag uitsluitend voor dit apparaat worden gebruikt. Gebruik hem dus niet voor andere apparaten.
- Verwijder het netsnoer uit het stopcontact indien u hem langdurig niet gebruikt.
- Zorg ervoor dat het stopcontact zich in de nabijheid van het apparaat bevindt. Trek onmiddellijk de voedingskabel uit het stopcontact indien er zich een storing voordoet.
- Als het netsnoer aangesloten blijft, en het apparaat zelfs is uitgeschakeld, wordt de voeding niet volledig onderbroken.
- Met het netsnoer kunt u het apparaat uitschakelen. Hij moet toegankelijk blijven tijdens het gebruik. Om de voeding van het apparaat volledig te onderbreken, moet u het netsnoer uit het stopcontact trekken.

BASISFUNCTIES

1. Sluit het netsnoer aan op het apparaat en het stopcontact en druk op de **POWER** (26)-schakelaar om het apparaat in te schakelen en het display licht op. Druk op ⏻ (14/R1) om naar de standbymodus te schakelen. Er klinkt een gesproken bericht “Power Off”.

2. Druk herhaaldelijk op de toets **MODE** (15/R2) om de gewenste afspeelbron te selecteren: Bluetooth / Aux / Line in / USB.
Opmerking: Door een USB-kabel of 3,5mm-kabel aan te sluiten, kunt u ook naar de USB- of Aux-modus schakelen.

3. Tijdens afspelen:
- Gebruik de **VOL** (13) of 🔈/🔊 (R9) op het gewenste luisterniveau in te stellen.
- Druk meermaals op de **EQ** (7/R15)-knop om de verschillende modi te selecteren: FLAT (normal)/ CLAS (classic)/ rOC (rock)/ POP/ JAZZ/ LIVE/ CLUB/ DANC (dance)/ HALL/ SOFT.
- Druk tijdens het afspelen op de toets ⏯ (17/R12) om het afspelen te pauzeren. Druk opnieuw op de toets ⏯ (17/R12)als u wilt verder gaan met afspelen.
- Druk op de toets **MUTE** (R7) om het geluid tijdelijk uit te schakelen. Druk opnieuw op deze toets om het geluid weer aan te zetten.
- Druk op de toets ⏭ (18/R11) om naar de volgende track te gaan en druk op ⏮ (16/R10) om naar de vorige track te gaan.

Opmerking:
- De **REPEAT** (R19) functie werkt alleen in de USB-modus.
- **MEGA BASS** (8/R16): deze speciale bassmodus kan worden geselecteerd als er een audiosignaal is.
- **TONE** (11/R8): Druk op deze knop om treble of bass te selecteren als er een audiosignaal is.

4. U kunt het afspelen stoppen, Schuif de stroomschakelaar (26) naar de Uitschakelen.
Opmerking: Als er geen bron wordt afgespeeld, dan zal het apparaat na ongeveer 20 minuten automatisch in de standbymodus gaan.

WEERGAVE VAN EEN USB-APPARAAT

U kunt een USB-stick (niet meegeleverd) in de USB-poort op het apparaat steken om MP3-bestanden af te spelen.
1. Sluit de USB-kabel aan, het apparaat leest de gegevens op het USB-apparaat uit en speelt automatisch muziek af, terwijl de tekst “USB” op het display verschijnt.
2. Druk tijdens het afspelen op de toets ⏯ (17/R12) om het afspelen te pauzeren. Druk opnieuw op de toets ⏯ (17/R12) als u wilt verder gaan met afspelen.
3. Druk op de toets ⏭ (18/R11) om naar de volgende track te gaan en druk op ⏮ (16/R10) om naar de vorige track te gaan. Druk op ◀◀ (19/R14) of ▶▶ (20/R13) om vooruit of terug te spoelen.
4. Gebruik de numerieke toetsen om de gewenste track te selecteren. Bijv: druk op “1”, om track 1 te selecteren. Druk op “2”+“9” om track 29 te selecteren.
5. Druk op **REPEAT** (R19) om de huidige track of alle tracks te herhalen.

Opmerking:
- Als er een USB-apparaat wordt aangesloten, schakelt het apparaat automatisch naar de USB-modus en wordt het afspelen gestart.
- Het apparaat is compatibel met de volgende soorten geheugenapparaten (Bron): USB-stick.
- Ondersteunde formaten: MP3 (32kbps-320kbps), WMA, WAV.
- Het totaal aantal MP3-bestanden op het geheugenapparaat mag niet hoger zijn dan 9999.
- Er bestaan verschillende modellen van USB-randapparaten. Wij kunnen niet garanderen dat het toestel alle USB-randapparatuur ondersteund. Als dat niet het geval is, probeer dan een ander.

GEBRUIK VAN DE HULPINGANG

Naar 3,5mm AUX INGANG
1. Sluit uw hulpbron (bijv. iPod, iPad, mp3-speler) aan op de AUX aansluiting (3.5mm).
2. Druk om het toestel aan te zetten op de toets ⏻ (14/R1). Druk herhaaldelijk op **MODE** (15/R2) tot “AUX” op het display verschijnt.
3. Start het afspelen van uw hulpbron.
4. Stel het volume naar wens in.
5. .Haal de stekker van uw hulpbron uit de AUX-poort om het afspelen te stoppen.

Naar AUDIO IN met RCA-aansluitingen
1. Sluit uw hulpapparaat (bijv. DVD-speler) met een RCA-audiokabel (kabel niet meegeleverd) aan op de **INPUT L/R**-aansluitingen (25) op de achterkant van de luidspreker.
2. Druk herhaaldelijk op **MODE** (15/R2) om de line in-modus te selecteren. Het display zal voor “LINE” weergeven.
3. Start het afspelen van uw hulpbron.
4. Stel het volume naar wens in.
5. Als u het afspelen wilt stoppen, koppel uw hulpapparaat dan los van de INPUT-aansluitingen.

USB-OPLADER

Sluit de USB-kabel (niet meegeleverd) aan op uw apparaat en steek de standaard USB-stekker in de USB-oplaadpoort op de bovenkant van het apparaat.

Opmerking:
- Het maximale vermogen van de USB-oplaadpoort is DC ⎓ 5V, 1.0A. U kunt alle oplaadbare USB-apparaten die minder laadstroom vereisen opladen, zoals iPod, iPhone, iPad, MP3-speler…etc.
- De oplaadfunctie is niet beschikbaar in de standbymodus.
- Het is mogelijk dat sommige apparaten niet compatibel zijn.
- Als de USB-oplaadkabel wordt aangesloten op het apparaat, zal het afspelen van muziek in de Bluetooth-modus worden onderbroken. Druk op ⏯ om het afspelen te hervatten.

BLUETOOTH PAIREN & VERBINDING MAKEN

De *Bluetooth*® markering en de logo’s zijn geregistreerde handelsmerken die eigendom zijn van Bluetooth SIG, Inc. en het gebruik van deze markeringen door New One S.A.S is onder licentie. Andere handelsmerken en handelsnemen zijn van hun respectieve eigenaars.

1. Schakel de Bluetooth-functionaliteit van andere apparaten die eerder zijn gepaird met uw apparaat uit.
2. Druk om het toestel aan te zetten op de toets ⏻ (14/R1).
3. Druk op **MODE** (15/R2) tot “bt” op het display verschijnt.
4. Schakel Bluetooth in op het Bluetooth-apparaat en selecteer “M-1988DJ” uit de lijst met apparaten. (Kijk in de handleiding van het apparaat waarmee u verbinding wilt maken voor gedetailleerde instructies.) Als het Bluetooth-apparaat vraagt om een wachtwoord, voer dan “0000” in. Sommige Bluetooth-apparaten zullen u vragen de verbinding te accepteren. Als de apparaten goed zijn gekoppeld, er klinkt een confirmatiemuziekje.

Tip: Als u uw Bluetooth-luidspreker wilt verbinden met een andere Bluetooth-audioapparaat, druk op **UNPAIR** (R18) om de verbinding met het apparaat te verbreken, en volg daarna de bovenstaande stappen om een nieuwe verbinding tot stand te brengen.

Hierbij verklaart NEW ONE S.A.S dat deze MUSE M-1988 DJ voldoet aan de essentiële eisen en andere relevante bepalingen uit richtlijn 2014/53/EU. De verklaring van conformiteit kan worden geraadpleegd op www.muse-europe.com.

Audiobestanden afspelen vanaf Bluetooth-apparaten.
Zorg ervoor dat de Bluetooth-verbinding tussen de luidspreker en het hulpapparaat actief is.
1. Druk tijdens het afspelen op de toets ⏯ (17/R12) om het afspelen te pauzeren. Druk opnieuw op de toets ⏯ (17/R12) als u wilt verder gaan met afspelen.
2. Druk op de toets ⏭ (18/R11) om naar de volgende track te gaan en druk op ⏮ (16/R10) om naar de vorige track te gaan.

Opmerking: Het is mogelijk dat ⏯ (17/R12) en ⏭ (18/R11) / ⏮ (16/R10) niet werken met bepaalde spelers in de Bluetooth-modus.

ZINGEN MET DE MIC-AANSLUITING

1. Zing mee met de muziek door de meegeleverde microfoon in een van de MIC (1 / 2) aansluitingen op het apparaat te steken, er klinkt een gesproken bericht “Mic. down”. Als u de microfoon loskoppelt van de aansluiting, er klinkt een gesproken bericht “Mic. off”.

Opmerkingen:
* Draai rechtstreeks aan de knop **MIC. VOL** (12) om het volume naar wens in te stellen. Of druk eerst op **M.MENU** (R5) op de afstandsbediening en pas daarna het volume aan met behulp van 🔈/🔊 (R9).
* Als de microfoon in de buurt van de luidspreker wordt gebruikt, dan kan er een huilend effect (akoestische terugkoppeling) optreden. Als dit het geval is, vergroot dan de afstand tot de luidspreker.

Waarschuwing: De microfoon laten vallen of kloppen op de microfoon kan de microfoon permanent beschadigen. Weersta de drang om de microfoon rond te zwaaien aan het snoer.

2. **MIC. PRIO**: Druk op de toets **MIC.PRIO** (10/R6), er klinkt een gesproken bericht “Mic. Firster”. Dit zorgt ervoor dat het volume van de microfoon hoger is dan het volume van de muziek tijdens het zingen. Druk nogmaals op de knop om het normale afspelen te hervatten.

3. **DELAY**: druk op **DELAY** (6) om de vertragingstijd van de microfoon in te stellen.

4. **ECHO**: Gebruik de **ECHO** (5) -regelknop voor een concertzaaleffect en om de stem van de zanger te verbeteren. U kunt het effect instellen door op **ECHO** (5) te drukken en aan **MIC. VOL** (12) te draaien.

DE LED-VERLICHTING INSTELLEN

1. Draai aan de lichtknop (23) om het projectie-effect van de bovenste LED-lamp te selecteren.

2. Selecteer de lichtmodus
- Als er geen audiosignaal is, knipperen de lampen langzaam. Druk op **LIGHT MODE** (9) of **LIGHT +/-** (R3) om de kleur van de lampen op de luidspreker aan te passen. U kunt kiezen uit 8 verschillende modi.
- Als er wel een audiosignaal is, knipperen de lampen mee met de muziek. Druk op **LIGHT MODE** (9) of **LIGHT +/-** (R3) om de kleur van de lampen op de luidspreker aan te passen. U kunt kiezen uit 9 verschillende modi.

3. Druk op **BRIGHT ON/OFF** (R4) om de LED-lampen in / uit te schakelen.

MEERDERE LUIDSPREKERS OP ELKAAR AANSLUITEN BIJ FEESTJE

U kunt met behulp van audiokabels (niet meegeleverd) meerdere luidsprekers op elkaar aansluiten om een beter feestje te bouwen en meer geluid te produceren. Activeer een luidspreker in de reeks, maak van deze luidspreker de “Party Host” en deel de muziek vanaf deze luidspreker. De andere luidsprekers worden “Party Guest” en spelen dezelfde muziek af als de “Party Host”.

Party Chain

PROBLEMEN OPLOSSEN

SYMPTOOM	OORZAAK	OPLOSSING
Geen stroom.	Netsnoer niet aangesloten.	Sluit het Netsnoer juist aan.
	Het apparaat is in standbymodus.	Druk om het toestel aan te zetten op de toets ⏻.
Geen geluid.	Volume is ingesteld op minimum.	Stel het volume naar wens in.
	Het aangesloten apparaat is niet in afspeelmodus.	Speel muziek af op het aangesloten apparaat.
	Volume bij afspelen van aangesloten apparaat is zacht.	Stel het volume in op het aangesloten apparaat.
Vervorming geluid	Volumeniveau is te hoog	Verlaag het volumeniveau door op de toets **VOL-** te drukken.
	Volumeniveau van het aangesloten apparaat is te hoog.	Verlaag het volumeniveau op het aangesloten apparaat.
Bluetooth-ontvangst mislukt	Niet in de Bluetooth-modus.	Probeer nogmaals verbinding te maken.

VOORZORGS
- Het apparaat mag niet worden blootgesteld aan druppend of spattend water of op een plek worden gezet waar water kan opspatten. En er mogen geen voorwerpen gevuld met vloeistof, zoals vazen, op het apparaat worden gezet.
- Blokkeer de ventilatieopeningen niet. Installeer in overeenkomst met de instructies van de fabrikant.
- Niet installeren in de buurt van warmtebronnen zoals vuur, radiatoren, kachels of andere apparaten (waaronder versterkers) die warmte produceren.
- Bescherm het netsnoer tegen stappen of pletten bij de stekker, het stopcontact en het punt waar ze het apparaat verlaten.
- Gebruik alleen accessoires/hulpstukken die door de fabrikant zijn gespecificeerd.
- Haal de stekker van het apparaat uit het stopcontact tijdens onweer of als het apparaat voor lange tijd niet wordt gebruikt.
- Overbelast de stopcontacten, verlengkabels of contactdozen niet, omdat dit kan resulteren in een kans op brand of elektrische schokken.
- Wanneer er reserveonderdelen nodig zijn, zorg er dan voor dat uw onderhoudsmonteur onderdelen gebruikt die worden aanbevolen door de fabrikant of die dezelfde eigenschappen hebben als het originele onderdeel. Niet overeenkomstige onderdelen kunnen leiden tot brandgevaar, elektrische schokken of andere gevaren.

SPECIFICATIES

Voeding: AC 110-240V ∿ 50/60 Hz
Bluetooth-versie: V4.2 + EDR
Bluetooth: 2.402-2.48GHz
RF-vermogen: -0.887 dBm

Werkafstand Bluetooth: Tot 10 meter gemeten in open ruimte. (Muren en voorwerpen kunnen deze afstand van het apparaat beïnvloeden)
Werkafstand afstandsbediening: Tot 5 meter, +/- 30 graden.

Ontwerp en specificaties zijn onderhevig aan verandering zonder kennisgeving.

WAARSCHUWINGEN

CAUTION RISK OF ELECTRIC SHOCK DO NOT OPEN

OPGELET: Om het risico om een elektrische schok te beperken, demonteer het toestel niet. Er mag geen enkel onderdeel gerepareerd worden door de gebruiker. Vertrouw ieder onderhoud toe aan een gekwalificeerd technicus.

Het symbool van een bliksem met aan het uiteinde een pijl in een driehoek waarschuwt de gebruiker voor de aanwezigheid van een “gevaarlijke spanning” inhet toestel.

Het uitroepteken in een driehoek waarschuwt de gebruiker voor de aanwezigheid van belangrijke instructies in de documentatie die bij uw toestel zit.

Om het brandgevaar of het risico op een elektrische schok te beperken, stel het toestel niet bloot aan regen of vochtigheid.

Indien u dit toestel in de toekomst wenst weg te gooien, gelieve op te merken dat elektrische apparaten niet bij het huishoudelijk afval gegooid mogen worden. Informeer u voor het dichtstbijzijnde recyclagecentrum. Raadpleeg de lokale overheid of uw verkoper voor meer details (Richtlijnen over elektrisch en elektronisch afval).

NEW ONE S.A.S
10, Rue de la Mission, 25480 Ecole Valentin, France

CE

M-1988DJ/IB/V2(B)