MSI Graphics Card
Quick User's Guide

Dragon Center Introduction

MSI Current Promotions

Installation Guide (NVIDIA)

Installation Guide (AMD)

條文碼位置

Part NO: G52-XXXX2BG

MSI Afterburner is the world's most recognized and widely used graphics card overclocking utility.
For more information please visit:
http://www.msi.com/page/afterburner

(Optional)

- Note that the installation pictures shown here are for reference only and may vary from the actual ones.
- For more information about MSI Graphics Cards, please visit MSI websites at www.msi.com/Graphics-cards

Package Contents

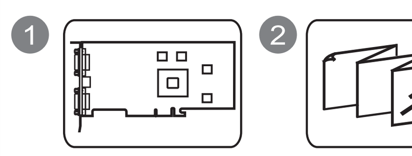

System Requirements

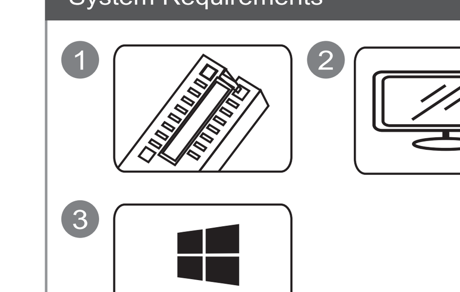

Auxiliary Tools

Hardware Installation

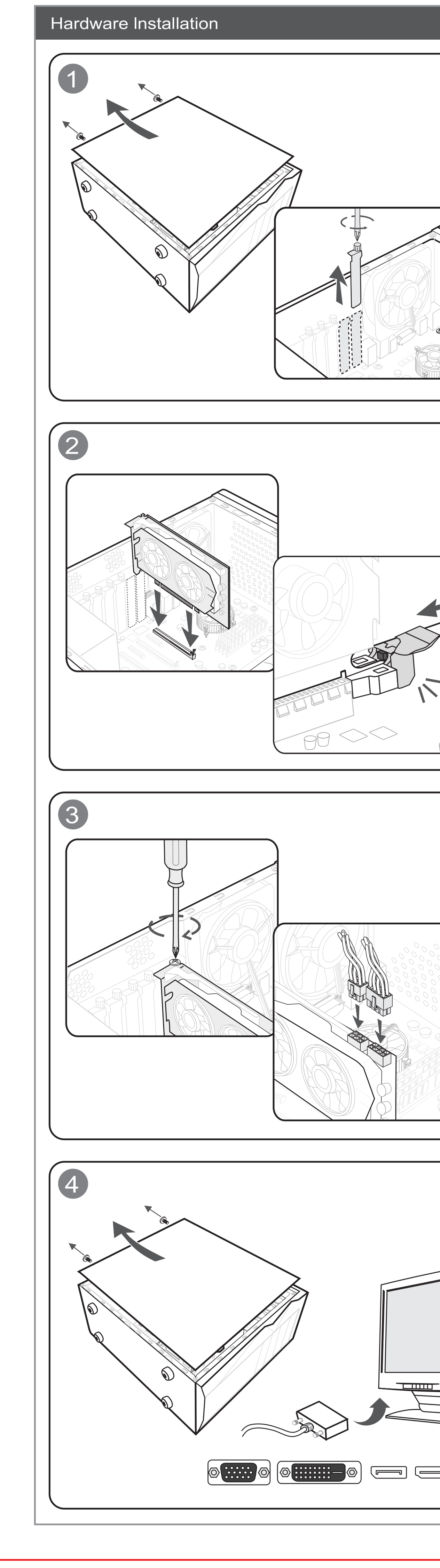

English

Package Contents
(Please consult your retailer if anything is missing or damaged.)
1. Graphics Card.
2. User Manual or Quick Guide (depends on the product).

Precautions for use
1. The warranty does not cover defects or malfunctions caused by running the processing unit and/or memory out of product specifications, also known as overclocking.
2. Altering or updating graphics card's BIOS without MSI authorization will void your warranty.

System Requirements
1. PCI Express-compliant motherboard with one dual-width x16 graphics slot.
2. A monitor with at least one input connector equivalent to the output connectors of your graphics card.
3. Microsoft® Windows® 7, Windows® 10 or later, or Linux operating system (depends on the product).
4. At least 1.5 GB of available hard-disk space.

Auxiliary Tools
1. Phillips head screwdriver: This can be used to do most of the installation. A screwdriver with a magnetic head makes the process a lot easier.

Hardware Installation
1. Turn off the computer and unplug the power cable. Then open your computer case by removing the side panel. Remove any expansion bracket on the back of your case which may obstruct your new graphics card.
   * If you are replacing a graphics card, make sure to hold the graphics card bracket in place and carefully loosen the screws. Then unplug any supplementary PCIe power connectors on the card and carefully remove the card using the release clip on the PCIe socket on the motherboard.
2. Position the graphics card directly over the empty PCIe slot and press one end of the card into the slot first. Gently but firmly press the other end until it is fully seated in the slot (you will hear a click). Secure the bracket of the graphics card to your case with screws.
3. Connect any supplementary PCIe 6/8-pin power connector.
4. Close your computer case back up and plug in the power cable. Connect the output of your graphics card to your monitor with a display cable.

Software Installation
1. Turn on your computer and let it boot into your operating system.
2. Open a web browser, go to www.msi.com and go to the webpage of the graphics card you have installed.
3. Click "SUPPORT" to see an overview of the Drivers and Utilities for your specific product.
   a. Driver: Choose operating system and download the driver. Alternatively, you can download the driver directly from the NVIDIA or AMD official website (depending on the GPU of your card).
   b. Dragon Center: Please download the software and follow the steps to complete the installation. (Requires Microsoft® Windows® 10 or later)
   * To control the graphics card's LED effects, please run the Dragon Center software first and then activate the Mystic Light function.
   c. Afterburner: Choose appropriate operating system and download it, then follow the steps to complete the installation.
   d. Live Update: If your graphics card is not yet supported by the Dragon Center, you can download and launch the Live Update to keep your graphics card's drivers/bios/firmware up-to-date.

Deutsch

Lieferumfang
(Wenn Teile fehlen oder beschädigt sein sollten, wenden Sie sich bitte an Ihren Händler.)
1. Grafikkarte
2. Benutzerhandbuch (produktabhängig)

Vorsichtsmaßnahmen für die Nutzung
1. Die Gewährleistung bezieht sich nicht auf Fehler oder Funktionsstörungen, die während des Betriebs des Prozessors und/oder des Arbeitsspeichers außerhalb der Produktspezifikationen, auch Übertaktung genannt, auftreten.
2. Bei Änderung oder Aktualisierung des BIOS der Grafikkarte ohne MSI-Autorisierung verfällt Ihr Gewährleistungsanspruch.

Systemanforderungen
1. PCI-Express-kompatibles Motherboard mit x16-Grafiksteckplatz (Grafikkarte benötigt zwei Slotlängen Platz)
2. Einen Monitor mit mindestens einem Display-Eingang, der den Ausgängen der Grafikkarte entspricht
3. Microsoft® Windows® 10, Windows® 7 oder Linux-Betriebssysteme (produktabhängig)
4. Mindestens 1,5 Gigabyte verfügbarer Speicherplatz

Hilfswerkzeuge
1. Kreuzschlitz-Schraubendreher: Dieser wird für den Großteil der Installation benötigt. Ein Schraubendreher mit magnetischer Spitze macht den Einbau noch einfacher.

Hardware-Installation
1. Schalten Sie den Computer aus und entfernen Sie das Stromkabel. Entfernen Sie dann das Seitenpanel Ihres Computergehäuses. Entfernen Sie Erweiterungshalterungen an der Gehäuserückseite, die die neue Grafikkarte versperren könnten.
   * Wenn Sie Ihre Grafikkarte ersetzen, halten Sie die Grafikkarten-Halterung fest und entfernen Sie vorsichtig die Schrauben. Stecken Sie danach alle PCIe-Stromkabel von der Grafikkarte aus und öffnen Sie den Halte-Clip des PCIe-Slots auf dem Motherboard, um die Grafikkarte entnehmen zu können.
2. Positionieren Sie die Grafikkarte direkt über dem freien PCIe-Slot und drücken Sie zuerst ein Ende der Grafikkarte in den Slot hinein. Bitte drücken Sie danach das andere Ende vorsichtig in den Slot, bis die Grafikkarte fest in diesem sitzt (ein Klick-Geräusch wird zu hören sein). Schrauben Sie die Grafikkarten-Halterung an die Gehäuserückseite, um die Grafikkarte zu befestigen.
3. Schließen Sie die PCIe-6/8-Pin-Stromkabel an die Grafikkarte an.
4. Befestigen Sie das Seitenpanel wieder am Gehäuse und stecken Sie das Stromkabel wieder ein. Schließen Sie den Bildausgang der Grafikkarte mit einem Kabel am Monitor an.

Software-Installation
1. Schalten Sie den Computer an und starten Sie das Betriebssystem.
2. Öffnen Sie einen Internetbrowser. Rufen Sie www.msi.com auf und suchen Sie die Produktseite Ihrer Grafikkarte auf.
3. Klicken Sie auf "SUPPORT", um eine Übersicht über Treiber und Programme für Ihr Produkt zu erhalten.
   a. Treiber: Wählen Sie Ihr Betriebssystem und laden Sie die Treiber herunter. Alternativ finden Sie Grafikkarten-Treiber auch direkt auf den offiziellen Seiten von NVIDIA oder AMD.
   b. Dragon Center: Bitte laden Sie die Software herunter und befolgen Sie die bei der Installation aufgeführten Schritte (setzt Microsoft® Windows® 10 voraus).
   * Um die LED-Effekte der Grafikkarte anzupassen, starten Sie zuerst die Dragon Center Software und aktivieren Sie daraufhin die "Mystic Light"-Funktion.
   c. Afterburner: Wählen Sie Ihr Betriebssystem aus und laden Sie das Programm herunter. Befolgen Sie daraufhin die aufgeführten Schritte, um die Installation abzuschließen.
   d. Live Update: Wird Ihre Grafikkarte nicht von Dragon Center unterstützt, laden Sie bitte die Software "Live Update" herunter, um die Treiber, das BIOS und die Firmware der Grafikkarte auf dem neuesten Stand zu halten.

Français

Contenu de l'emballage
(Veuillez contacter votre revendeur en cas d'objet manquant ou endommagé)
1. Carte graphique
2. Manuel utilisateur (selon le produit)

Précautions d'emploi
1. La garantie ne couvre pas les défauts ou les dysfonctionnements provoqués par l'utilisation de l'unité de traitement et/ou de la mémoire en dehors des spécifications du produit, ce qu'on appelle aussi l'overclocage ou overclocking.
2. La modification ou la mise à jour du BIOS de la carte graphique sans l'autorisation de MSI annule votre garantie.

Configuration système requise
1. Carte mère disposant d'un slot PCI Express x16 et d'un emplacement libre à côté.
2. Moniteur disposant d'au moins un connecteur d'entrée compatible à l'un des connecteurs de sortie de la carte graphique.
3. Système d'exploitation Microsoft® Windows® 10, Windows® 7 ou Linux (selon le produit).
4. Espace de stockage minimum de 1,5 Go.

Outils pour l'installation
1. Tournevis cruciforme. Il pourra s'utiliser dans la plupart des étapes d'installation. Pour plus de simplicité, nous vous conseillons d'utiliser un tournevis aimanté.

Installation de la car aphique
1. Eteignez l'ordinateur et débranchez le câble d'alimentation. Ouvrez le boîtier de l'ordinateur en retirant le panneau latéral. Retirez les équerres du boîtier qui pourraient gêner l'installation de la carte graphique.
   * Si vous disposez déjà d'une carte graphique et que vous voulez la remplacer, assurez-vous de bien la maintenir en place quand vous enlèverez ses vis. Débranchez ensuite les câbles d'alimentation PCIe de la carte graphique et retirez-la délicatement de la carte mère en appuyant sur le loquet du slot PCIe.
2. Placez la nouvelle carte graphique directement au-dessus du slot PCIe de la carte mère et appuyez d'abord sur l'une de ses extrémités pour l'insérer. Puis, insérez délicatement mais fermement la deuxième extrémité jusqu'à ce qu'elle soit totalement enclenchée dans le slot (vous entendrez un bruit de clic). Fixez la carte graphique au boîtier avec les vis dédiées afin de protéger le slot de la carte mère contre la pliure.
3. Connectez les câbles d'alimentation PCIe à 6 ou 8 broches.
4. Replacez le panneau latéral pour refermer le boîtier PC et rebranchez le câble d'alimentation de l'ordinateur.

Installation logicielle
1. Allumez l'ordinateur et laissez-le démarrer normalement sur le système d'exploitation.
2. Ouvrez votre navigateur internet, connectez-vous sur le site www.msi.com et cherchez le modèle de votre carte graphique.
3. Cliquez sur l'onglet Support pour accéder aux pilotes et utilitaires.
   a. Pilote : choisissez la version de votre système d'exploitation et téléchargez le pilote. Vous pouvez également télécharger vos pilotes directement sur les sites Nvidia et AMD officiels.
   b. Dragon Center : veuillez télécharger le logiciel et suivre les étapes pour terminer l'installation (requiert le système d'exploitation Microsoft® Windows® 10 ou version plus récente).
   * Pour contrôler les effets de LED de la carte graphique, veuillez d'abord lancer le logiciel Dragon Center puis activer la fonction Mystic Light.
   c. Afterburner : choisissez la version de votre système d'exploitation et téléchargez Afterburner. Suivez ensuite les étapes pour terminer l'installation.
   d. Live Update : si votre carte graphique n'est pas prise en charge par Dragon Center, vous pouvez télécharger Live Update pour disposer d'un outil de mise à jour automatique des pilotes, du bios et des firmwares.

Русский

Комплектация
(Если что-либо отсутствует или повреждено, свяжитесь с продавцом)
1. Видеокарта
2. Руководство пользователя (зависит от конкретного продукта)

Меры предосторожности при использовании
1. Гарантия не распространяется на дефекты и неисправности, вызванные эксплуатацией процессора и (или) памяти с нарушением технических характеристик устройства, также именуемым разгоном.
2. В случае изменения или обновления BIOS видеокарты без разрешения MSI ваша гарантия станет недействительной.

Системные требования
1. Материнская плата со слотом PCI Express x16 и достаточным пространством для установки видеокарты двухслотовой компоновки.
2. Монитор с видеовходом, соответствующим одному из видеовыходов видеокарты.
3. Операционная система Microsoft Windows 10, Windows 7 или Linux (зависит от конкретного продукта).
4. 1,5 ГБ свободного места на накопителе.

Необходимые инструменты
1. Отвертка с крестовым наконечником. С помощью этого инструмента можно произвести практически все операции по установке продукта. Будет удобнее, если наконечник намагничен.

Установка продукта
1. Выключите компьютер и отсоедините кабель питания. Откройте корпус компьютера, сняв боковую панель. Снимите с задней панели корпуса все планки, которые могут помешать установке вашей новой видеокарты.
   * Если вы заменяете старую видеокарту, то сначала открутите винты с ее крепежной планки, затем отсоедините от нее все кабели питания (если таковые имеются) и осторожно извлеките ее, открыв защелку на слоте PCI Express.
2. Расположите видеокарту прямо над пустым слотом PCI Express. Вставьте ее в слот, надавив сначала на один конец, а затем на другой, пока вся карта целиком не окажется в слоте (при этом будет слышен щелчок).
   Прикрутите крепежную планку видеокарты винтами к корпусу.
3. Подключите к видеокарте 6- или 8-контактные кабели питания, если требуется.
4. Закройте корпус компьютера и подсоедините к нему кабель питания. Подключите видеовыход видеокарты к монитору с помощью соответствующего кабеля.

Установка программного обеспечения
1. Включите компьютер и дождитесь загрузки операционной системы.
2. Откройте веб-браузер, перейдите на сайт www.msi.com и найдите там страницу вашего продукта.
3. Щелкните по кнопке «Поддержка», чтобы открыть страницу с драйверами и утилитами для вашей видеокарты.
   a. Драйвер: Укажите операционную систему и скачайте драйвер. Вы также можете скачать драйвер непосредственно с официального сайта производителя графического процессора (NVIDIA или AMD).
   b. Dragon Center: Скачайте и установите приложение (требуется операционная система Microsoft Windows 10 или болееподзняя).
   * Для управления светодиодной подсветкой видеокарты сначала запустите приложение Dragon Center, а затем активируйте подсветку Mystic Light.
   c. Afterburner: Выберите операционную систему, скачайте и установите приложение.
   d. Live Update: Если ваша видеокарта не поддерживается приложением Dragon Center, то для обновления ее драйверов и прошивки вы можете скачать утилиту Live Update.

Українська

Комплектація
(Будь ласка, зверніться до продавця, якщо щось відсутнє або пошкоджене.)
1. Відеокарта
2. Інструкція Користувача (в залежності від продукту)

Застереження щодо користування
1. Гарантія не розповсюджується на дефекти або несправності, спричинені роботою пристрою і/або пам'яті за межами їхніх робочих характеристик, також відомої як «форсаж» або прискорення внутрішнього годинника.
2. Внесення змін або поновлення BIOS-у графічної карти без офіційної згоди MSI скасує гарантію.

Системні вимоги
1. Материнська плата з графічним слотом PCI Express x16 (бажано версії 2.0)
2. Монітор з принаймні одним вхідним роз'ємом, еквівалентним вихідним роз'ємам відеокарти
3. Операційна система Microsoft® Windows® 10, Windows® 7, або Linux (в залежності від продукту)
4. Не менш 1,5 ГБ вільного місця на жорсткому диску

Допоміжні інструменти
1. Хрестоподібна викрутка: може використовуватися для установки і закріплення відеокарти у корпусі системи. Викрутка з магнітною головкою значно полегшує процес.

Встановлення обладнання
1. Вимкніть комп'ютер і від'єднайте кабель живлення. Потім відкрийте корпус комп'ютера, знявши бічну панель. Зніміть кронштейн слоту розширення на задній частині корпусу, який може перешкодити встановленню вашої нової відеокарти.
   * Якщо ви замінюєте відеокарту, обов'язково притримуйте її та обережно послабте гвинти. Після цього від'єднайте всі додаткові роз'єми живлення PCIe на карті та обережно витягніть карту, використовуючи допоміжний фіксатор на роз'ємі PCIe на материнській платі.
2. Помістіть відеокарту прямо над порожнім слотом PCIe та спочатку вставте один кінець карти в слот. Акуратно, але міцно натисніть на інший кінець, поки він повністю не сяде в гнізо (ви почуєте характерний звук фіксатора). Закріпіть кронштейн відеокарти на корпусі за допомогою відповідних гвинтів (гвинти не є частиною комплектації в ідеокарти).
3. Підключіть всі додаткові 6/8-контактні роз'єми живлення PCIe*.
   *(Належним блоком живлення вважається стандарт ATX12V не молодше версії v2.31)
4. Закрийте корпус комп'ютера та підключіть кабель живлення. Підключіть вихід вашої відеокарти до монітора за допомогою кабелю дисплея.

Установка програмного забезпечення
1. Увімкніть комп'ютер і зачекайте поки завантажиться ваша операційна система.
2. Відкрийте веб-браузер, зайдіть на сайт www.msi.com і оберіть модель встановленої відеокарти.
3. Натисніть «ПІДТРИМКА», щоб побачити огляд драйверів та утиліт для вашого конкретного продукту.
   a. Драйвер: виберіть операційну систему і завантажте драйвер. Також, ви можете завантажити драйвер безпосередньо з офіційного сайту NVIDIA або AMD.
   b. Dragon Center: Завантажте програмне забезпечення та виконайте інструкції для завершення встановлення (для роботи необхідна операційна система Microsoft® Windows® 10 або новіша)
   * Щоб керувати підсвіткою відеокарти, спочатку запустіть програмне забезпечення Dragon Center, а потім активуйте функцію Mystic Light.
   c. Afterburner: Виберіть відповідну операційну систему і завантажте утиліту, потім виконайте необхідні кроки, щоб завершити установку.
   d. Live Update: Якщо ваша відеокарта не підтримує Dragon Center, ви можете завантажити програмне забезпечення Live Update, щоб оновлювати драйвери комплектуючих MSI.

Polski

Zawartość opakowania
(Jeśli czegoś brakuje lub coś jest uszkodzone, należy skontaktować się ze sprzedawcą).
1. Karta graficzna.
2. Instrukcja obsługi lub skrócona instrukcja obsługi (zależy od produktu).

Ostrzeżenia dotyczące użytkowania
1. Gwarancja nie obejmuje wadliwego działania ani usterek spowodowanych ustawieniem dla jednostki przetwarzania i/lub pamięci parametrów wykraczających poza specyfikacje produktu, czyli ich przetaktowaniem.
2. Zmiana ustawień lub aktualizacja systemu BIOS karty graficznej bez zgody firmy MSI spowoduje unieważnienie gwarancji.

Wymagania systemowe
1. Płyta główna zgodna ze standardem PCI Express, wyposażona w gniazdo 16x umożliwiające montaż karty graficznej o podwójnej szerokości.
2. Monitor z co najmniej jednym wejściem wideo, które jest równoważne wyjściom wideo znajdującym się na karcie graficznej.
3. System operacyjny Microsoft® Windows® 7, Windows® 10 lub nowszy bądź system operacyjny Linux (w zależności od produktu).
4. Co najmniej 1,5 GB wolnego miejsca na dysku twardym.

Narzędzia potrzebne do montażu
1. Śrubokręt krzyżowy: Narzędzie to, może być wykorzystane do wykonania większości prac związanych z instalacją. Wkrętak z głowicą magnetyczną znacznie ułatwi proces montażu.

Instalacja sprzętu
1. Wyłączyć komputer i odłączyć kabel zasilający. Następnie otwórz obudowę komputera, zdejmując panel boczny. Wymontuj wszelkie wsporniki znajdujące się z tyłu wnętrza obudowy, które mogą zasłaniać lub utrudniać dostęp podczas montażu nowej karty graficznej.
   * Jeśli wymieniasz kartę graficzną, pamiętaj, aby przytrzymać jej blaszany uchwyt mocujący (tzw. śledzia) na swoim miejscu i ostrożnie poluzować śruby. Następnie odłącz od karty wszystkie dodatkowe wtyczki zasilania PCIe, a następnie ostrożnie wyjmij kartę ze złącza, pamiętając, aby ją odblokować zwalniając klips zabezpieczający, który znajduje się w tylnej części gniazda PCIe na płycie głównej.
2. Umieść kartę graficzną bezpośrednio nad pustym gniazdem PCIe i wciśnij najpierw jeden koniec karty do gniazda. Delikatnie, ale mocno dociśnij drugi koniec karty, aż całkowicie zostanie ona osadzona w gnieździe (usłyszysz wówczas charakterystyczne kliknięcie). Przymocuj blaszany uchwyt mocujący karty graficznej do obudowy za pomocą śrub.
3. Wepnij 6/8-pinowe wtyczki dodatkowego zasilania PCIe do odpowiednich złączy na karcie.
4. Zamknij obudowę komputera i podłącz przewód zasilający. Połącz wyjście wideo karty graficznej z monitorem za pomocą odpowiedniego kabla .

Instalacja oprogramowania
1. Włącz komputer i poczekaj aż uruchomi się system operacyjny.
2. Otwórz przeglądarkę internetową, przejdź do witryny www.msi.com i przejdź do strony produktowej zainstalowanej karty graficznej.
3. Kliknij przycisk „SUPPORT", aby zobaczyć dostępne na stronie sterowniki i narzędzia dla danego produktu.
   a. Sterownik: Wybierz system operacyjny i pobierz sterownik. Możesz również pobrać sterownik bezpośrednio z oficjalnej strony internetowej firm NVIDIA lub AMD (w zależności od procesora graficznego (układu GPU) Twojej karty).
   b. Aplikacja Dragon Center: Proszę pobrać aplikację i podczas jej instalacji postępować zgodnie z wyświetlanymi na ekranie instrukcjami. (Aplikacja wymaga systemu operacyjnego Microsoft® Windows® 10 lub nowszego)
   * Aby móc sterować efektami podświetlenia LED karty graficznej, należy najpierw uruchomić oprogramowanie Dragon Center, a następnie aktywować funkcję Mystic Light.
   c. Aplikacja Afterburner: Wybierz odpowiedni system operacyjny i pobierz aplikację, a następnie, podczas jej instalacji postępuj zgodnie z wyświetlanymi na ekranie instrukcjami.
   d. Program Live Update: Jeśli Twoja karta graficzna nie jest jeszcze obsługiwana przez aplikację Dragon Center, wówczas możesz pobrać i uruchomić aplikację narzędziową Live Update, która pozwoli Ci zaktualizować do najnowszej wersji sterowniki/BIOS/firmware karty graficznej.

Português

Conteúdo da embalagem
(Por favor, consulte o seu revendedor se algo estiver em falta ou danificado.)
1. Placa Gráfica
2. Manual do utilizador (dependendo do produto)

Precauções de utilização
1. A garantia não cobre defeitos ou avarias causadas pelo funcionamento da unidade de processamento e/ou memória fora das especificações do produto, também conhecido como overclocking.
2. A alteração ou atualização da BIOS da placa gráfica sem autorização da MSI anula a respetiva garantia.

Requisitos de sistema
1. Motherboard PCI Express compatível com slot gráfico de largura dupla x16
2. Um monitor com pelo menos um conector de entrada equivalente aos conectores de saída da sua placa gráfica
3. Sistema operativo Microsoft® Windows® 10, Windows® 7 ou Linux (dependendo do produto)
4. Pelo menos 1,5 GB de espaço disponível no disco rígido

Ferramentas Auxiliares
1. chave de fendas Phillips: Esta ferramenta pode ser usada para fazer a maior parte da instalação. Uma chave com uma cabeça magnética torna o processo muito mais fácil.

Instalação do hardware
1. Desligue o computador e desligue o cabo de alimentação. Em seguida, abra a caixa do computador, removendo o painel lateral. Remova qualquer suporte de expansão na parte de trás da sua caixa que possa obstruir a nova placa gráfica.
   * Se estiver substituindo uma placa gráfica, mantenha o suporte da placa gráfica no lugar e solte os parafusos com cuidado. Em seguida, desligue todos os conectores de alimentação PCIe auxiliares da placa e remova a placa cuidadosamente usando o clipe de libertação no socket PCIe da motherboard.
2. Posicione a placa gráfica diretamente sobre o slot PCIe vazio e pressione primeiro uma extremidade da placa no slot. Suavemente, mas com firmeza, pressione a outra extremidade até que esteja totalmente encaixada no slot (ouvirá um clique). Prenda o suporte da placa gráfica à sua caixa com parafusos.
3. Ligue qualquer conector de alimentação auxiliar PCIe de 6/8 pinos.
4. Feche a caixa do computador e ligue novamente o cabo de alimentação. Ligue a saída da sua placa gráfica ao seu monitor com um cabo de imagem.

Instalação de software
1. Ligue o computador e deixe-o iniciar para o sistema operativo.
2. Abra um navegador Web, vá a www.msi.com e escolha o modelo da placa gráfica que instalou.
3. Clique em "SUPPORT" para ter uma visão geral dos drivers e utilitários do seu produto específico.
   a. Driver: escolha o sistema operativo e faça download do driver. Como alternativo, poderá fazer download do driver diretamente do site oficial da NVIDIA ou AMD.
   b. Dragon Center: Faça o download do software e siga as etapas para concluir a instalação. (Requer o Microsoft® Windows® 10 ou superior)
   * Para controlar os efeitos de LED da placa gráfica, execute primeiro o software Dragon Center e, em seguida, ative a função Mystic Light.
   c. Afterburner: Escolha o sistema operativo correto, faça o download e siga as etapas para concluir a instalação.
   d. Live Update: Se a sua placa gráfica não for suportada pelo Dragon Center, pode fazer o download do software Live Update para manter atualizados os drivers / BIOS / firmware da sua placa gráfica.

Español

Contenido del paquete
(Por favor, consulte a su distribuidor si falta algo o está dañado).
1. Tarjeta gráfica.
2. Manual de usuario (depende del producto).

Precauciones de uso
1. La garantía no cubre defectos o errores de funcionamiento causados por hacer funcionar la unidad de procesamiento y/o memoria fuera de las especificaciones del producto, lo que también se conoce como aumento de la velocidad del reloj (overclocking).
2. Alterar o actualizar el BIOS de la tarjeta gráfica sin la autorización de MSI anulará su garantía.

Requisitos del sistema
1. Placa base compatible con ranura con PCI Express x16 de doble slot.
2. Un monitor con al menos un conector de entrada equivalente a los conectores de salida de su tarjeta gráfica.
3. Sistema operativo Microsoft® Windows® 10,Windows® 7 o Linux (depende del producto).
4. Al menos 1,5 GB de espacio disponible en el disco duro.

Herramientas auxiliares
1. Destornillador de cabeza: se puede usar para hacer la mayor parte de la instalación. Un destornillador con una cabeza magnética facilita mucho el proceso.

Instalación de hardware
1. Apague la computadora y desenchufe el cable de alimentación. Luego abra la caja de su computadora quitando el panel lateral. Retire cualquier soporte de expansión en la parte posterior de su caja que pueda obstruir su nueva tarjeta gráfica.
   * Si está reemplazando una tarjeta gráfica, asegúrese de sostener el soporte de la tarjeta gráfica en su lugar y afloje con cuidado los tornillos. Desenchufe todos los conectores de alimentación PCIe suplementarios de la tarjeta y retírela con cuidado usando el clip de liberación en el zócalo PCIe de la placa base.
2. Coloque la tarjeta gráfica directamente sobre la ranura PCIe vacía y presione primero un extremo de la tarjeta en la ranura. Presione suavemente, pero con firmeza, hasta que esté completamente asentado en la ranura (escuchará un clic). Fije el soporte de la tarjeta gráfica a su estuche con tornillos.
3. Conecte cualquier conector de alimentación PCIe 6/8-pin suplementario.
4. Cierre la cubierta de la computadora y conecte el cable de alimentación. Conecte el cable de la salida de la tarjeta a su monitor.

Instalación de software
1. Encienda su computadora y deje que arranque el sistema operativo.
2. Abra un navegador web, vaya a www.msi.com y elija el modelo de tarjeta gráfica que haya instalado.
3. Haga clic en "SOPORTE" para ver una descripción general de los controladores y utilidades para su producto.
   a. Controlador: elija el sistema operativo y descargue el controlador. Alternativamente, puede descargar el controlador directamente desde el sitio web oficial de NVIDIA o AMD.
   b. Dragon Center: descargue el software y siga los pasos para completar la instalación. (Requiere Microsoft® Windows® 10 o posterior)
   * Para controlar los efectos LED de la tarjeta gráfica, primero ejecute el software Dragon Center y luego active la función Mystic Light.
   c. Afterburner: elija el sistema operativo apropiado y descárguelo, luego siga los pasos para completar la instalación.
   d. Live Update: Si Dragon Center no admite su tarjeta gráfica, puede descargar el software Live Update para mantener actualizados los controladores, BIOS y firmware de su tarjeta gráfica.

Türkçe

Paket İçeriği
(Aşağıdakilerden herhangi birinin eksik veya hasarlı olması durumunda zaman geçirmeden satıcınızla irtibata geçiniz)
1. Ekran kartı
2. Kullanım kılavuzu (ürüne göre değişiklik gösterebilir)

Kullanım önlemleri
1. Garanti, işlem biriminin ve/veya belleğin hız aşırtma olarak da bilinen ürün özelliklerinin dışında çalıştırılmasından kaynaklanan defoları veya arızaları kapsamaz.
2. Grafik kartının BIOS'unu MSI yetkisi olmadan değiştirmek veya güncellemek garantinizi geçersiz kılacaktır.

Sistem Gereksinimleri
1. Anakart üzerinde en az bir adet çift slot genişlikli, PCI Express x16 uyumlu ekran kartı genişleme yuvası
2. Ekran kartı üzerindeki görüntü çıkışlarına uyumlu en az bir görüntü girişine sahip monitör
3. Microsoft® Windows® 10, Windows® 7 veya Linux işletim sistemi (ürüne göre değişiklik gösterebilir)
4. En az 1.5 GB boş sabit depolama alanı

Ek Araçlar
1. Yıldız tornavida: Kurulum süresince en çok kullanacağınız araçtır. Manyetik uçlu bir tornavida kurulum sürecini kolaylaştırabilir.

Donanım Kurulumu
1. Bilgisayarınızı kapatın ve güç kablosunu prizden çekin. Ardından yan paneli çıkararak bilgisayar kasasını açın. Kasanızın arka kısmında yeni ekran kartınızı yerleştirmenizi engelleyecek braketler varsa çıkarın.
   * Eski ekran kartınızı yenisi ile değiştiriyorsanız; önce braketi elinizle tutarak destekleyin ve vidaları dikkatle gevşetin. Ardından varsa ek PCIe güç konnektörlerini çıkarın. Eski kartı yuvasından çıkarmak için önce anakart üzerindeki yuvanın kenarında bulunan tırnağı aşağı doğru bastırın ve ekran kartını dikkatle yerinden çıkarın.
2. Yeni ekran kartınızı anakart üzerindeki PCIe yuvasına dik olarak hizalayın ve önce bir köşesini yuvaya yerleştirin. Kartın diğer köşesini de dikkatlice yerleştirin sağlam bir şekilde yuvaya oturduğundan emin olmak için "tık" sesi duyana dek bastırın. Ekran kartınızın braketini de kasanın arkasına vida ile sabitleyin.
3. Varsa PCIe 6/8-pin güç konnektörlerini yuvalarına takın.
4. Kasanızı kapatın ve güç kablosunu takın. Görüntü kablosunu kullanarak ekran kartınızın çıkışını monitörünüze bağlayın.

Yazılım Kurulumu
1. Bilgisayarınızı çalıştırın ve işletim sisteminin yüklenmesini bekleyin.
2. Web tarayıcınızda www.msi.com adresine gidin ve yeni ekran kartınızın modelini seçin.
3. Ürününüze ait sürücü ve yardımcı yazılımları görmek için "SUPPORT" sekmesine tıklayın.
   a. Sürücü: İşletim sisteminizi seçin ve ekran kartı sürücüsünü indirin. Alternatif olarak sürücüyü doğrudan NVIDIA veya AMD resmi web sitelerinden de indirebilirsiniz.
   b. Dragon Center: Lütfen yazılımı indirin ve yönergeleri takip ederek kurulumu tamamlayın (Microsoft® Windows® 10 veya üzeri işletim sistemi gerektirir).
   * Ekran kartınızın LED efektlerini kontrol etmek için lütfen önce Dragon Center yazılımını çalıştırın ve Mystic Light işlevini etkinleştirin).
   c. Afterburner: İşletim sisteminizi seçin ve yazılımı indirin. Yönergeleri takip ederek kurulumu tamamlayın.
   d. Live Update: Ekran kartınız Dragon Center tarafından desteklenmiyorsa Live Update aracını indirerek sürücü/BIOS/firmware yazılımlarını güncel tutabilirsiniz.

Latviski

Pakuotės turinys
(Jei ko nors trūksta ar yra pažeistų dalių, kreipkitės į pardavėją.)
1. Grafikos plokštė.
2. Naudotojo vadovas arba glaustasis vadovas (priklausomai nuo produkto).

Piesardzības pasākumi lietošanā
1. Garantija nesedz defektus vai kļūmes, kas radītas ar procesora un/vai atmiņas darbību neatbilstoši specifikācijām, kas zināma arī kā virstaktēšana.
2. Grafikas kartes BIOS izmaiņas vai atjauninājumi bez MSI pilnvarojuma padara garantiju par spēkā neesošu.

Sistemos reikalavimai
1. „PCI Express" standartus atitinkanti pagrindinė plokštė su vienu dvigubo pločio x16 grafikos plokštės lizdu.
2. Monitorius su bent jau viena su įvesties jungtimi atitinkančia grafikos plokštės išvesties jungtis.
3. „Microsoft® Windows® 7", „Windows® 10" ar vėlesnė versija, arba „Linux" operacinė sistema (priklausomai nuo produkto).
4. Bent jau 1,5 GB laisvos atminties standžiajame diske.

Papildomi įrankiai
1. „Phillips" atsuktuvas su galvute: gali būti naudojamas daugumai montavimo veiksmų atlikti. Atsuktuvas su magnetine galvute gerokai palengvina procesą.

Aparatūros įrengimas
1. Išjunkite kompiuterį ir atjunkite maitinimo laidą. Tada atidarykite kompiuterio korpusą nuimdami šoninį skydelį. Jei yra, išimkite korpuso gale esantį plėtinio laikiklį, kuris gali trukdyti įstatyti jūsų naują grafikos plokštę.
   * Jei grafikos plokštę keičiate, būtinai prilaikydami grafikos plokštės laikiklį atsargiai išsukite varžtus. Tada atjunkite bet kokias papildomas plokštės periferinės komponentų sąsajos (PCI) maitinimo jungtis ir atsargiai išimkite plokštę atleisdami spaustuką pagrindinės plokštės PCI lizde.
2. Statykite plokštę iškart virš tuščio PCI lizdo, pirmiausia stumtelėdami vieną plokštės galą į lizdą. Atsargiai, bet tvirtai stumtelėkite kitą galą, kol jis bus visiškai įstatytas į lizdą (išgirsite spragtelėjimą). Prie korpuso varžtais pritvirtinkite grafikos plokštės laikiklį.
3. Prijunkite esamas PCI 6/8 kaiščių maitinimo jungtis.
4. ėl uždarykite kompiuterio korpusą ir prijunkite maitinimo laidą. Prie savo monitoriaus ekrano laidu prijunkite grafikos plokštės išvesties jungtį.

Programinės įrangos diegimas
1. Įjunkite kompiuterį ir leiskite iš paleisti operacinę sistemą.
2. Atidarykite žiniatinklio naršyklę, eikite į www.msi.com, o tada eikite į savo įstatytos grafikos plokštės puslapį.
3. Norėdami peržiūrėti jūsų konkretaus produkto tvarkykles ir pagalbines priemones, spustelėkite „SUPPORT" (Palaikymas).
   a. Tvarkyklė: Pasirinkite operacinę sistemą ir atsisiųskite tvarkyklę. Taip pat tvarkyklę galite atsisiųsti tiesiai iš NVIDIA arba AMD oficialios svetainės (priklausomai nuo jūsų kortelės grafikos procesoriaus).
   b. „Dragon Center": Norėdami įdiegti, atsisiųskite programinę įrangą ir vadovaukitės pateiktais žingsniais. (Reikia „Microsoft® Windows® 10" arba vėlesnės versijos)
   * Norėdami valdyti grafikos plokštės LED efektus, pirma paleiskite programinę įrangą „Dragon Center", o tada suaktyvinkite funkciją „Mystic Light".
   c. „Afterburner": Atsisiųskite pasirinkę tinkamą operacinę sistemą, o tada vadovaukitės nurodytais įdiegimo žingsniais.
   d. „Live Update": Jei jūsų grafikos plokštės „Dragon Center" nepalaiko, kad jūsų tvarkyklės / bazinė įvesties ir išvesties sistema / programinė-aparatinė įranga būtų naujausios versijos, galite atsisiųsti ir paleisti „Live Update".

Nederlands

Verpakkingsinhoud
(Neem contact op met de retailer mits er producten niet aanwezig of beschadigd zijn.)
1. Grafische kaart
2. Handleiding (afhankelijk van het product)

Voorzorgsmaatregelen voor gebruikVoorzorgsmaatregelen voor gebruik
1. De garantie dekt geen defecten of storingen veroorzaakt door het uitvoeren van de verwerkingseenheid en/of geheugen buiten de productspecificaties, ook wel overklokken genoemd.
2. Het wijzigen of bijwerken van de BIOS van de grafische kaart zonder MSI-autorisatie zal uw garantie ongeldig maken.

Systeemeisen
1. Een PCI Express moederbord met een dual-with x16 grafische slot.
2. Een monitor met een input connector die gelijk is aan de output connector van de grafische kaart.
3. Microsoft® Windows® 10, Windows® 7 of Linux besturingssysteem (afhankelijk van het product)
4. Minstens 1.5 GB beschikbaar geheugen

Hulpgereedschappen
1. Phillips schroevendraaier: Dit kan gebruikt worden om merendeel van de installatie te doen. Een schroevendraaier met een magnetische kop maakt het proces een stuk eenvoudiger.

Hardware Installatie
1. Sluit de computer af en ontkoppel de stroomkabel. Open daarna de computer kast door het zijpaneel te verwijderen. Verwijder mogelijke uitbreidingsbeugels die in de weg kunnen zitten van de grafische kaart beugel.
   * Zorg als je een grafische kaart vervangt dat je de kaart vasthoudt terwijl je de schroeven verwijdert. Maak daarna de PCIe stroomaansluiting los en maak de grafische kaart voorzichtig los door de release clip in te drukken op de PCIe socket die op je moederbord zit.
2. Positioneer de grafische kaart direct boven de lege PCIe slot en druk een kant als eerste in de slot. Druk daarna de andere kant van de grafische kaart in de slot totdat de kaart volledig in de slot zit (Je hoort een klik als de kaart correct is aangesloten). Schroef de bracket van de grafische kaart vast aan de kast met de schroeven.
3. Sluit een PCIe 6/8-pin power connector aan op de grafische kaart.
4. Sluit de computer kast en plug de stroomkabel terug in het stopcontact. Plug een display kabel in de output van je grafische kaart en in de input van je monitor.

Software Installatie
1. Schakel je computer in en laat je besturingssy steem opstarten.
2. Open een web browser en ga naar www.msi.com en kies het model van je grafische kaart die je hebt geïnstalleerd.
3. Klik op "SUPPORT" om een overzicht van de Drivers en dergelijke te zien van de grafische kaart.
   a. Driver: Kies het besturingssysteem van de computer en download de driver. Een alternatief kan zijn om de driver direct van de officiële website van AMD of Nvidia te downloaden.
   b. Dragon Center: Download de software en volg de stappen om de installatie te voltooien (Vereist Microsoft® Windows® 10 of nieuwer).
   * Om controle te krijgen over de LED effecten van de grafische kaart moet je eerst Dragon Center software draaien en dan Mystic Light functie activeren.
   c. Afterburner: Kies je besturingssysteem en download Afterburner, volg daarna de stappen om de installatie te voltooien.
   d. Live Update: Als je grafische kaart geen Dragon Center support kan je de Live Update software downloaden om je grafische kaart up-to-date te houden op het gebied van drivers, bios en firmware.

Čeština

Obsah balení
(Pokud je něco poškozeno nebo chybí, obraťte se prosím na svého prodejce)
1. Grafická karta
2. živatelský manuál (záleží na produktu)

Upozornění k použití
1. Záruka se nevztahuje na závady a poruchy způsobené používáním procesoru a/nebo paměti s nestandardním nastavením neboli přetaktováním.
2. Změna nebo aktualizace systému BIOS grafické karty bez svolení společnosti MSI bude mít za následek zánik záruky.

Systémové požadavky
1. Základní desku s x16 PCI Express slotem o šíře 2 pozic
2. Monitor alespoň s jedním odpovídajícím vstupem, shodným s výstupem na grafické kartě
3. Operační systém Microsoft® Windows® 10, Windows® 7, nebo Linux (záleží na produktu)
4. Minimálně 1.5 GB volného místa na disku

Pomocné nástroje
1. Křížový šroubovák: Slouží k provedení větší části instalace. Vhodnější je šroubovák s magnetickou hlavou.

Instalace hardwaru
1. Vypněte počítač a odpojte napájecí kabel. Otevřete skříň demontáží bočního panelu. Odstraňte všechny držáky a komponenty a držáky, které mohou vadit při montáži nové karty.
   * Pokud kartu měníte, drže původní kartu zapojenou ve slotu a povolte šroubky. Poté odpojte napájecí PCIe konektory a opatrně vysuňte kartu ze slotu pomocí zámku na PCIe slotu
2. Umístěte grafickou kartu k prázdnému PCIe slotu a zasuňte do něj konec karty. Opatrně přitlačte druhý konec karty, dokud nebude plně osazena (uslyšíte cvaknutí). Přichyťte držák ke skříni pomocí šroubků.
3. Připojte přídavné PCIe 6/8kolíkové napájení.
4. Zavřete skříň a zapojte napájecí kabel do zdroje. Připojte výstup grafické karty k monitoru pomocí příslušného zobrazovacího kabelu.

Instalace softwaru
1. Zapněte počítač a nechte načíst operační systém.
2. Otevřete prohlížeč, zadejte stránky www.msi.com a vyberte model grafické karty, který jste instalovali.
3. Klikněte na "SUPPORT" a uvidíte seznam dostupných ovladačů a softwaru pro tento produkt.
   a. Ovladače: Zvolte operační system a stáhněte ovladače. Ty můžete také stáhnout přímo z oficiálních stránek NVIDIA nebo AMD.
   b. Dragon Center: Please download the software and follow the steps to complete the installation. (Vyžaduje Microsoft® Windows® 10 a novější)
   * K ovládání LED efektů karty spusťte software Dragon Center a aktivujte funkci Mystic Light.
   c. Afterburner: Zvolte odpovídající operační systém a stáhněte, poté postupujte dle pokynů k instalaci.
   d. Live Update: Pokud Vaše karta není podporována v Dragon Center, můžete stáhnout software Live Update, který bude aktualizovat ovladače/bios/firmware.

Srpski

Sadržaj pakovanja
(Obratite se prodavcu ako nešto nedostaje ili je oštećeno.)
1. Grafička kartica.
2. Korisnički priručnik ili brzi vodič (zavisi od proizvoda).

Predostrožnosti u vezi s upotrebom
1. Garancija ne pokriva nedostatke ili kvarove prouzrokovane korišćenjem procesorske jedinice i/ili memorije van specifikacija proizvoda, takođe poznato kao pretaktovanje.
2. Izmena ili ažuriranje BIOS-a grafičke kartice bez odobrenja od kompanije MSI poništiće vašu garanciju.

Sistemski zahtevi
1. Matična ploča kompatibilna sa „PCI Express"-om sa jednim dvostruke širine x16 utorom za grafiku.
2. Monitor sa najmanje jednim ulaznim konektorom koji je ekvivalentan izlaznim konektorima vaše grafičke kartice.
3. Operativni sistem Microsoft® Windows® 7, Windows® 10 ili novija verzija, ili Linuks (zavisi od proizvoda).
4. Najmanje 1,5 GB slobodnog prostora na čvrstom disku.

Pomoćni alati
1. Odvijač sa krstastom glavom: On se može koristiti za obavljanje većeg dela ugradnje. Odvijač sa magnetnom glavom umnogome olakšava proces.

Ugradnja hardvera
1. Isključite računar i izvucite kabl za napajanje. Zatim otvorite kućište računara uklanjanjem bočne ploče. Uklonite bilo koji nosač za proširenje na poleđini kućišta koji može da ometa vašu novu grafičku karticu.
   * Ako menjate grafičku karticu, obavezno držite držač grafičke kartice na mestu i pažljivo otpustite vijke. Zatim iskopčajte sve dodatne PCIe konektore za napajanje na kartici i pažljivo uklonite karticu pomoću spojnice za oslobađanje na PCIe priključku na matičnoj ploči.
2. Postavite grafičku karticu direktno preko praznog PCIe utora i prvo pritisnite jedan kraj kartice u utor. Lagano, ali čvrsto pritisnite drugi kraj dok ne sedne u utor (čućete klik). Pričvrstite nosač grafičke kartice na kućište pomoću vijaka.
3. Povežite bilo koji dodatni PCIe 6/8-pinski priključak za napajanje.
4. Zatvorite kućište računara i spojite kabl za napajanje. Povežite izlaz grafičke kartice sa monitorom pomoću kabla ekrana.

Instalacija softvera
1. Uključite računar i pustite ga da pokrene vaš operativni sistem.
2. Otvorite veb pregledač, idite na www.msi.com i idite na veb stranicu grafičke kartice koju ste instalirali.
3. Kliknite na „SUPPORT" (PODRŠKA) da biste videli pregled upravljačkih programa i uslužnih programa za vaš specifični proizvod.
   a. Upravljački program: Izaberite operativni sistem i preuzmite upravljački program. Ili možete da preuzmete upravljački program direktno sa zvanične veb-lokacije NVIDIA ili AMD (u zavisnosti od jedinice za obradu grafike (GPU) kartice).
   b. „Dragon Center": Preuzmite softver i pratite korake za obavljanje instalacije. (Potreban je Microsoft® Windows® 10 ili novija verzija)
   * Da biste kontrolisali LED efekte grafičke kartice, prvo pokrenite softver „Dragon Center", a zatim aktivirajte funkciju „Mystic Light".
   c. „Afterburner": Izaberite odgovarajući operativni sistem i preuzmite ga, a zatim pratite korake da biste dovršili instalaciju.
   d. Ažuriranje uživo: Ako „Dragon Center" još uvek ne podržava vašu grafičku karticu, možete da preuzmete i pokrenete Ažuriranje uživo da biste ažurirali upravljačke programe / bios / upravljački softver grafičke kartice.

Magyar

A csomag tartalma
(Ha bármi hiányzik vagy sérült, forduljon a kereskedőhöz.)
1. Videokártya
2. Kezelési útmutató vagy Rövidített útmutató (terméktől függően).

Használati óvintézkedések
1. A jótállás nem terjed ki az olyan hibákra, illetve működési üzemzavarokra, amelyeket a feldolgozó egységnek és/vagy memóriának a műszaki előírásokban szereplő határértékeken túl történő működtetése, azaz a túlhajtás okoz.
2. A videokártya BIOS-ának frissítése az MSI jóváhagyása nélkül semmissé teszi a jótállást.

Rendszerkövetelmények
1. PCI Express-kompatibilis alaplap egy duplaszélességű x16 videokártya-foglalattal.
2. Monitor legalább egy olyan bemenettel, mely kompatibilis a videokártyán lévő csatlakozóaljzatokkal.
3. Microsoft® Windows® 7, Windows® 10 vagy újabb, illetve Linux operációs rendszer (terméktől függően).
4. Legalább 1,5 GB szabad merevlemez-terület.

Szükséges szerszámok
1. Keresztfhornyos csavarhúzó: Ezzel a legtöbb szerelési művelet elvégezhető. Mágnesezett fejű csavarhúzóval a folyamat jóval egyszerűbb.

Hardver telepítése
1. Kapcsolja ki a számítógépet és húzza ki a hálózati tápvezetéket. Az oldalpanel eltávolításával nyissa ki a számítógép burkolatát. Távolítsa el azokat a védőlapokat a számítógép hátsó oldaláról, melyek akadályozhatják a videokártya behelyezését.
   * Ha a meglévő videokártyát cseréli ki, tartsa szilárdan a videokártya szerelőlapját és óvatosan lazítsa meg a csavarokat. Ezután húzza ki a kiegészítő PCIe tápcsatlakozót a videokártyán lévő aljzatból, majd az alaplapi kioldó billentyű használatával szabadítsa fel a videokártyát.
2. Illessze az új videokártyát közvetlenül az üres PCIe foglalat fölé, majd először a videokártya egyik végét tolja bele a foglalatba. Óvatosan, de határozottan tolja bele a videokártya másik végét is a foglalatba, és ellenőrizze, hogy teljes hosszában megfelelően illeszkedik-e (kattanásig helyezze be). A csavarokkal rögzítse a videokártya szerelőlapját a számítógépházhoz.
3. Ha szükséges, csatlakoztassa a 6/8 érintkezős PCIe tápcsatlakozót.
4. Zárja be a számítógépház burkolatát, majd csatlakoztassa a tápkábelt. Megfelelő vezetékkel csatlakoztassa a videokártya kimenetét a monitor bemenetéhez.

Szoftvertelepítés
1. Kapcsolja be a számítógépet, és várja meg, amíg az operációs rendszer betöltődik.
2. Nyisson meg egy böngészőt, és navigáljon a www.msi.com webhelyre, majd keresse meg a videokártyájának megfelelő weboldalt.
3. Kattintson a "TÁMOGATÁS" gombra és tekintse át a termékre vonatkozó Illesztőprogramok és Kezelőprogramok részt.
   a. Illesztőprogram: Válasszon operációs rendszert és töltse le az illesztőprogramot. Alternatív megoldásként letöltheti az illesztőprogramot közvetlenül az NVIDIA vagy az AMD hivatalos weboldaláról is (a videokártya processzorának típusától függően).
   b. Dragon Center Töltse le a szoftvert és kövesse a telepítési lépéseket. (Microsoft® Windows® 10 vagy újabb szükséges)
   * A videokártya LED-effektusainak vezérlése érdekében futtassa le először a Dragon Center szoftvert, majd aktiválja a Mystic Light funkciót.
   c. Afterburner: Válassza ki a megfelelő operációs rendszert, töltse le, majd kövesse a szükséges lépéseket a telepítés befejezéséhez.
   d. Live Update: Ha az Ön videokártyáját jelenleg még nem támogatja a Dragon Center, töltse le és telepítse a Live Update szoftvert, hogy a videokártya illesztőprogramja/firmware-e naprakész legyen.

Lietuvių

Komplekta saturs
(Lūdzu, sazinieties ar savu aģentu, ja trūkst kāda no vienumiem vai tas ir bojāts.)
1. Videokarte.
2. Lietošanas pamācība vai īsais ceļvedis (atkarībā no produkta).

Atsargumo priemonės
1 Garantija netaikoma defektams ar veikimo sutrikimams, atsirandantiems dėl procesorius ir (arba) atminties naudojimo ne pagal gaminio specifikacijas, dar vadinamo laikrodžio dažnio spartinimu.
2 Jei pakeisite arba atnaujinsite vaizdo plokštės BIOS be MSI leidimo, garantija nebegalios.

Sistēmas prasības
1. Ar PCI Express saderīga mātes plate ar vienu duāla platuma x16 videokartes slotu.
2. Monitors ar ievades savienotāju, kas ir ekvivalents jūsu videokartes izvades savienotājam.
3. Microsoft® Windows® 7, Windows® 10 vai jaunāka versija vai Linux (atkarībā no produkta)
4. Pieejams vismaz 1,5 GB cietā diska atmiņas.

Papildu instrumenti
1. Philips skrūvgriezis ar uzgali: ar to var veikt lielāko daļu uzstādīšanas darbību. Skrūvgriezis ar magnētisko uzgali atvieglo uzstādīšanu.

Aparatūras uzstādīšana
1. Izslēdziet datoru un atvienojiet no maiņstrāvas tīkla. Pēc tam atveriet datora korpusu, noņemot sānu paneli. Noņemiet korpusa aizmugurē esošos kronšteinus, kas var traucēt jaunas videokartes ievietošanai.
   * Ja maināt videokarti, uzmanīgi atskrūvējiet skrūves, neizkustinot videokartes kronšteinu no vietas. Pēc tam izraujiet visus kartes papildu PCIe strāvas savienotājus un uzmanīgi nomainiet karti, izmantojot mātes plates PCIe ligzdas atbrīvošanas skavu.
2. Novietojiet karti tieši virs tukšā PCIe slota un vispirms iebīdiet slotā vienu kartes galu. Uzmanīgi, bet stingri iebīdiet otru galu, līdz tas ir pilnībā ievietots slotā (atskanēs klikšķis). Pieskrūvējiet videokartes kronšteinu pie korpusa.
3. Pievienojiet papildu PCIe 6/8 spraudņu strāvas savienotāju.
4. Aizveriet datora korpusu un iespraudiet strāvas kabeli. Savienojiet videokartes izvadi ar monitoru, izmantojot displeja kabeli.

Programmatūras instalēšana
1. Ieslēdziet datoru un gaidiet, līdz tas sāknēs operētājsistēmu.
2. Atveriet tīmekļa pārlūkprogrammu, dodieties uz www.msi.com un pārejiet uz jūsu uzstādītās videokartes tīmekļa lapu.
3. Noklikšķiniet uz "ATBALSTS", lai skatītu draiveru un utilītu pārskatu par jūsu produktu.
   a. Draiveris: izvēlieties operētājsistēmu un lejupielādējiet draiveru. Vai arī lejupielādējiet draiveru, izmantojot NVIDIA vai AMD oficiālo tīmekļa vietni (atkarībā no jūsu kartes GPU).
   b. Dragon Center: lūdzu, lejupielādējiet programmatūru un izpildiet norādītās darbības, lai pabeigtu instalāciju. (Nepieciešama operētājsistēma Microsoft® Windows® 10 vai jaunāka versija)
   * Lai pārraudzītu videokartes LED efektus, lūdzu, vispirms palaidiet Dragon Center programmatūru un pēc tam aktivizējiet funkciju Mystic Light.
   c. Afterburner: izvēlieties piemērotu operētājsistēmu un lejupielādējiet to, tad izpildiet darbības, lai pabeigtu instalāciju.
   d. Live Update: ja jūsu videokarti vēl neatbalsta Dragon Center, varat lejupielādēt un palaist Live Update, lai regulāri aktualizētu savus videokartes draiverus/BIOS/aparatūru.

Italiano

Contenuto della confezione
(Si prega di consultare il Vostro Retailer qualora mancasse qualcosa.)
1. Scheda Grafica
2. Manuale dell'utente (dipende dal prodotto)

Precauzioni per l'uso
1. La garanzia non copre difetti o malfunzionamenti causati dall'esecuzione dell'unità di elaborazione e/o dalla memoria al di fuori delle specifiche del prodotto, noto anche come overclocking.
2. La modifica o l'aggiornamento del BIOS della scheda grafica senza l'autorizzazione MSI annullerà la garanzia.

Requisiti di sistema
1. Scheda madre attrezzata di PCI Express con uno slot dual x16
2. Un monitor con almeno un connettore input equivalente al connettore output della tua scheda grafica
3. Sistema con Microsoft® Windows® 10, Windows® 7, o Linux (dipende dal prodotto)
4. Almeno 1.5 GB di spazio disponibile sull'hard-disk

Strumenti ausiliari
1. Cacciavite a croce: Questo può essere usato per fare la maggior parte dell'installazione. Un cacciavite con una testina magnetica rende il processo molto più semplice.

Installazione Hardware
1. Spegni il computer e stacca il cavo di alimentazione. Apri il case del tuo computer rimuovendo il pannello laterale. Rimuovi qualsiasi staffa di espansione sul retro del tuo case che possa ostacolare la tua nuova scheda grafica.
   * Se si sostituisce una scheda grafica, assicurarsi di tenere la staffa della scheda grafica in posizione e allentare con attenzione le viti. Quindi scollegare tutti i connettori di alimentazione PCIe supplementari sulla scheda e rimuovere con cura la scheda utilizzando la clip di rilascio sulla presa PCIe sulla scheda madre.
2. Posizionare la scheda grafica direttamente sullo slot PCIe vuoto e premere prima un'estremità della scheda nello slot. Premere delicatamente ma con fermezza l'altra estremità fino a quando non è completamente inserita nello slot (si sentirà un clic). Fissare la staffa della scheda grafica al case con le viti.
3. Collegare qualsiasi connettore di alimentazione PCIe 6/8-pin supplementare.
4. Chiudi il case del tuo computer e collega il cavo di alimentazione. Collegare l'uscita della scheda grafica al monitor con un cavo.

Installazione Software
1. Accendi il computer e lascialo avviare nel tuo Sistema operativo.
2. Apri un browser, vai alla pagina www.msi.com e seleziona il modello della scheda grafica che hai installato.
3. Fare click su "Supporto" per visualizzare la panoramica dei driver e delle utilità per il prodotto specifico.
   a. Driver: scegli il sistema operativo e scarica i driver In alternativa è possibile scaricare il driver direttamente dal sito web ufficiale di NVIDIA o AMD.
   b. Dragon Center: Si prega di scaricare il software e seguire i passaggi per completare l'installazione (richiede Microsoft® Windows® 10 o successivo)
   * Per controllare gli effetti LED della scheda grafica eseguire prima il software Dragon Center e quindi attivare la funzione Mystic Light.
   c. Afterburner: Scegliere il sistema operativo appropriato e scaricarlo, quindi seguire i passaggi per completare l'installazione.
   d. Live Update: Se la tua scheda grafica non è supportata da Dragon Center, puoi scaricare il software di aggiornamento automatico per mantenere aggiornati driver / BIOS / firmware della tua scheda grafica.

Română

Conținutul pachetului
(Consultați comerciantul dacă lipsește ceva sau dacă un element este defect).
1. Placă grafică.
2. Manualul utilizatorului sau Ghidul rapid (în funcție de produs).

Precauții pentru utilizare
1. Garanția nu acoperă defectele sau funcționarea necorespunzătoare cauzate de utilizarea unității de procesare și/sau a memoriei în afara specificației produsului, cunoscută și sub denumirea de overclock.
2. Alterarea sau actualizarea de BIOS al plăcii grafice fără autorizare MSI va anula garanția.

Cerințe de sistem
1. Placă de bază compatibilă cu PCI Express, cu un slot grafic cu lățime dublă x 16.
2. Un monitor cu cel puțin un conector de intrare echivalent cu conectorii de ieșire ai plăcii grafice.
3. Sisteme de operare Microsoft® Windows® 7, Windows® 10 sau ulterior sau Linux (în funcție de produs).
4. Minimum 1,5 GB spațiu disponibil pe hard disk.

Instrumente auxiliare
1. Șurubelniță în cruce: Aceasta se poate utiliza pentru a efectua cea mai mare parte a instalării. O șurubelniță cu cap magnetic facilitează foarte mult procesul.

Instalarea dispozitivului
1. Opriți calculatorul și deconectați cablul de alimentare. Apoi deschideți carcasa calculatorului îndepărtând panoul lateral. Îndepărtați orice suport de extensie de pe partea posterioară a carcasei care poate împiedica introducerea noii plăci grafice.
   * Dacă înlocuiți o placă grafică, asigurați-vă că suportul plăcii grafice este fixat și slăbiți cu atenție șuruburile. Apoi deconectați orice conectori de alimentare PCIe de pe placă și îndepărtați cu atenție placa folosind clema de deschidere de pe slotul PCIe de pe placa de bază.
2. Puneți placa grafică direct peste slotul gol PCIe și apăsați mai întâi un capăt al cardului în slot. Apăsați ușor dar ferm celălalt capăt până când intră complet în slot (veți auzi un clic). Fixați suportul plăcii grafice pe carcasă cu șuruburi.
3. Conectați orice conector de alimentare suplimentar PCIe cu6/8 pini.
4. Închideți partea posterioară a carcasei calculatorului și conectați cablul de alimentare. Conectați ieșirea plăcii grafice la monitor cu un cablu de afișare.

Instalarea software-ului
1. Porniți calculatorul și lăsați-l să încarce complet sistemul de operare.
2. Deschideți un browser web, accesați www.msi.com și apoi accesați pagina web a plăcii grafice pe care ați instalat-o.
3. Faceți clic pe „SUPPORT" (asistență) pentru a vedea prezentarea generală a driverelor și utilitarelor pentru respectivul produs.
   a. Driver: Alegeți sistemul de operare și descărcați driverul. Alternativ, puteți să descărcați driverul direct de pe site-ul web oficial NVIDIA sau AMD (în funcție de GPU-ul plăcii dvs.)
   b. Dragon Center: Descărcați software-ul și urmați instrucțiunile pentru a finaliza instalarea. (Necesită Microsoft® Windows® 10 sau ulterior)
   * Pentru a controla efectele led ale plăcii grafice, rulați mai întâi software-ul Dragon Center și apoi activați funcția Mystic Light.
   c. Afterburner: Alegeți sistemul de operare corespunzător și descărcați-l, apoi urmați pașii pentru a finaliza instalarea.
   d. Live Update: Dacă placa grafică nu este compatibilă încă cu Dragon Center, puteți descărca și lansa programul Live Update pentru a vă păstra la zi driverele/firmware-ul plăcii grafice.

Slovenčina

Obsah balenia
(Ak niektorá položka chýba alebo je poškodená, obráťte sa na svojho predajcu).
1. Grafická karta
2. Používateľská príručka alebo Stručný návod (závisí od výrobku).

Bezpečnostné pokyny týkajúce sa používania
1. Záruka sa nevzťahuje na chyby ani poruchy spôsobené používaním procesora a/alebo pamäte mimo technických parametrov výrobku, známeho aj ako pretaktovanie.
2. Zmena alebo aktualizácia systému BIOS grafickej karty bez oprávnenia spoločnosti MSI povedie k zrušeniu platnosti vašej záruky.

Systémové požiadavky
1. Základná doska PCI Express kompatibilná s jedným slotom pre grafickú kartu s dvojitou šírkou x16.
2. Monitor, ktorý má aspoň jeden vstupný konektor ekvivalentný s výstupnými konektormi vašej grafickej karty.
3. Microsoft® Windows® 7, Windows® 10 alebo novší, alebo operačný systém Linux (závisí od výrobku).
4. Najmenej 1,5 GB voľného miesta na pevnom disku.

Pomocné nástroje
1. Skrutkovač Phillips s magnetickou hlavou: Môže sa použiť na väčšinu činností súvisiacich s inštaláciou. Skrutkovač s magnetickou hlavou veľmi uľahčuje tento proces.

Inštalácia hardvéru
1. Vypnite počítač a napájací kábel odpojte od elektrickej zásuvky. Potom otvorte skrinku počítača tak, že odmontujete bočný kryt. Zo zadnej strane skrinky odstráňte predlžovací držiak, ktorý by mohol prekážať novej grafickej karte.
   * Ak vymieňate grafickú kartu, držiak grafickej karty podržte na mieste a opatrne uvoľnite skrutky. Potom odpojte všetky prídavné napájacie konektory PCIe na karte a opatrne ju vyberte tak, že uvoľníte príchytky na zásuvke PCIe na základnej doske.
2. Grafickú kartu umiestnite priamo do prázdneho slotu pre PCIe a najskôr zatlačte jeden koniec karty do tohto slotu. Jemne ale pevne zatlačte na druhý koniec, až kým nebude úplne zasunutý do slotu (budete počuť cvaknutie). Držiak na grafickú kartu upevnite skrutkami ku skrinke.
3. Pripojte ľubovoľný prídavný 6/8-kolíkový napájací konektor PCIe.
4. Skrinku počítača znova zatvorte a napájací kábel zapojte do elektrickej zásuvky. Jeden koniec kábla displeja zapojte do výstupného konektora grafickej karty a druhý koniec zapojte do monitora.

Inštalácia softvéru
1. Zapnite počítač a počkajte, kým sa načíta operačný systém.
2. Otvorte internetový prehliadač, prejdite do www.msi.com a potom otvorte internetovú stránku grafickej karty, ktorú ste nainštalovali.
3. Kliknite na tlačidlo „PODPORA" a pozrite si prehľad ovládačov a obslužných programov pre váš konkrétny výrobok.
   a. Ovládač: Zvoľte operačný systém a prevezmite si ovládač. Ovládač môžete tiež prevziať priamo z oficiálnej internetovej stránky NVIDIA alebo AMD (v závislosti od GPU vašej karty).
   b. Dragon Center (Dračie centrum): Prevezmite si softvér a postupujte podľa krokov na vykonanie inštalácie. (vyžaduje sa operačný systém Microsoft® Windows® 10 alebo novší)
   * Ak chcete ovládať LED efekty grafickej karty, najskôr spustite softvér Dragon Center a potom zapnite funkciu osvetlenia Mystic Light.
   c. Nástroj Afterburner: Zvoľte vhodný operačný systém, prevezmite si ho a potom postupujte podľa krokov na vykonanie inštalácie.
   d. Aplikácia Live Update: Ak vašu kartu doteraz nepodporuje softvér Drgon Center, môžete si prevziať aplikáciu Live Update a jej spustením neustále aktualizovať ovládače/systémy bio/firmvér grafickej karty.

Ελληνικά

Περιεχόμενα συσκευασίας
(Αν λείπει κάτι ή αν υπάρχει ζημιά, επικοινωνήστε με το κατάστημα πώλησης.)
1. Κάρτα γραφικών.
2. Εγχειρίδιο χρήσης ή Σύντομος οδηγός (ανάλογα με το προϊόν).

Προφυλάξεις κατά τη χρήση
1. Η εγγύηση δεν καλύπτει ελαττώματα ή δυσλειτουργίες που προκαλούνται από τη λειτουργία της μονάδας επεξεργασίας ή/και της μνήμης εκτός των προδιαγραφών του προϊόντος, γνωστό και ως overclocking.
2. Η τροποποίηση ή η ενημέρωση του BIOS της κάρτας γραφικών χωρίς την άδεια της MSI θα ακυρώσει την εγγύησή σας.

Απαιτήσεις συστήματος
1. Μητρική κάρτα συμβατή με PCI Express με μία υποδοχή κάρτας γραφικών διπλού πλάτους x16.
2. Οθόνη με τουλάχιστον μία είσοδο αντίστοιχη με τις εξόδους της κάρτας γραφικών.
3. Λειτουργικό σύστημα Microsoft® Windows® 7, Windows® 10 ή νεότερη έκδοση, ή Linux (ανάλογα με το προϊόν).
4. Τουλάχιστον 1,5 GB διαθέσιμου χώρου στον σκληρό δίσκο.

Βοηθητικά εργαλεία
1. Κατσαβίδι Phillips: Το εργαλείο αυτό μπορεί να χρησιμοποιηθεί για τις περισσότερες εργασίες εγκατάστασης. Ένα κατσαβίδι με μαγνητική κεφαλή θα διευκολύνει σημαντικά τη διαδικασία.

Εγκατάσταση υλικού
1. Απενεργοποιήστε τον υπολογιστή και αποσυνδέστε το καλώδιο ρεύματος. Έπειτα, ανοίξτε το κουτί του υπολογιστή αφαιρώντας το πλαϊνό πάνελ. Αν έχετε προσθέσει βάση επέκτασης στην πίσω πλευρά του κουτιού σας, αφαιρέστε την, καθώς μπορεί να εμποδίζει τη νέα κάρτα γραφικών.
   * Αν πρόκειται να αντικαταστήσετε την κάρτα γραφικών, συγκρατήστε τη βάση της και ξεβιδώστε προσεκτικά τις βίδες. Έπειτα, αποσυνδέστε τυχόν πρόσθετα βύσματα τροφοδοσίας PCIe από την κάρτα και αφαιρέστε την προσεκτικά, χρησιμοποιώντας το κλιπ απασφάλισης που υπάρχει στην υποδοχή PCIe της μητρικής κάρτας.
2. Τοποθετήστε την κάρτα γραφικών ακριβώς πάνω από την κενή υποδοχή PCIe και πιέστε πρώτα το ένα άκρο της κάρτας για να εισέλθει στην υποδοχή. Πιέστε προσεκτικά αλλά δυνατά και το άλλο άκρο, ώστε να εφαρμόσει πλήρως στην υποδοχή (θα ακουστεί ένα "κλικ"). Στερεώστε τη βάση της κάρτας γραφικών στο κουτί του υπολογιστή με βίδες.
3. Συνδέστε τυχόν πρόσθετα βύσματα τροφοδοσίας PCIe 6/8 ακίδων.
4. Κλείστε το κουτί του υπολογιστή και συνδέστε το καλώδιο ρεύματος. Συνδέστε την έξοδο της κάρτας γραφικών στην οθόνη με ένα καλώδιο οθόνης.

Εγκατάσταση λογισμικού
1. Ενεργοποιήστε τον υπολογιστή και περιμένετε να φορτωθεί το λειτουργικό σύστημα.
2. Ανοίξτε ένα πρόγραμμα περιήγησης, μεταβείτε στη διεύθυνση www.msi.com και πηγαίνετε στην ιστοσελίδα για την κάρτα γραφικών που έχετε εγκαταστήσει.
3. Επιλέξτε SUPPORT (ΥΠΟΣΤΗΡΙΞΗ) για να δείτε μια επισκόπηση των προγραμμάτων οδήγησης και των βοηθητικών προγραμμάτων που διατίθενται για το συγκεκριμένο προϊόν.
   α. Πρόγραμμα οδήγησης: Επιλέξτε λειτουργικό σύστημα και κατεβάστε το πρόγραμμα οδήγησης. Εναλλακτικά, μπορείτε να κατεβάσετε το πρόγραμμα οδήγησης απευθείας από τον επίσημο ιστότοπο της NVIDIA ή της AMD (ανάλογα με την GPU της κάρτας σας).
   b. Dragon Center: Κατεβάστε το λογισμικό και ακολουθήστε τα βήματα για να ολοκληρώσετε την εγκατάσταση. (Απαιτούνται Microsoft® Windows® 10 ή νεότερη έκδοση)
   * Για να μπορείτε να ελέγχετε τα εφέ LED της κάρτας γραφικών, ανοίξτε το λογισμικό Dragon Center και ενεργοποιήστε τη λειτουργία Mystic Light
   c. Afterburner: Επιλέξτε το κατάλληλο λειτουργικό σύστημα, κατεβάστε το λογισμικό και ακολουθήστε τα βήματα για να ολοκληρώσετε την εγκατάσταση.
   d. Live Update: Αν η κάρτα γραφικών σας δεν υποστηρίζεται ακόμα από το Dragon Center, μπορείτε να κατεβάσετε και να εκκινήσετε το Live Update, προκειμένου να διατηρείτε ενημερωμένα τα προγράμματα οδήγησης/ το bios / το υλικολογισμικό της κάρτας γραφικών.

Eesti

Pakendi sisu
(Võtke ühendust edasimüüjaga, kui midagi on puudu või kahjustatud.)
1. Graafikakaart.
2. Kasutusjuhend või Kiirjuhend (olenevalt tootest).

Ettevaatusabinõud kasutamisel
1. Garantii ei hõlma rikkeid ja hälbeid, mis on tingitud toote protsessori ja/või mälumooduli tehniliste omaduste mitterarvestamisest, mis on tuntud ka kui ülekiirendamine.
2 Graafikakaartide muutmisel või nende BIOS-i värskendamisel ilma MSI loata kaotab garantii kehtivuse.

Süsteeminõuded
1. PCI Express-ühilduv emaplaat ühe topeltlaiusega x16 graafikapesaga.
2. Monitor vähemalt ühe sisendkonnektoriga, mis on samaväärne graafikakaardi väljundkonnektoritega.
3. Operatsioonisüsteem Microsoft® Windows® 7, Windows® 10 või uuem või Linux (olenevalt tootest).
4. Vähemalt 1,5 GB vaba kõvaketta ruumi.

Lisavahendid
1. Ristpeaga kruvikeeraja: Seda saab kasutada enamik paigalduse puhul. Magnetpeaga kruvikeeraja muudab tööd lihtsamaks.

Raudvara paigaldamine
1. Lülitage arvuti välja ja eemaldage toitejuhe pistikupesast. Seejärel avage arvuti korpus, eemaldades küljepaneeli. Eemaldage laiendusklamber oma kasti tagant (kui see on olemas), mis võib tõkestada teie uut graafikakaarti.
   * Graafikakaardi vahetamise korral hoidke graafikakaardi kinnitusklambrit paigal ja keerake kruvid ettevaatlikult lahti. Seejärel ühendage lahti kõik täiendavad PCIe toiteühendused kaardil ja eemaldage kaart ettevaatlikult, kasutades emaplaadi PCIe pesal olevat vabastusklambrit.
2. Asetage graafikakaart otse tühja PCIe pesa kohale ja vajutage esmalt pesasse kaardi üks ots. Vajutage õrnalt, kuid kindlalt teisele otsale, kuni see on täielikult pesa sees (kostab klõpsatus). Kinnitage graafikakaardi klamber kruvidega oma kasti külge.
3. Ühendage täiendav PCIe 6/8-viiguline toitekonnektor.
4. Sulgege arvutikast ja pistke toitejuhe pistikupessa. Ühendage graafikakaardi väljundpistik oma monitoriga kuvakaabli abil.

Tarkvara paigaldus
1. Lülitage arvuti sisse ja laske operatsioonisüsteemil avaneda.
2. Avage veebibrauser, minge veebisaidile www.msi.com ja seejärel teie paigaldatud graafikakaardi veebilehele.
3. Klõpsake "SUPPORT" (TUGI), et vaadata teie toote jaoks saadaolevaid draivereid ja utiliite.
   a. Draiver: valige operatsioonisüsteem ja laadige draiver alla. Alternatiivselt saate draiveri alla laadida otse NVIDIA või AMD ametlikult veebisaidilt (olenevalt teie kaardi GPU-st).
   b. Dragon Center: laadige tarkvara alla ja järgige installimise lõpuleviimise toiminguid. (Vajalik operatsioonisüsteem Microsoft® Windows® 10 või uuem)
   * Graafikakaardi LED-tulede efektide juhtimiseks käivitage esmalt Dragon Center tarkvara ja seejärel aktiveerige funktsioon Mystic Light.
   c. Afterburner: Valige operatsioonisüsteem ja laadige alla, seejärel järgige installimise lõpuleviimise toiminguid.
   d. Live Update: Kui Dragon Center ei toeta veel teie graafikakaarti, võite alla laadida ja käivitada rakenduse Live Update, et teie graafikakaardi draiverid/bios/püsivara pidevalt värskendatakse.

Package Contents

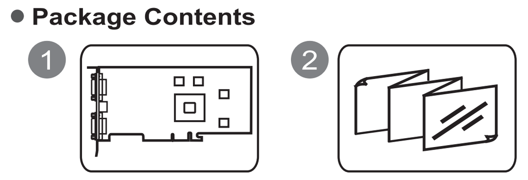

System Requirements

Auxiliary Tools

Hardware Installation

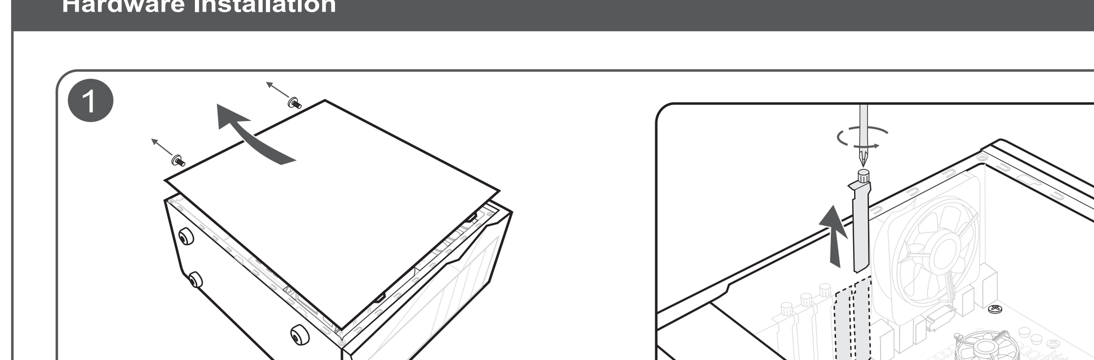

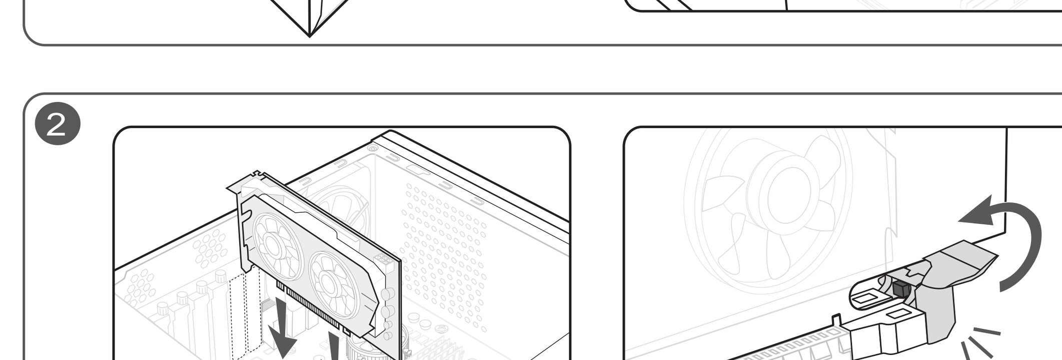

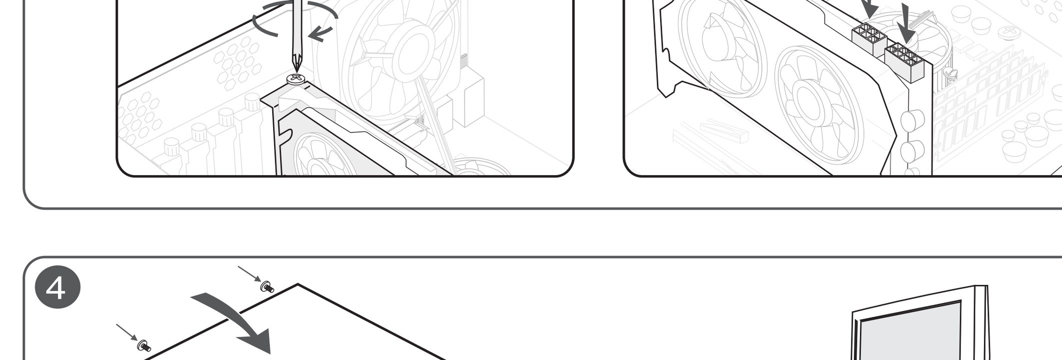

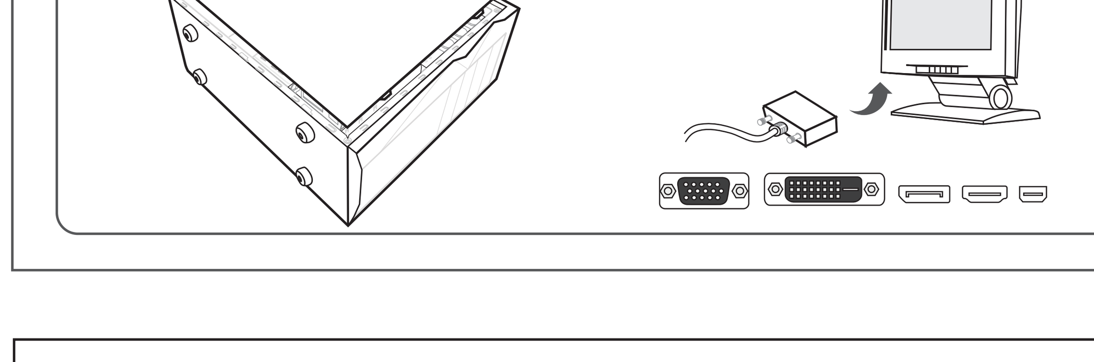

MSI Warranty Procedures and Conditions * This is only valid for Australia

The terms and conditions of MSI's warranty described herein adhere to the guidelines set forth by the Australian Competition & Consumer Commission ("ACCC"), in addition to the applicable provisions under the Australian Consumer Law ("ACL")

Our goods come with guarantees that cannot be excluded under the Australian Consumer Law. You are entitled to a replacement or refund for a major failure and for compensation for any other reasonably foreseeable loss or damage. You are also entitled to have the goods repaired or replaced if the goods fail to be of acceptable quality and the failure does not amount to a major failure.

(1) Determination of the warranty period:
The warranty period starts from the date you purchase the Product with valid invoice. If the last day of the warranty period is a national holiday, the following day shall be the last day of the warranty period.

(2) Customer-Induced-Defect (CID):
If the problems or symptoms are complied with improper usage defined as Customer-Induced-Defect (CID), shall not be accepted in warranty claim of the product set. MSI reserves the right to determine whether the products are operated within the scope of proper usage.

(3) Limited warranty for software:
The software not pre-installed is not covered within the Product's warranty.
The Company assumes no responsibility for any software subsequently installed by the customer itself and any possible consequential breakdown or damage.

(4) Screen the problems by self-checking:
• Please first review the User's Manual and contents of the Software CD included with the Product: The User's Manual and Software CD provided by MSI containing a lot of information about product use. The manual we compose from user's perspective can answer many of your questions. If your manual has been lost; you may download the manual you need from the MSI website.
• Visit MSI website for support: MSI retains a group of customer service engineers with profession and knowledge. You may post a message about the problem you encounter on MSI's categorized discussion forum , and our engineers will try their best to answer your question concerning product use immediately. Or you may search on the website for FAQ, to see whether there is any solution for similar problems

(5) Seek support from the original store of purchase:
If you cannot seek any solution for the problem out of the above methods, you may seek support from the original store of purchase, because the original store of purchase should best know your system configuration and specifications, and can provide you with any necessary resource and service.

(6) Bring the Product to the original store of purchase:
If your product has been determined by the MSI engineer or store as problematic or defective in hardware, and may incur the need for replacement of parts, you may bring the Product for repair or replacement to the original store of purchase to send the Product for repair or replacement on your behalf. However, the customer must properly pack the Product when sending it for repair, to avoid further damage in the course of shipping.

(7) Warranty receipt:
The valid invoice of your purchase shall be provided for the warranty service.

(8) Contacts
In the event that additional assistance is required, please contact MSI Australia Pty at the following:
Unit 16, 22 Princes Rd East Auburn NSW 2144, Australia
Tel: 02 9748 0070
Email: ausrma @ msi.com

For more details, please visit our website au.msi.com

Қазақ

Қаптаманың ішіндегілер
(Егер қандай да бір нәрсе жетіспейтін немесе зақымдалған болса, сатушыңызбен хабарласыңыз.)
1. Бейнекарта.
2. Пайдаланушы нұсқаулығы немесе Қысқаша нұсқаулық (өнімге қарай).

Пайдалану кезіндегі сақтық шаралары
1. Кепілдікте процессорды және/немесе жадты өнімнің техникалық сипаттарынан асырып пайдаланудан (тактілік жиілікті асыру деп те аталады) туындаған ақаулықтар немесе бұзылу жағдайлары қамтылмайды.
2. Бейнекартаның BIOS жүйесін MSI рұқсатынсыз өзгертсеңіз немесе жаңартсаңыз, кепілдік күші жойылады.

Жүйеге қойылатын талаптар
1. PCI Express шинасымен үйлесімді және бірқос енді x16 графикалық слоты бар аналық тақта.
2. Бейнекартаңыздың шығыс коннекторларымен баламалы болатын кемінде бір кіріс коннекторы бар монитор.
3. Microsoft® Windows® 7, Windows® 10 немесе одан кейінгі нұсқадағы операциялық жүйе, я болмаса, Linux операциялық жүйесі (өнімге қарай).
4. Кемінде 1.5 Гб. көлеміндегі қолжетімді қатты диск кеңістігі.

Қосалқы құралдар
1. Phillips бастиекті бұрағышы: Оны көптеген орнату жұмыстарын орындау үшін пайдалануға болады. Магнитті бастиегі бар бұрағыш процесті едәуір жеңілдетеді.

Жабдықты орнату
1. Компьютерді өшіріп, қуат кабелін ажыратыңыз. Одан кейін бүйірлік панельді шешу арқылы компьютеріңіздің корпусын ашыңыз. Жаңа бейнекартаңызға кедергі келтіруі мүмкін болған кор пустың артындағы барлық сырғымалы қапсырмаларды алып тастаңыз.
 * Егер бейнекартаны ауыстырсаңыз, бейнекартаны өз орнында қозғалтпай ұстап тұрып, бұрандаларды абайлап босаңқыратыңыз. Одан кейін картадағы барлық қосымша PCIe қуат коннекторларын ажыратып, аналық тақтада орналасқан PCIe ұяшығындағы босату қысқышының көмегімен картаны абайлап алып тастаңыз.
2. Бейнекартаны тікелей бос PCIe ұяшығына орналастырып, ұяшыққа алдымен картаның бір ұшын басып енгізіңіз. Ұяшыққа толықтай отырғанша екінші ұшын ақырын әрі мықтап басыңыз (шыртыл дыбысын естисіз). Корпуска бұрандалармен бейнекартаның қапсырмасын бекітіңіз.
3. Барлық қосымша PCIe 6/8-контактілі қуат коннекторларын жалғаңыз.
4. Компьютеріңіздің корпусын жауып, қуат кабелін қосыңыз. Бейнекартаңыздың шығысын дисплей кабелі арқылы мониторыңызға жалғаңыз.

Бағдарламалық жасақтаманы орнату
1. Компьютеріңізді қосып, операциялық жүйеңізде іске қосылуын күтіңіз.
2. Веб-браузерді ашып, www.msi.com мекенжайына өтіңіз, одан кейін өзіңіз орнатқан бейнекартаңыздың веб бетіне өтіңіз.
3. Өз өнімиңізге арналған Жетектер мен Утилиталарға шолу бөлімін көру үшін «ҚОЛДАУ КӨРСЕТУ» жолағын басыңыз.
 a. Жетек: Операциялық жүйені таңдап, жетекті жүктеп алыңыз. Сондай-ақ, (картаңыздың GPU процессорына қарай) жетекті NVIDIA немесе AMD ресми веб-сайтынан тікелей жүктеп алуыңызға болады.
 b. Dragon Center: Бағдарламалық жасақтаманы жүктеп алып, орнату процесін аяқтау үшін тиісті қадамдарды орындаңыз. (Microsoft® Windows® 10 немесе одан кейінгі нұсқаны қажет етеді)
 * Бейнекартаның жарықдиодты әсерлерін басқару үшін алдымен Dragon Center бағдарламалық жасақтамасын іске қосып, одан кейін Тылсым жарық функциясын белсендіріңіз.
 c. Afterburner: Қажетті операциялық жүйені таңдап, оны жүктеп алыңыз, одан кейін орнату процесін аяқтау үшін тиісті қадамдарды орындаңыз.
 d. Live Update: Егер Dragon Center бейнекартаңызға қолдау көрсетпесе, бейнекартаңыздың жетектерін/негізгі кіріс-шығыс жүйесін/микробағдарламасын жаңартылған күйде ұстау үшін Live Update бағдарламалық жасақтамасын жүктеп алып, іске қосуыңызға болады.

Svenska

Förpackningen innehåller
(Vänligen kontakta återförsäljaren om något saknas eller är skadat)
1. Grafikkort.
2. Användarmanual eller snabbguide (beror på vilken produkt).

Försiktighetsåtgärder för användning
1. Garantin täcker inte defekter eller felaktig funktion som orsakas av att processenheten och/eller minnet körs utanför produktspecifika tionerna, även kallat överklockning.
2. Ändring eller uppdatering av grafikkortets BIOS utan tillstånd från MSI gör garantin ogiltig.

Systemkrav
1. PCI Express-kompatibelt moderkort med en dubbel bredd x16 grafik plats.
2. En monitor med en ingång som passar till ditt grafikkorts utgångar.
3. Microsoft® Windows® 7, Windows® 10 eller senare, eller Linux operativsystem (beror på vilket produkt).
4. Minst 1.5 GB hårddiskutrymme

Användbara verktyg
1. Stjärnskruvmejsel: Kan användas till det mesta av installationen. En skruvmejsel med magnethuvud kommer göra processen mycket enklare.

Installation av hårdvara
1. Stäng av datorn och koppla ur strömkabeln. Öppna sedan datorns chassi genom att ta bort sidopanelen. Ta bort eventuella expansionsfästen på baksidan av ditt chassi för att göra plats för ditt nya grafikkort.
 * Om du byter ut ett grafikkort, se då till att du håller grafikkortsfästet på plats medan du försiktigt skruvar loss skruvarna. Koppla ur tillhörande PCIe strömkontakter till kortet och ta sedan bort kortet genom att använda avtagnings klämmorna som sitter på PCIe kontakten på ditt moderkort.
2. Placera grafikkortet över den tomma PCIe platsen och tryck sedan ned en av sidorna på plats först. Tryck sedan ned den andra sidan försiktigt tills det sitter på plats. (Ett klickljud hörs) Skruva sedan fast grafikkortets fäste i chassit med skruvar.
3. Koppla in kompletterande PCIe 6/8-pin strömkontakt.
4. Stäng igen ditt chassi och koppla in strömkabeln. Koppla in din monitor till grafikkortet med en bildkabel.

Installation av mjukvara
1. Starta datorn och låt den komma in i operativsystemet.
2. Öppna en webbläsare, gå till www.msi.com och gå till webbsidan för ditt grafikkort du har installerat.
3. Klicka på "SUPPORT" för att se en översikt av drivrutiner och verktyg för din specifika produkt.
 a. Drivrutin: Välj operativsystem och ladda ner drivrutinen. Alternativt så kan du ladda ner drivrutinerna direkt från NVIDIA eller AMDs officiella hemsidor (beror på vilken GPU ditt kort har).
 b. Dragon Center: Vänligen ladda ner mjukvaran och följ stegen för att slutföra installationen. (Krävs Microsoft® Windows® 10 eller senare)
 * För att styra över grafikkortets LED effekter, starta Dragon Center programmet och aktivera sedan Mystic Light funktionen.
 c. Afterburner: Välj vilket operativsystem, ladda ner programmet och följ stegen för att slutföra installationen.
 d. Live Update: Om ditt grafikkort inte finns tillgängligt i Dragon Center än så kan du ladda ner och starta Live Update för att se till så att ditt grafikkort alltid har de senaste drivrutinerna/bios/-firmware.

Suomi

Pakkauksen sisältö
(Ota yhteyttä jälleenmyyjääsi, mikäli pakkauksesta puuttuu tuotteita tai osat ovat viallisia)
1. Näytönohjain
2. Käyttöohje tai pikaopas (riippuen tuotteesta)

Varotoimet käyttöön
1. Takuu ei kata vikoja tai häiriöitä, jotka ovat aiheutuneet prosessointiyksikön ja/tai muistin toimimisesta tuotteen spesifikaatioiden ulkopuolella, joka tunnetaan myös ylikellotuksena.
2. Grafiikkakortin BIOS'in muuttaminen tai päivittäminen ilman MSI'n valtuutusta mitätöi takuusi.

Järjestelmävaatimukset
1. PCI Express -yhteensopiva emolevy, jossa on vähintään yksi tuplaleveä x16 näytönohjaimen paikka.
2. Näyttö, jossa vähintään yksi näytönohjaimen liittimen kanssa yhteensopiva tuloliitin
3. Microsoft® Windows® 7, Windows® 10 tai uudempi , tai vaihtoehtoisesti Linux järjestelmä (riippuu tuotteesta)
4. Vähintään 1.5 GB tilaa kovalevyllä

Apuvälineet
1. Ristipäinen ruuvimeisseli. Magneettinen ruuvimeisseli helpottaa asennusta.

Näytönohjaimen asennus
1. Sammuta tietokone ja irrota virtalähde. Avaa sitten tietokoneen kotelo poistamalla sivupaneeli. Irrota mahdolliset laajennuspaikat , jotka saattavat vahingoittaa näytönohjainta.
 * Jos vaihdat näytönohjaimen, varmista, että pidät grafiikkakortin kiinnikettä paikallaan ja löysää ruuvit varovasti. Irrota sitten kaikki PCIe-liitännät kortista ja poista kortti varovasti emolevyn PCIe-liitännän vapautusklipin avulla.
2. Aseta näytönohjain suoraan tyhjän PCIe-korttipaikan päälle ja paina ensin kortin toinen pää korttipaikkaan. Paina toinen pää varovasti, mutta lujasti, kunnes se on täysin paikallaan (kuulet napsahduksen). Kiinnitä näytönohjaimen kiinnike koteloon ruuveilla.
3. Kytke mahdolliset PCIe 6/8-pin –liitännät
4. Sulje tietokoneen kotelo ja kiinnitä virtajohto virranlähteeseen. Yhdistä näytönohjaimen liitin monitoriin näyttökaapelilla.

Ohjelmiston asennus
1. Käynnistä tietokone ja odota kunnes käyttöjärjestelmä on käynnistänyt
2. Avaa internetselain ja mene osoitteeseen msi.com . Valitse sivustolta se näytönohjain, joka on asennettuna tietokoneeseen
3. Klikkaa Support välilehteä nähdäksesi ajurit ja päivitykset näytönohjaimellesi.
 a. Ajuri: Valitse oikea käyttöjärjestelmä ja lataa ajuri. Voit myös ladata ajurit tarvittaessa suoraan NVIDIAn tai AMDn nettisivuilta (Tuotteen GPU:sta riippuen.)
 b. Dragon Center: Lataa ohjelma ja seuraa ohjeita asennukseen. (Käyttöjärjestelmävaatimus : Microsoft® Windows® 10 tai uudempi)
 * Kontrolloidaksesi näytönohjaimen LED valoja, asenna Dragon Center jonka jälkeen aktivoi Mystic Light toiminto.
 c. Afterburner: Valitse sopiva käyttöjärjestelmä ja lataa se , jonka jälkeen seuraa ohjeita suorittaaksesi asennuksen loppuun.
 d. Live Update: Jos Dragon Center-ohjelmis to ei jostain syystä tue näytönohjainta, voit ladata ja käynnistää Live Update toiminnon, jotta näytönohjaimen ajurit / BIOS / firmware pysyvät ajan tasalla.

Dansk

Pakkens indehold
(Kontakt din detailhandler, hvis noget mangler, eller er beskadiget.)
1. Grafikkort.
2. Brugervejledning eller Hurtig guide (afhænger af produktet).

Forholdsregler ved brug
1. Garantien dækker ikke defekter eller funktionsfejl, som følge af brug af behandling senheden og/eller hukommelsen uden for produktspecifikationerne, også kendt som overklokning.
2. Hvis grafikkortets BIOS ændres eller opdateres uden tilladelse fra MSI, annulleres din garanti.

Systemkrav
1. PCI Express-kompatibelt bundkort med et x16 grafikslot med dobbeltbredde.
2. En skærm med mindst et indgangsstik tilsvarende udgangsstikkene på dit grafikkort.
3. Microsoft® Windows® 7, Windows® 10 eller senere, eller Linux operativsystem (afhængig af produktet).
4. Mindst 1,5 GB tilgængelig plads på harddisken.

Hjælpeværktøjer
1. Phillips-skruetrækker Denne kan bruges til de fleste af installationer. En skruetrækker med et magnetisk spids gør processerne meget nemmere.

Hardwareinstallation
1. Sluk for computeren og frakobl strømkablet. Åbn derefter computerkabinettet ved at fjerne sidepanelet. Fjern alle udvidelsesbeslag på kabinettets bagside der kan være i vejen for dit nye grafikkort.
 * Hvis du udskifter et grafikkort, sørg for at holde grafikkortbeslaget på plads og løsn forsigtigt skruerne. Frakobl derefter alle ekstra PCIe-strømstik på kortet og fjern forsigtigt kortet ved brug af frigørelsesklemmerne på PCIe-soklen på bundkortet.
2. Placer grafikkortet direkte over det tomme PCIe-slot og tryk først den ene ende af kortet ind i slottet. Tryk forsigtigt men fast den anden ende ind indtil det sidder på plads i slottet (du vil høre et klik). Fastgør grafikkortbeslaget til kabinettet med skruer.
3. Tilslut alle ekstra PCIe 6/8-bens strømstik.
4. Luk dit computerkabinets bagside og tilslut strømkablet. Tilslut dit grafikkorts udgang til din skærm med et skærmkabel.

Softwareinstallation
1.Tænd for din computer og lad den starte dit operationssystem op.
2. Åbn en webbrowser, gå til www.msi.com og gå til websiden for det grafikkort du har installeret.
3. Klik på "SUPPORT" for at få et overblik over drivere og hjælpeprogrammer i dit specifikke produkt.
 a. Driver: Vælg operativsystem og download driveren. Som alternativ kan du downloade driveren direkte fra NVIDIA's eller AMD's officielle websted (afhængig af dit korts GPU).
 b. Dragon Center: Download softwaren og følg trinnene for at gennemføre installationen. (Der kræves Microsoft® Windows® 10 eller senere)
 * For at styre grafikkortets LED-effekter, kør først Dragon Center-softwaren og aktivér derefter Mystic Light-funktionen.
 c. Efterbrænder: Vælg et passende operativsystem og download det, følg derefter trinnene for at gennemføre installationen.
 d. Live-opdatering: Hvis dit grafikkort ikke understøttes af Dragon Center, kan du downloade og starte Live-opdatering for at bevare dit grafikkorts drivere/bios/firmware opdateret.

Bosanski

Sadržaj pakovanja
(Obratite se prodavcu ako nešto nedostaje ili je oštećeno.)
1. Grafička kartica.
2. Korisnički priručnik ili brzi vodič (zavisi od proizvoda).

Mjere opreza za upotrebu
1. Garancija ne pokriva defekte ili kvarove uzrokovane pokretanjem procesne jedinice i/ili memorije izvan specifikacija proizvoda, poznatih i kao overclocking.
2. Promjena ili ažuriranje BIOS-a grafičke kartice bez MSI autorizacije poništiće garanciju.

Potreban sistem
1. PCI Express kompatibilna matična ploča sa jednim grafičkim utorom x16 dvostruke širine.
2. Monitor sa najmanje jednim ulaznim konektorom ekvivalentnim sa izlaznim konektorom na vašoj grafičkoj kartici.
3. Microsoft® Windows® 7, Windows® 10 ili noviji, ili operativni sistem Linux (zavisi od proizvoda).
4. Najmanje 1,5 GB slobodnog prostora na tvrdom disku.

Pomoćni alati
1. Odvijač sa križnom glavom: Ovo se može koristiti u većini montaža. Odvijač sa magnetnom glavom znatno olakšava proces.

Instalacija hardvera
1. Isključite računar i izvucite kabl za napajanje. Zatim otvorite kućište računara tako da uklonite bočnu ploču. Uklonite bilo koji nosač za proširenje na poleđini kućišta koji može da blokira novu grafičku karticu.
 * Ako menjate grafičku karticu, obavezno držite držač grafičke kartice na mestu i pažljivo otpustite vijke. Zatim iskopčajte sve dodatne PCIe konektore za napajanje na kartici i pažljivo uklonite karticu pomoću kvačice za oslobađanje na PCIe priključku na matičnoj ploči.
2. Postavite karticu direktno preko PCI EXPRESS utora i umetnite prvo jedan kraj kartice u nju. Polako ali temeljno pritisnite drugi kraj dok kartica potpuno ne uđe u utor (čut ćete klik). Pričvrstite nosač grafičke kartice na kućište pomoću vijaka.
3. Spojite bilo koji dodatni PCIe 6/8-pinski priključak za napajanje.
4. Zatvorite kućište računara i spojite kabl za napajanje. Spojite izlaz grafičke kartice sa monitorom pomoću kabla ekrana.

Instalacija softvera
1. Uključite računar i pustite ga da se vaš operativni sistem pokrene.
2. Otvorite web preglednik, idite na www.msi.com i idite na web stranicu grafičke kartice koju ste instalirali.
3. Kliknite na "SUPPORT" (PODRŠKA) da biste videli pregled upravljačkih programa i pomoćnih programa specifičnih za vaš proizvod.
 a. Upravljački program: Izaberite operativni sistem i preuzmite upravljački program. Alternativno, možete da preuzmete upravljački program direktno sa NVIDIA ili AMD zvaničnog sajta (u zavisnosti od GPU kartice).
 b. Dragon Center: Preuzmite softver i pratite korake za dovršetak instalacije. (Zahteva Microsoft® Windows® 10 ili noviju verziju)
 * Da biste kontrolisali LED efekte grafičke kartice, prvo pokrenite softver Dragon Center , a zatim aktivirajte funkciju Mystic Light.
 c. Komora hlađenja: Izaberite odgovarajući operativni sistem i preuzmite ga, a zatim pratite korake da biste dovršili instalaciju.
 d. Ažuriranje uživo: Ako Dragon Center još uvek ne podržava vašu grafičku karticu, možete da preuzmete i pokrenete ažuriranje uživo da biste ažurirali upravljačke programe / bios / firmware grafičke kartice.

Norsk

Pakkeinnhold
(Kontakt forhandleren hvis noe mangler eller er skadet.)
1. Grafikkort.
2. Brukerhåndbok eller hurtigguide (avhenger av produktet).

Forholdsregler for bruk
1. Garantien dekker ikke feil eller svikt forårsaker av at prosessorenheten og/eller minnet kjøres utenfor produktspesifikasjonene, også kjent som overklokking.
2. Dersom BIOS-en til grafikkortet endres eller oppdateres uten tillatelse fra MSI, gjøres garantien ugyldig.

Systemkrav
1. PCI Express-kompatibelt hovedkort med ett x16-grafikkspor i dobbeltbredde.
2. En skjerm med minst én inndatakontakt som stemmer med utdatakontaktene på grafikkortet.
3. Microsoft® Windows® 7, Windows® 10 eller senere, eventuelt et Linux-operativsystem (avhenger av produktet).
4. Minst 1,5 GB tilgjengelig harddiskplass.

Hjelpeverktøy
1. Stjernetrekker: Dette kan brukes til å gjøre mesteparten av installeringen. En skrutrekker med magnetisk hode gjør prosessen mye enklere.

Maskinvareinstallasjon
1. Slå av datamaskinen og plugg ut strømkabelen. Deretter åpner du datamaskinkabinettet ved å fjerne sidepanelet. Fjern eventuelle utvidelsesbraketter på baksiden av kabinettet som kan blokkere for det nye grafikkortet.
 * Hvis du skifter ut grafikkortet, må du sørge for å holde grafikkortbraketten på plass og løsne skruene forsiktig. Deretter plugger du ut eventuelle ekstra PCIe-strømkontakter på kortet og fjerner det ved hjelp av utløserklipset på hovedkortets PCIe-sokkel.
2. Plasser grafikkortet direkte over det tomme PCIe-sporet, og press én ende av kortet inn i sporet først. Trykk inn den andre enden fast, men forsiktig inntil den sitter godt på plass i sporet (du vil høre et klikk). Fest grafikkortets brakett på kabinettet med skruene.
3. Koble til eventuelle ekstra PCIe 6/8-pinners strømkontakt.
4. Lukk datamaskinkabinettet og plugg inn strømkabelen. Koble grafikkortutgangen til skjermen med en skjermkabel.

Programvareinstallering
1. Slå på datamaskinen og la den starte opp operativsystemet.
2. Åpne en nettleser, gå til www.msi.com og gå til nettsiden for grafikkortet du har installert.
3. Klikk på "STØTTE" for å se en oversikt over drivere og verktøy for ditt beste produkt.
 a. Driver: Velg operativsystem og last ned driveren. Alternativt kan du laste ned driveren direkte fra NVIDIAs eller AMDs offisielle nettsted (avhengig av kortets GPU).
 b. Dragon Center: Last ned programvaren og følg trinnene for å fullføre installeringen. (Krever Microsoft® Windows® 10 eller senere)
 * For å kontrollere grafikkortets LED-effekter må du kjøre Dragon Center-programvaren først og deretter aktivere Mystisk lys-funksjonen.
 c. Afterburner: Velg og last ned det aktuelle operativsystemet, og følg trinnene for å fullføre installeringen.
 d. Live Update: Hvis grafikkortet ikke støttes av Dragon Center ennå, kan du laste ned og starte Live Update for å holde grafikkortets drivere/BIOS/fastvare oppdatert.

Slovenščina

Vsebina paketa
(Posvetujte se s prodajalcem, če karkoli manjka ali je poškodovano.)
1. Grafična kartica.
2. Uporabniški priročnik ali Hitri vodič (odvisno od izdelka).

Previdnostni ukrepi za uporabo
1. Garancija ne krije napak ali okvar, ki so posledica uporabe procesorja in/ali pomnilnika v neskladju s tehničnimi podatki izdelka, kar se imenuje tudi navijanje.
2. Spreminjanje ali posodabljanje sistema BIOS grafične kartice brez odobritve družbe MSI izniči garancijo.

Sistemske zahteve
1. Matična plošča, združljiva s PCI Express, z eno grafično režo x16 dvojne širine.
2. Monitor z vsaj enim vhodnim priključkom, ki je enakovreden izhodnemu priključku vaše grafične kartice.
3. Operacijski sistem Microsoft® Windows® 7, Windows® 10 ali novejši, ali operacijski sistem Linux (odvisno od izdelka).
4. Najmanj 1,5 GB prostora na trdem disku.

Pomožna orodja
1. Izvijač Phillips: Uporabite ga lahko za večino napeljav. Izvijač z magnetno glavo zelo olajša celoten postopek.

Namestitev strojne opreme
1. Izklopite računalnik in odklopite napajalni kabel. Nato odprite ohišje računalnika, tako da odstranite stransko ploščo. Odstranite vse razširitvene nosilce v zadnjem delu ohišja, ki lahko ovirajo vašo novo grafično kartico.
 * Če zamenjujete grafično kartico, se prepričajte, da držite nosilec grafične kartice na mestu in previdno odvijte vijake. Nato odklopite vse napajalne priključke PCIe na kartici in pazljivo odstranite kartico ob uporabi sprostitvene sponke na vtičnici PCIe na matični plošči.
2. Položite grafično kartico neposredno nad prazno PCIe režo in jo potisnite v režo najprej na eni strani. Nežno, vendar močno pritisnite drugi konec, dokler ni popolnoma vstavljen v režo (zaslišali boste klik). Pritrdite nosilec grafične kartice na ohišje z vijaki.
3. Priključite vse dodatne 6/8-pinske napajalne priključke PCIe.
4. Zaprite ohišje računalnika in priključite napajalni kabel. Povežite izhod grafične kartice in monitor s kablom zaslona.

Namestitev programske opreme
1. Vklopite računalnik in dovolite namestitev v operacijski sistem.
2. Odprite spletni brskalnik, pojdite na www.msi.com in pojdite na spletno stran grafične kartice, ki ste jo namestili.
3. Kliknite "SUPPORT", da si ogledate gonilnike in pripomočke za vaš izdelek.
 a. Gonilnik: Izberite operacijski sistem in prenesite gonilnik. Druga možnost je, da prenesete gonilnik neposredno z uradne spletne strani NVIDIA ali AMD (odvisno od GPU kartice).
 b. Dragon Center: Prenesite programsko opremo in sledite navodilom za dokončanje namestitve. (Zahteva Microsoft® Windows® 10 ali novejši)
 * Za nadzor učinkov LED grafične kartice , najprej zaženite programsko opremo Dragon Center in potem aktivirajte funkcijo Mystic Light.
 c. Afterburner: Izberite ustrezen operacijski sistem in ga prenesite, nato pa sledite navodilom za dokončanje namestitve.
 d. Posodobitev v živo: Če Dragon Center še ne podpira vaše grafične kartice, lahko prenesete in zaženete posodobitev v živo, da bodo gonilniki/bios/firmware vaše grafične kartice posodobljeni.

Hrvatski

Sadržaj pakiranja
(Ako neki dijelovi nedostaju ili su oštećeni, obratite se svom prodavaču.)
1. Grafička kartica.
2. Korisnički priručnik ili Kratki vodič (ovisno o proizvodu).

Mjere opreza za upotrebu
1. Jamstvom nisu obuhvaćeni kvarovi i neispravnosti izazvane radom procesorske jedinice i/ili memorije proizvoda izvan tehničkih uvjeta, što je poznato i kao rad s pojačanim taktom.
2. Izmjenom ili ažuriranjem BIOS-a grafičke kartice bez odobrenja iz MSI izgubit će se pravo na jamstvo.

Zahtjevi sustava
1. Matična ploča sukladna standardu PCI Express s jednim utorom za grafičku karticu dvostruke širine x16.
2. Monitor s barem jednim ulaznim priključkom koji odgovara izlaznim priključcima vaše grafičke kartice.
3. Operativni sustav Microsoft® Windows® 7, Windows® 10 ili noviji, ili operativni sustav Linux (ovisno o proizvodu).
4. Najmanje 1,5 GB slobodnog prostora na disku.

Pomoćni alati
1. Odvijač s križnom glavom: Ovaj je alat dovoljan za većinu postupaka ugradnje. Odvijač s magnetskom glavom dodatno olakšava proces.

Ugradnja hardvera
1. Isključite računalo i odspojite naponske kabele. Zatim otvorite kućište računala skidanjem bočne stranice. Uklonite sve držače na stražnjoj strani kućišta koji bi mogli smetati postavljanju nove grafičke kartice.
 * Ako zamjenjujete grafičku karticu, oprezno pridržavajte držač grafičke kartice i pažljivo otpustite vijke. Potom isključite sve dodatne PCIe naponske priključke s kartice i, otpustivši kvačicu na PCIe utoru na matičnoj ploči, pažljivo izvadite karticu.
2. Postavite grafičku karticu izravno iznad praznog PCIe utora i prvo pritisnite jedan kraj kartice u utor. Nježno, ali čvrsto pritisnite drugi kraj kartice sve dok ona potpuno ne sjedne u utor (čut ćete klik). Vijcima pričvrstite držač grafičke kartice na vaše kućište.
3. Spojite sve dodatne PCIe 6/8-pinske naponske priključke.
4. Zatvorite kućište računala i uključite naponski kabel. Spojite izlaz grafičke kartice s vašim monitorom monitorskim video kabelom.

Instalacija softvera
1. Uključite računalo i pričekajte da se podigne operativni sustav.
2. Otvorite web-preglednik, idite na www.msi.com i pronađite web-stranicu grafičke kartice koju ste ugradili.
3. Kliknite „SUPPORT" („Podrška") za prikaz upravljačkih i uslužnih programa za vaš proizvod.
 a. Upravljački program: Odaberite operativni sustav i preuzmite upravljački program. Alternativno, upravljački program možete preuzeti izravno sa službenih web-stranica NVIDIA ili AMD (ovisno o GPU-u vaše grafičke kartice).
 b. Dragon Center: Preuzmite softver i slijedite korake za dovršenje instalacije. (Za Microsoft® Windows® 10 ili noviji)
 * Za upravljanje izgledom LED indikatora na grafičkoj kartici prvo pokrenite softver Dragon Center, a zatim aktivirajte funkciju Mystic Light.
 c. Afterburner: Odaberite odgovarajući operativni sustav i preuzmite softver, zatim slijedite korake za dovršenje instalacije.
 d. Live Update: Ako vaša grafička kartica još nije podržana aplikacijom Dragon Center, za održavanje ažurnosti upravljačkih programa/biosa/ firmvera vaše grafičke kartice možete preuzeti i pokrenuti aplikaciju Live Update.

繁體中文

包裝內容
(若有缺損，請連繫您購買卡片的經銷商)
1. 顯示卡
2. 用戶手冊 (視實際產品附加)

使用注意事項
1. 對產品核心、顯存頻率進行長時間不當超頻將可能導致非保固範圍內之產品故障毀損。
2. 未經原廠授權請勿自行更新 BIOS。

系統需求
1. 搭載一個或以上 PCI Express x16 插槽的主機板。
2. 支援一個或以上與顯示卡相對應影像輸出埠的顯示器。
3. Microsoft® Windows® 7、Windows® 10或以上，或 Linux 作業系統 (視實際產品而定)。
4. 至少 1.5 GB 的可用硬碟空間。

輔助工具
1. 十字螺絲起子: 在安裝的過程中經常要使用。可以選擇具有磁性刀頭的螺絲起子。

硬體安裝
1. 關閉電腦電源並拔除電源線，並取下機箱蓋。取下安裝顯示卡處的擋板。
 * 請您使用十字螺絲起子來取下擋板。
 * 若您是更換顯示卡，請先取下固定擋板的螺絲。拔除 PCIe 6/8-pin 電源接頭 (如顯示卡上有該接頭)，壓下 PCI Express 插槽卡榫，並拿起顯示卡。
2. 將顯示卡對準 PCI Express 插槽，先將一端壓入插槽中。輕輕地把顯示卡的另一端也按入槽內，使卡牢固插入。再鎖上螺絲固定擋板。
3. 將電源連接線接上 PCIe 6/8-pin 電源接頭 (如顯示卡上有該電源接頭)。
4. 蓋上機箱蓋並插上電腦電源線。用影像傳輸線連接對應的輸出埠到顯示器。

軟體安裝
1. 開機並進入作業系統。
2. 開啟您的網頁瀏覽器，並進入 MSI 微星科技官方網站 (www.msi.com)，選取您所安裝的顯示卡產品網頁。
3. 點擊「支援」，產品頁面即出現「驅動程式」以及「工具軟體」可供下載。
 a. 驅動程式: 請先選擇您的作業系統，並下載驅動程式。您也可以至 NVIDIA 或 AMD 官方網站下載驅動程式。
 b. Dragon Center: 請先選擇您的作業系統，下載並按照步驟安裝軟體 (只支援Window® 10 作業系統)。
 * 若欲調整顯示卡的 LED 燈效，請於 Dragon Center 中開啟 Mystic Light 功能。
 c. Afterburner: 請先選擇您的作業系統，下載並按照步驟安裝軟體。
 d. Live Update: 若您的顯示卡不支援 Dragon Center，則可下載安裝此軟體自動檢測並更新顯示卡的驅動程式/ BIOS/ 韌體。

Български

Съдържание на опаковката
(Консултирайте се с вашия търговец на дребно, ако нещо липсва или е повредено.)
1. Графична карта.
2. Ръководство за потребителя или Кратко ръководство (в зависимост от продукта).

Предпазни мерки при употреба
1. Гаранцията не покрива дефекти или неизправности, причинени от използването на процесора и/или паметта извън техническите характеристики на продукта, известно още като овърклок.
2. Модифициране или актуализиране на BIOS на графична карта без разрешение от MSI ще анулира Вашата гаранция.

Изисквания към системата
1. Съвместима с PCI Express дънна платка с един слот x16 за графична карта с двойна ширина.
2. Монитор с поне един входен конектор, еквивалентен на изходните конектори на вашата графична карта.
3. Операционна система Microsoft® Windows® 7, Windows® 10 или по-нова или Linux (взависимост от продукта).
4. Най-малко 1,5 GB свободно пространство на твърдия диск.

Допълнителни инструменти
1. Кръстата отвертка: Тя може да се използва за извършване на по-голямата част от монтажа. Отвертка с магнитна глава значително улеснява процеса.

Монтаж на хардуера
1. Изключете компютъра и извадете захранващия кабел. След това отворете корпуса на компютъра, като премахнете страничния панел. Премахнете всяка разширяваща скоба от задната част на корпуса, която може да блокира новата графична карта.
 * Ако подменяте графична карта, придържайте скобата на графичната карта на място и внимателно разхлабете винтовете. След това разкачете всички допълнителни PCIe изводи за захранване на картата и внимателно извадете картата, като използвате скобата за освобождаване на PCIe гнездото на дънната платка.
2. Позиционирайте графичната карта директно над празния PCIe слот и първо натиснете единия край на картата в слота. Внимателно, но здраво натиснете другия край, докато го поставите добре в слота (ще чуете щракване). Фиксирайте скобата на графичната карта към корпуса с винтове.
3. Свържете всички допълнителни PCIe 6/8-щифтови изводи за захранване.
4. Затворете обратно корпуса на компютъра и включете захранващия кабел. Свържете изхода на графичната карта към монитора с кабел за дисплей.

Инсталиране на софтуера
1. Включете компютъра и го оставете да зареди операционната система.
2. Отворете уеб браузър, отидете на адрес www.msi.com, след което отидете на уеб страницата на графичната карта, която сте монтирали.
3. Щракнете върху SUPPORT (Поддръжка) за преглед на Drivers (Драйвери) и Utilities (Помощни програми) конкретно за вашия продукт.
 a. Драйвер: Изберете операционна система и изтеглете драйвера. Алтернативен вариант е да изтеглите драйвера директно от официалния уеб сайт на NVIDIA или AMD (в зависимост от GPU на картата).
 b. Dragon Center: Изтеглете софтуера и следвайте стъпките, за да завършите инсталирането. (Изисква се Microsoft® Windows® 10 или по-нова версия)
 * За да управлявате светодиодните ефекти на графичната карта, първо стартирайте софтуера Dragon Center, след което активирайте функцията Mystic Light (Загадъчна светлина).
 c. Afterburner: Изберете съответната операционна система и изтеглете програмата, след което следвайте стъпките, за да завършите инсталирането.
 d. Live Update: Ако вашата графична карта все още не се поддържа от Dragon Center, можете да изтеглите и стартирате Live Update, за да поддържате драйверите/bios/фърмуера на графичната карта актуални.

简体中文

包装内容
(若有缺损，请联系您购买显卡的经销商)
1. 显卡
2. 用户手册或快速指南（视实际产品附加）

使用注意事项
1. 对产品核心、显存频率进行长时间不当超频将可能导致非保修范围内的产品故障损坏。
2.未经原厂授权请勿自行更新 BIOS。

系統需求
1. 搭载一个或者以上 PCI Express x16 插槽的主板。
2. 支持一个或以上与显卡相对应影像输出端口的显示器。
3. Microsoft® Windows® 7、Windows® 10 或以上，或 Linux 作业系統 (视实际产品而定)。
4. 至少 1.5 GB 的可用硬盘空间。

辅助工具
1. 十字螺丝刀: 在安装的过程中经常要使用。可以选择具体磁性刀头的螺丝刀。

硬件安装
1. 关闭电脑电源并拔下电源线，取下机箱盖。取下安装显卡处的挡板。*请您使用十字螺丝刀来取下挡板。
 * 若您是更换显卡，请先取下固定挡板的螺丝。拔下 PCIe 6/8-pin 电源接头 (如果显卡上有该接头)，按下 PCI Express 插槽卡夹，并拿出显卡。
2. 将显卡对准 PCI Express 插槽，先将一段压入插槽中。轻轻地把显卡的另一端也按入槽内（您会听到咔嗒声），使卡牢固插入。再用螺丝将挡板固定。
3. 将电源连接线接上 PCIe 6/8-pin 电源接头 (如果显卡上有该电源接头)。
4. 盖上机箱盖并插上电脑电源线。用影像传输线连接对应的输出端口到显示器。

软件安装
1. 开机并进入操作系统。
2. 打开电脑上的网页浏览器，并进入 MSI 微星科技官网 www.msi.com，选择您所安装的显卡产品页面。
3. 点击「技术支持」，产品页面会出现「驱动程序」以及「工具软件」可供下载。
 a. 驱动程序：请先选择您的操作系统，并下载驱动程序。您也可以至 NVIDIA / AMD 官方网站下载驱动程序。
 b. Dragon Center: 请先选择您的作业系统，下载并按照步骤按照软件 (只支持 Window® 10 操作系统)。
 * 若想调节显卡的 LED 灯效，请于 Dragon Center 中开启 Mystic Light 功能。
 c. Afterburner: 请先选择您的作业系统，下载并按照步骤按照软件。
 d. Live Update: 若您的显卡不支持 Dragon Center，则可下载安装此软件，自动检测并更新显卡的驱动程序/ BIOS/ 固件。

한국어

패키지 내용물
(누락되거나 손상된 것이 있으면 판매자에게 문의하십시오.)
1. 그래픽카드
2. 사용설명서 또는 퀵가이드 (제품에 따라 다름)

사용 주의 사항
1. 제품 사양을 초과한 처리 장치 또는 메모리 작동으로 인해 발생하는 결함이나 오작동(오버클럭킹)은 보증 범위에 포함되지 않습니다.
2. MSI 의 승인 없이 그래픽 카드 BIOS 를 변경 또는 업데이트할 시 보증이 무효화됩니다.

시스템 요구사항
1. PCI-Express x16 그래픽카드 슬롯을 지원하고 2. 슬롯 크기의 그래픽카드가 장착 가능한 메인보드
2. 그래픽카드의 후면 포트와 동일한 하나 이상의 입력 포트가 있는 모니터
3. Microsoft® Windows® 7, Windows® 10 이상 또는 Linux 운영 체제 (제품에 따라 다름)
4. 최소 1.5GB 의 사용 가능한 하드디스크 공간

보조 도구
1. 십자 드라이버 : 십자 드라이버는 대부분의 조립 작업에 사용할 수 있습니다. 또한 조립을 훨씬 원활하게 도와줍니다.

하드웨어 설치
1. 컴퓨터를 끄고 전원 케이블을 뽑아주십시오. 그런 다음 케이스의 측면을 열어 케이스를 여십시오. 새 그래픽카드를 장착할 수 있게 케이스 뒷면의 확장 브래킷을 제거하십시오.
 * 그래픽카드를 교체할 경우 그래픽카드 브래킷을 제자리에 고정하고 나사를 조심스럽게 푸십시오. 그 후 장착된 그래픽카드의 보조 PCIe 보조 원을 분리하고 메인보드의 PCIe 소켓에 있는 분리 클립을 사용하여 조심스럽게 그래픽카드를 분리하십시오.
2. 그래픽카드를 빈 PCIe 슬롯 위에 놓고 그래픽카드의 한쪽 끝을 먼저 슬롯에 눌러 넣으십시오. 슬롯에 완전히 장착될 때까지 천천히, 단단하게 다른 쪽 끝을 누르십시오 (정상 장착 시 '딸깍' 소리가 납니다). 그래픽카드의 브래킷을 나사로 케이스에 고정하십시오.
3. 그래픽카드에 PCIe 6/8 핀 보조 전원을 연결하십시오.
4. 컴퓨터 케이스를 닫고 전원 케이블을 연결하십시오. 디스플레이 케이블을 사용하여 그래픽카드와 모니터에 연결하십시오.

소프트웨어 설치
1. 컴퓨터를 켜고 운영 체제로 부팅하십시오.
2. 웹 브라우저를 열고 www.msi.com 으로 이동하여 설치한 그래픽카드의 웹 페이지로 이동하십시오.
3. "SUPPORT (지원)" 를 클릭하여 특정 제품의 드라이버 및 유틸리티를 다운 받을 수 있습니다.
 a. 드라이버 : 운영 체제를 선택하고 드라이버를 다운로드하십시오. 또는 NVIDIA 또는 AMD 공식 웹 사이트 (그래픽카드의 GPU 에 따라 다름) 에서 직접 드라이버를 다운로드 할 수 있습니다.
 b. 드래곤 센터 : 소프트웨어를 다운로드하고 단계를 따라 설치를 완료하십시오 (Microsoft® Windows® 10 이상 필요).
 * 그래픽카드의 LED 효과를 제어하려면 드래곤 센터 소프트웨어를 먼저 실행한 다음 미스틱 라이트 기능을 활성화하십시오.
 c. 애프터버너 : 적절한 운영 체제를 선택하고 다운로드 한 다음, 단계에 따라 설치를 완료하십시오.
 d. 라이브 업데이트 : 그래픽카드가 아직 드래곤 센터에서 지원되지 않는 경우 라이브 업데이트를 다운로드 한 후 실행하여 그래픽카드의 '드라이버 / 바이오스 / 펌웨어' 를 최신 상태로 유지할 수 있습니다.

日本語

パッケージ内容
（不足品や破損しているものがある場合、代理店にお問い合わせください）
1. グラフィックスカード
2. ユーザーマニュアルまたはクイックガイド（製品によって異なります）

使用上の注意
1. 保証は、オーバークロックとも呼ばれる、製品仕様の範囲外の処理装置および/またはメモリの実行によって引き起こされた欠陥や故障には適用されません。
2. MSI の 承認なしにグラフィックスカードの BIOS を変更または更新すると、保証が無効になります。

システム要件
1. 2 スロット幅の PCI Express x16 準拠のスロットを備えたマザーボード
2. グラフィックスカード出力と同等の入力コネクタを1つ以上備えたモニタ。
3. Microsoft® Windows® 7、Windows® 10 以降またはLinuxオペレーティングシステム（製品によって異なります）。
4. 1.5 GB 以上のストレージ容量。

補助ツール
1. プラスドライバ：ほとんどのインストール作業で利用します。磁石付きのドライバは、作業を容易にします。

ハードウェアのインストール
1. PC の電源を切り、電源ケーブルを抜いてください。次に、PC ケースのサイドパネルを外す/開けてください。新しいグラフィックスカードを設置する際に干渉してしまう場合はケース背面にある拡張ブラケットをすべて取り外します。
 * グラフィックスカードを交換する場合は、グラフィックスカードブラケットを所定の位置に固定し、ネジを慎重に緩めます。次に、カードの PCIe 補助電源コネクタをすべて取り外し、マザーボードの PCIe ソケットのリリースクリップを外し慎重にカードを取り外します。
2. グラフィックスカードを PCIe スロットの真上に置き、まずカードの一方の端をスロットに押し込みます。次に、もう一方の端がスロットに完全にはまるまで静かに、しっかりと押し込みます（完全に収まるとカチッという音がします）。グラフィックスカードのブラケットをネジでケースに固定します。
3. PCIe 6/8 ピン補助電源コネクタを接続します。
4. PC ケースを閉じて電源ケーブルを差し込みます。次にグラフィックスカードの出力とモニタを接続します。

ソフトウエアのインストール
1. PC の電源を入れて、OS を起動します。
2. Web ブラウザ上にて、www.msi.com にアクセスして、取り付けたグラフィックスカードの Web ページにアクセスします。
3.「サポート」をクリックして、特定製品のドライバとユーティリティを表示します。
 a. ドライバ：OS を選択してドライバをダウンロードしてください。NVIDIA または AMD の公式 Web サイトから直接ドライバをダウンロードすることもできます（カードに搭載されているGPUのドライバを選択してください）。
 b. Dragon Center：ソフトウェアをダウンロードして、手順に従ってインストールしてください。（Microsoft® Windows®10 以降が必要です）
 * グラフィックスカードの LED 効果をコントロールしたい場合は、Dragon Center を起動し、Mystic Light 機能を有効にしてください。
 c. Afterburner：使用している OS を選択してダウンロードし、手順に従ってインストールしてください。
 d. Live Update：ご購入されたグラフィックスカードが、まだ Dragon Center に対応していない場合、Live Update をダウンロード・起動することでグラフィックスカードのドライバ/ BIOS /ファームウェアを最新の状態に保つことができます。

Bahasa Indonesia

Isi Kemasan
(Jika terdapat kerusakan atau sesuatu hilang, silakan hubungi dealer Anda.)
1. Kartu Grafis
2. Petunjuk Pengguna atau Panduan Cepat (tergantung dari produk)

Kehati-kehatian dalam penggunaan
1. Garansi tidak menjamin cacat atau kerusakan yang disebabkan karena menjalankan unit pemrosesan dan/atau memori di luar spesifikasi produk, yang juga disebut dengan overclocking.
2. Mengubah atau memperbarui BIOS kartu grafis tanpa seizin MSI akan membatalkan garansi Anda.

Persyaratan Sistem
1. Motherboard yang kompatibel dengan PCI Express dengan slot grafis x16 dual-width
2. Monitor dengan setidaknya satu konektor input yang setara dengan konektor output pada kartu grafis Anda.
3. Microsoft® Windows® 7, Windows® 10 atau lebih baru, atau sistem operasi Linux (tergantung pada produk).
4. Setidaknya tersedia 1,5 GB ruang hard disk.

Peralatan Tambahan
1. Obeng : Ini dapat digunakan untuk melakukan sebagian besar pemasangan. Obeng yang mengandung magnet membuat prosesnya jauh lebih mudah.

Pemasangan Perangkat Keras
1. Matikan komputer dan cabut kabel power. Kemudian buka penutup komputer Anda dengan melepaskan panel samping. Lepaskan semua braket ekspansi di bagian belakang casing yang dapat menghalangi kartu grafis baru Anda.
 * Jika Anda mengganti kartu grafis, pastikan untuk memegang braket kartu grafis di tempatnya dan dengan hati-hati longgarkan sekrupnya. Kemudian cabut semua konektor daya PCIe tambahan pada kartu dan lepaskan kartu dengan hati-hati menggunakan klip pelepas pada soket PCIe di motherboard.
2. Posisikan kartu grafis langsung di atas slot PCIe yang kosong dan tekan salah satu ujung kartu ke dalam slot terlebih dahulu. Perlahan tapi dengan kuat tekan ujung yang lain sampai sepenuhnya duduk di slot (Anda akan mendengar bunyi klik). Kencangkan braket kartu grafis ke casing dengan sekrup.
3. Sambungkan konektor power PCIe 6/8-pin tambahan.
4. Tutup penutup komputer Anda dan pasang kabel daya. Hubungkan output kartu grafis Anda ke monitor Anda dengan kabel display.

Penginstalan Perangkat Lunak
1. Nyalakan komputer Anda dan biarkan boot ke sistem operasi Anda.
2. Buka web browser, buka www.msi.com dan buka halaman web kartu grafis yang telah Anda instal.
3. Klik "SUPPORT" untuk melihat penjelasan Driver dan Utilitas untuk produk spesifik Anda.
 a. Driver: Pilih sistem operasi dan download driver. Atau, Anda dapat mengdownload driver langsung dari situs web resmi NVIDIA atau AMD (tergantung pada GPU kartu Anda).
 b. Dragon Center: Silakan download software dan ikuti langkah-langkah untuk menyelesaikan instalasi. (Membutuhkan Microsoft® Windows® 10 atau lebih baru)
 * Untuk mengontrol efek LED kartu grafis,silakan jalankan software Dragon Center terlebih dahulu dan kemudian aktifkan fungsi Mystic Light.
 C. Afterburner: Pilih sistem operasi yang sesuai dan unduh, kemudian ikuti langkah-langkah untuk menyelesaikan instalasi.
 d. Pembaruan Langsung: Jika kartu grafis Anda belum didukung oleh Dragon Center, Anda dapat mengunduh dan menjalankan Pembaruan Langsung untuk menjaga agar driver / bios / firmware kartu grafis Anda tetap up-to-date.

বাংলা

প্যাকেজ এর উপাদান
(অনুগ্রহ করে আপনার খুচরো বিক্রেতাকে জিজ্ঞেস করুন কোনোকিছু হারিয়ে গেছে বা ক্ষতিগ্রস্ত হয়েছে কি না।)
1. গ্রাফিক্স কার্ড।
2. ইউজার ম্যানুয়েল বা দ্রুত গাইড (সামগ্রীর ওপর নির্ভর করবে)

ব্যবহারের জন্য সতর্কতা
1. প্রক্রিয়াজাতকরণ ইউনিট চলার কারণে এবং/অথবা ওভারলকিং নামে পরিচিত পণ্যের বিবরণীর মেমোরি শেষ হয়ে গেলে যে সমস্যার সৃষ্টি হয় তাএই ওয়ারেন্টির অন্তর্ভুক্ত নয়।
2. MSI-এর অনুমোদন ছাড়া গ্রাফিক্স কার্ডের বায়োস পরিবর্তন বা আপডেট করা হলে ওয়ারেন্টি বাতিল হয়ে যাবে।

সিস্টেম রিক্যুয়ারমেন্টস বা প্রয়োজনীয়তা
1. পিসিআই-এক্সপ্রেস সম্মত মাদারবোর্ড একটি দ্বিগুণ প্রস্থ x16 গ্রাফিক্স স্লট সহ।
2. একটি মাদার বোর্ড অন্তত একটি ইনপুট কানেক্টর সহ যা হবে আপনার গ্রাফিক্স কার্ডের আউটপুট কানেক্টরের সমতুল।
3. মাইক্রোসফট উইন্ডোজ 7, উইন্ডোজ 10 অথবা তৎপরবর্তী, অথবা লিনাক্স পরিচালন পদ্ধতি (সামগ্রীর ওপর নির্ভর করবে)
4. অন্তত 1.5 জিবি বর্তমান হার্ড-ডিস্ক পরিসর।

অক্সিলারি টুলস
1. ফিলিপস হেড স্ক্রুড্রাইভার: ইনস্টলেশনের কাজ করার জন্য এটি বেশীরভাগ সময়েই ব্যবহার করা যায় মাথায় চুম্বক থাকা একটি স্ক্রুড্রাইভার এই কাজটাকে অনেক সহজ করে দেয়।

হার্ডওয়ার ইনস্টলেশন
1. কম্পিউটার বন্ধ করুন এবং পাওয়ার কোবল খুলে দিন। তারপর আপনার কম্পিউটার কেসটি খুলুন সাইড প্যানেলগুলো সরিয়ে। কেস-এর পেছন দিকে কোনো এক্সপানশন ব্রাকেট থাকলে সরিয়ে দিন যা আপনার নতুন গ্রাফিক্স কার্ডকে প্রতিরোধ করতে পারে।
 * যদি আপনি একটি নতুন গ্রাফিক্স কার্ড বদল করছেন, তাহলে গ্রাফিক্স কার্ডের ব্রাকেট যে যথাস্থানে লাগানো হয়েছে সেটা নিশ্চিত করুন এবং ধীরে স্ক্রুগুলো ঢিলা করুন। তারপর কার্ডের কোনো অতিরিক্ত পিসিআই ই-পাওয়ার কানেক্টর প্লাগমুক্ত করুন এবং সাবধানে মাদারবোর্ডে পিসিআই ই-সকেটে লাগানো কার্ড সরান সংশ্লিষ্ট ক্লিপ খুলে দিয়ে।
2. খালি পিসিআই ই-স্লটের ওপর সরাসরি গ্রাফিক্স কার্ড উপস্থাপন করুন এবং প্রথমেই স্লটের ওপর কার্ডের একটি অংশ চেপে ধরুন। সাবধানে কিন্তু দৃঢ়তার সঙ্গে কার্ডের অন্য অংশে চাপ দিতে থাকুন স্লটে তা খাপ খেয়ে বসে না যাওয়া অব্দি (আপনি একটি ক্লিক শুনতে পাবেন)। কেস-এ স্ক্রু দিয়ে গ্রাফিক্স কার্ডটি ভালকরে যুক্ত করুন।
3. যেকোনো অতিরিক্ত পিসিআই ই 6/8-পিন পাওয়ার কানেক্টর যুক্ত করুন।
4. আপনার কম্পিউটা কেস-এর ব্যাকআপ বন্ধ করুন এবং পাওয়ার কেবলে লাগান। আপনার গ্রাফিক্স কার্ডের আউটপুট একটি ডিসপ্লে কেবল-এর সহায্যে আপনার মনিটরের সাথে যুক্ত করুন।

সফটওয়্যার ইনস্টলেশন
1. আপনার কম্পিউটার খুলুন আপনার পরিচালন ব্যবস্থায় ছড়িয়ে যেতে দিন।
2. একটি ওয়েব ব্রাউজার খুলে www.msi.com তে যান এবং আপনার উপস্থাপন করা কার্ডের ওয়েবপেজ দেখুন।
3. ড্রাইভারসমূহ এবং আপনার নির্দিষ্ট সামগ্রীর ওপর নজর রাখতে "সাপোর্ট" ক্লিক করুন।
 ক) ড্রাইভার : পরিচালন ব্যবস্থা পছন্দ করুন এবং ড্রাইভার ডাউনলোড করুন। বিকল্প হিসাবে আপনি সরাসরি ড্রাইভার ডাউনলোড করতে পারেন এনভিডিআইএ অথবা এএমডির নির্ধারিত ওয়েবসাইট থেকে (আপনার কার্ডের জিপিইউর ভিত্তিতে)।
 খ) ড্রাগন সেন্টার : অনুগ্রহ করে সফটওয়্যারটি ডাউনলোড করুন এবং উপস্থাপন সম্পূর্ণ করতে পদক্ষেপসমূহ অনুসরণ করুন। (প্রয়োজন মাইক্রসফট উইনডোজ 10 অথবা তার পরবর্তী)
 * গ্রাফিক্স কার্ডের এলইডি প্রভাব নিয়ন্ত্রণ করতে অনুগ্রহ করে প্রথমে ড্রাগন সেন্টার সফটওয়্যার ব্যবহার করুন এবং তারপর রহস্যময় আলোর কার্যকারীতা সক্রিয় করুন।
 গ) আফটারবার্ণার : সুষ্ঠু পরিচালন ব্যবস্থাটি পছন্দ করুন এবং তা ডাউনলোড করুন। তারপর উপস্থাপন সম্পূর্ণ করতে পদক্ষেপসমূহ অনুসরণ করুন।
 ঘ) সক্রিয় সাম্প্রতিক তথ্য: যদি আপনার গ্রাফিক কার্ড এখনো ড্রাগন সেন্টার দ্বারা সমর্থিত নয়, আপনি তাহলে লাইভ আপডেট ডাউনলোড এবং কার্যকর করতে পারেন আপনার গ্রাফিক্স কার্ড/বায়ো/ফার্মওয়্যারকে হালনাগাদ করে রাখতে।

ภาษาไทย

รายการในกล่องบรรจุ
(กรุณาแจ้งตัวแทนของท่านหากมีรายการที่สูญหายหรือเสียหาย)
1. กราฟฟิกการ์ด
2. คู่มือการใช้งาน หรือ คู่มือฉบับย่อ (ขึ้นอยู่กับผลิตภัณฑ์)

ข้อควรระวังสำหรับการใช้
1. การรับประกันไม่ครอบคลุมถึงข้อบกพร่อง หรือความผิดปกติที่เกิดจากการรันหน่วยประมวลผล และ/หรือหน่วยความจำไม่ตรงตามข้อมูลจำเพาะของผลิตภัณฑ์ หรือที่เรียกว่าการโอเวอร์คล็อก
2. การดัดแปลงหรืออัปเดต BIOS ของกราฟฟิกการ์ดโดยไม่ได้รับอนุญาตจาก MSI จะทำให้การรับประกันของคุณเป็นโมฆะ

ความต้องการของระบบ
1. ช่องใส่กราฟฟิก PCI Express x16 one dual-width บนเมนบอร์ด
2. จอมอนิเตอร์ที่มี Input แบบเดียวกับ Output ของกราฟฟิกการ์ดของคุณ
3. Microsoft® Windows® 7, Windows® 10 หรือใหม่กว่า, หรือ Linux operating system (ขึ้นอยู่กับสินค้า)
4. พื้นที่ว่างบนฮาร์ดดิสก์อย่างน้อย 1.5 GB

เครื่องมือเสริมในการติดตั้ง
1. ไขควงแฉก: ไขควงแฉกที่หัวเป็นแม่เหล็กจะช่วยให้การติดตั้งได้ง่ายขึ้น

การติดตั้งฮาร์ดแวร์
1. ปิดสวิตช์และนำฝาครอบเครื่องคอมพิวเตอร์ออก นำเหล็กที่ปิดช่องของกราฟฟิกการ์ดที่ตัวเคสของออก
 * หากคุณต้องการเปลี่ยนกราฟฟิกการ์ดให้ประคองกราฟฟิกการ์ดเอาไว้ให้มั่นคง จากนั้นให้ถอดปลั๊กขั้วต่อสายไฟ PCIe แล้วคลายน็อตยึดที่เคสออกมาอย่างระมัดระวัง ถอดการ์ดอย่างระมัดระวังโดยใช้คลิปปลดล็อคบนซ็อกเก็ต PCIe บนเมนบอร์ด
2. ใส่กราฟฟิกการ์ดที่ช่องเสียบ PCIe ที่ว่างอยู่ แล้วกดปลายด้านหนึ่งของการ์ดลงในสล็อตก่อน กดเบาๆ ที่ปลายอีกด้านจนกระทั่งมัดช่องสล็อต (คุณจะได้ยินเสียงคลิก) ยึดกราฟฟิกการ์ดกับเคสของคุณด้วยน็อต
3. ต่อขั้ว Power Connector 6/8-pin (ถ้ามี)
4. ปิดฝาเครื่องคอมพิวเตอร์และต่อสายมอนิเตอร์เข้ากับกราฟฟิกการ์ด.

การติดตั้งซอฟต์แวร์
1. เปิดเครื่องคอมพิวเตอร์ บูตเข้าหน้าวินโดว์
2. เปิดเว็บเบราว์เซอร์ไปที่ www.msi.com และไปที่หน้าการ์ดกราฟฟิกการ์ดรุ่นที่คุณติดตั้ง
3. คลิก" SUPPORT" เพื่อติดตั้งไดรเวอร์และยูทิลิตี้สำหรับผลิตภัณฑ์ของคุณ
 a. ไดรเวอร์: เลือกระบบปฏิบัติการและดาวน์โหลดไดรเวอร์ หรือคุณสามารถดาวน์โหลดไดรเวอร์ได้โดยตรงจากเว็บไซต์ทางการของ NVIDIA หรือ AMD (ขึ้นอยู่กับ GPU ของคุณ)
 b. Dragon Center: โปรดดาวน์โหลดซอฟต์แวร์และทำตามขั้นตอนเพื่อทำการติดตั้งให้เสร็จสิ้น (ต้องใช้ Microsoft® Windows® 10 หรือใหม่กว่า)
 * เพื่อควบคุมเอฟเฟกต์ไฟ LED ของกราฟฟิกการ์ดกรุณาเปิดซอฟต์แวร์ Dragon Center ก่อนจากนั้นจึงเปิดใช้งานฟังก์ชัน Mystic Light ในซอฟต์แวร์ Dragon Center
 c. Afterburner: เลือกระบบปฏิบัติการที่เหมาะสมและดาวน์โหลดจากนั้นทำตามขั้นตอนเพื่อทำการติดตั้งให้เสร็จสมบูรณ์
 d. Live Update: หากกราฟฟิกการ์ดของคุณยังไม่รองรับ Dragon Center คุณสามารถดาวน์โหลด Live Update เพื่อให้ไดรเวอร์ / ไบออส / เฟิร์มแวร์ของกราฟฟิกการ์ดของคุณอัพเดทอยู่ตลอดเวลา

Tieng Viet

Bên trong sản phẩm
(Vui lòng tham khảo ý kiến nhà bán lẻ của bạn nếu có bất cứ điều gì bị thiếu sót hoặc thiệt hại.)
1. Card đồ họa
2. Hướng dẫn sử dụng (tùy theo sản phẩm)

Thận trọng khi sử dụng:
1. Dịch vụ bảo hành không bao gồm những hỏng hóc hoặc trục trặc do chạy bộ xử lý và/hoặc bộ nhớ không đúng với thông số kỹ thuật của sản phẩm, hay còn gọi là ép xung.
2. Dịch vụ bảo hành sẽ không còn hiệu lực nếu người sử dụng thay đổi hoặc cập nhật bộ xử lý đồ họa của BIOS mà chưa có sự ủy quyền của MSI.

Yêu cầu hệ thống
1. Bo mạch chủ hỗ trợ khe cắm card đồ họa PCI Express x16.
2. Một màn hình có ít nhất một đầu nối vào tương đương với đầu nối ra của card đồ họa của bạn
3. Hệ điều hành Microsoft® Windows® 10, Windows® 7, hoặc Linux (tùy theo sản phẩm)
4. Ít nhất 1,5 GB dung lượng ổ đĩa lưu trữ khả dụng

Dụng cụ phụ trợ
1. Tua vít đầu Phillips: Dụng cụ này có thể được sử dụng để thực hiện hầu hết các quá trình lắp đặt. Một tuốc nơ vít với đầu từ sẽ làm cho quá trình lắp đặt dễ dàng hơn.

Cài đặt phần cứng
1. Tắt máy tính và rút dây nguồn. Sau đó mở nắp vỏ máy tính của bạn bằng cách tháo tấm cạnh bên. Loại bỏ mọi khung mở rộng ở mặt sau vỏ máy của bạn, thứ có thể cản trở card đồ họa mới của bạn.
 * Nếu bạn đang thay thế một card đồ họa, hãy đảm bảo giữ khung card đồ họa tại chỗ và cẩn thận nới lỏng các ốc vít. Sau đó tháo bất kỳ đầu nối nguồn PCIe bổ sung nào trên card và cẩn thận tháo card bằng cách tháo phần ghim trên khe PCIe của bo mạch chủ.
2. Đặt card đồ họa trực tiếp lên khe PCIe trống và nhấn một đầu của card vào khe trước. Nhẹ nhàng nhưng nhấn mạnh vào đầu kia cho đến khi nó được đặt hoàn toàn vào khe (bạn sẽ nghe thấy tiếng click). Cố định giá đỡ của card đồ họa vào vỏ máy tính bằng ốc.
3. Kết nối bất kỳ đầu nối nguồn bổ sung PCIe 6/8 pin nào.
4. Đóng vỏ máy tính của bạn và cắm dây nguồn. Kết nối đầu ra của card đồ họa với màn hình của bạn bằng dây cáp màn hình.

Cài đặt phần mềm
1. Bật máy tính của bạn và để nó khởi động hệ điều hành.
2. Mở trình duyệt web, truy cập www.msi.com và chọn mẫu card đồ họa mà bạn vừa lắp đặt.
3. Nhấp vào "SUPPORT" để xem tổng quan về Trình điều khiển và Tiện ích cho sản phẩm cụ thể của bạn.
 a. Trình điều khiển: Chọn hệ điều hành và tải xuống trình điều khiển. Ngoài ra, bạn có thể tải xuống trình điều khiển trực tiếp từ trang web chính thức của NVIDIA hoặc AMD.
 b. Dragon Center: Vui lòng tải xuống phần mềm và làm theo các bước để hoàn tất cài đặt. (Yêu cầu Microsoft® Windows® 10 trở lên)
 * Để điều khiển hiệu ứng đèn LED của card đồ họa, vui lòng chạy phần mềm Dragon Center trước rồi kích hoạt chức năng Mystic Light.
 c. Afterburner: Chọn hệ điều hành phù hợp và tải xuống, sau đó làm theo các bước để hoàn tất cài đặt.
 d. Live Update: Nếu card đồ họa của bạn không được Dragon Center hỗ trợ, bạn có thể tải xuống phần mềm Live Update để cập nhật trình điều khiển / bios / firmware của card đồ họa của bạn.

हिन्दी

पैकेज सामग्री
(कुछ भी गायब या क्षतिग्रस्त होने पर कृपया अपने रिटेलर से सलाह लें।)
1. ग्राफ़िक्स कार्ड।
2. उपयोगकर्ता पुस्तिका या क्विक गाइड (उत्पाद पर निर्भर करता है)।

उपयोग के लिए सावधानियाँ
1. प्रसंस्करण इकाई और/या मेमोरी को उत्पाद के विनिर्देशों से बाहर चलाने के कारण, जिसे ओवरक्लॉकिंग के नाम से भी जाना जाता है, होने वाले दोष या खराबी वारंटी में कवर नहीं है।
2. MSI की स्वीकृति के बिना ग्राफिक्स कार्ड के BIOS को बदलना या अपडेट करना आपकी वारंटी को निरस्त कर देगा।

सिस्टम रिक्वायरमेंट
1. एक डबल-विड्थ x16 ग्राफिक्स स्लॉट युक्त पीसीआई एक्सप्रेस-कंप्लायंट मदरबोर्ड।
2. आपके ग्राफिक्स कार्ड के आउटपुट कनेक्टर के समतुल्य न्यूनतम एक इनपुट कनेक्टर युक्त मॉनिटर।
3. Microsoft® Windows® 7 , Windows®10 या नवीनतम, या लिनक्स ऑपरेटिंग सिस्टम (उत्पाद पर निर्भर करता है)।
4. कम से कम 1.5 जीबी हार्ड-डिस्क स्पेस की उपलब्धता।

सहायक टूल
1. फिलिप्स हेड स्क्रूड्राइवर: ज़्यादातर इंस्टॉलेशन करने के लिए इसका इस्तेमाल किया जा सकता है। चुंबकित हेड युक्त स्क्रूड्राइवर प्रक्रिया को बहुत आसान बना देता है।

हार्डवेयर इंस्टॉलेशन
1. कंप्यूटर को ऑफ़ करें और पावर केबल को अनप्लग करें। फिर साइड पैनल हटाकर अपने कंप्यूटर केस को खोलें। अपने केस के पिछले हिस्से पर लगे किसी भी एक्सपेंशन ब्रैकेट को हटा दें, जो आपके नए ग्राफिक्स कार्ड को बाधित कर सकता है।
 * यदि आप ग्राफिक्स कार्ड बदल रहे हैं, तो सुनिश्चित करें कि ग्राफिक्स कार्ड ब्रैकेट सही जगह पर रहे और सावधानीपूर्वक स्क्रू ढीले करें। फिर कार्ड पर लगे किसी भी पूरक PCIe पावर कनेक्टर को अनप्लग करें और मदरबोर्ड पर मौजूद PCIe सॉकेट पर लगे रिलीज क्लिप का उपयोग करके कार्ड को सावधानीपूर्वक निकालें।
2. ग्राफिक्स कार्ड को सीधे खाली PCIe स्लॉट पर रखें और पहले स्लॉट में कार्ड के एक सिरे को दबाएं। फिर दूसरे छोर को धीरे से, किंतु मजबूती से तब तक दबाएं, जब तक कि यह स्लॉट में पूरी तरह से फिट न हो जाए (आपको एक क्लिक की आवाज़ सुनाई देगी)। ग्राफिक्स कार्ड के ब्रैकेट को स्क्रू की मदद से अपने केस में सुरक्षित करें।
3. किसी भी पूरक PCIe 6/8-पिन पावर कनेक्टर को कनेक्ट करें।
4. अपने कंप्यूटर केस को वापस बंद करें और पावर केबल को प्लग करें। अपने ग्राफिक्स कार्ड के आउटपुट को एक डिस्प्ले केबल की मदद से अपने मॉनीटर में कनेक्ट करें।

सॉफ़्टवेयर इंस्टॉलेशन
1. अपने कंप्यूटर को ऑन करें और इसे अपने ऑपरेटिंग सिस्टम में बूट करें।
2. एक वेब ब्राउज़र खोलें, www.msi.com पर जाएं और आपके द्वारा इंस्टॉल किए गए ग्राफिक्स कार्ड के वेबपेज पर जाएं।
3. अपने विशिष्ट उत्पाद के ड्राइवरों एवं उपयोगिताओं का संक्षिप्त विवरण देखने के लिए "सपोर्ट" पर क्लिक करें।
 अ) ड्राइवर: ऑपरेटिंग सिस्टम चुनें और ड्राइवर डाउनलोड करें। वैकल्पिक रूप से, आप सीधे NVIDIA या AMD की आधिकारिक वेबसाइट (आपके कार्ड के GPU के आधार पर) से भी ड्राइवर डाउनलोड कर सकते हैं।
 ब) ड्रैगन सेंटर: कृपया सॉफ़्टवेयर डाउनलोड करें और इंस्टॉलेशन पूरा करने के लिए दिए गए चरणों का पालन करें। (Microsoft® Windows® 10 या नवीनतम संस्करण आवश्यक)
 * ग्राफिक्स कार्ड के एलईडी इफ़ेक्ट को नियंत्रित करने के लिए, कृपया पहले ड्रैगन सेंटर सॉफ्टवेयर चलाएं और फिर मिस्टिक लाइट फ़ंक्शन सक्रिय करें।
 स) आफ्टरबर्नर: उपयुक्त ऑपरेटिंग सिस्टम चुनें और इसे डाउनलोड करें, फिर इंस्टॉलेशन पूरा करने के लिए दिए गए चरणों का पालन करें।
 द) लाइव अपडेट: यदि आपका ग्राफिक्स कार्ड अभी तक ड्रैगन सेंटर द्वारा समर्थित नहीं है, तो अपने ग्राफिक्स कार्ड के ड्राइवरों / बायोस / फर्मवेयर को अप-टू-डेट रखने के लिए आप लाइव अपडेट डाउनलोड करके उसे लॉन्च कर सकते हैं।

العربية

محتويات العبوة
(يُرجى الرجوع إلى بائع التجزئة إذا كان هناك أي شيء مفقود أو تالف.)
1. بطاقة رسومات.
2. دليل المستخدم أو الدليل السريع (بناءً على نوع المنتج).

احتياطات الاستخدام
1. لا يغطي الضمان العيوب أو الاختلالات الوظيفية الناتجة من تشغيل وحدة المعالجة و/أو الذاكرة خارج نطاق مواصفات المنتج، يُعرف ذلك أيضًا باسم "كسر سرعة المعالج".
2. يبطل الضمان في حالة تبديل نظام الإدخال والإخراج الأساسي (BIOS) لبطاقة الرسومات أو تحديثه دون موافقة MSI.

متطلبات النظام
1. لوحة أم PCI Express متوافقة مع فتحة رسومات x16 مزدوجة العرض.
2. شاشة بها منفذ إدخال واحد على الأقل مكافئ لموصلات إخراج بطاقة الرسومات.
3. نظام تشغيل Microsoft® Windows® 7 أو Windows® 10 أو نسخة أحدث أو Linux (بناءً على نوع المنتج).
4. توفر مساحة 1.5 جيجابايت على الأقل على القرص الصلب.

الأدوات المساعدة
1. مفك براغي ذو رأس فيليبس: يمكن استخدامه للقيام بمعظم التركيبات. مفك براغي ذو رأسي مغناطيسي يجعل العملية أسهل بكثير.

تركيب الأجهزة
1. أوقف تشغيل الكمبيوتر وافصل كابل الطاقة. ثم افتح علبة الكمبيوتر بنزع اللوح الجانبي. أزل أي شريحة توسيع في الجزء الخلفي من العلبة قد يعوق بطاقة الرسومات الجديدة.
 * إذا كنت ستستبدل بطاقة الرسومات، فتأكد من تثبيت شريحة بطاقة الرسومات في مكانها وفك البراغي بعناية. ثم افصل اي موصلات طاقة PCIe إضافية على البطاقة وأزل البطاقة بعناية باستخدام مشبك الفك الموجود في مقبس PCIe على اللوحة الأم.
2. ضع بطاقة الرسومات مباشرة فوق فتحة PCIe الفارغة واضغط على أحد طرفي البطاقة في الفتحة أولاً. اضغط بلطف ثم بشدة على الطرف الآخر حتى يتم تثبيته بالكامل في الفتحة (ستسمع نقرة). ثبت بطاقة الرسومات بعلبة الكمبيوتر باستخدام البراغي.
3. وصل أي موصل طاقة PCIe 6/8-pin إضافي.
4. اغلق علبة الكمبيوتر احتياطيًا ووصل كابل الطاقة. وصل مخرج بطاقة الرسومات بالشاشة باستخدام كابل شاشة.

تثبيت البرامج
1. شغل جهاز الكمبيوتر واتركه يبدأ تشغيل نظام التشغيل.
2. افتح مستعرض ويب وانتقل إلى www.msi.com وانتقل إلى صفحة الويب الخاصة ببطاقة الرسومات التي قمت بتثبيتها.
3. انقر فوق "الدعم" للاطلاع على نظرة عامة على برامج التشغيل والأدوات المساعدة لمنتجك المحدد.
 أ) برنامج التشغيل: اختر نظام التشغيل ونزل برنامج التشغيل. بدلاً من ذلك، يمكنك تنزيل برنامج التشغيل مباشرةً من موقع الويب الرسمي NVIDIA أو AMD (حسب وحدة معالجة الرسومات الخاصة بالبطاقة).
 ب) برنامج Dragon Center: يُرجى تنزيل البرنامج واتباع الخطوات لإكمال التثبيت.(يتطلب نظام تشغيل Microsoft® Windows® 10 أو إصدار أحدث)
 * للتحكم في تأثيرات LED لبطاقة الرسومات، يُرجى تشغيل برنامج Dragon Center أولاً ثم تنشيط وظيفة Mystic Light
 ج) برنامج Afterburner: اختر نظام التشغيل المناسب وقم بتنزيله، ثم اتبع الخطوات لإكمال التثبيت.
 د) التحديث المباشر: إذا لم يكن Dragon Center يدعم بطاقة الرسومات الآن، فيمكنك تنزيل التحديث المباشر وتشغيله للحفاظ على تحديث برامج التشغيل/مجموعة الإرشادات/البرامج الثابتة لبطاقة الرسومات.

فارسي

محتويات بسته
(در صورت نبودن یا آسیب دیده بودن هر چیزی به فروشنده خود مراجعه کنید.)
1. کارت گرافیک.
2. راهنمای کاربری یا راهنمای سریع (بسته به محصول).

احتیاط در زمان استفاده
1. موارد نقص و کارکرد اشتباه که به دلیل اجرای واحد پردازش و/ یا حافظه فراتر از مشخصات دستگاه ایجاد شده باشد که به آن "اور لاکینگ" نیز گفته می شود تحت پوشش این ضمانت نامه نیستند.
2. تغییر یا به روز رسانی BIOS کارت گرافیک بدون تأیید از طرف MSI سبب نقض ضمانت نامه می شود.

الزامات سیستم
1. مادربورد سازگار با PCI Express با یک شیار کارت گرافیک دارای عرض دوگانه x16.
2. یک مانیتور با حداقل یک اتصال ورودی معادل کانکتورهای خروجی کارت گرافیک شما.
3. مایکروسافت ویندوز 7®، ویندوز 10 ® یا بالاتر، و یا سیستم عامل لینوکس (بستگی به محصول).
4. حداقل 1.5 گیگابایت فضای در دسترس هارد دیسک.

ابزارهای کمکی
1. پیچ گوشتی سر فیلیپس: بیشتر مراحل نصب را می‌توان با این پیچ گوشتی انجام داد. پیچ گوشتی با سر آهنربا باعث بسیار ساده تر شدن فرایند می‌شود.

نصب سخت افزار
1. کامپیوتر را خاموش کرده و کابل برق را جدا کنید. سپس با برداشتن صفحه سمت چپ کیس کامپیوتر آن را باز کنید. هرگونه قلاب اضافی در پشت کیس که ممکن است مانع قرار گرفتن کارت گرافیک جدید شما شود را برطرف کنید.
 * در صورت تعویض کارت گرافیک، مطمئن شوید که پایه کارت گرافیک را در جای خود نگه دارید و پیچها را به دقت باز کنید. سپس هر گونه اتصالات برق اضافی PCIe را بر روی کارت جدا کنید و با استفاده از گیره آزادکننده روی سوکت PCIe روی مادربرد، کارت را با دقت بردارید.
2. کارت گرافیک را مستقیما روی شکاف PCIe خالی قرار دهید و اول یک انتهای کارت را روی شیار فشار دهید. انتهای دیگر را به آرامی، اما به طور محکم فشار دهید، تا زمانی که کاملا در شکاف بنشیند (صدای کلیک را می شنوید). با پیچها پایه کارت گرافیک را روی کیس محکم کنید.
3. همه اتصال‌های برق اضافی 6/8 پین PCIe را وصل کنید.
4. کیس کامپیوتر خود را ببندید و کابل برق را وصل کنید. خروجی کارت گرافیک خود را با یک کابل نمایشگر به مانیتور خود وصل کنید.

نصب نرم افزار
1. کامپیوتر خود را روشن کنید و اجازه دهید سیستم عامل بالا بیاید.
2. یک مرورگر وب را باز کنید، به www.msi.com رفته و صفحه وب کارت گرافیکی که نصب کرده اید را پیدا کنید.
3. روی "SUPPORT" کلیک کنید تا خلاصه‌ای از درایور ها و نرم افزار های مربوط به محصول خاص خود را مشاهده کنید.
 الف) درایور: سیستم‌عامل را انتخاب کنید و درایور را بارگیری کنید. همچنین شما می توانید درایور را به طور مستقیم از وب سایت رسمی NVIDIA یا AMD (بسته به GPU کارت خود) بارگیری کنید.
 ب) Dragon Center: لطفا نرم افزار را بارگیری نموده و مراحل را برای تکمیل نصب دنبال کنید. (نیاز به مایکروسافت ® ویندوز ® 10 یا بالاتر)
 * برای کنترل اثرات چراغ روی کارت گرافیک، لطفا ابتدا نرم افزار Dragon Center را اجرا کنید و سپس عملکرد Mystic Light را فعال نمایید.
 ج) Afterburner: سیستم عامل مناسب را انتخاب کرده و آن را بارگیری کنید، سپس مراحل را برای تکمیل نصب دنبال نمایید.
 د) Live Update: اگر کارت گرافیک شما هنوز توسط Dragon Center پشتیبانی نمی‌شود، می توانید برای به روز نگاه داشتن درایور/بایاس/فرمور کارت گرافیک خود Live Update را بارگیری و اجرا نمایید.

상호 : ㈜ 엠에스아이코리아
제품명 : 그래픽카드
모델명 : V388
제조년월 : 2020년
제조자 및 제조국가 : MSI / 중국
R-R-MSI-MS-V388

상호 : ㈜ 엠에스아이코리아
제품명 : 그래픽카드
모델명 : RTX3090VT
제조년월 : 2020년
제조자 및 제조국가 : MSI / 중국
R-R-MSI-RTX3090VT

상호 : ㈜ 엠에스아이코리아
제품명 : 그래픽카드
모델명 : V389
제조년월 : 2020년
제조자 및 제조국가 : MSI / 중국
R-R-MSI-MS-V389

상호 : ㈜ 엠에스아이코리아
제품명 : 그래픽카드
모델명 : RTX3080VT
제조년월 : 2020년
제조자 및 제조국가 : MSI / 중국
R-R-MSI-RTX3080VT

상호 : ㈜ 엠에스아이코리아
제품명 : 그래픽카드
모델명 : MS-V390
제조년월 : 2020년
제조자 및 제조국가 : MSI / 중국
R-R-MSI-MS-V390

상호 : ㈜ 엠에스아이코리아
제품명 : 그래픽카드
모델명 : RTX3070VT3
제조년월 : 2020년
제조자 및 제조국가 : MSI / 중국
R-R-MSI-RTX3070VT3

상호 : ㈜ 엠에스아이코리아
제품명 : 그래픽카드
모델명 : RTX3070VT
제조년월 : 2020년
제조자 및 제조국가 : MSI / 중국
R-R-MSI-RTX3070VT

상호 : ㈜ 엠에스아이코리아
제품명 : 그래픽카드
모델명 : MS-V375
제조년월 : 2020년
제조자 및 제조국가 : MSI / 중국
R-R-MSI-MS-V375

상호 : ㈜ 엠에스아이코리아
제품명 : 그래픽카드
모델명 : N1660SG
제조년월 : 2020년
제조자 및 제조국가 : MSI / 중국
R-R-MSI-N1660SG

상호 : ㈜ 엠에스아이코리아
제품명 : 그래픽카드
모델명 : N1660SVX
제조년월 : 2020년
제조자 및 제조국가 : MSI / 중국
R-R-MSI-N1660SVX

상호 : ㈜ 엠에스아이코리아
제품명 : 그래픽카드
모델명 : MS-V379
제조년월 : 2020년
제조자 및 제조국가 : MSI / 중국
R-R-MSI-MS-V379

상호 : ㈜ 엠에스아이코리아
제품명 : 그래픽카드
모델명 : V385
제조년월 : 2020년
제조자 및 제조국가 : MSI / 중국
R-R-MSI-MS-V385

상호 : ㈜ 엠에스아이코리아
제품명 : 그래픽카드
모델명 : N1650SV
제조년월 : 2020년
제조자 및 제조국가 : MSI / 중국
R-R-MSI-N1650SV

상호 : ㈜ 엠에스아이코리아
제품명 : 그래픽카드
모델명 : N1650VTD62
제조년월 : 2020년
제조자 및 제조국가 : MSI / 중국
R-R-MSI-N1650VTD62

상호 : ㈜ 엠에스아이코리아
제품명 : 그래픽카드
모델명 : N1650AEROD62
제조년월 : 2020년
제조자 및 제조국가 : MSI / 중국
R-R-MSI-N1650AEROD62

상호 : ㈜ 엠에스아이코리아
제품명 : 그래픽카드
모델명 : N1650VTD6
제조년월 : 2020년
제조자 및 제조국가 : MSI / 중국
R-R-MSI-N1650VTD6

상호 : ㈜ 엠에스아이코리아
제품명 : 그래픽카드
모델명 : N1650AEROD6
제조년월 : 2020년
제조자 및 제조국가 : MSI / 중국
R-R-MSI-N1650AEROD6

상호 : ㈜ 엠에스아이코리아
제품명 : 그래픽카드
모델명 : N1650VT
제조년월 : 2020년
제조자 및 제조국가 : MSI / 중국
R-R-MSI-N1650VT

상호 : ㈜ 엠에스아이코리아
제품명 : 그래픽카드
모델명 : N1650AERO
제조년월 : 2020년
제조자 및 제조국가 : MSI / 중국
R-R-MSI-N1650AERO

상호 : ㈜ 엠에스아이코리아
제품명 : 그래픽카드
모델명 : N1050TIV1
제조년월 : 2020년
제조자 및 제조국가 : MSI / 중국
MSIP-REI-MSI-N1050TIV1

상호 : ㈜ 엠에스아이코리아
제품명 : 그래픽카드
모델명 : N1050TIOV1
제조년월 : 2020년
제조자 및 제조국가 : MSI / 중국
MSIP-REI-MSI-N1050TIOV1

상호 : ㈜ 엠에스아이코리아
제품명 : 그래픽카드
모델명 : N1030AERO
제조년월 : 2020년
제조자 및 제조국가 : MSI / 중국
MSIP-REI-MSI-N1030AERO

상호 : ㈜ 엠에스아이코리아
제품명 : 그래픽카드
모델명 : N730KHL
제조년월 : 2020년
제조자 및 제조국가 : MSI / 중국
R-R-MSI-N730KHL

상호 : ㈜ 엠에스아이코리아
제품명 : 그래픽카드
모델명 : N710
제조년월 : 2020년
제조자 및 제조국가 : MSI / 중국
MSIP-REI-MSI-N710

상호 : ㈜ 엠에스아이코리아
제품명 : 그래픽카드
모델명 : RX5700XM
제조년월 : 2020년
제조자 및 제조국가 : MSI / 중국
R-R-MSI-RX5700XM

상호 : ㈜ 엠에스아이코리아
제품명 : 그래픽카드
모델명 : RX5600XTM
제조년월 : 2020년
제조자 및 제조국가 : MSI / 중국
R-R-MSI-RX5600XTM

상호 : ㈜ 엠에스아이코리아
제품명 : 그래픽카드
모델명 : V388V2
제조년월 : 2020년
제조자 및 제조국가 : MSI / 중국
R-R-MSI-MS-V388V2

상호 : ㈜ 엠에스아이코리아
제품명 : 그래픽카드
모델명 : V389V2
제조년월 : 2020년
제조자 및 제조국가 : MSI / 중국
R-R-MSI-MS-V389V2

상호 : ㈜ 엠에스아이코리아
제품명 : 그래픽카드
모델명 : V390V2
제조년월 : 2020년
제조자 및 제조국가 : MSI / 중국
R-R-MSI-MS-V390V2

상호 : ㈜ 엠에스아이코리아
제품명 : 그래픽카드
모델명 : V390V4
제조년월 : 2020년
제조자 및 제조국가 : MSI / 중국
R-R-MSI-MS-V390V4

상호 : ㈜ 엠에스아이코리아
제품명 : 그래픽카드
모델명 : V396
제조년월 : 2020년
제조자 및 제조국가 : MSI / 중국
R-R-MSI-MS-V396