# muse

## MT-201 BTR/ MT-201 BTB/ MT-201 DG
## MT-201 BTP/ MT-201 BTG/ MT-201 BVB

FR Manuel de l'utilisateur
GB User Manual
PT Manual do Utilizador
DE Benutzerhandbuch
ES Manual de instrucciones
IT Manuale di istruzioni
NL Handleiding

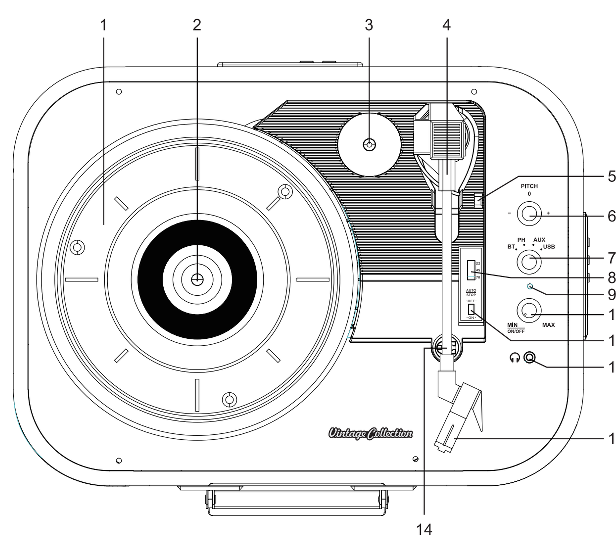


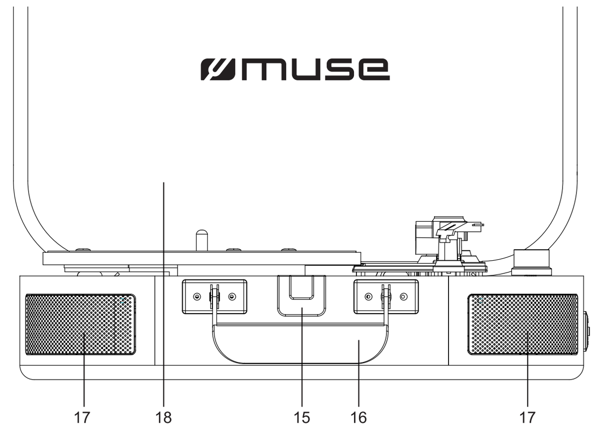


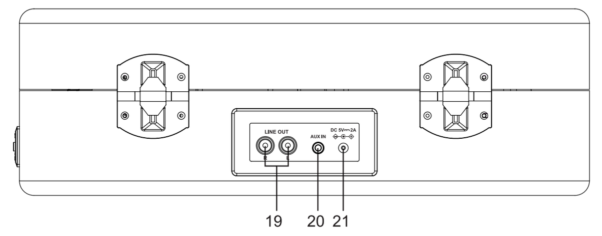


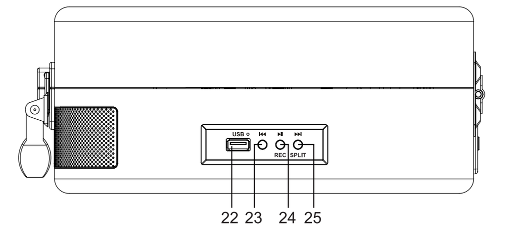


**FR** **Lire attentivement les instructions avant de faire fonctionner l'appareil.**

**GB** **Read the instructions carefully before operating the unit.**

**PT** **Leia este manual com atenção antes de qualquer utilização.**

**DE** **Bitte lesen sie dieses handbuch vor dem gebrauch des gerätes sorgfältig durch.**

**ES** **Antes de utilizar este aparato, lea atentamente las siguientes instrucciones.**

**IT** **Leggere attentamente questo manuale prima di utilizzare l'apparecchio.**

**NL** **Lees deze handleiding aandachtig voor u het toestel gebruikt.**

## FR SYSTÈME STÉRÉO TOURNE-DISQUE

### EMPLACEMENT ET DESCRIPTION DES COMMANDES

1. Plateau
2. Axe
3. Adaptateur 45 tours
4. Bras de lecture
5. Levier de bras
6. Bouton **PITCH** (Afin d'ajuster la vitesse du plateau)
7. **MODE** (Permet de choisir les modes BLUETOOTH, disque, AUX IN, USB)
8. SÉLECTEUR DE VITESSE (33/45/78)
9. Mode indicator
10. ALIMENTATION M/A et contrôle du volume (MIN/MAX)
11. AUTO STOP **ON/OFF** (INTERRUPTEUR M/A, ARRÊT AUTOMATIQUE)
12. Prise casque
13. Cartouche avec stylet
14. Support de bras de lecture
15. Loquet
16. Poignée
17. Haut-parleurs
18. Couvercle
19. Prise de sortie pour appareil externe (AUX)
20. Entrée auxiliaire
21. Prise CC / Alimentation
22. Port USB
23. I◀◀ RECHERCHE ARRIÈRE
24. **REC /** ▶II : Enregistrement / Lecture/ Pause
25. **SPLIT/** ▶▶I : Enregistrement segmenté/ RECHERCHE AVANT

### ALIMENTATION

**Utiliser l'adaptateur CA**
Adaptateur secteur:
Entrée 100-240V ∿ 50/60Hz 0.4A
sortie 5V ⎓ 2000mA

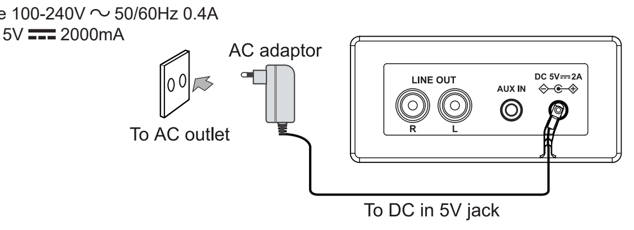


Les adaptateurs secteurs fournis peuvent uniquement être utilisés sur une alimentation secteur de 100-240V. L'adaptateur secteur fourni ne peut en aucun cas être utilisé sur un autre type d'alimentation.

**Attention:**
* L'adaptateur secteur fourni est exclusivement destiné à être utilisé avec cet appareil.
* Éteignez l'appareil avant de débrancher l'adaptateur secteur afin d'éviter d'abîmer l'appareil.
* En cas de non-utilisation prolongée, débranchez l'adaptateur secteur de la prise.
* Placez l'appareil à proximité de la prise murale et veillez à ce que cette dernière soit facilement accessible. En cas de dysfonctionnement, débranchez immédiatement l'appareil de la prise murale.
* L'adaptateur secteur permet de débrancher l'appareil.Il doit rester facilement accessible durant l'utilisation.
* Pour couper complètement l'alimentation de l'appareil, débranchez l'adaptateur de la prise secteur.
* N'utilisez jamais un adaptateur secteur abîmé. Placez le câble d'alimentation de manière sûre et de façon à ne pas le coincer ou l'écraser. Si le câble est endommagé, contactez un service de réparation.

### ALLUMER / ÉTEINDRE L'UNITÉ

1. Pour allumer l'unité, tournez l'interrupteur d'alimentation **ON/OFF** dans le sens des aiguilles d'une montre jusqu'à entendre un « clic » et réglez le volume (MIN/MAX) sur un niveau assez bas.
2. Lorsque vous avez terminé l'unité, tournez l'interrupteur d'alimentation **ON/OFF** dans le sens des aiguilles d'une montre jusqu'à entendre un « Clic » pour éteindre l'unité.

### ÉCOUTER UN DISQUE

1. Lorsque l'unité est allumée, tournez le commutateur **MODE** pour choisir le mode PHONO jusqu'à ce que l'indicateur lumineux de fonction passe au rouge.
2. Enlevez la protection du stylet et détachez le support du bras de lecture.
3. Placez un disque sur le plateau du tourne-disque et choisissez la vitesse nécessaire (33/45/78) en fonction du disque.

REMARQUE: Si vous jouez des disques 45 tours, placez l'adaptateur 45 tours sur l'axe central.

4. Soulevez le levier de bras pour lever le bras de lecture et déplacez doucement le bras de lecture sur la position désirée sur le disque, abaissez le levier de bras et le bras de lecture doucement sur le disque pour commencer à lire le disque.
5. Tournez le bouton **PITCH** pour régler la vitesse du plateau.
6. Réglez le volume (MIN/MAX) sur le niveau désiré.
7. Si AUTO STOP **ON/OFF** (l'interrupteur M/A, ARRÊT AUTOMATIQUE) est sur la position ON, le disque s'arrêtera automatiquement une fois terminé (pour certains enregistrements vinyle, ils ne s'arrêteront pas tant qu'ils n'arriveront pas à la fin.). Si l'interrupteur d'arrêt automatique est désactivé (OFF), l'enregistrement ne s'arrêtera PAS automatiquement une fois terminé.

**IMPORTANT:**
N'éteignez pas ou n'arrêtez pas le tourne disque manuellement sans avoir levé le bras. Déplacer ou secouer le plateau du tourne-disque sans fixer le crochet du bras de lecture pourrait aboutir à des dégâts sur le bras de lecture ou sur la pointe.

### UTILISER LE MODE D'ENTRÉE AUXILIAIRE

1. Branchez votre source auxiliaire (par ex. Lecteur MP3) à la prise AUX IN (3.5mm) à l'arrière de l'appareil. (Câble non inclus).
2. Lorsque l'unité est allumée, tournez le commutateur **MODE** pour choisir le mode AUX IN, l'indicateur lumineux de fonction passe au bleu et rouge. Utilisez normalement votre appareil externe, le son passe automatiquement par les haut-parleurs de votre appareil.
3. Réglez la commande VOLUME (MIN/MAX) sur le niveau de votre choix.
4. Pour arrêter la lecture, déconnectez votre appareil audio externe de l'entrée auxiliaire.

### ÉCOUTE D'UN PERIPHERIQUE USB

1. Connectez une clé USB contenant des fichiers MP3 ou un lecteur MP3 au port USB.
2. Lorsque l'unité est allumée, tournez le commutateur **MODE** pour sélectionner le mode USB, l'indicateur devient clignotant rouge. La lecture USB commence automatiquement. Appuyez sur ▶II pour faire une pause, l'indicateur rester rouge sans clignoter.
3. Réglez la commande VOLUME (MIN/MAX) sur le niveau de votre choix.
4. Appuyez une fois sur la touche ▶▶I pour passer à la plage suivante ou appuyez plusieurs fois pour sauter plusieurs plages. Appuyez une fois sur la touche I◀◀ pour revenir au début de la plage en cours ou appuyez plusieurs fois pour revenir aux plages précédentes. Tenez la touche I◀◀ ou ▶▶I appuyée pour rechercher rapidement dans une piste.
5. Appuyez sur ▶II pour arrêter la lecture USB.

**Enlever l'appareil USB**
Assurez-vous d'arrêter la lecture et d'éteindre l'unité avant d'enlever l'appareil USB pour éviter d'endommager l'appareil USB et le système.

**Remarque:**
* Il existe de nombreux modèles de périphériques USB. Nous ne pouvons garantir que l'appareil soit compatible avec tous ces différents modèles. Si votre périphérique USB n'est pas compatible, veuillez en essayer un autre.
* Il se peut que certains fichiers enregistrés sur le périphérique USB ne puissent être lus. En effet, certains formats spéciaux ne sont pas compatibles avec cet appareil.

### FONCTION BLUETOOTH

Le mot *Bluetooth*® ainsi que les marques et logo sont des marques commerciales déposées détenues par Bluetooth SIG, Inc. et l'utilisation de ces marques par New One S.A.S se fait dans le cadre d'une autorisation. Les autres marques et noms commerciaux sont les propriétés de leurs titulaires respectifs.

**Coupler un appareil Bluetooth**
1. Lorsque l'unité est allumée, tournez le commutateur **MODE** sur l'unité pour choisir le mode Bluetooth. L'indicateur Bluetooth commencera à clignoter bleu.
2. Sur l'appareil Bluetooth, activez le Bluetooth et sélectionnez « MT-201BT » dans la liste des appareils. (consultez le manuel d'instruction de l'appareil pour les détails de connexion). Si l'appareil Bluetooth vous demande un mot de passe, utilisez '0000'. Certains appareils Bluetooth vous demanderont d'accepter la connexion. Si les appareils sont couplés correctement, vous entendrez une notification sonore.

Astuce: Si vous souhaitez connecter votre enceinte Bluetooth à un autre appareil Bluetooth, appuyez sur le bouton ▶II et maintenez-le enfoncé pour déconnecter le périphérique, puis suivez les étapes ci-dessus pour établir une nouvelle connexion.

• Sur certains appareils, comme les ordinateurs, une fois couplé, vous devrez sélectionner l'unité dans le menu Bluetooth et choisir « utiliser comme un dispositif audio (Stéréo) » ou une phrase similaire.
• Le couplage reste intact lorsque l'unité et/ou l'appareil Bluetooth sont amenées hors de la portée de liaison. Une connexion active sera rétablie lorsque votre appareil Bluetooth reviendra dans la portée.
• Lorsque vous rallumez l'unité, elle essayera automatiquement de se reconnecter avec le dernier appareil Bluetooth connecté.

**Utiliser un appareil Bluetooth**
1. Avec une unité couplée, (voir la section précédente), faites fonctionner votre appareil Bluetooth et il diffusera du son par le biais de l'enceinte MT-201BT.
2. Appuyez sur la touche ▶II pour mettre la lecture en pause. Touchez à nouveau pour reprendre la lecture.
3. Sélectionnez la piste de votre choix avec I◀◀ / ▶▶I .
4. Réglez la commande VOLUME (MIN/MAX) sur le niveau de votre choix. Vous pouvez également régler le volume sur l'appareil avec lequel vous êtes couplé.

### ENCODAGE DEPUIS DISQUE, ENTRÉE AUX VERS USB.

1. Connectez l'appareil USB sur le port USB (assurez-vous que l'appareil USB a suffisamment d'espace pour sauvegarder l'encodage).
2. Choisissez l'un de vos modes favoris (PHONO ou AUX IN) et commencez la lecture sous ce mode.
3. Appuyez sur la touche **REC**, l'indicateur devient au bleu et rouge clignotant en alternance pour démarrer l'enregistrement.
4. Appuyez sur la touche **REC**, l'indicateur devient au bleu et rouge sans clignoter pour arrêter l'enregistrement.
5. Pour écouter l'enregistrement, tournez le commutateur **MODE** pour sélectionner le mode USB, l'indicateur devient clignotant rouge, appuyez sur I◀◀ / ▶▶I pour écouter votre enregistrement.

### FONCTION DE SÉPARATION

Pressez le bouton **SPLIT** pendant l'enregistrement, l'enregistrement en cours va être découpé et automatiquement stocké dans un fichier. Pressez **SPLIT** une seconde fois pour générer un autre fichier.

**REMARQUE:** Appuyez sur le bouton ▶II pour arrêter l'enregistrement.

### UTILISATION D'UN CASQUE / D'ÉCOUTEURS

**Tension de sortie maximale ≤ 150 mV**
**MISE EN GARDE SUR LE NIVEAU DE VOLUME DU CASQUE**
Diminuez le volume avant de connecter un casque et augmentez-le ensuite si nécessaire.
L'utilisation prolongée d'un casque à un volume élevé peut endommager votre système auditif. Lorsqu'un casque ou des écouteurs sont connectés, les haut-parleurs du lecteur sont désactivés.
Attention: évitez les niveaux sonores élevés pouvant nuire à votre système auditif.

Afin de réduire les risques de lésions auditives, n'écoutez pas de la musique à un volume élevé pendant longtemps.

### UTILISER LA PRISE DE SORTIE RCA

Connectez une extrémité du câble audio (câble non fourni) sur la prise LINE OUT de l'unité et l'autre extrémité du câble sur la prise RCA IN ou la prise AUX IN de votre autre équipement audio.
1. Allumez votre équipement audio.
2. Choisissez l'un de vos modes favoris (BLUETOOTH, PHONO, AUX IN ou USB) et commencez la lecture sous ce mode.

### COMMENT REMPLACER LE STYLET DU TOURNE-DISQUE (AIGUILLE)

**Enlever le stylet (aiguille) de la cartouche**
1. Soulevez le bras de lecture.
Pour enlever l'ancienne aiguille du stylet placez un tournevis à l'embout du stylet et appuyez vers le bas comme indiqué dans l'instruction « A ».
2. Enlevez le stylet en tirant le stylet vers l'avant et en appuyant vers le bas.

**Installer le stylet**
1. Tenez l'embout du stylet et insérez le stylet en appuyant comme indiqué dans l'instruction « B ».
2. Appuyez sur le stylet vers le haut comme dans l'instruction « C » jusqu'à ce que le stylet se verrouille dans la position de l'embout.

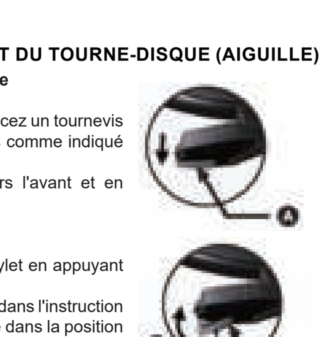


### CONSEILS POUR UNE MEILLEURE UTILISATION DU TOURNEDISQUE

1. Lorsque vous ouvrez ou fermez le couvercle du tourne-disque, manipulez-le soigneusement, en le prenant soit au centre, soit de chaque côté.
2. Ne touchez pas l'embout de l'aiguille avec les doigts, évitez de cogner l'aiguille contre le plateau du tourne-disque ou le rebord du disque.
3. Nettoyez fréquemment l'embout de l'aiguille - utilisez une brosse douce avec un mouvement 'avant-arrière' uniquement.
4. Si vous devez utiliser un liquide de nettoyage d'aiguille, utilisez-le en faible quantité.
5. Essuyez doucement la protection de poussière et le boitier du tourne-disque avec un tissu doux. N'utilisez qu'une petite quantité de détergent léger pour nettoyer le tourne disque et le couvercle de la poussière.
6. N'appliquez jamais de produits chimiques ou de solvants abrasifs sur aucune partie du système de tourne-disque.

Par la présente, NEW ONE S.A.S déclare que l'appareil "MUSE MT-201 BTB/ MT-201 BTR/ MT-201 DG/ MT-201 BTP/ MT-201 BTG/ MT-201 BVB" est conforme aux exigences essentielles et autres dispositions pertinentes de la directive 2014/53/EU. La déclaration de conformité peut être consultée sur le site www.muse-europe.com.

### SPÉCIFICATIONS

**GÉNÉRALITÉS**
Puissance: 100-240V CA ∿ 50/60Hz
Puissance de sortie: DC 5V ⎓ 2000mA
Puissance de sortie max: 2 x 2W RMS

**BLUETOOTH**
Version Bluetooth: 4.0
Bluetooth: 2.402-2.48GHz
Puissance de sortie des RF (fréquences radios): 4dBm
Distance de fonctionnement:
Jusqu'à 10 mètres mesurés en espace ouvert (les murs et les structures peuvent affecter la portée de l'appareil)

Le modèle et les spécifications techniques sont susceptibles d'être modifiés sans notification préalable.

### CONSIGNES DE SÉCURITÉ

CAUTION RISK OF ELECTRIC SHOCK DO NOT OPEN

**ATTENTION:** Pour réduire le risque de choc électrique, ne démontez pas l'appareil. L'appareil ne contient aucune pièce réparable par l'utilisateur. Confiez tout entretien à un technicien qualifié.

Le symbole de l'éclair terminé par une flèche à l'intérieur d'un triangle avertit l'utilisateur de la présence d'une « tension dangereuse » dans l'appareil.

Le point d'exclamation à l'intérieur d'un triangle avertit l'utilisateur de la présence d'importantes instructions dans le manuel accompagnant l'appareil.

**AVERTISSEMENT:**
- Utilisez cet appareil sous un climat tempéré.
- La plaque signalétique se trouve à l'arrière de l'appareil.
- Veiller à avoir une distance minimale de 5 cm autour de l'appareil pour une aération suffisante.
- Veillez à ce que la ventilation ne soit pas gênée en recouvrant les orifices d'aération de l'appareil avec des objets tels que journaux, nappes, rideaux.
- Ne placez pas de sources de flammes nues, telles que des bougies allumées sur l'appareil.
- Ne pas exposer l'appareil à des gouttes d'eau ou éclaboussures.
- Ne placez pas d'objets remplis de liquides, tels que verre, vase ou objets similaires sur l'appareil.
- La fiche du cordon d'alimentation est utilisée comme dispositif de débranchement et doit rester facilement accessible. Pour être totalement déconnecté, cette fiche doit être débranchée du réseau complètement. La prise de courant ne doit pas être obstruée et doit être facilement accessible lors de son utilisation.
- Sous l'influence du phénomène transitoire rapide et / ou phénomène électrostatique électrique, le produit pourrait présenter des dysfonctionnements et l'utilisateur devra faire une réinitialisation de l'appareil.

Si vous souhaitez vous débarrasser de cet appareil, pensez à le recycler dans une décharge pour appareils ménagers électriques. Renseignez-vous pour connaître votre centre de recyclage le plus proche. Informez-vous auprès des autorités locales ou de votre revendeur pour de plus amples détails. (Directive sur les Déchets des équipements électriques et électroniques)

Nos emballages peuvent faire l'objet d'une consigne de tri, pour en savoir plus: www.quefairedemesdechets.fr

NEW ONE S.A.S
10, Rue de la Mission, 25480 Ecole Valentin, France

CE

## GB TURNTABLE STEREO SYSTEM

### LOCATION AND DESCRIPTION CONTROLS

1. Platter
2. Spindle
3. 45 RPM adaptor
4. Tone arm
5. Lift lever
6. **PITCH** knob (to adjust the speed of platter)
7. **MODE** button (to select BLUETOOTH, PHONO, AUX IN, USB mode)
8. Speed selector(33/45/78)
9. Mode indicator
10. POWER ON/OFF and volume control (MIN/MAX)
11. Auto stop (**ON/OFF**) switch
12. Phones jack
13. Cartridge with stylus
14. Tone arm rest
15. Latch
16. Carrying Handle
17. Speakers
18. Phonograph lid
19. External device output jack
20. AUX IN jack
21. DC JACK
22. USB port
23. I◀◀ back button
24. **REC /** ▶II : RECORD/ PLAY/PAUSE button
25. **SPLIT/** ▶▶I : Segmented record/next button

### POWER SUPPLY

**Using the AC adaptor**
AC adaptor:
Input 100-240V ∿ 50/60Hz 0.4A
Output 5V ⎓ 2000mA

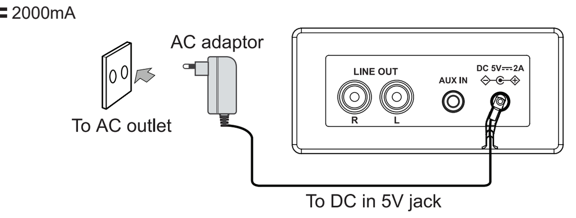


The supplied AC adaptor is suitable for use on AC main supplies of 100-240V ∿ AC and should only be connected to a mains supply within these parameters.

**Caution:**
* The included AC adapter is exclusively intended to be used with this device.
* Turn off the power before unplugging the AC adapter to avoid damaging the device.
* In case of unused for long periods, unplug the AC adapter from the outlet.
* Place the unit near the outlet and make sure it is easily accessible. If a malfunction occurs, immediately disconnect the unit from the wall outlet.
* The adapter enables you to unplug the unit. It must be easily accessible during use.
* To completely turn off power, unplug the adapter from the wall outlet.
* Never use a damaged power adapter. Place the power cord safely and so that you do not pinch or crush it. If the cable is damaged, contact a repair service.

### TURN ON/ OFF THE UNIT

1. To turn the unit on, rotate the POWER **ON/OFF** switch clockwise until a "click" is heard and set the volume (MIN/MAX) to a lower level.
2. When you have finished the unit, rotate the POWER **ON/OFF** switch counter-clockwise until a "click" is heard to turn off the unit.

### LISTEN TO THE PHONO

1. When the unit is on, rotate the **MODE** button to select the phono mode, function indicator light becomes red.
2. Remove the stylus cover from the stylus and have released the Tone arm rest.
3. Place a record on the turntable platter and select the desired speed (33/45/78) according to the record.

NOTE: If you are playing 45 RPM singles, place the 45 RPM adapter on the center spindle.

4. Push up the lift lever to raise the tone arm and gently move the tone arm to the desired position onto the record, Push down the lift lever, the tone arm slowly onto the record to start playing the record.
5. Rotate the **PITCH** knob to adjust the speed of platter.
6. Adjust the volume control (MIN/MAX) to your desired level.
7. If the AUTO STOP **ON/OFF** Switch turned ON, the record will stop automatically when finished (For some few vinyl records, it will not stop when it does not come to the end.). If Auto Stop switch turned OFF, record will NOT stop automatically when finished.

**IMPORTANT:**
Do not turn or stop the Turntable platter manually. Moving or jarring the Turntable platter without securing the Tone Arm Clamp could result in damage to the Tone Arm or Stylus.

### USING THE AUX IN MODE

1. Connect your auxiliary source (e. g. mp3 player) to the AUX IN jack (3.5mm) on back of unit. (cable not included).
2. When the unit is on, rotate the **MODE** button to select AUX IN mode, indicator becomes blue and red. Normally use your external audio appliance, the sound automatically goes through the speakers of your device.
3. Adjust the volume (MIN/MAX) to the desired level.
4. Disconnect the external appliance from the auxiliary input to stop playback.

### LISTEN TO THE DEVICE USB

1. Connect a USB device containing MP3 files or MP3 player to the USB port.
2. When the unit is on, rotate the **MODE** button to select the USB mode, indicator becomes red flashing. The USB start to playback automatically. Press ▶II to pause, the indicator keep remain red without flashing.
3. Adjust the volume (MIN/MAX) to the desired level.
4. Press ▶▶I to skip forward to the next track or repeatedly to several tracks. Press I◀◀ return to the beginning of the track, or press I◀◀ repeatedly to skip backwards several tracks. Press and hold I◀◀ or ▶▶I to search quickly within a track.
5. Press ▶II to pause the USB playback.

**Removing the USB device**
Please be sure to stop playback and turn the unit OFF before removing the USB device to avoid damage the USB and system.

**Note:**
* There are many USB devices in the market. We cannot guarantee to support all different models. Please try another USB device if yours is not supported.
* The unit might not support all the multimedia files stored in USB because it includes some special playback procedure which might not be compatible with the procedure of this unit.

### BLUETOOTH FUNCTION

The *Bluetooth*® word mark and logos are registered trademarks owned by Bluetooth SIG, Inc. and any use of such marks by New One S.A.S is under license. Other trademarks and trade names are those of their respective owners.

**Pairing a Bluetooth Device**
1. When the unit is ON, rotate the **MODE** button to select Bluetooth mode. Indicator becomes blue flashing.
2. On the Bluetooth device, enable Bluetooth and select "MT-201BT" from the Device List. (Refer to the user manual of the device to be connected for detailed operations.) If the Bluetooth device prompts for a passcode, use "0000". Some Bluetooth devices will ask you to accept the connection. If the units are paired properly, you will hear an indication sound.

Tip: If you want to connect your Bluetooth speaker to another Bluetooth audio device, press and hold the ▶II button to disconnect the device, and then follow the steps above to make a new connection.

• On some devices such as computers, once paired you must select the unit from the Bluetooth menu and choose "Use as Audio Device (stereo)" or similar.
• Pairing remains intact when the unit and/or your Bluetooth device is taken out of communication range. An active connection will be re-established when your Bluetooth device returns within range.
• When the unit is turned on again, it will automatically try to reconnect with the most recently paired Bluetooth device.

**Using a Bluetooth Device**
1. With a unit paired (see previous section), operate your Bluetooth device and its sound will be heard through the MT-201BT's speakers.
2. Press the ▶II button to pause playback. Press again to resume playback.
3. Select desired track with I◀◀ / ▶▶I .
4. Adjust the volume (MIN/MAX) to the desired level. You can also adjust the volume on the device to which you are paired.

### RECORDING FROM PHONO, AUX IN TO USB.

1. Connect the USB device to the USB port (Make sure the USB device have enough space to save the encoding).
2. Select one of your favorite mode (PHONO or AUX IN) and start your mode playback.
3. Press **REC** button till the indicator becomes blue and red flashing alternately to start the recording.
4. Press the **REC** button until the indicator becomes blue and red without flashing to stop the recording.
5. To listen the recording, rotate the **MODE** button to select the USB mode, indicator becomes red flashing, press I◀◀ / ▶▶I to find your track and listen your recording.

### SPLIT FUNCTION

Press **SPLIT** button when recording, the current record will be cut off and automatically stored in a file. Press **SPLIT** button again will generate another file.

**NOTE:** Press the ▶II button to stop the recording.

### USING HEADPHONES / EARPHONES

**Maximum output voltage ≤ 150Mv**
**HEADPHONE VOLUME WARNING**
Connect earphones with the volume set low and increase it if required. Prolonged listening through some earphones at high volume settings can result in hearing damage. When headphones/earphones are connected, no sound will be emitted from the unit's speaker.
Caution: Avoid listening to sound at levels which may be harmful to your ears.

To prevent possible hearing damage, do not listen at high volume levels for long periods.

### USING THE RCA LINE OUT JACK

Connect one end of audio cable (cable not included) to the LINE OUT jack on the unit and other end of cable connect to the RCA IN jack or AUX IN jack of your other audio drive equipment.
1. Turn on your audio drive equipment.
2. Select one of your favorite mode (BLUETOOTH,PHONO, AUX IN, USB) and start your mode playback.

### HOW TO REPLACE THE TURNTABLE STYLUS (NEEDLE)

**Removing the Stylus(needle) from the Cartridge**
1. Raise the Tone Arm.
To remove the old stylus needle, Place a screwdriver at the tip of the stylus and push downward as shown in direction "A".
2. Remove the stylus by pulling the stylus forward and pushing downward.

**Installing the Stylus**
1. Hold the tip of the stylus and insert the stylus by pressing as shown in direction "B".
2. Push the stylus upward as in direction "C" until the stylus locks into the tip position.

### TIPS FOR BETTER TURNTABLE PERFORMANCE

1. When opening or closing the turntable cover, handle it gently, gripping it either at the centre or at each side.
2. Do not touch the needle tip with your fingers; avoid bumping the needle against the turntable platter or record edge.
3. Frequently clean the needle tip-use a soft brush in a "back-to-front' motion only.
4. If you must use a needle cleaning fluid, use very sparingly.
5. Gently wipe the dust cover and turntable housing with a soft cloth. Use only a small amount of mild detergent to clean the turntable and dust cover.
6. Never apply harsh chemicals or solvents to any part of the turntable system.

Hereby, NEW ONE S.A.S, declares that this MUSE MT-201 BTB/ MT-201 BTR/ MT-201 DG/ MT-201 BTP/ MT-201 BTG/ MT-201 BVB is in compliance with the essential requirements and other relevant provisions of Directive 2014/53/ EU. The declaration of conformity may be consulted at www.muse-europe.com

### SPECIFICATIONS

**GENERAL**
Power:
AC ADAPTOR: AC IN 100-240V ∿ AC , 50/60Hz
Output: DC 5V ⎓ 2000mA
Output Power: 2 x 2W RMS

**BLUETOOTH**
Bluetooth Version: 4.0
Bluetooth: 2.402-2.48GHz
RF Output Power: 4dBm
Working Distance:
Up to 10 meters measured in open space (wall and structures may affect range of device).

Specifications and appearance are subject to change without notice.

### MORE INFORMATION

CAUTION RISK OF ELECTRIC SHOCK DO NOT OPEN

**CAUTION:** To reduce the risk of electric shock, do not remove the cover (or back). There are no user serviceable parts inside the unit. Refer all servicing to qualify personnel.

The lightening flash with arrowhead symbol within the triangle is a warning sign alerting the user of "dangerous voltage" inside the unit.

The exclamation point within the triangle is a warning sign alerting the user of important instructions accompanying the product.

**WARNING!**
- The use of apparatus in moderate climates.
- The Marking plate is located on the back of the device.
- Make sure to have a minimum distance of 5 cm around the unit for sufficient ventilation.
- Ensure that the ventilation openings is not covered with items such as newspapers, tablecloths, curtains, etc.
- Do not place naked flame sources, such as lighted candles on the apparatus.
- Do not expose this appliance to dripping or splashing water.
- Do not place objects filled with liquids, such as glass, vase on the device.
- The power plug is used as a disconnect device and must be easily accessible. To be completely disconnected from the power, the plug of the appliance should be disconnected completely. The socket must not be obstructed and should be easily accessible during intended use.
- Under the influence of fast transient and / or electrostatic electric phenomenon, the product may malfunction and the user must perform a power reset of the device.

If at any time in the future you should need to dispose of this product please note that Waste electrical products should not be disposed of with household waste. Please recycle where facilities exist. Check with your Local Authority or retailer for recycling advice.(Waste Electrical and Electronic Equipment Directive)

NEW ONE S.A.S
10, Rue de la Mission, 25480 Ecole Valentin, France

CE

## PT SISTEMA DE SOM DE TOCA-DISCOS

### DESCRIÇÃO DO APARELHO

1. Prato
2. Carretel
3. Adaptador de 45 RPM
4. Braço
5. Alavanca de levantamento
6. Botão **PITCH** (para ajustar a velocidade do prato)
7. **MODE** (Para selecionar o modo BLUETOOTH, TOCA-DISCOS, ENTRADA AUXILIAR, USB)
8. SELETOR DE VELOCIDADE (33/45/78)
9. Indicator (indicador de modo)
10. LIGAR/DESLIGAR e ajustador de volume (MIN/MAX)
11. AUTO STOP ON/OFF (Interruptor para PARADA AUTOMÁTICA, LIGADO/ DESLIGADO)
12. Tomada para auriculares
13. Cápsula com agulha
14. Descanso do braço
15. Fecho
16. Alça de transporte
17. Alto Falantes
18. Tampa do Toca-Disco
19. Conector de saída para dispositivos externos
20. Tomada de entrada Aux
21. Conector de energia
22. Porta USB
23. I◀◀ BUSCAR ANTERIOR
24. **REC /** ▶II : gravação/ Play/ Pausa
25. **SPLIT/** ▶▶I : Registo segmentado/ BUSCAR SEGUINTE

### ALIMENTAÇÃO

**Utilização do adaptador de corrente**
Adaptador de corrente:
Entrada 100-240V ∿ 50/60Hz 0.4A
Saída 5V ⎓ 2000mA

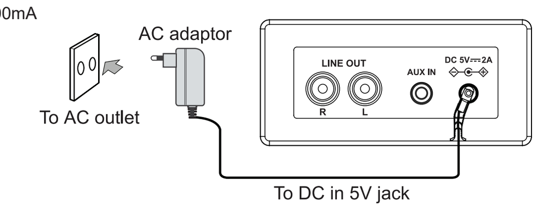


O adaptador de corrente funciona com uma alimentação AC que varia entre 100V ∿ e 240V ∿ . O adaptador de corrente fornecido não pode ser, em caso algum, utilizado num outro tipo de alimentação.

**Atenção:**
* O adaptador de corrente fornecido destina-se apenas a ser utilizado com este aparelho. Não o utilize, pois, com outros aparelhos.
* Desligue o aparelho antes de desligar o adaptador de corrente para evitar danificar o leitor.
* No caso de não utilização prolongada, desligue o adaptador de corrente da tomada.
* Coloque o aparelho na proximidade da tomada de parede e certifique-se de que esta se mantém facilmente acessível. Em caso de avaria, desligue imediatamente o aparelho da tomada de parede.
* O adaptador de corrente permite desligar o aparelho. Deve ser mantido facilmente acessível durante a utilização. Para cortar completamente a alimentação do aparelho, desligue efectivamente o adaptador da tomada de corrente.
* Nunca utilize um adaptador de corrente danificado. Coloque o cabo de alimentação de forma segura e de modo a não ficar preso nem esmagado. Se o cabo estiver danificado, contacte um serviço de reparação agent.

### LIGANDO/DESLIGANDO O APARELHO

1. Para ligar o aparelho, gire o interruptor **ON/OFF** no sentido horário até que um barulho "clique" seja escutado e coloque o volume (MIN/MAX) em um nível baixo.
2. Quando você terminar de utilizar o aparelho, gire o interruptor **ON/OFF** no sentido anti-horário, até que um barulho "clique" seja escutado, para desligar o aparelho.

### ESCUTANDO O TOCA-DISCOS

1. Com o aparelho ligado, gire o botão **MODE** (MODO) para selecionar o modo de TOCA-DISCOS, indicador luminoso se torne vermelho.
2. Remova a capa da agulha e libere o braço do seu descanso.
3. Coloque um disco no prato e selecione a velocidade desejada (33/45/78) de acordo com o disco.

OBSERVAÇÃO: Caso você esteja reproduzindo um compacto simples de 45rpm, coloque o adaptador de 45 RPM no centro do carretel.

4. Levante a agulha através do alavanca de levantamento e coloque o braço na posição do disco desejada. Abaixe a agulha e o braço com cuidado no disco para iniciar sua reprodução.
5. Gire o botão **PITCH** para ajustar a velocidade do prato.
6. Coloque o ajustador do volume (MIN/MAX) no nível desejado.
7. Caso o botão de AUTO STOP **ON/OFF** (PARADA AUTOMÁTICA LIGADA/ DESLIGADA) esteja na posição ON (LIGADO), o disco irá parar automaticamente quando terminado (para alguns discos de vinil, ele não irá parar enquanto não chegar no fim). Caso botão da Parada Automática esteja na posição OFF (DESLIGADO), o disco NÃO irá parar automaticamente quando chegar ao fim.

**IMPORTANTE:**
Não gire ou pare o prato do Toca-Discos com as mãos. Girar de forma rápida ou devagar o prato do Toca-Discos com as mãos sem que a Agulha esteja guardada, poderá resultar em defeitos no braço ou na agulha.

### UTILIZANDO O MODO DE ENTRADA AUXILIAR

1. Ligue o cabo auxiliar (por exemplo, leitor de mp3) à entrada AUX IN (3.5mm) na parte de trás da unidade. (Cabo não incluído).
2. Quando o aparelho estiver ligado, gire o botão **MODE** (MODO), para selecionar o modo ENTRADA AUXLIAR, indicador se torna azul e vermelho. Utilize o seu dispositivo de áudio externo. O som sairá automaticamente na caixa de som do seu dispositivo.
3. Ajuste o controle de **VOLUME** (MIN/MAX) para o nível desejado.
4. Desligar o dispositivo externo da entrada auxiliar para parar a leitura.

### OPERAÇÃO USB

1. Conecte um pendrive USB com arquivos MP3 ou um aparelho de MP3 na porta USB.
2. Quando o aparelho estiver ligado, gire o botão **MODE** (MODO), para selecionar o modo USB, indicador luminoso se torna vermelho intermitente. O início USB para reproduzir automaticamente. Prima ▶II para fazer uma pausa, o indicador manter vermelho sem piscar.
3. Ajuste o controle de VOLUME (MIN/MAX) para o nível desejado.
4. Pressione uma vez a tecla I◀◀ para passar à faixa seguinte ou pressione diversas vezes para saltar várias faixas. Pressione uma vez a tecla ▶▶I para voltar ao início da faixa em curso e pressione diversas vezes para voltar às faixas anteriores. Prima e segure I◀◀ ou ▶▶I para procurar rapidamente dentro de uma faixa.
5. Pressione ▶II para pausar a reprodução USB.

**Removendo o dispositivo USB**
Cerifique-se de que o Toca-Discos esteja parado e desligue o aparelho, para evitar danos no dispositivo de USB e no sistema de som.

**Nota:**
* Existem muitos dispositivos USB no mercado. Nós não podemos garantir que suporta todos os diferentes modelos. Experimente outro dispositivo USB se o seu não for suportado.
* A unidade pode não suportar todos os arquivos multimédia armazenados em USB, pois inclui alguns procedimentos de reprodução especial que pode não ser compatível com o procedimento desta unidade.

### FUNÇÃO BLUETOOTH

A marca e logotipos *Bluetooth*® são marcas registradas da Bluetooth SIG, Inc. e qualquer uso dessas marcas pela New One S.A.S está sob licença. Outras marcas comerciais e nomes comerciais são de seus respectivos proprietários.

**Emparelhamento de um dispositivo Bluetooth**
1. Quando o aparelho estiver ligado, gire o botão **MODE** (MODO), para selecionar o modo bluetooth, indicador luminoso se torna azul intermitente
2. No dispositivo com Bluetooth, ative o Bluetooth e selecione "MT-201BT" na Lista de Dispositivos. (Consulte o manual de instruções do dispositivo que estiver sendo conectado para mais detalhes). Caso o dispositivo com bluetooth solicite uma senha, utilize "0000". Alguns dispositivos com Bluetooth solicitarão que você aceite a conexão. Se as unidades estiverem emparelhadas corretamente, você ouvirá um sinal de indicação.

Dica: Caso você queira conectar a sua caixa de som Bluetooth a outro dispositivo com Bluetooth, pressione e segure o botão ▶II para desconectar o dispositivo e siga os passos seguintes para fazer uma nova conexão.

• Em alguns dispositivos, como computadores, uma vez pareado, você precisará selecionar o aparelho em um Menu Bluetooth e escolher "Utilizar como Dispositivo de Áudio (estéreo)" ou semelhante.
• O pareamento permanecerá intacto quando o aparelho ou o seu dispositivo com Bluetooth for retirado da área de comunicação. Uma conexão ativa será restabelecida quando o dispositivo com Bluetooth voltar à área de alcance.
• Quando o aparelho for ligado novamente, ele tentará automaticamente se reconectar ao dispositivo de Bluetooth com o qual ele tenha sido mais recentemente pareado.

**Utilizando um dispositivo com Bluetooth**
1. Com o aparelho pareado (veja seção anterior), utilize o seu dispositivo com Bluetooth e o seu som poderá ser escutado através das caixas de som do MT-201BT.
2. Pressione o botão ▶II para pausar uma reprodução. Pressione novamente para continuar uma reprodução.
3. Selecione a faixa desejada com I◀◀ / ▶▶I .
4. Ajuste o controle de VOLUME (MIN/MAX) para o nível desejado. Você também poderá ajustar o volume através do dispositivo com o qual você estiver pareado.

### GRAVANDO UM TOCA-DISCO OU ENTRADA AUXILIAR PARA O USB

1. Conecte o dispositivo USB na porta USB (Certifique-se de que o dispositivo USB tenha espaço o suficiente para guardar a gravação).
2. Selecione o seu modo desejado (TOCA-DISCOS ou ENTRADA AUXILIAR) e inicie a sua reprodução.
3. Pressione o botão **REC** até o indicador se torna azul e vermelho piscando alternadamente para iniciar a gravação.
4. Pressione o botão **REC** até que o indicador se tornar azul e vermelha sem piscar para parar a gravação.
5. Quando o aparelho estiver ligado, gire o botão **MODE** (MODO), para selecionar o modo USB, indicador luminoso se torna vermelho intermitente, pressione I◀◀ / ▶▶I para encontrar a sua faixa e ouvir sua gravação.

### FUNÇÃO DE DIVISÃO

Pressione o botão **SPLIT** ao gravar, o registo atual será cortado e armazenado automaticamente num arquivo. Pressione novamente o botão **SPLIT** para criar outro arquivo.

**NOTA:** Pressione o botão ▶II para parar a gravação.

### UTILIZAÇÃO DE AURICULARES/AUSCULTADORES

**Tensão de saída máxima ≤ 150 mV**
**PRECAUÇÕES RELATIVAS AO NÍVEL DO VOLUME DOS AURICULARES**
Diminua o volume antes de ligar os auriculares e aumente-o de seguida, se necessário. A utilização prolongada de auriculares com um volume alto pode causar lesões no sistema auditivo. Quando se ligam auriculares ou auscultadores, os altifalantes do leitor são desactivados.
Atenção: Evite os níveis sonoros altos que podem danificar o sistema auditivo.

Para prevenir possíveis danos auditivos, não escute em volumes muito altos por longos períodos de tempo.

### UTILIZANDO O CONECTOR DE SAÍDA DO FIO RCA

Conecte uma das pontas do cabo de áudio (cabo não incluso) no conector de FIO DE SAÍDA, localizado no aparelho, e conecte a outra ponta no conector de ENTRADA RCA ou ENTRADA AUXILIAR do seu outro dispositivo ou equipamento de áudio.
1. Ligue o seu dispositivo ou equipamento de áudio.
2. Selecione o seu modo desejado (BLUETOOTH, TOCA-DISCOS, ENTRADA AUXILIAR ou USB) e inicie a sua reprodução.

### COMO TROCAR A AGULHA DO TOCA-DISCOS

**Removendo a Agulha do Cartucho**
1. Levante o Braço da Agulha.
Para remover a agulha velha, coloque uma chave de fenda na ponta da agulha e empurre-a para baixo, conforme mostrado em "A".
2. Remova a agulha puxando-a para frente e empurrando-a para baixo.

**Instalando uma Agulha**
1. Segure a ponta da agulha e insira pressionando-a conforme demonstrado em "B".
2. Empurre a agulha para cima, conforme mostrado em "C", até que a agulha se trave na ponta corretamente.

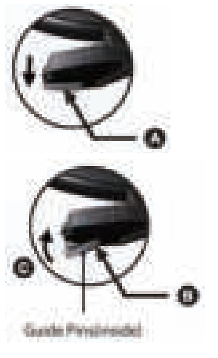


### DICAS PARA MELHOR UTILIZAÇÃO DO TOCA-DISCOS

1. Quando for abrir ou fechar a tampa do toca-discos, manuseie com cuidado, utilizando o centro ou cada um dos lados.
2. Não toque na ponta da agulha com os seus dedos; evite esbarrar a agulha contra o prato do toca-discos ou a quina de um disco.
3. Limpe a agulha com frequência. Dica – utilize um pincel macio, movimentando-o apenas de "trás para frente".
4. Caso você precise utilizar um líquido de limpeza de agulhas, utilize-o em pequenas quantidades.
5. Passe um pano macio com muito cuidado para retirar a poeira da tampa e da caixa do toca-discos. Utilize apenas uma pequena quantidade de detergente fraco para realizar essa limpeza.
6. Nunca utilize produtos químicos fortes ou solventes em quaisquer partes do sistema de toca-discos.

A NEW ONE S.A.S aqui declara que este produto « MUSE MT-201 BTB/ MT-201 BTR/ MT-201 DG/ MT-201 BTP/ MT-201 BTG/ MT-201 BVB » cumpre os requisitos essenciais e outras disposições relevantes da Norma 2014/53/EU. A declaração de conformidade pode ser consultada em www.muse-europe.com.

### ESPECIFICAÇÕES

**GERAL**
Alimentação: 100-240V ∿ AC, 50/60Hz
Potência de Saída: DC 5V ⎓ 2000mA
Potência Máxima: 2 x 2W RMS

**BLUETOOTH**
Versão do Bluetooth: 4.0
Bluetooth: 2.402-2.48GHz
Potência de saíde de RF (Rádio Frequência): 4dBm
Distância de Funcionamento: Até 10 metros, medido em espaço aberto (paredes e estruturas poderão afetar a distância de funcionamento do dispositivo).

O modelo e as especificações técnicas são passíveis de serem alterados sem aviso prévio.

### INSTRUÇÕES DE SEGURANÇA

CAUTION RISK OF ELECTRIC SHOCK DO NOT OPEN

**ATENÇÃO:** Para reduzir o risco de choque eléctrico, não desmonte o aparelho. O aparelho não contém qualquer peça passível de ser reparada pelo utilizador. Confie todas as operações de manutenção a um técnico qualificado.

O símbolo do relâmpago com uma seta e situado no interior de um triângulo destina-se a alertar o utilizador para a presença de uma "tensão perigosa" no aparelho.

O ponto de exclamação no interior de um triângulo destina-se a alertar o utilizador para a presença de instruções importantes no manual que acompanha o aparelho.

**AVISO:**
- Utilize este aparelho num clima temperado.
- A placa sinalética encontra-se na parte de trás do aparelho.
- Certifique-se de que respeita uma distância mínima de 5 cm à volta do aparelho de modo a permitir uma ventilação suficiente.
- Certifique-se de que garante uma ventilação correcta do aparelho e que não tapa os orifícios de ventilação com objectos como jornais, toalhas, cortinas, etc.
- Não coloque qualquer fonte de calor, como uma vela acesa, sobre ou na proximidade do aparelho.
- Não exponha o aparelho a salpicos ou a humidade.
- Não coloque objectos que contenham líquido, como uma jarra, sobre ou na proximidade do aparelho.
- A ficha de alimentação de rede permite desligar o aparelho e deve ficar facilmente acessível. Para cortar a alimentação do aparelho, desligue de vez a ficha de alimentação de rede da tomada de rede. A ficha de alimentação de rede não pode estar tapada e deve ser facilmente acessível durante a utilização.
- Sob o efeito de fenómenos electrostáticos e / ou eléctricos transitórios, o produto pode apresentar anomalias e pode acabar por ser necessário proceder-se a uma reinicialização.

Caso pretenda descartar-se deste aparelho, proceda à sua reciclagem num centro de recolha para electrodomésticos. Procure obter informações sobre o centro de reciclagem mais próximo. Informe-se junto das autoridades locais ou do seu revendedor local para a obtenção de pormenores adicionais (Directiva sobre os Resíduos dos Equipamentos Eléctricos e Electrónicos).

NEW ONE S.A.S
10, Rue de la Mission, 25480 Ecole Valentin, France

CE

## DE STEREO-PLATTENSPIELERSYSTEM

### BESCHREIBUNG DES GERÄTES

1. Plattenteller
2. Spindel
3. 45 RPM-Adapter
4. Tonarm
5. Hebearm
6. **PITCH**-Regler (um die Geschwindigkeit des Plattentellers einzustellen)
7. **MODE** (BLUETOOTH, PHONO, AUX IN oder USB auswählen)
8. GESCHWINDIGKEITSAUSWAHL (33/45/78)
9. indicator (Modusanzeige)
10. EIN/AUS und Lautstärkeregelung (MIN/ MAX)
11. AUTO STOP ON/OFF (AUTO-STOPP-Schalter, EIN/AUS)
12. Kopf- / Ohrhörerbuchse
13. Kassette mit Nadel
14. Tonarmablage
15. Verschluss
16. Tragegriff
17. Lautsprecher
18. Deckel
19. Externer Geräteanschluss
20. AUX IN (AUX-Eingang)
21. DC-Buchse
22. USB-Port
23. I◀◀ SUCHLAUF RÜCKWÄRTS
24. **REC /** ▶II : Aufnahme/ Wiedergabe/ Pause
25. **SPLIT/** ▶▶I : Segmentierte Aufnahme/SUCHLAUF VORWÄRTS

### STROMVERSORGUNG

**Verwendung des Netzstromadapter**
Netzstromadapter:
Eingang 100-240V ∿ 50/60Hz 0.4A
Ausgang 5V ⎓ 2000mA

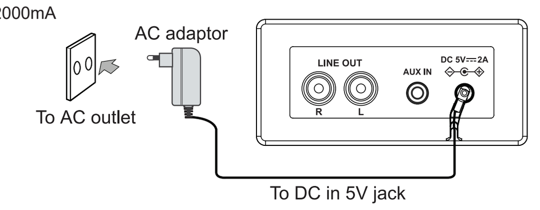


Der Netzstromadapter funktioniert mit Wechselstrom zwischen 100 ∿ und 240V ∿ Wechselstrom.Der mitgelieferte Netzstromadapter darf auf keinen Fall mit einer Stromquelle mit anderen Kenndaten als den genannten verwendet werden.

**Achtung:**
* Der mitgelieferte Netzstromadapter darf nur mit diesem Gerät verwendet werden. Verwenden Sie ihn nicht mit anderen Geräten.
* Schalten Sie das Gerät aus, bevor Sie den Netzstromadapter abstecken, um ein Beschädigen des DVD-Players zu vermeiden.
* Wird das Gerät während längerer Zeit nicht verwendet, sollte der Netzstromadapter von der Stromsteckdose abgesteckt werden.
* Stellen Sie das Gerät in der Nähe der Stromsteckdose auf und sorgen Sie dafür, dass die Stromsteckdose leicht zugänglich ist. Sollte die Stromsteckdose eine Störung aufweisen, müssen Sie das Gerät sofort abstecken.
* Der Netzstromadapter erlaubt das Abstecken des Geräts. Er muss während des Gebrauchs leicht zugänglich sein. Um die Stromversorgung des Geräts komplett zu unterbrechen, muss der Netzstromadapter von der Stromsteckdose abgesteckt werden.
* Verwenden Sie auf keinen Fall einen beschädigten Netzstromadapter. Verlegen Sie das Netzkabel so, dass es weder eingeklemmt noch gequetscht wird. Ein beschädigtes Netzkabel muss bei einer Reparaturstelle repariert werden.

### GERÄT EIN-/AUSSCHALTEN

1. Um das Gerät einzuschalten, drehen Sie den POWER **ON/OFF**-Schalter im Uhrzeigersinn, Sie ein Klicken hören und stellen Sie die Lautstärke (MIN/MAX) auf ein niedriges Niveau.
2. Wenn Sie das Gerät nicht benutzen, drehen Sie den POWER **ON/OFF**-Schalter entgegen dem Uhrzeigersinn, Sie ein Klicken hören. Das Gerät ist damit ausgeschaltet.

### PHONO-BETRIEB

1. Wenn das Gerät eingeschaltet ist, drehen Sie die **MODE**-Taste zur Auswahl des Phono-Modus, die Funktionsanzeige ROT aufleuchtet.
2. Entfernen Sie die Nadelabdeckung und nehmen Sie den Tonarm von seiner Ablage herunter.
3. Legen Sie eine Platte auf den Plattenteller und wählen Sie die gewünschte Geschwindigkeit (33/45/78).

HINWEIS: Wenn Sie 45RPM-Singles abspielen, legen Sie zunächst den 45RPM-Adapter auf den Plattenteller.

4. Drücken Sie den Hebel nach oben, um den Tonarm zu behen und bewegen Sie den Tonarm in die gewünschte Position auf die Platte. Drücken Sie den Tonarmhebel nach unten und die Platte wird abgespielt.
5. Drehen Sie den Pitch-Regler, um die Geschwindigkeit des Plattentellers einzustellen.
6. Stellen Sie die Lautstärke (MIN/MAX) auf ein angenehmes Maß.
7. Wenn der AUTO STOP **ON/OFF**-Schalter auf ON steht, stoppt die Wiedergabe automatisch bei Erreichen des Plattenendes (bei bestimmten Vinylplatten ist dies nicht möglich). Wenn die Auto-Stopp ausgeschaltet ist, wird die Wiedergabe NICHT automatisch gestoppt.

**WICHTIG:**
Drehen oder stoppen Sie den Plattenteller niemals per Hand. Wenn Sie den Plattenteller bewegen oder verklemmen, wenn der Tonarm nicht gesichert ist, kann es zu Schäden am Tonarm oder der Nadel kommen.

### VERWENDUNG DES AUX-MODUS

1. Schließen Sie Ihr externes Gerät (z.B. MP3-Player) an die AUX IN (3.5mm) Buchse an der Rückseite des Geräts an (Kabel nicht enthalten).
2. Wenn das Gerät eingeschaltet ist, drehen Sie die **MODE**-Taste zur Auswahl des AUX-Modus, die Anzeige zu abwechselnd blau und rot wird. Normalerweise wird der Ton bei der Verwendung eines externen Audiogeräts automatisch über die Lautsprecher des Geräts wiedergegeben.
3. Stellen Sie die Lautstärke (MIN/MAX) auf ein angenehmes Maß.
4. Wenn Sie die Wiedergabe beenden möchten, trennen Sie die Verbindung des externen Gerätes mit dem Aux-Eingang des Players.

### WIEDERGABE EINER USB

1. Schließen Sie einen USB-Datenträger mit MP3-Inhalten oder einen MP3-Player am USB-Anschluss.
2. Wenn das Gerät eingeschaltet ist, drehen Sie die **MODE**-Taste zur Auswahl des USB-Modus, die Anzeige rot Blinken wird. Der USB-Start automatisch abzuspielen. Drücken Sie **REC /** ▶II pausieren, die Anzeige halten bleiben rot ohne zu blinken.
3. Stellen Sie die Lautstärke (MIN/MAX) auf ein angenehmes Maß.
4. Drücken Sie einmal die Taste ▶▶I , um zum nächsten Titel zu gehen oder drücken Sie mehrere Male, um mehrere Titel zu überspringen. Drücken Sie einmal auf die Taste I◀◀ , um zum Beginn des aktuellen Titels zurückzukehrenoder drücken Sie mehrere Male, um zu den vorherigen Titeln zurückzukehren. Halten Sie die Taste I◀◀ oder ▶▶I für den schnellen Suchlauf innerhalb eines Titels gedrückt.
5. Drücken Sie ▶II , das USB-Wiedergabe zu stoppen.

**Abtrennen des USB-Geräts**
Vergewissern Sie sich bitte, dass die Wiedergabe gestoppt ist und das Gerät ausgeschaltet wird, bevor Sie das USB-Gerät abtrennen, um zu vermeiden, dass Schäden am USB-Gerät und dem System entstehen.

**Anmerkungen:**
* Auf dem Markt gibt es viele verschiedene externe USB-Geräte. Wir können deshalb die Kompatibilität dieses Gerätes mit allen externen USB-Geräten nicht garantieren. Falls Ihr externes USB-Gerät nicht unterstützt wird, probieren Sie ein anderes aus.
* Möglicherweise werden einige Dateien, die auf der USB-Gerät gespeichert sind, nicht vom Gerät unterstützt. Denn bestimmte spezielle Wiedergabe- Prozeduren sind mit diesem Gerät nicht kompatibel.

### BLUETOOTH-FUNKTION

Der *Bluetooth*®-Markenname und damit verbundene Logos sind Eigentum der Firma Bluetooth SIG, Inc. Jegliche Benutzung dieser Marken durch die Firma New One S.A.S stehen unter Lizenz. Alle anderen Produkt- und Markennamen sind Eigentum ihrer der jeweiligen Besitzer.

**Verbindungsaufbau mit einem Bluetooth-Gerät**
1. Wenn das Gerät EINGESCHALTET ist, drehen Sie die **MODE**-Taste zur Auswahl des um den Bluetooth-Modus auszuwählen. Die Bluetooth-Anzeige beginnt blinken blau.
2. Aktivieren Sie die Bluetooth-Funktion auf Ihrem Bluetooth-Gerät, und wählen Sie "MT-201BT" in der Geräteliste. (Lesen Sie bitte die Bedienungsanleitung des jeweiligen Geräts für detaillierte Bedienungsschritte zum Verbindungsaufbau.) Wenn das Bluetooth-Gerät Sie zur Eingabe eines Schlüssels auffordert, geben Sie bitte "0000" ein. Manche Bluetooth-Geräte erfordern es zudem, dass die Verbindung bestätigt wird. Nach der erfolgreichen Kopplung der Geräte ertönt ein Signalton.

Tipp: Wenn Sie Ihren Bluetooth-Lautsprecher mit einem anderen Bluetooth-AudioGerät verbinden möchten, halten Sie die Taste ▶II gedrückt, um das Gerät zu trennen. Folgen Sie dann der oben erläuterten Vorgehensweise, um eine neue Verbindung herzustellen.

• Auf einigen Geräten wie z. B. Computern müssen Sie bei bestehender Verbindung das Gerät aus dem Bluetooth-Menü wählen und als Audiogerät aktivieren.
• Die Verbindung bleibt bestehen, wenn das Bluetooth-Gerät außer Reichweite bzw. ausgeschaltet ist. Eine aktive Verbindung wird dann wieder hergestellt, wenn das BluetoothGerät sich wieder in Reichweite befindet.
• Wird das Gerät erneut eingeschaltet, versucht es automatisch, sich mit dem zuletzt gekoppelten Bluetooth-Gerät zu verbinden.

**Verwenden eines Bluetooth-Geräts**

1. Bei bestehender Verbindung (siehe voriger Abschnitt), können Sie das Bluetooth-Gerät bedienen und den Ton über das MT-201BT wiedergeben.
2. Betätigen Sie die Taste ▶‖ , um die Wiedergabe vorübergehend anzuhalten. Betätigen Sie die Taste ein weiteres Mal, um mit der Wiedergabe fortzufahren.
3. Wählen Sie mit den Tasten |◀◀ / ▶▶| einen Titel aus.
4. Stellen Sie die Lautstärke (MIN/MAX) auf ein angenehmes Maß. Sie können die Lautstärke auch direkt auf dem Gerät, mit dem die Verbindung hergestellt wurde, einstellen.

## CODIERUNG VON PHONO, AUX IN AUF USB

1. Schließen Sie das USB-Gerät an den USB-Anschluss an (vergewissern Sie sich, dass genügend Speicherplatz zum Codieren auf dem USB-Medium vorhanden ist).
2. Wählen Sie den gewünschten Modus (PHONO oder AUX IN) und starten Sie die Wiedergabe.
3. Drücken Sie die **REC** -Taste, bis die Anzeige leuchtet blau und rot blinkend um die Aufnahme zu starten.
4. Drücken Sie die **REC**-Taste, bis die Anzeige blau und rot werden, ohne zu blinken um die Aufnahme zu stoppen.
5. Um die Aufnahme zu hören, drehen Sie die **MODE**-Taste zur Auswahl des um den USB-Modus zu wählen, die Anzeige rot Blinken wird, drücken Sie |◀◀ / ▶▶| Ihre Spur zu finden und Ihre Aufnahme anzuhören .

## SPLIT-FUNKTION

Drücken Sie während der Aufnahme die Taste **SPLIT**, der aktuelle Datensatz wird abgeschnitten und automatisch in einer Datei gespeichert. Drücken Sie die **SPLIT**-Taste erneut, um eine weitere Datei zu erzeugen.

**HINWEIS:** Drücken Sie die ▶‖ -Taste, um die Aufnahme zu stoppen.

## GEBRAUCH EINES KOPFHÖRERS / OHRHÖRERS

**Maximale Ausgangsspannung ≤ 150 mV**
**WARNUNG IN ZUSAMMENHANG MIT DER LAUTSTÄRKE BEIM GEBRAUCH DES KOPFHÖRERS**
Vor dem Anstecken eines Kopfhörers zuerst die Lautstärke verringern; sie kann danach bei Bedarf wieder erhöht werden. Das längere Hören mit einem Kopfhörer bei großer Lautstärke kann Ihr Gehör unwiderruflich schädigen. Wenn ein Kopf- oder Ohrhörer an das Gerät angeschlossen wird, deaktiviert das die Lautsprecher des Players.
Achtung: Vermeiden Sie große Lautstärken, sie schädigen Ihr Gehör.

Um mögliche Gehörschäden zu vermeiden, sollten Sie nicht über längere Zeit bei hohen Lautstärken Musik hören.

## VERWENDUNG DES CINCH-AUSGANGS

Schließen Sie das eine Ende des Audiokabels (Kabel nicht im Lieferumfang) am LINE OUT-Buchse am Gerät und das andere Ende des Kabels am Cinch- oder AUX-Eingang Ihres Audiogeräts.
1. Schalten Sie Ihre Audiogerät ein.
2. Wählen Sie den gewünschten Modus (BLUETOOTH,PHONO, AUX IN oder USB) und starten Sie die Wiedergabe.

## AUSWECHSELN DER PLATTENSPIELERNADEL

**Entfernen Sie die Nadel aus der Kartusche**
1. Heben Sie den Tonarm.
Um die alte Nadel zu entfernen, setzen Sie einen Schraubendreher an die Spitze der Nadel und drücken Sie ihn nach unten, wie in Punkt "A" gezeigt.
2. Entfernen Sie die Nadel, indem Sie sie nach vorne ziehen und nach unten drücken.

**Einsetzen der Nadel**
1. Halten Sie die Spitze der Nadel und führen Sie sie ein, indem Sie wie in Punkt "B" gezeigt, drücken.
2. Drücken Sie die Nadel nach oben, bis sie einrastet, wie in Punkt "C" gezeigt.

## TIPPS ZUM OPTIMIEREN DER LEISTUNG

1. Wenn Sie den Deckel des Plattenspielers öffnen oder schließen, gehen Sie vorsichtig vor. Greifen Sie entweder an der Mitte oder an den Seiten.
2. Berühren Sie die Nadelspitze nicht mit Ihren Fingern. Vermeiden Sie jegliche Berührung mit dem Plattenteller oder dem Plattenrand.
3. Reinigen Sie die Nadelspitze nur mit einem weichen Pinsel in einer von hinten nach vorne gerichteten Bewegung.
4. Wenn Sie zur Reinigung der Nadel Reinigungsflüssigkeit benötigen, gehen Sie nur sehr sparsam vor.
5. Wischen Sie den Staubschutz und den Plattenteller mit einem weichen Tuch ab. Benutzen Sie nur kleine Mengen Reinigungsmittel zur Reinigung des Staubschutzes und des Plattentellers.
6. Verwenden Sie niemals aggressive Chemikalien oder Lösungsmittel zur Reinigung jeglicher Teile des Plattenspielers.

NEW ONE S.A.S erklärt hiermit, dass dieser „MUSE MT-201 BTB/ MT-201 BTR/ MT-201 DG/ MT-201 BTP/ MT-201 BTG/ MT-201 BVB“ den wesentlichen Anforderungen und anderen geltenden Vorgaben der Richtlinie 2014/53/EU entspricht. Die Konformitätserklärung lässt sich unter www.muse-europe.com herunterladen.

## TECHNISCHE DATEN

**ALLGEMEIN**
Leistung: 100 - 240V ∿ AC, 50/60Hz
Ausgangsleistung: DC 5V ⎓ 2000mA
Max. Ausgangsleistung: 2 x 2W RMS

**BLUETOOTH**
Bluetooth-Version: 4.0
Bluetooth: 2.402-2.48GHz
RF-Ausgangsleistung (Radiofrequenz-Augangsleistung): 4dBm
Betriebsreichweite: bis zu 10 Meter in offenen Räumen (Wände und Hindernisse können die Reichweite des Geräts beeinträchtigen)

Das Modell und die technischen Spezifikationen können jederzeit unangekündigt geändert werden.

## SICHERHEITSANWEISUNGEN

**CAUTION**
**RISK OF ELECTRIC SHOCK**
**DO NOT OPEN**

**ACHTUNG:** Um Elektroschockgefahr zu vermeiden, dürfen Sie dieses Gerät nicht demontieren. Das Gerät enthält keine Teile, die der Benutzer selbst reparieren kann. Vertrauen Sie die Instandhaltung des Geräts einem Fachmann an.

Das in einem Pfeil endende Blitzsymbol innerhalb eines Dreiecks weist den Benutzer auf die Gegenwart einer „gefährlichen Spannung“ im Gerät hin.

Das Ausrufezeichen im Inneren eines Dreiecks weist den Benutzer auf wichtige Anweisungen hin, die sich in dem das Gerät begleitenden Handbuch befinden.

**WARNHINWEIS:**
- Verwenden Sie dieses Gerät in klimatisch gemäßigter Umgebung.
- Das Typenschild befindet sich auf der Rückseite des Gerätes.
- Achten Sie auf einen Mindestabstand von 5 cm zu Ihrem Gerät, um eine ausreichende Belüftung zu gewährleisten.
- Stellen Sie eine ausreichende Belüftung des Geräts sicher und behindern Sie die Belüftungsöffnungen nicht mit Gegenständen wie z. B. Zeitungen, Tischdecken, Vorhängen, usw.
- Stellen Sie keine Wärmequelle wie eine angezündete Kerze auf oder in der Nähe des Geräts ab.
- Setzen Sie das Gerät niemals Wasserspritzern oder Feuchtigkeit aus.
- Stellen Sie kein mit Wasser gefülltes Gefäß, wie z. B. Vasen, in der Nähe des Geräts ab.
- Mit dem Netzstecker kann das Gerät vom Netz getrennt werden, er muss daher leicht zugänglich sein. Um das Gerät vollständig vom Netz zu trennen, trennen Sie den Netzstecker komplett von der Netzsteckdose. Der Netzstecker darf nicht behindert werden und muss während der Verwendung leicht zugänglich sein.
- Unter der Einwirkung von elektrostatischen und/oder elektrischen Phänomen kann das Produkt Fehlfunktionen aufweisen. Ein Zurücksetzen auf die Werkseinstellungen kann sich als notwendig erweisen.

Wenn Sie dieses Gerät entsorgen möchten, denken Sie daran, es bei einer Sammelstelle für elektrische Haushaltsgeräte zu entsorgen. Erkundigen Sie sich nach Ihrer nächstgelegenen Wertstoffsammelstelle. Für detaillierte Informationen wenden Sie sich an die örtlichen Behörden oder an Ihren Händler. (Richtlinie über elektrische und elektronische Abfallgeräte).

NEW ONE S.A.S
10, Rue de la Mission, 25480 Ecole Valentin, France

CE

## ES SISTEMA DE TOCADISCOS ESTÉREO

### DESCRIPCIÓN DEL APARATO

1. Plato
2. Eje
3. Adaptador de 45 RPM
4. Brazo fonocaptor
5. Palanca de alzamiento
6. Control de **PITCH** (para ajustar la velocidad del disco)
7. **MODE**: Para seleccionar el modo BLUETOOTH, disco, AUX IN, USB
8. SELECTOR DE VELOCIDAD (33/45/78)
9. Indicador de Modo
10. Encendido / Apagado y control de volumen(MIN/MAX)
11. AUTO STOP ON/OFF (Interruptor de DETENCIÓN AUTOMÁTICA, Encendido/ Apagado)
12. Toma para auriculares
13. Cartucho con aguja
14. Descanso del brazo fonocaptor
15. Cierre
16. Manija para transportar
17. Altavoces
18. Tapa del fonógrafo
19. Toma de salida de dispositivo externo
20. Entrada auxiliar
21. Toma DC
22. Puerto USB
23. |◀◀ BÚSQUEDA ANTERIOR
24. **REC / ▶‖** : Grabación/ Reproducción/pausa
25. **SPLIT/ ▶▶|** : Grabación segmentada / BÚSQUEDA SIGUIENTE

### ALIMENTACIÓN

**Utilización del adaptador de red**
Adaptador de corriente:
Entrada 100-240V ∿ 50/60Hz , 0.4A
Salida 5V ⎓ 2000mA

Este adaptador funciona con una alimentación CA de entre 100V ∿ y 240V ∿ . El adaptador de red que se suministra con el aparato no se puede utilizar en ningún caso con otro tipo de alimentación.

**Atención:**
* El adaptador de red que se suministra ha sido diseñado exclusivame-nte para utilizarse con este aparato. No lo utilice con ningún otro aparato.
* Apague el aparato antes de desenchufarlo al adaptador de red para evitar que se produzcan daños.
* Cuando no vaya a utilizar el aparato durante un período de tiempo prolongado, desenchufe el adaptador de red de la toma de corriente.
* Coloque el aparato cerca de la toma de pared y compruebe que puede accederse a esta última fácilmente. Si se produce un fallo en el funcionamiento del aparato, desconéctelo inmediatamente de la toma de pared.
* El adaptador de red se utiliza para conectar y desconectar el aparato. El acceso al mismo debe permanecer despejado en todo momento. Para cortar por completo la alimentación del aparato, ha de desenchufar el adaptador de red de la toma de pared.
* No utilice nunca el adaptador si está dañado. Coloque el cable de alimentación de forma segura de manera que no pueda ser aplastado o dañado de otro modo. Si el cable está dañado, contacte con un servicio de reparación.

### ENCENDER/APAGAR EL APARATO

1. Para encender la unidad, gire el interruptor de encendido **ON/OFF** hacia la derecha hasta oír un “clic” y seleccione un nivel bajo de volumen (MIN/MAX).
2. Cuando haya terminado de usar la unidad, gire el interruptor de encendido **ON/OFF** hacia la izquierda hasta que oiga un “clic” para apagar la unidad.

### PARA ESCUCHAR UN DISCO

1. Cuando la unidad esté encendida, gire el botón **MODE** para seleccionar el modo de reproducción de discos (phono), que la luz indicadora de función se ilumine en rojo.
2. Retire el capuchón de la aguja y suelte el brazo fonocaptor de su descanso.
3. Coloque un disco en el plato del tocadiscos y seleccione la velocidad (33/45/78) que corresponda al tipo de disco.

NOTA: Si está reproduciendo sencillos a 45RPM, coloque el adaptador de 45 RPM en el eje central.

4. Levante la palanca de alzamiento para que el brazo fonocaptor suba y desplace este despacio hasta la posición deseada del disco, después baje la palanca de alzamiento y el brazo fonocaptor descenderá lentamente hasta posarse sobre el disco para comenzar su reproducción.
5. Gire la perilla de pitch para ajustar la velocidad del disco.
6. Ajuste el volumen (MIN/MAX) a su gusto.
7. Si el AUTO STOP **ON/OFF** (interruptor de DETENCIÓN AUTOMÁTICA, Encendido/ Apagado) se encuentra en la posición ON, el disco se detendrá automáticamente cuado termine su reproducción (algunos discos de vinilo no se detendrán cuando alcancen el final). Si el interruptor de detención automática se encontrará en la posición OFF, el disco NO se detendrá automáticamente cuando termine.

**IMPORTANTE:**
No gire ni detenga el plato del tocadiscos manualmente. El movimiento o sacudida del plato del tocadiscos sin haber asegurado el brazo fonocaptor podría dañar la aguja del brazo.

### USO DEL MODO AUX IN

1. Conecte su fuente auxiliar (por ejemplo, un reproductor mp3) al jack de ENTRADA AUXILIAR (3.5mm) en la parte trasera de la unidad (cable no incluido).
2. Cuando la unidad esté encendida, gire el botón **MODE** para seleccionar el modo AUX IN, que la luz indicadora de función se ilumine en azul y roja. Normalmente, al usar su dispositivo externo de audio, el audio se oirá automáticamente por los altavoces de su dispositivo.
3. Ajuste el control VOLUME (MIN/MAX) a su gusto.
4. Desconecte el dispositivo externo de la entrada auxiliar para detener la reproducción.

### OÍR UN DISPOSITIVO USB

1. Conecte un lápiz USB con contenido MP3 o un reproductor MP3 al puerto USB.
2. Cuando la unidad esté encendida, gire el botón **MODE** para seleccionar el modo USB, que la luz indicadora de función se intermitente de color roja parpadear. El inicio USB para reproducir automáticamente. Pulse ▶‖ para hacer una pausa, el indicador es mantener permanecen roja y sin parpadear.
3. Ajuste el control VOLUME (MIN/MAX) a su gusto.
4. Pulse una vez el botón ▶▶| para pasar a lapista siguiente o pulse varias veces para saltar varias pistas. Pulse una vez el botón |◀◀ para retroceder al comienzo de la pista que se esté reproduciendo o pulse varias veces para retroceder a las pistas anteriores. Mantenga presionado |◀◀ o ▶▶| para avanzar o retroceder dentro de una pista.
5. Presione ▶‖ para pausar la reproducción USB.

**Desconexión del dispositivo USB**
Por favor, asegúrese de detener la reproducción y apagar la unidad antes de desconectar el dispositivo USB, para evitar daños en el USB y en el propio sistema.

**Nota:**
* Existen diferentes modelos de dispositivos USB. Nosotros no podemos garantizar que este aparato sea compatible con todos los modelos. Si su dispositivo USB no es compatible, pruebe con otro.
* Es posible que algunos archivos grabados en una tarjeta USB no sean compatibles. En efecto, algunos formatos de reproducción especiales no son compatibles con este aparato.

### FUNCIÓN BLUETOOTH

Los logos y nombres *Bluetooth*® son marcas registradas que pertenecen a Bluetooth SIG, Inc. y cualquier uso de dichas marcas por parte de New One S.A.S tiene sus respectivas licencias. Otras marcas comerciales y registradas son propiedad de sus respectivos propietarios.

**Emparejar un dispositivo Bluetooth**
1. Cuando la unidad esté encendida, gire el botón **MODE** de la unidad para seleccionar el modo Bluetooth, indicadora de función se intermitente de color azul parpadear.
2. En el dispositivo Bluetooth, habilite Bluetooth y seleccione “MT-201BT” de la lista de dispositivos. (Para obtener el detalle de operaciones para conectarse, consulte el manual de usuario del dispositivo). Si el dispositivo Bluetoothle solicita una contraseña de acceso, utilice “0000”. Algunos dispositivos Bluetooth le indicarán que acepte la conexión. Si las unidades están vinculadas correctamente, escuchará una indicación sonora.

Sugerencia: si desea conectar su altavoz Bluetooth a otro dispositivo de audio Bluetooth, mantenga pulsado el botón ▶‖ para desconectar el dispositivo, y a continuación, siga los pasos de más abajo para establecer una nueva conexión.

• En algunos dispositivos como computadoras, una vez realizado el emparejamiento, debe seleccionar la unidad del menú Bluetooth y elegir " Use as Audio Device (stereo) or similar " (utilizar como dispositivo de audio (estéreo) osimilar).
• El emparejamiento permanece intacto cuando launidad y/o su dispositivo Bluetooth sale del rango de comunicación. Se restablecerá una conexiónactiva cuando su dispositivo Bluetooth vuelva dentro del rango.
• Cuando vuelva a encender la unidad, se intentará la reconexión automática con el dispositivo Bluetooth al que se haya emparejado más recientemente.

**Utilizar un dispositivo Bluetooth**
1. Con alguna unidad emparejada (ver la sección anterior),haga funcionar su dispositivo Bluetooth. El sonido se escuchará a través de los altavoces MT-201BT.
2. Oprima el botón ▶‖ para pausar la reproducción. Presione nuevamente para retomar la reproducción.
3. Seleccione la pista que desee con |◀◀ / ▶▶| .
4. Ajuste el control VOLUME (MIN/MAX) a su gusto.También puede ajustar el volumen en el dispositivo con el cual está emparejado.

### CODIFICACIÓN DE UN DISCO, AUX IN A USB.

1. Conecte el dispositivo USB al puerto USB (asegúrese de que el dispositivo USB cuenta con el sufciente espacio para guardar la codificación).
2. Seleccione el modo que prefiera (PHONO o AUX IN) y comience la reproducción.
3. Pulse el botón **REC** hasta que el indicador se azul y roja intermitente alterna para iniciar la grabación.
4. Pulse el botón **REC** hasta que el indicador de ponerse azul y roja sin parpadear para detener la grabación..
5. Para escuchar la grabación, gire el botón **MODE** para seleccionar el modo USB, que la luz indicadora de función se vuelve intermitente de color roja parpadear, pulse |◀◀ / ▶▶| para encontrar su pista y escuchar su grabación.

### FUNCIÓN DIVIDIR

Durante la grabación, presione el botón **SPLIT** y la grabación actual se cortará y guardará automáticamente en un archivo. Presionar de nuevo el botón **SPLIT** generará otro archivo.

**NOTA:** Presione el botón ▶‖ para detener la grabación.

### USO DE CASCOS O AURICULARES

**Tensión de salida máxima ≤ 150 mV**
**ADVERTENCIA SOBRE EL NIVEL DE VOLUMEN DE LOS CASCOS O DE LOS AURICULARES**
Disminuya el volumen antes de conectar los cascos o auriculares y auméntelo a continuación en caso de que sea necesario. El uso prolongado de los auriculares (o de los cascos) a un volumen elevado puede dañar el sistema auditivo. Cuando se utilicen cascos o auriculares, la salida de audio de los altavoces queda automáticamente desactivada.
Atención: No utilice los cascos o auriculares a un volumen demasiado alto. Podría dañar su sistema auditivo.

Para evitar posibles daños en el oído, no escuche a un volumen elevado durante largos periodos.

### USO DE LA TOMA DE SALIDA RCA

Conecte un extremo del cable de audio (cable no incluido) a la toma LINE OUT de la unidad, y el otro extremo del cable a la toma RCA IN o AUX IN de su otro equipo de audio.
1. Encienda su otro equipo de audio.
2. Seleccione el modo que prefiera (BLUETOOTH, PHONO, AUX IN o USB) y comience la reproducción..

### CÓMO SUSTITUIR LA AGUJA DEL TOCADISCOS

**Retirar la aguja del cartucho**
1. Alce el brazo fonocaptor.
Para desmontar la aguja usada, coloque un destornillador en la punta de la aguja y empuje hacia abajo como se muestra en la dirección “A”.
2. Retire la aguja tirando de ella hacia delante y luego empujándola hacia abajo.

**Instalación de la aguja nueva**
1. Sujete la punta de la aguja e introdúzcala presionando como se muestra en la dirección “B”.
2. Empuje la aguja hacia arriba como se muestra en la dirección "C" hasta que la aguja quede fijada en la posición de la punta.

### CONSEJOS PARA UN MEJOR USO DEL TOCADISCOS

1. Cuando abara o cierre la tapa del tocadiscos, hágalo con cuidado, agarrándola o por el centro o por los lados.
2. No toque la punta de la aguja con sus dedos; evite que la aguja salte sobre el plato del tocadiscos o el borde del disco.
3. Limpie con frecuencia la punta de la aguja con un cepillo suave, siguiendo un movimiento desde atrás hacia delante.
4. Si tuviera que usar un líquido limpiador de la aguja del tocadiscos, hágalo en pequeñas cantidades.
5. Limpie la tapa guardapolvos y el exterior del tocadiscos con un trapo suave. Use solo una pequeña cantidad de detergente no agresivo para limpiarlos. .
6. No aplique productos químicos abrasivos ni disolventes sobre ninguna de las partes del tocadiscos.

Por la presente, NEW ONE S.A.S declara que el « MUSE MT-201 BTB / MT-201 BTR/ MT-201 DG/ MT-201 BTP/ MT-201 BTG/ MT-201 BVB » cumple con los requerimientos esenciales y otras provisiones aplicables de la Directiva 2014/53/EU. La declaración de conformidad podrá consultarse en www.muse-europe.com.

### ESPECIFICACIONES

**GENERAL**
Energía: 100-240V ∿ CA, 50/60Hz
Potencia de salida: DC 5V ⎓ 2000mA
Máxima potencia de salida: 2 x 2W RMS

**BLUETOOTH**
Versión Bluetooth: 4.0
Bluetooth: 2.402-2.48GHz
Salida de corriente RF (radiofrecuencia): 4dBm
Distancia de rendimiento: Hasta 10 m medidos en espacio abierto (la pared y las estructuras pueden afectar el rango del dispositivo)

El diseño y las especificaciones técnicas pueden modificarse sin notificación previa.

### INSTRUCCIONES DE SEGURIDAD

**CAUTION**
**RISK OF ELECTRIC SHOCK**
**DO NOT OPEN**

**ATENCIÓN:** Para reducir el riesgo de descarga eléctrica, no desmonte el aparato. En el interior de este aparato no existe ninguna pieza que pueda ser reparada por el usuario. Para cualquier operación de mantenimiento y reparación, póngase en contacto con personal técnico cualificado.

El símbolo del rayo con una flecha dentro de un triángulo equilátero advierte al usuario de la presencia de voltaje peligroso en el interior del aparato.

El signo de exclamación dentro de un triángulo equilátero advierte al usuario de la presencia de importantes instrucciones de funcionamiento y mantenimiento en el manual que acompaña al producto.

**ADVERTENCIAS:**
- Utilice este aparato en lugares con climas templados.
- La placa de identificación se encuentra en la parte posterior del aparato.
- Deje libre alrededor del aparato una distancia mínima de 5 cm para garantizar una correcta ventilación del mismo.
- Para asegurar una ventilación correcta del aparato, no cubra los orificios de ventilación con objetos tales como periódicos, manteles, cortinas, etc.
- No coloque ninguna fuente de calor, como por ejemplo una vela encendida, sobre el aparato o cerca de él.
- No exponga el aparato a salpicaduras o a la humedad.
- No coloque objetos que contengan líquido, como un jarrón, encima del aparato.
- El acceso al enchufe ha de permanecer despejado. Para cortar por completo la alimentación del aparato, desenchúfelo de la toma de corriente. Se ha de poder acceder fácilmente al enchufe durante el uso del aparato; procure que el acceso al mismo esté despejado.
- Como resultado de fenómenos electroestáticos y/o eléctricos transitorios, pueden producirse fallos en el funcionamiento del producto. En estos casos, el usuario deberá reiniciar el aparato desenchufándolo y volviéndolo a enchufar.

Si desea deshacerse de este aparato, recuerde que ha de depositarlo en un lugar destinado al reciclado de electrodomésticos. Infórmese acerca del centro de reciclaje más cercano. Consulte a las autoridades locales o a su proveedor para obtener más información al respecto. (Directiva de Residuos de Aparatos Eléctricos y Electrónicos)

NEW ONE S.A.S
10, Rue de la Mission, 25480 Ecole Valentin, France

CE

## IT STEREO GIRADISCHI

### POSIZIONE DEI COMANDI

1. Piatto
2. Perno centrale
3. Adattatore per 45 giri
4. Braccio
5. Leva di sollevamento del braccio
6. Manopola **PITCH** (per regolare la velocità del piatto)
7. **MODE** button (per selezionare BLUETOOTH, phono, Aux IN, USB)
8. SELETTORE DI VELOCITA' DEL PIATTO (33/45/78)
9. Indicatore
10. Interruttore di accensione ON/ OFF e regolatore del volume(MIN/MAX)
11. AUTO STOP ON/OFF (Interruttore di autospegnimento AUTO STOP, ON/OFF)
12. Presa cuffie
13. Cartuccia completa con puntina
14. Ferma braccio
15. Chiavistello
16. Manico
17. Casse stereo
18. Coperchio del giradischi
19. Uscita per dispositivi esterni
20. Uscita AUX IN
21. Connettore CC
22. Porta USB
23. |◀◀ precedente
24. **REC / ▶‖** Tasto
25. **SPLIT/ ▶▶|** : Registrazione segmentata / successivo

### ALIMENTAZIONE

**Utilizzo dell'adattatore AC**
Adattatore AC:
Uscita 100-240V ∿ 50/60Hz 0.4A
Ingresso 5V ⎓ 2000mA

L'adattatore AC incluso può essere utilizzato con prese di alimentazione di tensione 100-240V ∿ Collegare l'adattatore solo a prese di corrente con queste caratteristiche.

**Attenzione:**
* L’adattatore di rete fornito in dotazione è destinato esclusivamente all’uso con il presente apparecchio. Non utilizzatelo con altri apparecchi.
* Per non danneggiare il lettore, spegnete l’apparecchio prima di scollegare l’adattatore di rete.
* In caso di un prolungato periodo di non utilizzo, scollegate il cavo di alimentazione dalla presa.
* Posizionate l’apparecchio nei pressi della presa a muro e fate in modo che questa resti facilmente accessibile. In caso di malfunzionamento scollegate immediatamente l’apparecchio dalla presa a muro.
* L’adattatore di rete permette di scollegare l’apparecchio. Deve essere facilmente accessibile durante l’uso. Per mettere del tutto l’apparecchio fuori tensione, scollegatelo dall’alimentazione di rete.
* Non utilizzate mai un adattatore di rete danneggiato. Posizionate il cavo di alimentazione in modo sicuro e in modo che non venga calpestato o schiacciato. Se il cavo è danneggiato, rivolgetevi ad un servizio di assistenza.

### ACCENSIONE / SPEGNIMENTO DELL’UNITÀ

1. Per accendere l'apparecchio, ruotare l'interruttore **ON / OFF** in senso orario fino a sentire un "clic" e regolare il volume (MIN/MAX) come si desidera..
2. Quando si desidera spegnere l'unità, ruotare l'interruttore **ON / OFF** in senso antiorario fino a sentire il "clic".

### ASCOLTA IN MODALITÀ PHONO

1. Quando l'unità è accesa, per selezionare la modalità Phono premere il tasto **MODE**, l'indicatore di funzione diventa rosso.
2. Rimuovere la protezione dello stilo e rilasciare il braccio.
3. Posizionare un disco sul piatto girevole e selezionare la velocità desiderata (33/45/78) come mostrato sul disco.

NOTA: Per riprodurre singoli a 45 giri, posizionare l'adattatore 45 giri sul perno centrale.

4. Sollevare la leva di sollevamento per alzare il braccio e spostare delicatamente il braccio nella posizione desiderata sul disco, spingere verso il basso la leva di sollevamento, per avvicinare il braccio lentamente alla superficie del disco ed avviare la riproduzione.
5. Ruotare la manopola Pitch per regolare la velocità del piatto.
6. Regolare il volume al livello desiderato.
7. Se AUTO STOP **ON/OFF** (Interruttore di autospegnimento AUTO STOP, ON/OFF) è attivato, la riproduzione si arresta automaticamente al termine del disco (per alcuni dischi in vinile, l'autospegnimento potrebbe non funzionare). Se l'interruttore di autospegnimento è disattivato, la riproduzione non si fermerà automaticamente al termine del disco.

**IMPORTANTE:**
Non ruotare o bloccare la roatazione del piatto del giradischi manualmente. Ruotare o scorrere il piatto del giradischi, senza fissare il braccio della puntina potrebbe danneggiare il braccio e la puntina.

### RIPRODUZIONE IN MODALITÀ AUX IN

1. Collegare il proprio dispositivo esterno, ad esempio un lettore MP3, all'ingresso ausiliario AUX IN (3.5mm) sul retro dell'unità (cavo non incluso).
2. Quando l'unità è accesa ruotare il tasto **MODE** per selezionare la modalità AUX IN, l'indicatore diventa blu e rosso. Utilizzando dispositivi audio esterni, il suono verrà riprodotto automaticamente sul dispositivo.
3. Regolare il volume (MIN/MAX) al livello desiderato.
4. Scollegare il dispositivo esterno dall'ingresso AUX IN per interrompere la riproduzione.

### RIPRODUZIONE DI UN DISPOSITIVO USB

1. Collegare un dispositivo USB contenente file MP3 o un lettore MP3 alla porta USB.
2. Quando l'unità è accesa, ruotare il tasto **MODE** per selezionare la modalità USB. l'indicatore diventa lampeggiante rosso. L'avvio USB per la riproduzione automaticamente. Premere ▶‖ per mettere in pausa, l'indicatore di mantenere rimanere rosso senza lampeggiare.
3. Regolare il volume (MIN/MAX) al livello desiderato.
4. Premere ▶▶| per riprodurre lil brano successivo o premere ripetutamente per scorrere ai brani successivi. Premere |◀◀ per riprendere la riproduzione dall'inizio, o premere ripetutamente per riprodurre un brano precedente. Tenere premuto il tasto |◀◀ o il tasto ▶▶| per riavvolgere o avanzare rapidamente una traccia.
5. Premere ▶‖ per interrompere la riproduzione del dispositivo USB.

**Rimuovere il dispositivo USB**
Per evitare di danneggiare il dispositivo USB ed il sistema, assicurarsi di interrompere la riproduzione e spegnere l'unità prima di rimuovere il dispositivo.

**Nota:**
* Esistono in commercio molti modelli di periferiche USB. Non possiamo garantire che il presente apparecchio supporti tutti i modelli. Qualora una periferica USB non sia supportata, provate con un’altra.
* L’apparecchio potrebbe non essere compatibile con alcuni file multimediali memorizzati sulla periferica USB, poiché tali dipositivi richiedono particolari procedure di riproduzione non sempre compatibili con quelle dell’apparecchio.

### FUNZIONALITÀ BLUETOOTH

Il marchio denominativo *Bluetooth*® e i relativi loghi sono marchi registrati di Bluetooth SIG, Inc., utilizzati da New One S.A.S su licenza. Altri marchi e nomi commerciali sono di proprietà dei rispettivi titolari.

**Associazione di un dispositivo Bluetooth**
1. Quando l'unità è accesa, ruotare il tasto **MODE** per selezionare la modalità Bluetooth. l'indicatore diventa lampeggiante blu.
2. Attivare la funzione Bluetooth sul proprio dispositivo Bluetooth e selezionare “MT-201BT”.dall’elenco dei dispositivi rilevati (consultare il manuale di istruzioni del dispositivo per informazioni dettagliate su come connettere il dispositivo). Se il dispositivo Bluetooth richiede la digitazione di una password, inserire “0000”. Alcuni dispositivi Bluetooth richiedono di accettare la connessione. Al completamento dell'associazione l'unità emette un segnale acustico.

Nota: se si desidera connettere l’altoparlante Bluetooth a un altro dispositivo Bluetooth, tenere premuto il tasto ▶‖ per scollegare il dispositivo, quindi seguire la procedura per stabilire una nuova connessione

• Su alcuni dispositivi, come ad esempio computer, una volta associato il dispositivo è necessario selezionare l’unità dal menu Bluetooth, quindi selezionare l’opzione “Utilizza come dispositivo audio (stereo)” o similare.
• L’associazione rimane attiva quando l’unità e/o il dispositivo Bluetooth escono dal raggio d’azione del Bluetooth. Una connessione attiva viene ristabilita quando il dispositivo rientra nel raggio d’azione del Bluetooth.
• Una volta riaccesa, l’unità tenta in automatico di riconnettersi all’ultimo dispositivo Bluetooth associato.

**Utilizzo di un dispositivo Bluetooth**
1. Una volta associata l’unità a un dispositivo (vedi sezione precedente) l’audio del dispositivo Bluetooth viene riprodotto mediante l’altoparlante.
2. Premere il tasto ▶‖ per sospendere la riproduzione. Premerlo di nuovo per riprendere la riproduzione.
3. Utilizzare i tasti |◀◀ / ▶▶| per selezionare la traccia desiderata.
4. Regolare il volume (MIN/MAX) al livello desiderato. È possibile regolare il volume anche dal dispositivo a cui l’unità è associata.

### CODIFICA DALLE MODALITÀ PHONO, AUX IN A USB.

1. Collegare il dispositivo USB alla porta USB (assicurarsi che il dispositivo USB abbia sufficiente spazio per eseguire la codifica).
2. Selezionare la modalità desiderata (PHONO o AUX IN) e procedere con la riproduzione.
3. Premere il tasto **REC** indicatore fino diventa blu e rosso lampeggiante alternativamente per avviare la registrazione.
4. Premere il tasto **REC** finché l'indicatore diventare blu e rosso senza lampeggiare per interrompere la registrazione.
5. Per ascoltare la registrazione, ruotare il tasto **MODE** per selezionare la modalità USB. l'indicatore diventa lampeggiante rosso. premere |◀◀ / ▶▶| per trovare la traccia e ascoltare la registrazione.

### FUNZIONE SPLIT

Premere il tasto **SPLIT** durante la registrazione, la registrazione corrente sarà interrotta e salvata automaticamente in un file. Premere di nuovo il tasto **SPLIT** per creare un altro file.

**NOTA:** Premere il tasto ▶‖ per interrompere la registrazione.

### COLLEGAMENTO DI CUFFIE O AURICOLARI

**Tensione massima di uscita ≤ 150 mV**
**AVVERTENZA SUL VOLUME DELLE CUFFIE**
Diminuite il volume prima di collegare le cuffie e aumentatelo successivamente se necessario. L’uso prolungato delle cuffie ad alto volume può danneggiare l’udito. Se le cuffie / auricolari sono collegati all’apparecchio, gli altoparlanti del lettore si disattivano automaticamente.
Attenzione: evitate di utilizzare l’apparecchio ad un volume troppo elevato per non danneggiare il vostro udito.

Per prevenire possibili danni all’apparato uditivo,non ascoltare la radio con il volume alto per un lungo periodo.

### UTILIZZO DELL’USCITA RCA

Collega un capo del cavo audio (non incluso) all'uscita LINE OUT nel retro dell'apparecchio e l'altro capo all'uscita RCA IN o AUX IN del dispositivo audio esterno.
1. Accendere il disposito audio esterno.
2. Selezionare la modalità deisderata (BLUETOOTH, PHONO, AUX IN, USB) e avviare la riproduzione.

### COME SOSTITUIRE LA PUNTINA DEL GIRADISCHI

**Rimozione della puntina dalla testina**
1. Sollevare il braccio di lettura.
Per rimuovere la puntina usurata collocare un cacciavite sul bordo superiore della puntina e spingere verso il basso, come indicato in figura “A”.
2. Sfilare la puntina trascinandola verso il basso nella propria direzione.

**Posizionamento della puntina**
1. Afferrare il bordo superiore della puntina e inserire la puntina scorrendola, come indicato in figura “B”.
2. Spingere la puntina verso l'alto, come indicato in figura “C”, fino a quando non scatta in posizione.

### CONSIGLI PER UN MIGLIORE FUNZIONAMENTO DEL GIRADISCHI

1. Aprire il coperchio del giradischi con cautela afferrandolo al centro o da entrambi i lati.
2. Non toccare la punta della puntina di lettura con le mani; evitare di far urtare la puntina sul piatto o su qualsiasi altra superficie dura dell'apparecchio.
3. Pulire spesso la puntina con un pennellino morbido con un movimento dall'interno verso l'esterno.
4. Utilizzare le soluzioni per la pulizia della puntina con moderazione.
5. Pulire con cautela il coperchio ed il piatto utilizzando un panno morbido. Utilizzare detergenti non aggressivi e non sgrassanti.
6. Non utilizzare solventi o detergenti aggressivi per pulire il giradischi.

Con la presente, NEW ONE S.A.S dichiara che « MUSE MT-201 BTB / MT-201 BTR/ MT-201 DG/ MT-201 BTP/ MT-201 BTG/ MT-201 BVB » è conforme ai requisiti essenziali e alle altre disposizioni fondamentali della direttiva 2014/53/EU. La dichiarazione di conformità è consultabile alla pagina www.muse-europe.com.

### SPECIFICHE

**GENERALI**
Alimentazione: 100-240V ∿ CA, 50/60Hz
Uscita: DC 5V ⎓ 2000mA
Potenza massima in uscita: 2 x 2W RMS

**BLUETOOTH**
Versione del Bluetooth: 4.0
Bluetooth: 2.402-2.48GHz
Potenza RF (radiofrequenza) irradiata: 4dBm
Raggio d’azione: fino a 10 metri in spazi aperti (pareti e altre strutture possono influire sul raggio d’azione del dispositivo).

Ci riserviamo il diritto di modificare il modello e le specifiche tecniche senza obbligo di preavviso.

### AVVERTENZE DI SICUREZZA

**CAUTION**
**RISK OF ELECTRIC SHOCK**
**DO NOT OPEN**

**ATTENZIONE:** Per ridurre il rischio di scossa elettrica, non smontate l’apparecchio. Questo apparecchio non contiene pezzi riparabili dall’utente. Per ogni riparazione rivolgetevi esclusivamente a tecnici qualificati.

Il simbolo del fulmine con una freccia all’estremità all’interno di un triangolo equilatero avverte l’utente della presenza di una “tensione pericolosa” nell’apparecchio.

Il punto esclamativo inscritto nel triangolo equilatero indica all'utente che nel manuale di istruzioni si trovano importanti avvertenze per l'uso e la manutenzione dell'apparecchio.

**AVVERTENZA:**
- Utilizzare l’apparecchio in ambienti temperati.
- La targhetta informativa si trova sul retro dell’apparecchio
- Lasciare uno spazio minimo di 5 cm intorno all’apparecchio per permettere una ventilazione sufficiente.
- Garantire sempre una ventilazione corretta dell’apparecchio e non ostruire i fori di ventilazione con oggetti come giornali, tovaglie, tende, ecc.
- Non collocare nessuna fonte di calore, come una candela accesa, sopra o nei pressi dell’apparecchio.
- Non esporre l’apparecchio all'acqua o all’umidità.
- Non collocare nessun recipiente contenente liquidi, come ad esempio un vaso, nelle vicinanze dell’apparecchio.
- La presa di alimentazione permette di scollegare l’apparecchio dalla corrente elettrica e deve quindi restare facilmente accessibile. Per interrompere completamente l’alimentazione dell’apparecchio, scollegare la spina di alimentazione dalla presa di corrente. La presa di alimentazione deve restare facilmente accessibile durante l’uso, accertarsi che l’accesso alla presa sia libero.
- Per effetto di fenomeni transitori elettrostatici e/o elettrici, è possibile che il prodotto non funzioni correttamente. In tal caso è opportuno reinizializzare l’apparecchio.

Se in futuro volete sbarazzarvi di questo apparecchio, ricordate che le apparecchiature elettroniche non devono essere gettate insieme ai rifiuti domestici. Informatevi per sapere dove si trova il centro di riciclaggio più vicino. Per ulteriori dettagli, rivolgetevi alle autorità locali o al vostro rivenditore. (Direttiva sui rifiuti delle apparecchiature elettriche ed elettroniche).

NEW ONE S.A.S
10, Rue de la Mission, 25480 Ecole Valentin, France

CE

## NL STEREO DRAAITAFELSYSTEEM

### BESCHRIJVING VAN HET TOESTEL

1. Draaiplateau
2. Spindel
3. 45 TPM -adapter
4. Toonarm
5. Lifthendel
6. **PITCH**-knop (om de snelheid van het draaiplateau aan te passen)
7. **MODE** (Voor het selecteren van de BLUETOOTH, PHONO, AUX IN, USB modus)
8. Snelheidsschakelaar (33/45/78)
9. indicator
10. AAN/UIT-knop en volumeregeling
11. AUTO STOP ON/OFF (AUTO STOP-schakelaar, aan/uit)
12. Aansluiting hoofdtelefoon
13. Cartridge met naald
14. Toonarmsteun
15. Vergrendeling
16. Draagbeugel
17. Luidsprekers
18. Stofkap
19. Uitgang voor extern apparaat
20. AUX IN-aansluiting
21. Stroomingang
22. USB-poort
23. |◀◀ VORIGE & TERUGSPOELEN
24. **REC / ▶‖** : opnemen / spelen / pauze
25. **SPLIT/ ▶▶|** : Gesegmenteerde opname /VOLGENDE & VOORUITSPOELEN)

### VOEDING

**Gebruik van de netstroomadapter**
Netstroomadapter:
Invoer 100-240V ∿ 0.4A
Uitgang: 5V ⎓ 2000mA

De netstroomadapter gebruikt een netstroom van AC 100V ∿ 240V. De meegeleverde netstroomadapter mag nooit gebruikt worden op een ander type voeding.

**OPGEPAST:**
* De meegeleverde netstroomadapter mag uitsluitend met dit toestel gebruikt worden. Gebruik hem niet met een ander toestel.
* Deactiveer het toestel vooraleer u de stekker uit het stopcontact trekt, om beschadiging van het toestel te vermijden.
* Als het toestel lange tijd niet gebruikt wordt, trek de stekker van de netstroomadapter dan uit het stopcontact.
* Plaats uw toestel dicht bij een stopcontact en zorg ervoor dat het stopcontact makkelijk bereikbaar blijft. Van zodra u een functiestoornis vaststelt, dient u de stekker van het toestel uit het stopcontact te trekken.
* De netstroomadapter maakt het mogelijk om de stroomvoorziening naar het toestel te onderbeken. Zorg ervoor dat deze altijd makkelijk bereikbaar blijft tijdens het gebruik. Om de voeding van het toestel volledig te onderbreken, dient u de stekker van de netstroomadapter uit het stopcontact te trekken.
* Gebruik nooit een beschadigde netstroomadapter. Zorg ervoor dat de voedingskabel niet vertrappeld of verpletterd wordt. Indien de voedingskabel beschadigd is, neem dan contact op een gekwalificeerde technieker.

### HET APPARAAT AAN-/UITZETTEN

1. Draai de aan/uit-knop met de klok mee tot u een “klik” hoort om het apparaat in te schakelen en stel het volume (MIN/MAX) laag in.
2. Als u klaar bent met het gebruik van de draaitafel, schakel het apparaat dan uit door de aan/uit-knop tegen de klok in te draaien tot u een “klik” hoort.

### EEN PLAAT BELUISTEREN

1. Druk als het apparaat is ingeschakeld op **MODE** om de phono-modus te selecteren, de functie-indicator wordt rood.
2. Haal de naaldbeschermer van de naald en ontgrendel de toonarmsteun.
3. Plaats een plaat op het draaiplateau en selecteer de gewenste snelheid (33/45/78) op basis van de plaat.

OPMERKING: Als u 45TMP singles afspeelt, plaats de 45 TPM-adapter dan op de spindel in het midden.

4. Druk de lifthendel omhoog om de toonarm op te tillen en verplaats de toonarm voorzichtig naar de gewenste positie op de plaat, Druk de lifthendel omlaag om de toonarm langzaam te laten zakken op de plaat en het afspelen te starten.
5. Draai de Pitch knop om de snelheid van het draaiplateau aan te passen.
6. Stel het volume (MIN/MAX) naar wens in.
7. Als de AUTO STOP **ON/OFF** (AUTO STOP-schakelaar, aan/uit) is ingeschakeld, dan zal de plaat automatisch stoppen als het afspelen is voltooid (voor sommige grammofoonplaten zal het afspelen niet stoppen als het einde niet wordt bereikt.). Als de AUTO STOP-schakelaar is uitgeschakeld, dan zal de plaat NIET automatisch stoppen als het afspelen is voltooid.

**BELANGRIJK:**
Draai of stop het draaiplateau van de draaitafel niet handmatig. Het bewegen of stoppen van het draaiplateau zonder de toonarmklem vast te zetten kan leiden tot schade aan de toonarm of de naald.

### DE AUX IN-MODUS GEBRUIKEN

1. Sluit uw hulpbron (bijv. mp3-speler) aan op de AUX INGANG (3.5mm) op de achterkant van het apparaat. (kabel niet meegeleverd).
2. Druk, als het apparaat is ingeschakeld, op **MODE** om de AUX IN-modus te selecteren, indicator wordt blauw en rood. Gebruik uw extern audioapparaat zoals u dat normaal ook zou doen; het geluid wordt automatisch afgespeeld door de luidsprekers van de apparaat.
3. Stel het volume (MIN/MAX) naar wens in.
4. Koppel de externe apparatuur los van de hulpingang om het afspelen te beëindigen.

### LUISTEREN NAAR USB-APPARAAT

1. Sluit een USB-stick met MP3’s of een MP3-speler aan op de USB-poort.
2. Druk, als het apparaat is ingeschakeld, op **MODE** om de USB-modus te selecteren, de functie-indicator wordt rood knipperen. De USB start automatisch afspelen. Druk op ▶‖ om te pauzeren, de indicator houden rood blijven zonder te knipperen.
3. Stel het volume (MIN/MAX) naar wens in.
4. Druk eenmaal op de toets ▶▶| om naarde volgende track te gaan of druk meermaals om verschillende tracks verder te gaan; Drukeenmaal op de toets |◀◀ om terug te keren naar het begin van de huidige track of drukmeermaals om terug te keren naar de vorige tracks. Houd de toets |◀◀ of ▶▶| ingedrukt om snel een bepaald fragment in een track te zoeken.
5. Druk op ▶‖ knop om de USB afspelen te onderbreken

**Het USB-apparaat verwijderen**
Zorg ervoor dat u het afspelen stopt en het apparaat uitschakelt voordat u het USB-apparaat verwijdert om te vorkomen dat u de USB-poort of het systeem beschadigd.

**Opmerking:**
* Er bestaan tal van modellen van USB-sleutels. We kunnen niet garanderen dat het toestel alle modellen ondersteunt. Als uw USB-sleutel niet ondersteund wordt, probeer dan een ander model.
* Het is mogelijk dat bepaalde bestanden die opgeslagen zijn op de het USB-apparaat niet kunnen gelezen worden omdat deze speciale afspeelprocedures vereisen die niet compatibel zijn met dit toestel.

### BLUETOOTH-FUNCTIE

De *Bluetooth*® markering en de logo’s zijn geregistreerde handelsmerken die eigendom zijn van Bluetooth SIG, Inc. en het gebruik van deze markeringen door New One S.A.S is onder licentie. Andere handelsmerken en handelsnamen zijn van hun respectieve eigenaars.

**Een Bluetooth-apparaat koppelen**
1. Druk, als het apparaat is ingeschakeld, op **MODE** om de USB-modus te selecteren, de functie-indicator wordt blauw knipperen.
2. Schakel Bluetooth in op het Bluetooth-apparaat en selecteer “MT-201BT” uit de lijst met apparaten. (Kijk in de handleiding van het apparaat waarmee u verbinding wilt maken voor gedetailleerde instructies.) Als het Bluetooth-apparaat vraagt om een wachtwoord, voer dan “0000” in. Sommige Bluetooth-apparaten zullen u vragen de verbinding te accepteren. Als de apparaten goed zijn gekoppeld, klinkt er een indicatiegeluid.

Tip: Als u uw Bluetooth-luidspreker wilt verbinden met een andere Bluetoothaudioapparaat, houd ▶‖ ingedrukt om de verbinding met het apparaat te verbreken, en volg daarna de bovenstaande stappen om een nieuwe verbinding tot stand te brengen.

• Op bepaalde apparaten, zoals computers, moet u, zodra er is gekoppeld, het apparaat selecteren in het Bluetooth-menu en de optie “Gebruik als audioapparaat (stereo)” (of een soortgelijke optie) gebruiken.
• De verbinding blijft intact wanneer de luidspreker en/of uw Bluetooth-apparaat buiten het communicatiebereik wordt verplaatst. Er wordt opnieuw een actieve verbinding gemaakt wanneer uw Bluetooth-apparaat terugkeert binnen het bereik.
• Als het apparaat weer wordt ingeschakeld, dan zal het automatisch proberen opnieuw verbinding te maken met het Bluetooth-apparaat waarmee het laatst werd gekoppeld.

**Een Bluetooth-apparaat gebruiken**
1. Als u verbinding heeft gemaakt met een apparaat (zie voorgaande paragraaf), gebruik dan de bediening op uw Bluetooth-apparaat en wanneer het afspelen wordt gestart, dan zal het geluid uit de luidsprekers van de MT-201BT klinken.
2. Druk op ▶‖ om het afspelen te pauzeren. Druk nogmaals om het afspelen te hervatten.
3. Selecteer de gewenste track met |◀◀ / ▶▶| .
4. Stel het volume (MIN/MAX) naar wens in. .U kunt het volume ook instellen op het apparaat dat is verbonden met de luidspreker.

### PHONO OF AUX IN OPNEMEN OP USB

1. Sluit het USB-apparaat aan op de USB-poort (zorg ervoor dat u voldoende vrije ruimte beschikbaar heeft om de opname op te slaan).
2. Selecteer de gewenste modus (PHONO of AUX IN) en start het afspelen.
3. Druk op de **REC**-knop totdat de indicator wordt blauw en rood knipperen afwisselend om de opname te starten.
4. Druk op de knop **REC** tot de indicator blauw en rood worden zonder te knipperen om de opname te stoppen.
5. Om de opname te beluisteren, op **MODE** om de USB-modus te selecteren totdat indicator wordt rood knipperen, drukt u op |◀◀ / ▶▶| om je baan te vinden en te luisteren uw opname.

### SPLIT-FUNCTIE

Druk op **SPLIT** tijdens het maken van een opname, de huidige opname wordt beëindigd en automatisch opgeslagen in een bestand. Druk nogmaals op **SPLIT** om een nieuw bestand aan te maken.

**OPMERKING:** Druk op ▶‖ om de opname te stoppen.

### GEBRUIK VAN EEN HOOFDTELEFOON

**Maximaal vermogen ≤ 150 mV**
**WAARSCHUWING MET BETREKKING TOT HET VOLUME VAN DE HOOFDTELEFOON**
Verminder het geluidsvolume vooraleer u een hoofdtelefoon aansluit. Vervolgens kan u het geluid naar wens luider zetten. Langdurig luisteren naar het toestel op hoog volume kan het oor van de gebruiker beschadigen. Het geluid wordt niet langer door de luidsprekers gestuurd, van zodra u een hoofdtelefoon aansluit.
OPGEPAST: vermijd het luisteren naar het toestel op hoge volumes die het oor van de gebruiker kunnen beschadigen.

Luister niet voor lange perioden op hoog volume om mogelijke gehoorschade te voorkomen.

### DE RCA-UITGANG GEBRUIKEN

Sluit het ene uiteinde van de audiokabel (kabel niet meegeleverd) aan op de LINE OUT aansluiting op het toestel en de andere uiteinde van de kabel aan te sluiten op de RCA-INGANG of de AUX-INGANG van uw audioapparatuur.
1. Schakel uw audioapparatuur in.
2. Selecteer de gewenste modus (BLUETOOTH, PHONO, AUX IN of USB) en start het afspelen.

### DE DRAAITAFELNAALD VERVANGEN

**Verwijder de naald van de cartridge**
1. Til de toonarm op.
Als u de oude naald wilt vervangen, plaats dan een schroevendraaier op de punt van de naald en druk de schroevendraaier omlaag richting “A”, zoals getoond in de afbeelding.
2. Verwijder de naald door de naald naar voren te trekken en omlaag te drukken.

**De naald installeren**
1. Houd de punt van de naald vast en plaats de naald door deze in richting “B” te drukken, zoals getoond in de afbeelding.
2. Druk de naald omhoog in richting “C” tot de naald op zijn plaats is vastgezet.

### TIPS VOOR BETERE DRAAITAFELPRESTATIES

1. Als u de stofkap van de draaitafel opent of sluit, doe dit dan voorzichtig en pak de kap vast in het midden of aan beide zijkanten.
2. Raak de punt van de naald niet aan met uw vingers en stoot de naald niet tegen het draaiplateau of de rand van de plaat.
3. Reinig de punt van de naald regelmatig met een zachte borstel in een beweging van “achter-naar-voren”.
4. Als u gebruik moet maken van een naaldreinigingsvloeistof, gebruik deze dan spaarzaam.
5. Veeg de stofkap en de behuizing van de draaitafel voorzichtig af met een zachte doek. Gebruik slechts een kleine hoeveelheid mild reinigingsmiddel om de draaitafel en stofkap te reinigen.
6. Gebruik nooit agressieve chemicaliën of oplosmiddel op de verschillende delen van het draaitafelsysteem.

Hierbij verklaart NEW ONE S.A.S dat deze “ MUSE MT-201 BTB/ MT-201 BTR/ MT-201 DG/ MT-201 BTP/ MT-201 BTG/ MT-201 BVB ” voldoet aan de essentiële eisen en andere relevante bepalingen uit richtlijn 2014/53/EU. De verklaring van conformiteit kan worden geraadpleegd op www.muse-europe.com

### SPECIFICATIES

**ALGEMEEN**
Stroom: 100-240V ∿ AC, 50/60Hz
Vermogen: DC 5V ⎓ 2000mA
Max. vermogen: 2 x 2W RMS

**BLUETOOTH**
Bluetooth-versie: 4.0
Bluetooth: 2.402-2.48GHz
RF-vermogen (radiofrequentievermogen): 4dBm
Werkafstand: Tot 10 meter gemeten in een open ruimte (muren en bouwwerken kunnen invloed hebben op het bereik van de luidspreker)

Het model en de technische specificaties kunnen gewijzigd worden zonder voorafgaande kennisgeving.

### VEILIGHEIDSWAARSCHUWINGEN

**CAUTION**
**RISK OF ELECTRIC SHOCK**
**DO NOT OPEN**

**OPGEPAST:** Om het risico op elektrische schokken te vermijden, mag u het toestel niet demonteren. Het toestel bevat geen enkel onderdeel dat door de gebruiker zelf kan gerepareerd worden. Contacteer altijd een gekwalificeerde technieker indien een reparatie nodig is.

Het symbool van een zwarte driehoek met daarin een witte bliksemschicht eindigend in een driehoek, waarschuwt de gebruiker dat er een gevaarlijke spanning aanwezig is in het toestel.

Het bovenstaande symbool (zwarte driehoek met daarin een wit uitroepingsteken) waarschuwt de gebruiker dat er belangrijke gebruiksaanwijzingen in verband met het gebruik en het onderhoud ter beschikking zijn in de bijgeleverde handleiding.

**WAARSCHUWING:**
- Gebruik dit toestel bij een gematigd klimaat.
- Het kenmerkenplaatje bevindt zich aan de achterkant van het toestel.
- Zorg voor een afstand van minimum 5 cm rondom uw toestel voor voldoende ventilatie.
- Zorg voor een juiste ventilatie van het toestel en bedek de ventilatieopeningen niet met voorwerpen zoals dagbladen, tafellakens, gordijnen, enz.
- Plaats geen warmtebron, zoals een brandende kaars, op of in de buurt van het toestel.
- Stel het toestel niet bloot aan waterspatten of vochtigheid.
- Plaats geen voorwerpen met vloeistof, zoals een vaas, op of in de buurt van het toestel.
- Met de netspanningsstekker kan het toestel uitgetrokken worden, deze moet dus gemakkelijk toegankelijk blijven. Om de voeding van het toestel volledig te onderbreken dient u de voedingsstekker helemaal uit het stopcontact te trekken. De netspanningsstekker mag niet verhinderd worden en moet gemakkelijk toegankelijk zijn tijdens gebruik.
- Onder invloed van tijdelijke elektrostatische en/of elektrische verschijnselen kan het product storingen ondervinden en kan een heropstart nodig blijken.

Indien u dit toestel in de toekomst wilt weggooien, denk er dan aan om het te recyclen via een inzamelpunt voor elektrische huishoudapparaten. Informeer naar het dichtstbijzijnde recyclagecentrum. Voor meer informatie wendt u zich tot de lokale overheden of uw verdeler (richtlijn met betrekking tot Afval afkomstig van elektrische en elektronische apparaten).

NEW ONE S.A.S
10, Rue de la Mission, 25480 Ecole Valentin, France

CE

MT-201BTR/IB/V3