TECHNI VORM

MOCCAMASTER

HANDMADE

FOR THE
REAL TASTE
OF COFFEE

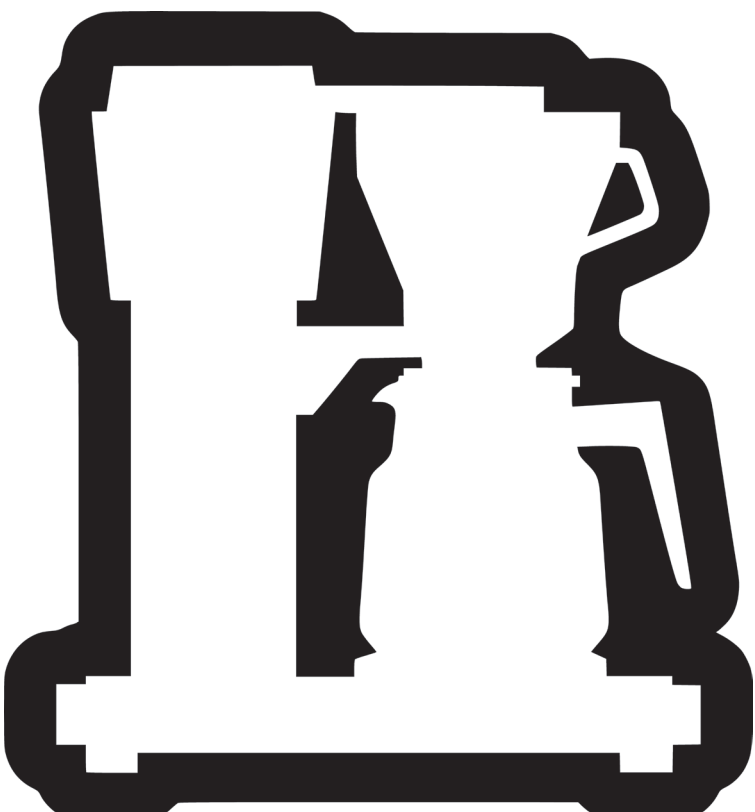

ENGLISH | NEDERLANDS | DEUTSCH
FRANÇAIS | ESPAÑOL | ITALIANO

USER MANUAL | GEBRUIKSAANWIJZING | GEBRAUCHSANWEISUNG
MANUEL D'UTILISATION | MANUAL DE INSTRUCCIONES | MANUALE DI ISTRUZIONI

APPROVED
European Coffee Brewing Centre

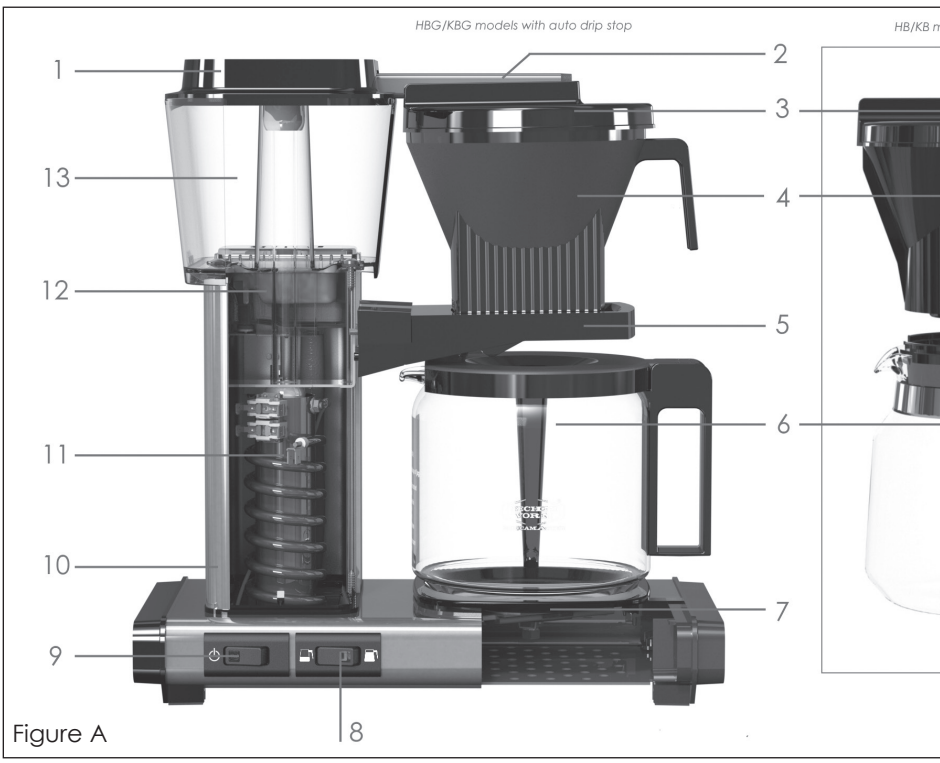

Figure A

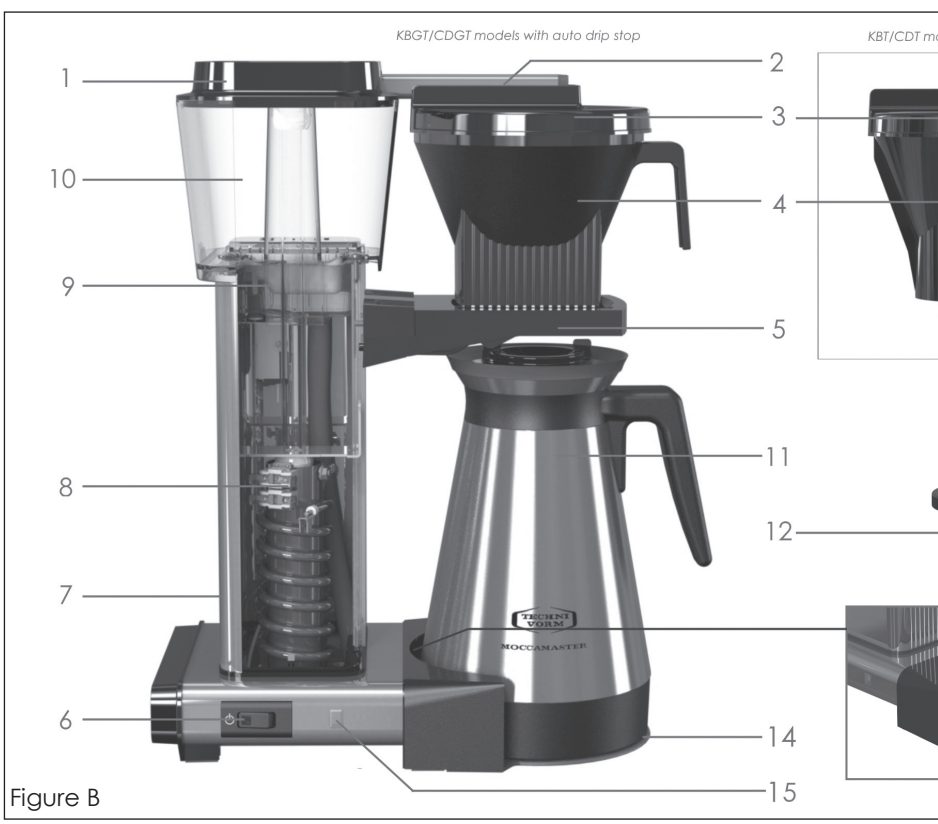

Figure B

HB/KB models with manual drip stop

KBT/CDT models with manual drip stop

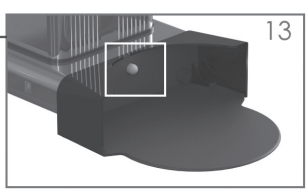

No. 8 - KBG SELECT model

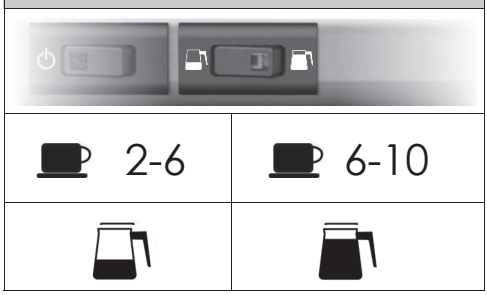

No. 8 - KB/KBG models *(not SELECT)*

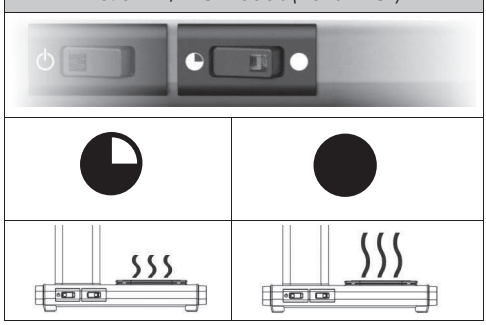

HBG/KBG/KBGT/CDGT/CD models

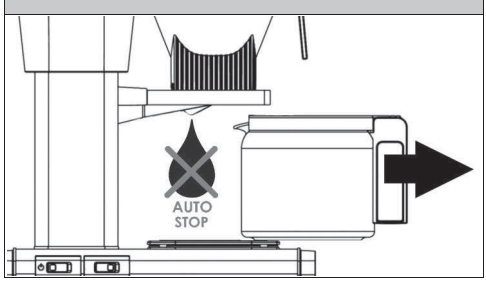

HB/KB/KBT/CDT models

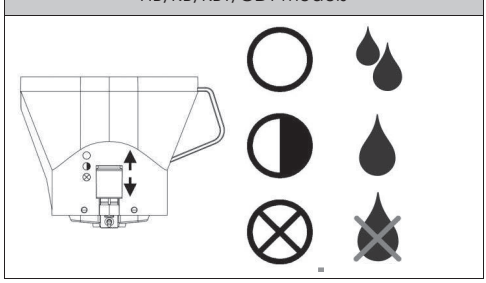

KBT/KBGT/CDT/CDGT models

HANDMADE IN THE NETHERLANDS

ENGLISH

NEDERLANDS

DEUTSCH

FRANÇAIS

ESPAÑOL

ITALIANO

CONGRATULATIONS ON YOUR PURCHASE OF THE WORLD'S FINEST FILTER COFFEE BREWER!

Gerard-Clement Smit
Founder of the company and designer of the products.

Handmade in the Netherlands

Moccamaster's advanced coffee-making technology is certified by the ECBC (European Coffee Brewing Center) and SCA (Specialty Coffee Association). The ECBC quality mark is only awarded to products which have made it through the extensive quality controls and laboratory tests of the Norwegian Coffee Association. Technivorm Moccamaster is the only manufacturer in the world with ECBC approval for all its machines.

Technivorm's factory is located in the Netherlands and serves customers all over the world. The philosophy of our founder, Gerard Clement Smit, to manufacture high-quality, long-lasting and reliable products, has guided the production of all our appliances since 1964. Each coffee machine is handmade and individually tested, which means we stand firmly behind the quality of our products. High-quality materials, energy efficiency and opportunities for recycling play an important role in the design of every Moccamaster.

Moccamaster® is a registered trademark of Technivorm B.V., the Netherlands

© Copyright: *All rights reserved. This information may not be reproduced and/or published in any way or by any means (electronic or mechanical) without prior, express written permission from Technivorm B.V.*

Technivorm B.V. cannot be held responsible for damage or injury as a result of the failure to follow these instructions for use carefully or the failure to observe reasonable care in transportation, use and maintenance of the coffee machine. As a result of our constant efforts to improve, it is possible that details of the product may differ from what is described in this manual. For this reason, the instructions given should only be taken as a guideline for the use and maintenance of the product referred to in this manual. This manual has been compiled with all possible care, but Technivorm B.V. and Moccamaster Sales B.V. cannot be held liable for any errors in the manual or the consequences thereof.

IMPORTANT SAFETY MEASURES

WHEN USING ELECTRICAL APPLIANCES, THE SAFETY INSTRUCTIONS SHOULD BE FOLLOWED AT ALL TIMES.

READ ALL THE INSTRUCTIONS BEFORE USE!

- The appliance is intended for use in households and similar applications such as:
  - staff kitchen areas in shops, offices and other working environments.
  - farmhouses.
  - by clients in hotels, motels and other residential-type environments.
  - bed & breakfast-type environments.
- The appliance should be used indoors only and exclusively for preparing coffee or tea.
- This appliance is suitable for use by persons (including children) with physical, mental or sensory impairments, provided those persons are supervised or instructed in the safe use of the appliance and the possible risks.
- Keep the packaging (plastic bags and cardboard) out of the reach of children.
- The appliance can be used by children aged 8 and older who are supervised or have been instructed in the safe use of the appliance and the possible risks. Make sure children do not play with the appliance. Keep the appliance and the power cord out of the reach of children younger than 8 years.
- Cleaning and user maintenance should not be carried out by children, unless they are over 8 years old and are supervised.
- Check that the voltage of the appliance corresponds with the mains voltage. The appliance should be plugged into a socket with safety ground.
- In case of problems during use and before cleaning, remove the power plug from the socket. Always unplug the power cord by pulling the plug from the socket; do not pull the cord itself.
- Never submerge the appliance, the power cord or the plug in water or other liquids, either completely or partially. Do not kink or crush the power cord. Never touch the power cord or plug with wet hands. Do not place the power cord on hot surfaces and do not let it hang over the edge of a table or bar where the cord could be pulled by a child.
- Do not use the appliance if the cord or plug are damaged or the appliance is not working correctly.
- **Important:** If the power cord is damaged, it must be replaced with a special power cord. Repairs must be carried out by skilled service technicians. Please contact info@moccamaster.eu or your supplier.

IMPORTANT SAFETY MEASURES

ENGLISH

NEDERLANDS

DEUTSCH

FRANÇAIS

ESPAÑOL

ITALIANO

- The appliance is fitted with a short power cord because a long cord would involve a risk that a person might get caught up in it or trip over it.
- If an extension cord is used, marked technical rating must at least be suitable for the nominal current and voltage values of the coffee machine. The extension cord must be a 3-wire cable with a ground wire. The extension cord should be positioned in such a way that it does not hang over a table edge or worktop, so that a child cannot pull the cord and there is no risk of tripping over it.
- Place the appliance on a flat, horizontal surface in a frost-proof room, not on a hot surface or near gas or electric cookers or in an oven.
- Do not touch the hot components, such as the outlet pipe, filter holder or hot plate, during or shortly after use.
- Do not pour liquids other than water, a recommended descaling agent or cleaning product into the water reservoir.
- Never use the machine without the outlet pipe. Do not remove the filter holder or jug during the brewing process. If parts are removed during the brewing process, there is a risk of burns.
- Misuse of this appliance could cause personal injuries.
- The heating element surface is subject to residual heat after use.
- Do not place the appliance in a cabinet when in use.

Coffee makers with a glass jug:

- Do not place a hot jug on a cold surface. Never place the glass jug above an open flame, on a hot stove or another heat source.
- Do not use the jug if it is cracked or if the handle is loose.
- Do not clean the jug using abrasive cleaners, steel wool or similar materials.

Coffee makers with a thermos jug:

- Never place the thermos jug on a hot stove, a gas burner or another heat source or in an oven/microwave.
- Do not use the thermos jug to store dairy products or baby formula because they can curdle if they are kept too long.
- Do not use the thermos jug for carbonated beverages.
- Do not move a filled thermos jug while in a horizontal position or upside down. You can use the mixing lid to make and pour coffee without unscrewing the lid. To ensure a complete seal, you can use the transport lid.
- Do not drink straight from the thermos jug. Liquids from the thermos jug can be very hot.
- Do not clean the thermos jug using abrasive cleaning products, steel wool or similar materials. You can easily clean the thermos jug using dishwasher detergent: place a tablet or powder in the jug and fill the jug to the top with hot water. After an hour, pour away the water, use the brush to clean the jug and rinse with clean water.

Environmental advice

- Paper filter bags and coffee grounds are organic waste and therefore suitable for the organic waste container or compost heap.
- When disposing of an old appliance, do not place it with the normal household waste but dispose of it in accordance with local legislation and regulations, using an approved waste disposal company or through your municipal collection service. Observe the applicable rules. Dispose of all packaging materials in an environmentally-friendly manner.

KEEP THESE INSTRUCTIONS!

Dit apparaat voldoet aan de volgende EEG richtlijnen:
This appliance is in accordance with the following Directives:
Dieses Gerät wurde in Übereinstimmung gemaß folgende Richtlinien gebaut:
Cet appareil est conforme aux directives:

LVD 2014/35/EU	WEEE 2012/19/EU
EMC 2014/30/EU	RoHS 2011/65/EU

INSTRUCTIONS FOR USE

ENGLISH NEDERLANDS DEUTSCH FRANÇAIS ESPAÑOL ITALIANO

Coffee makers with a glass jug (see page 2)

1) Water reservoir lid
2) 9-hole stainless steel outlet arm
3) Filter holder lid
4) Filter holder
5) Filter bracket
6) Glass coffee jug and mixing lid
7) Enamel hot plate with PTC heating element (coffee temperature 80°-85°C)
8) Selector switch (optional)
9) On/off switch
10) Aluminium housing
11) Copper heating element (water temperature 92°-96°C)
12) Float switch
13) Water reservoir

Coffee makers with a thermos jug (see page 2)

1) Water reservoir lid
2) 9-hole stainless steel outlet arm
3) Filter holder lid
4) Filter holder
5) Filter bracket
6) On/off switch
7) Aluminium housing
8) Copper heating element (water temperature 92°-96°C)
9) Float switch
10) Water reservoir
11) Thermos jug with mixing lid
12) Transport lid for complete seal
13) Control button for correct placement of the thermos jug
14) Footplate (see page 3 for correct placement)
15) Orange indicator light thermal jug in position

Instructions for use

a. Before first use: place all the components in the correct positions as shown in the figure on page 2. Push the outlet arm firmly into the adapter. Run the machine for 1-2 cycles using clean water.

b. If the appliance has not been used for some time, we recommend running 1-2 cycles with clean water.

c. Fill the water reservoir with the required quantity of fresh cold water and replace the lid of the water reservoir. We recommend using a different jug for filling the water reservoir and not the coffee jug, because over time this will cause a build-up of grime in the machine.

d. Place a filter bag of the correct size in the filter holder and put the required amount of ground coffee in it. The ECBC standard for the perfect cup of coffee is 60 g/l or 75 g for a full 1.25 l jug. A level Moccamaster measuring spoon contains enough coffee for 2 cups. Coffee is a matter of taste: test for yourself which coffee in which dosage you find the most delicious!

e. Place the filter holder on the bracket and position the outlet arm above the centre of the filter holder.

Now follow the user instructions for coffee makers with a glass jug or a thermos jug

Coffee makers with a glass jug:

f. Place the glass jug, including the lid, on the hot plate. The glass jug will be quickly preheated by the hot plate.

g. Select: This machine has two settings so you can choose a half jug or a full jug. On the half-jug setting, the water is pumped through more slowly for a longer coffee extraction time and a more intense flavour.

   NB: Of course, you can also use this setting for a whole jug.

   We also recommend the 'half-jug' setting when using decaffeinated coffee or softened water, in order to prevent the filter holder from overflowing.

h. Set the on/off switch to the 'on' setting and the brewing process will quickly begin.

i. Brewing and hotplate are separate systems. If the water reservoir is empty, the brewing process automatically stops. The hot plate stays at the correct temperature for 40 minutes after the start of the brewing process. After 40 minutes, the machine automatically shuts off. If the coffee jug is empty before then, switch off the machine yourself.

Coffee makers with a thermos jug:

f. Before making coffee, we recommend that you first rinse the thermos jug with hot water to minimise heat loss.

g. Use the mixing lid when making coffee. Place the thermos jug on the footplate so that the jug presses in the white button on the inside of the base fully. The orange light comes on when the thermos jug is correctly placed against the white button.

h. Set the on/off switch to the 'on' setting and the brewing process will quickly begin. If the water reservoir is empty, the brewing process automatically stops. You can turn off the machine yourself. As the light uses very little electricity, it is not a problem if you forget to do so.

Coffee tastes best immediately after it is brewed!

MAINTENANCE & CLEANING

ENGLISH

NEDERLANDS

DEUTSCH

FRANÇAIS

ESPAÑOL

ITALIANO

Descaling

Your coffee machine needs to be descaled regularly in order to continue to ensure optimum performance. If minerals are deposited on the heating element of your Moccamaster, this can inhibit the water flow and negatively impact on the brewing temperature and the taste of the coffee. Without regular descaling with the right agent, it is possible that at some point the appliance will no longer function. Using a good descaler (with additives that make sure the agent does not damage the components of the appliance) will extend the lifespan of your Moccamaster.

1) It is recommended that you descale the appliance once every 100 cycles (guideline: after every box of 100 filter bags) or at least once every 3 months.

2) Preferably use the recommended special descaling products. Ask your supplier for the correct descaling product.

3) Follow the instructions for use of the descaling product

4) Switch the appliance on and wait until the liquid has flowed into the jug.

5) Repeat the process two or three times with clean water in order to rinse the appliance.

Cleaning

Outside:

Remove the power plug from the socket and allow the appliance to cool before cleaning. Regularly clean the outside of the appliance with a damp cloth and dry it afterwards.
Regularly clean the jug, filter holder and lids to maintain a good coffee flavour.

Thermos jug: dissolve dishwasher detergent in hot water, brush after an hour and rinse thoroughly with clean water.

Inside:

The inside of the coffee machine should also be cleaned regularly to maintain a good coffee flavour: 4-6 times a year depending on use. Ask your supplier which product is safe and reliable.

TROUBLESHOOTING

The table below provides solutions to problems you may encounter with the appliance. If you cannot find a solution to your specific problem or the recommendations do not help, please contact your supplier or info@moccamaster.eu.

PROBLEM	POSSIBLE CAUSE	SOLUTION
The appliance is not working, the lights are not coming on.	Power supply	Check that the plug is securely inserted in the socket.
Water flow to the filter holder is slow, the brew cycle takes longer than 6 minutes and produces a lot of steam.	Limescale in the appliance.	Descale (possibly several times).
The glass tube in the water reservoir is cloudy.	Limescale in the appliance.	Descale.
Green deposit in the water reservoir and/or by the float.	Algae formation due to the action of sunlight.	Clean: leave the solution to soak for one hour and empty into the sink. Brush and run the brew cycle 2x with clean water.
The power light is on but the brewing process does not start.	There may be various causes.	Please contact your supplier.
Filter holder overflowing.	The drip-stop of the filter holder is clogged.	Clean filter holder.
	Coffee too finely ground.	Espresso coffee is too fine and lets the water through less quickly. Use filter grind.
	When using decaffeinated coffee, the holes of the filter bag can get clogged up.	Make a smaller quantity of coffee. Select: set the selector switch to a half-full jug, so that the water is fed to the filter more slowly
	Salt-based water softener in your tap water. This water has a higher surface tension, which means the water penetrates the coffee powder less quickly	Make a smaller quantity of coffee or use non-softened water Select: set the selector switch to a half-full jug, so that the water is fed to the filter more slowly
Coffee tastes weak or bitter.	Incorrect dosage.	Adjust dosage (increase for stronger coffee, reduce for less bitter coffee)

SERVICE & WARRANTY

ENGLISH

NEDERLANDS

DEUTSCH

FRANÇAIS

ESPAÑOL

ITALIANO

Parts

To order parts, contact your supplier or order from www.moccamaster.eu

Service and repairs

Contact your local dealer or info@moccamaster.eu for service and repairs.

Warranty

The warranty is valid for five (5) years from the date of purchase. Keep the original sales receipt. Repairs during these 5 years do not extend the warranty period, which remains valid from the date of original purchase. The warranty covers defects and faulty components which are related to material and production faults

The following are not covered by the warranty

1) Normal wear and tear and damage through use; scratches, dents and damage caused by falls, collisions, etc.
2) The use of the product for purposes other than brewing coffee.
3) Loose parts such as covers, jug, outlet pipe, filter holder, etc.
4) Damage caused by not using suitable cleaning and/or descaling agents.
5) Modifications carried out by or on behalf of the customer.
6) Blockages caused by e.g. coffee beans or limescale.
7) Damage caused by incorrect positioning, use other than for brewing coffee, connecting the appliance to the wrong mains voltage, damage caused by chemical agents, corrosion, damage caused by frost or abnormal environmental influences.
8) If an official service technician is not able to identify faults in the product, the cost of repair will not be reimbursed. If repairs or modifications are carried out by a non-official service workshop or if non-original parts are used, the warranty is automatically void.

HANDGEMAAKT IN NEDERLAND

Gefeliciteerd met uw aankoop van deze nieuwe Moccamaster!

Gerard-Clement Smit
Oprichter van het bedrijf en designer van de producten.

De geavanceerde zettechniek van Moccamaster is gecertificeerd door de ECBC (European Coffee Brewing Center) en SCA (Specialty Coffee Association). Het ECBC-keurmerk wordt alleen toegekend aan producten die door de uitgebreide kwaliteitscontroles en laboratoriumtesten van de Norwegian Coffee Association zijn gekomen. Technivorm Moccamaster is de enige fabrikant ter wereld van wie álle machines het ECBC-keurmerk hebben gekregen.

De fabriek van Technivorm is centraal gelegen in Nederland en bedient klanten over de hele wereld. De filosofie van de oprichter, Gerard Clement Smit, om hoogwaardige, betrouwbare producten met een lange levensduur te produceren, is de rode draad in de productie van al onze apparaten sinds 1964. Elk koffiezetapparaat wordt met de hand gemaakt en individueel getest, waardoor wij volledig achter de kwaliteit van ons product staan. Hoogwaardige materialen, energie-efficiëntie en recyclingmogelijkheden spelen een belangrijke rol in het ontwerp van elke Moccamaster.

Moccamaster® is een geregistreerd handelsmerk van Technivorm B.V., Nederland

© Copyright: *Alle rechten voorbehouden. De verstrekte informatie mag geenszins worden verveelvoudigd en/of openbaar gemaakt op welke wijze en met welke middelen dan ook (elektronisch of mechanisch), zonder voorafgaande, uitdrukkelijke en schriftelijke toestemming van Technivorm B.V.*

Technivorm B.V. wijst alle verantwoordelijkheid af voor schade of letsel als gevolg van het niet nauwgezet volgen van deze gebruiksaanwijzing en het niet in acht nemen van gebruikelijke voorzichtigheid bij transport, gebruik en onderhoud van het koffiezetapparaat. Als gevolg van voortdurend streven naar verbetering, kan het voorkomen dat het product in detail afwijkt van hetgeen in deze handleiding is beschreven. Om deze reden dienen de gegeven instructies slechts als richtlijn voor het gebruik en onderhoud van het in deze handleiding vermelde product. Deze handleiding is met alle mogelijke zorg samengesteld, maar Technivorm B.V. of Moccamaster Sales B.V. kan niet aansprakelijk worden gesteld voor eventuele fouten in de handleiding of voor de gevolgen daarvan.

BELANGRIJKE VEILIGHEIDSMAATREGELEN

BIJ GEBRUIK VAN ELEKTRISCHE APPARATEN DIENEN DE VEILIGHEIDSINSTRUCTIES TE WORDEN OPGEVOLGD.

ENGLISH

NEDERLANDS

DEUTSCH

FRANÇAIS

ESPAÑOL

ITALIANO

LEES ALLE INSTRUCTIES VOOR GEBRUIK !

- Het apparaat is bestemd voor gebruik in huishoudens en vergelijkbare toepassingen zoals:
  - Personeelskeukentjes in winkels, kantoren en dergelijke omgevingen
  - agrarische bedrijven
  - door cliënten in hotels, motels en dergelijke omgevingen
  - bed & breakfast locaties
- Gebruik het apparaat alleen binnenshuis en uitsluitend voor het bereiden van koffie of thee.
- Dit apparaat is geschikt voor gebruik door personen (inclusief kinderen) met lichamelijke, geestelijke of zintuiglijke beperkingen, mits deze personen onder toezicht staan of zijn geïnstrueerd in het veilig gebruik van het apparaat en de mogelijke risico's.
- Houd de verpakking (plastic zakken en karton) buiten bereik van kinderen.
- Het apparaat kan worden gebruikt door kinderen van 8 jaar en ouder die onder toezicht staan of geïnstrueerd zijn in het veilige gebruik van het apparaat en de mogelijke risico's. Zorg ervoor dat kinderen niet spelen met het apparaat. Houd het apparaat en het netsnoer buiten bereik van kinderen jonger dan 8 jaar.
- De reiniging en het door de gebruiker te verrichten onderhoud mag niet door kinderen worden uitgevoerd, tenzij deze ouder dan 8 jaar zijn en onder toezicht staan.
- Controleer of het voltage van het toestel overeenkomt met de aanwezige netspanning. Het toestel dient te worden aangesloten op een stopcontact voorzien van randaarde.
- Trek bij problemen tijdens het gebruik en voor het schoonmaken de stekker uit het stopcontact. Haal het netsnoer altijd bij de stekker uit het stopcontact, trek niet aan het snoer zelf.
- Het apparaat, het netsnoer en de stekker nooit geheel of gedeeltelijk onderdompelen in water of andere vloeistoffen. Knik of plet het netsnoer niet. Raak het netsnoer en de stekker nooit aan met natte handen. Leg het netsnoer niet over hete oppervlakken en laat het niet over de rand van een tafel of bar hangen waar kinderen aan het snoer kunnen trekken.
- Gebruik het apparaat niet wanneer het snoer of de stekker beschadigd is of het apparaat niet correct werkt.
- **Belangrijk:** Wanneer het netsnoer beschadigd is, moet het vervangen worden door een speciaal netsnoer. Reparaties moeten worden verricht door vakbekwame servicemonteurs. Neem hiervoor contact op met info@moccamaster.nl of uw leverancier.

BELANGRIJKE VEILIGHEIDSMAATREGELEN

- Het apparaat is voorzien van een kort netsnoer, omdat bij een lang snoer het risico bestaat dat men erin verstrikt raakt of erover struikelt.
- Wanneer een verlengsnoer wordt gebruikt, moeten de aangegeven technische specificaties daarvan minimaal geschikt zijn voor de nominale stroom-en spanningswaarden van het koffiezetapparaat. Het verlengsnoer moet een 3-aderige kabel met aarddraad zijn. Het verlengsnoer moet zodanig gepositioneerd zijn dat het niet over een tafelrand of werkblad hangt, waar kinderen aan het snoer kunnen trekken of om struikelgevaar te vermijden
- Plaats het apparaat op een vlak, horizontaal oppervlak in een vorstvrije ruimte, niet op een heet oppervlak of in de buurt van gas of elektrische kooktoestellen of in een oven.
- Tijdens of kort na het gebruik de hete delen, zoals doorlooppijp, filterhouder of warmhoudplaat, niet aanraken.
- Giet geen andere vloeistoffen dan water, een aanbevolen ontkalkingsmiddel of reinigingsproduct in het waterreservoir.
- Gebruik het apparaat nooit zonder doorlooppijp. Verwijder de filterhouder of de kan niet tijdens het zetproces. Wanneer delen tijdens het koffiezetten worden verwijderd, bestaat er een risico op verbrandingen.

Apparaten met glaskan:

- Zet een hete kan niet op een koud oppervlak. Zet de glazen kan nooit boven een open vlam, op een hete kookplaat of een andere hittebron.
- Gebruik de kan niet wanneer er barsten inzitten of de handgreep loszit.
- Reinig de kan niet met schurende reinigingsmiddelen, staalwol of vergelijkbare materialen.

Apparaten met thermoskan:

- Zet de thermoskan nooit op een hete kookplaat, gaspit of een andere hittebron of in een oven/magnetron.
- Gebruik de thermoskan niet om zuivelproducten of flessenvoeding voor baby's op te slaan, omdat deze kunnen gaan schiften, als zij te lang bewaard worden.
- Thermoskan niet gebruiken voor koolzuurhoudende dranken.
- Verplaats de thermoskan niet in horizontale stand of ondersteboven. Met het mengdeksel kunt u koffie zetten en inschenken, zonder de dop los te draaien. Voor een volledige afsluiting kunt u de transportdop gebruiken.
- Drink niet rechtstreeks uit de thermoskan. Vloeistoffen uit de thermoskan kunnen zeer heet zijn. Reinig de thermoskan niet met schurende reinigingsmiddelen, staalwol of vergelijkbare materialen. U kunt de thermoskan gemakkelijk reinigen met vaatwasmiddel: doe een tablet of poeder in de kan en vul de kan tot bovenaan met heet water. Na een uur leeg gieten, met de borstel reinigen en naspoelen met schoon water.

Milieu-advies

- Papieren filterzakjes en koffiedik zijn organisch afval en daarmee geschikt voor de GFT container of composthoop.
- Geef een oud apparaat t.z.t. niet mee met het gewone huishoudelijke afval, maar voer het af volgens de lokale wet- en regelgeving via een erkend afvalverwerkingsbedrijf of via uw gemeentereiniging. Neem de bestaande voorschriften in acht. Voer alle verpakkingsmaterialen op een milieuvriendelijke manier af.

BEWAAR DEZE INSTRUCTIES

Dit apparaat voldoet aan de volgende EEG richtlijnen:
This appliance is in accordance with the following Directives:
Dieses Gerät wurde in Übereinstimmung gemaß folgende Richtlinien gebaut:
Cet appareil est conforme aux directives:

LVD 2014/35/EU	WEEE 2012/19/EU
EMC 2014/30/EU	RoHS 2011/65/EU

GEBRUIKSAANWIJZING

Apparaten met glaskan (zie pagina 2)

1) Deksel waterreservoir
2) 9-gats RVS overlooppijp
3) Deksel filterhouder
4) Filterhouder
5) Filterbeugel
6) Glazen koffiekan en deksel met mengpijp
7) Emaille warmhoudplaat met PTC verwarmingselement (koffie-temperatuur 80° -85°C)
8) Keuzeschakelaar (optioneel)
9) Aan/uit schakelaar
10) Aluminium behuizing
11) Koperen verwarmingselement (watertemperatuur 92°-96°C)
12) Vlotterschakelaar
13) Waterreservoir

Apparaten met thermoskan (zie pagina 2)

1) Deksel waterreservoir
2) 9-gats RVS overlooppijp
3) Deksel filterhouder
4) Filterhouder
5) Filterbeugel
6) Aan/uit schakelaar
7) Aluminium behuizing
8) Koperen verwarmingselement (watertemperatuur 92°-96°C)
9) Vlotterschakelaar
10) Waterreservoir
11) Thermoskan met mengdeksel
12) Transportdop voor volledige afsluiting
13) Onderzetplaat (zie pagina 3 voor correcte plaatsing)
14) Controle knop voor correcte plaatsing van de thermoskan
15) Oranje signaallampje juiste plaatsing thermoskan

Gebruiksaanwijzing:

a. Voor het eerste gebruik: plaats alle onderdelen in de correcte positie zoals afgebeeld in het overzicht op pagina 2. Duw de doorlooppijp goed op de adapter. Laat de machine 1-2 keer met schoon water doorlopen.

b. Als het toestel enige tijd niet is gebruikt adviseren wij het apparaat 1-2 keer met schoon water door te laten lopen.

c. Vul het waterreservoir met de gewenste hoeveelheid vers koud water en plaats het deksel van het waterreservoir terug op zijn plek. Wij adviseren om voor het vullen van het waterreservoir een aparte kan te gebruiken en niet de koffiekan omdat daarmee de machine op den duur wordt vervuild.

d. Plaats een filterzakje van het juiste formaat in de filterhouder en doseer de gewenste hoeveelheid gemalen koffie. De ECBC norm voor het perfecte kopje koffie is 60 g/l of te wel 75 g voor een volle pot van 1.25 l. Een afgestreken Moccamaster maatschepje bevat koffie voor 2 koppen. Koffie is een kwestie van smaak: test u zelf welke koffie in welke dosering u het lekkerste vindt!

e. Plaats de filterhouder op de beugel en positioneer de doorloop-pijp boven het midden van de filterhouder.

Apparaten met glaskan:

f. Plaats de glazen kan met deksel op het warmhoudplaatje. De glazen kan wordt door het warmhoudplaatje snel voorverwarmd.

g. Select: Deze machine heeft twee standen zodat u kunt kiezen voor een halve pot of een hele pot. Met de stand halve pot wordt het water minder snel doorgepompt voor een langere koffie-extractie en een intensere smaak.

   NB: Deze stand kunt u uiteraard ook gebruiken voor een hele pot.

   De stand 'halve pot' adviseren wij ook bij gebruik van cafeïne vrije koffie en/of onthard water, om overstromen van de filterhouder te voorkomen.

h. Zet de aan/uit-schakelaar in de stand "aan" en het zetproces komt snel op gang.

i. Het koffiezetten en warmhouden zijn gescheiden systemen. Als het waterreservoir leeg is, schakelt het zetproces automatisch uit. De warmhoudplaat blijft op de juiste temperatuur gedurende 40 min. na start van het zetproces. Na 40 min. gaat de aan/uitschakelaar automatisch op uit. Is de koffiekan eerder leeg, schakel dan de machine zelf meteen uit.

Apparaten met thermoskan:

f. Voordat u koffie zet, raden wij u aan de thermoskan eerst met heet water voor te warmen om veel warmteverlies te voorkomen.

g. Gebruik tijdens het koffiezetten de mengdeksel. Zet de thermoskan op het onderzetplaatje, zodat de kan goed de witte knop aan de binnenzijde van het voetgedeelte indrukt. Het oranje lampje brandt, als de thermoskan correct tegen de witte knop is geplaatst.

h. Zet de aan/uit-schakelaar in de stand "aan" en het zetproces komt snel op gang. Als het waterreservoir leeg is, schakelt het zetproces automatisch uit. U kunt zelf de machine uitschakelen. Aangezien het lampje heel weinig stroom vraagt, is het geen probleem als u dit vergeet.

Koffie smaakt meteen na het zetten op zijn best!

ONDERHOUD & REINIGING

Ontkalken

Uw koffiezetapparaat moet regelmatig ontkalkt worden om blijvend optimale prestaties te garanderen. Wanneer zich mineralen afzetten op het verwarmingselement van uw Moccamaster, kan dit de waterstroming belemmeren en een negatieve invloed hebben op zettemperatuur en koffiesmaak. Zonder regelmatige ontkalking met het juiste middel, bestaat de kans dat het apparaat op een gegeven moment niet meer functioneert. Het gebruik van een goede ontkalker (met additieven die ervoor zorgen dat het middel de onderdelen van het apparaat niet aantast), verlengt de levensduur van uw Moccamaster.

1) Het advies is om het apparaat eens per 100 cycli te ontkalken (richtlijn: na elk doosje van 100 filterzakjes) of minimaal eens per 3 maanden.

2) Gebruik bij voorkeur de geadviseerde speciale ontkalkingsproducten. Vraag uw leverancier naar het juiste ontkalkingsproduct.

3) Volg de gebruiksaanwijzing van het ontkalkingsproduct

4) Schakel het apparaat in en wacht tot de vloeistof in de kan is gestroomd.

5) Herhaal het proces twee tot drie keer met schoon water om het apparaat door te spoelen.

Reiniging

Buitenkant:

Trek de stekker uit het stopcontact en laat het apparaat afkoelen voordat u het gaat reinigen. Maak de buitenkant van het apparaat regelmatig schoon met een vochtige doek en droog het na.

Reinig de kan, filterhouder en deksels regelmatig voor het behoud van een goede koffiesmaak.

Thermoskan: vaatwasmiddel oplossen in heet water, na een uur borstelen en naspoelen met schoon water.

Binnenwerk:

Ook het binnenwerk van het koffiezetapparaat moet regelmatig gereinigd worden voor het behoud van een goede koffiesmaak. Al naar gelang gebruik 4-6 keer per jaar. Vraag uw leverancier welk middel veilig en betrouwbaar is.

OPLOSSEN VAN PROBLEMEN

Onderstaande tabel biedt oplossingen voor eventuele problemen met het apparaat. Wanneer u geen oplossing voor uw specifieke probleem vindt of de aanbevelingen niet helpen, kunt u contact opnemen met uw leverancier of info@moccamaster.nl.

PROBLEEM	MOGELIJKE OORZAAK	OPLOSSING
Apparaat werkt niet; lampjes branden niet.	Netvoeding.	Controleer of de stekker van het apparaat goed in het stopcontact zit.
Water gaat langzaam naar het filterhouder, het zetproces duurt langer dan 6 minuten en geeft veel stoom.	Kalkafzetting in het apparaat.	Ontkalken (eventueel meerdere keren).
Glasbuis in het waterreservoir is troebel.	Kalkafzetting in het apparaat.	Ontkalken.
Groene afzetting in het waterreservoir en/ of bij de vlotter.	Algenvorming onder invloed van zonlicht.	Reinigen: oplossing een uur laten weken en leeggieten boven de gootsteen. Naborstelen en 2x zetproces met schoon water uitvoeren.
Spannings-lampje brandt maar het zetproces start niet.	Kan diverse oorzaken hebben.	Neem contact op met uw leverancier.
Filterhouder loopt over.	De druppelstop van het filterhouder is verstopt.	Filterhouder reinigen.
	Te fijne koffiemaling.	Espressokoffie is te fijn en laat het water minder snel door. Gebruik snelfiltermaling.
	Bij gebruik van cafeïne vrije koffie kunnen de gaatjes van het filterzakje dichtslippen.	Minder koffie zetten Select: zet de keuzeschakelaar op halfvolle pot, zodat het water langzamer naar het filter wordt gevoerd.
	Waterontharder op zoutbasis op uw waterleiding Dit water heeft een hogere oppervlaktespanning waardoor het water minder snel in het koffiepoeder dringt	Minder koffie zetten of niet-onthard water gebruiken Select: zet de keuzeschakelaar op halfvolle pot, zodat het water langzamer naar het filter wordt gevoerd.
Koffie smaakt slap of bitter.	Onjuiste dosering.	Dosering aanpassen (verhogen voor sterkere koffie, verlagen voor minder bittere koffie).

SERVICE & GARANTIE

Onderdelen

Neem voor het bestellen van onderdelen contact op met uw leverancier of bestel via www.moccamaster.nl

Service en reparaties

Neem contact op met uw lokale leverancier of info@moccamaster.nl voor service en reparaties.

Garantie

De garantie geldt gedurende vijf (5) jaar vanaf de datum van aankoop. Bewaar het originele aankoopbewijs. Reparaties tijdens deze 5 jaar verlengen de garantieperiode niet, deze blijft geldig vanaf de oorspronkelijke aankoopdatum. De garantie dekt gebreken en defecte componenten die gerelateerd zijn aan materiaal- en productiefouten.

Wat de garantie niet dekt

- Normale slijtage en gebruiksschade; krassen, deuken en schades die worden veroorzaakt door een val, botsingen o.i.d.
- Het gebruik van het product voor andere doeleinden dan het zetten van koffie.
- Losse onderdelen zoals deksels, kan, overlooppijpje, filterhouder, etc.
- Schade door gebruik van niet geschikte reinigings- en/of ontkalkingsmiddelen.
- Verzendingen die door de klant uitgevoerd of in opdracht gegeven zijn.
- Verstoppingen veroorzaakt door b.v. koffiebonen of kalkafzetting.
- Schade, die wordt veroorzaakt door onjuiste plaatsing, ander gebruik dan koffiezetten, het aansluiten van het apparaat op een onjuiste netspanning, schade veroorzaakt door chemische stoffen, corrosie, schade veroorzaakt vorst of abnormale omgevingsinvloeden.
- Wanneer een officiële servicemonteur niet in staat is om defecten vast te stellen bij het product, vindt er geen schadevergoeding plaats. Als er reparaties en/of aanpassingen worden uitgevoerd door een niet officiële service werkplaats of wanneer er niet-originele onderdelen zijn gebruikt, vervalt automatisch de garantie.

HANDGEFERTIGT IN DEN NIEDERLANDEN

ENGLISH

NEDERLANDS

DEUTSCH

FRANÇAIS

ESPAÑOL

ITALIANO

WIR GRATULIEREN IHNEN ZUM KAUF DER MOCCAMASTER FILTERKAFFEEMASCHINE, DIE MEHRFACH ALS BESTE FILTERKAFFEEMASCHINE DER WELT AUSGEZEICHNET WURDE!

Gerard-Clement Smit
Gründer des Unternehmens
und Designer der Produkte.

Die fortschrittliche Kaffeebrühtechnologie von Moccamaster ist durch ECBC (European Coffee Brewing Center) und SCA (Specialty Coffee Association) zertifiziert. Das ECBC-Qualitätssiegel wird nur Produkten verliehen, die die umfassenden Qualitätskontrollen und Labortests der Norwegian Coffee Association (NCA) bestehen. Technivorm Moccamaster ist der weltweit einzige Hersteller, dessen Maschinen allesamt das ECBC-Zertifikat führen dürfen.

Das Werk von Technivorm befindet sich in den Niederlanden. Von hier aus werden Kunden in aller Welt beliefert. Die Philosophie unseres Gründers, Gerard Clement Smit – die Herstellung qualitativ hochwertiger, langlebiger und zuverlässiger Produkte - , bestimmt die Herstellung all unserer Geräte schon seit dem Jahr 1964. Jede Kaffeemaschine wird handgefertigt und individuell getestet. Wir stehen voll und ganz hinter der Qualität unserer Produkte. Qualitativ hochwertige Materialien, Energieeffizienz und Recyclingmöglichkeiten spielen beim Entwurf jeder Moccamaster-Maschine eine wichtige Rolle.

5 GARANTI • TAKUU • GARANTIE • WARRANTY

APPROVED European Coffee Brewing Centre OSLO

AUTO

BPA FREE

6 MIN X 10

100% RECYCLABLE

Moccamaster® ist eine eingetragene Handelsmarke von Technivorm B.V., Niederlande

© Copyright: *Alle Rechte vorbehalten. Die vorliegenden Informationen dürfen ohne vorherige ausdrückliche und schriftliche Genehmigung von Technivorm B.V. auf keinerlei Art und durch kein Mittel (elektronisch oder mechanisch) reproduziert und/oder veröffentlicht werden.*

Technivorm B.V. haftet nicht für Schäden oder Verletzungen, die sich aus Nichtbefolgung der vorliegenden Gebrauchsanweisung oder unzureichender Sorgfalt bei Transport, Verwendung und Wartung der Kaffeemaschine ergeben. Aufgrund unserer ständigen Bestrebung nach Verbesserung können Details des Produkt von den Beschreibungen in dieser Gebrauchsanweisung abweichen. Aus diesem Grund sind die hier gegebenen Instruktionen nur als Richtlinie für Verwendung und Wartung des Produkts zu sehen, auf das in der vorliegenden Gebrauchsanweisung Bezug genommen wird. Diese wurde mit höchstmöglicher Sorgfalt zusammengestellt. Dennoch haften Technivorm B.V. und Moccamaster Sales B.V. nicht für etwaige darin enthaltene Fehler oder deren Folgen.

WICHTIGE SICHERHEITSMAßNAHMEN

Bei der Verwendung elektrischer Gerät sind die Sicherheitsinstruktionen jederzeit zu befolgen.

LESEN SIE SÄMTLICHE INSTRUKTIONEN VOR DER VERWENDUNG!

- Das Gerät ist zum Gebrauch in Haushalten und ähnlichen Anwendungen bestimmt, wie etwa:
  - Personalküchen in Geschäften, Büros und anderen Arbeitsumgebungen.
  - Landwirtschaftliche Betriebe.
  - Durch Gäste in Hotels, Motels und anderen Wohnumgebungen.
  - Pensionen.
- Das Gerät darf nur in Innenräumen und nur zur Zubereitung von Kaffee oder Tee verwendet werden.
- Dieses Gerät ist für die Verwendung durch Personen (auch Kinder) mit physischen, mentalen oder sensorischen Einschränkungen geeignet, vorausgesetzt, diese Personen werden beaufsichtigt oder bezüglich der sicheren Verwendung des Geräts und möglicher Risiken unterwiesen.
- Die Verpackung (Plastikbeutel und Pappe) ist von Kindern fernzuhalten.
- Das Gerät kann von Kindern ab 8 Jahren verwendet werden, vorausgesetzt, diese werden beaufsichtigt oder sind bezüglich der sicheren Verwendung des Geräts und der möglichen Risiken unterwiesen worden. Kinder dürfen nicht mit dem Gerät spielen. Gerät und Netzkabel sind von Kindern unter 8 Jahren fernzuhalten.
- Reinigung und Benutzerwartung dürfen von Kindern nur ausgeführt werden, wenn diese über 8 Jahre alt sind und beaufsichtigt werden.
- Die Spannung des Geräts muss mit der Netzspannung übereinstimmen. Das Gerät an eine Steckdose mit Erdanschluss anschließen.
- Bei Problemen während der Verwendung und vor der Reinigung den Netzstecker aus der Steckdose entfernen. Das Netzkabel durch Ziehen am Stecker aus der Steckdose entfernen, nicht am Kabel selbst.
- Gerät, Netzkabel oder -stecker niemals in Wasser oder andere Flüssigkeiten tauchen, weder ganz noch teilweise. Das Netzkabel nicht knicken oder quetschen. Netzkabel oder -stecker niemals mit nassen Händen berühren. Das Netzkabel nicht auf heiße Oberflächen legen und nicht über Tischkanten oder Bartresen hängen lassen, da Kinder an dem Kabel ziehen könnten.
- Das Gerät bei beschädigtem Netzkabel oder -stecker oder nicht einwandfreier Funktion nicht verwenden.
- **Wichtiger Hinweis:** Bei Beschädigung des Netzkabels muss dieses durch ein entsprechendes Netzkabel ersetzt werden. Reparaturen dürfen nur von qualifizierten Servicetechnikern ausgeführt werden. Bitte wenden Sie sich an info@moccamaster.de oder an Ihren Lieferanten.

WICHTIGE SICHERHEITSMAßNAHMEN

- Das Gerät ist mit einem kurzen Netzkabel ausgestattet, da bei einem langen Kabel das Risiko besteht, dass sich Personen darin verfangen oder darüber stolpern.
- Bei Verwendung eines Verlängerungskabels muss dessen elektrische Nennleistung mindestens für Nennstrom und -spannung der Kaffeemaschine geeignet sein. Das Verlängerungskabel muss ein dreiadriges Kabel mit Erdleiter sein. Das Verlängerungskabel sollte so positioniert werden, dass es nicht über Tischkanten oder Arbeitsplatten hängt, damit Kinder nicht am Kabel ziehen können und Stolpergefahr ausgeschlossen ist.
- Stellen Sie das Gerät auf eine flache, horizontale Oberfläche in einem frostsicheren Raum, nicht auf heiße Oberflächen, in die Nähe von Gas- oder Elektroherden oder in Öfen.
- Die heißen Komponenten wie Wasserdurchlauf, Filterhalter oder Warmhalteplatte während oder kurz nach Gebrauch nicht berühren.
- Keine Flüssigkeiten außer Wasser und den empfohlenen Entkalkungs- oder Reinigungsmitteln in den Wasserbehälter gießen.
- Die Maschine niemals ohne Wasserdurchlauf verwenden. Filterhalter oder Kanne nicht während des Brühvorgangs entfernen. Bei Entfernung von Teilen während des Brühvorgangs besteht Verbrühungsgefahr.

Geräte mit Glaskanne:

- Heiße Glaskannen nicht auf kalte Oberflächen stellen. Die Glaskanne niemals über eine offene Flamme halten, auf einen heißen Herd oder andere Wärmequellen stellen.
- Die Kanne nicht verwenden, falls diese Risse aufweist oder der Griff lose ist.
- Zum Reinigen der Kanne keine Scheuermittel, Stahlwolle oder ähnliche Materialien verwenden.

Geräte mit Thermoskanne:

- Die Thermoskanne niemals auf heiße Kochplatten, Gasherde, andere Wärmequellen, Öfen oder Mikrowellen stellen.
- Die Thermoskanne nicht für die Aufbewahrung von Milchprodukten oder Babynahrung verwenden, da diese nach längerer Aufbewahrungszeit gerinnen.
- Die Thermoskanne nicht für kohlensäurehaltige Getränke verwenden.
- Die Thermoskanne nicht in horizontaler Position oder auf dem Kopf stehend transportieren. Für das Brühen und Eingießen von Kaffee kann der Mischdeckel verwendet werden, ohne dass dieser abgeschraubt wird. Für vollständigen Verschluss den Transportdeckel verwenden.
- Nicht direkt aus der Thermoskanne trinken. Flüssigkeiten aus der Thermoskanne können sehr heiß sein.
  Zum Reinigen der Thermoskanne keine Scheuermittel, Stahlwolle

oder ähnliche Materialien verwenden. Sie können die Thermoskanne problemlos mit Geschirrspülmittel reinigen: Geben Sie eine Tablette oder Pulver in die Kanne und füllen Sie diese bis zum Rand mit heißem Wasser. Nach einer Stunde das Wasser weggießen, die Kanne mit der Bürste reinigen und mit sauberem Wasser ausspülen.

Umweltempfehlung

- Papierfiltertüten und Kaffeesatz sind Bioabfall und daher für Bioabfalltonne oder Komposthaufen geeignet.
- Alte Geräte dürfen nicht in den Hausmüll gegeben werden, sondern müssen entsprechend den lokalen Bestimmungen durch ein zugelassenes Abfallentsorgungsunternehmen oder durch die kommunale Müllabfuhr entsorgt werden. Beachten Sie die geltenden Vorschriften. Entsorgen Sie sämtliches Verpackungsmaterial auf umweltfreundliche Weise.

BEWAHREN SIE DIESE GEBRAUCHSANWEISUNG AUF!

Dit apparaat voldoet aan de volgende EEG richtlijnen:
This appliance is in accordance with the following Directives:
Dieses Gerät wurde in Übereinstimmung gemaß folgende Richtlinien gebaut:
Cet appareil est conforme aux directives:

LVD 2014/35/EU	WEEE 2012/19/EU
EMC 2014/30/EU	RoHS 2011/65/EU

GEBRAUCHSANWEISUNG

ENGLISH NEDERLANDS DEUTSCH FRANÇAIS ESPAÑOL ITALIANO

Geräte mit Glaskanne (siehe Seite 2)

1) Wasserbehälterdeckel
2) 9-Loch-Wasserdurchlauf aus Edelstahl
3) Filterhalterdeckel
4) Filterhalter
5) Filterträger
6) Glaskaffeekanne und Mischdeckel
7) Emaillewarmhalteplatte mit PTC-Heizelement (Kaffeetemperatur 80°-85°C)
8) Wahlschalter (optional)
9) Ein-/Aus-Schalter
10) Aluminiumgehäuse
11) Kupferheizelement (Wassertemperatur 92°-96°C)
12) Schwimmerschalter
13) Wasserbehälter

Geräte mit Thermoskanne (siehe Seite 2)

1) Wasserbehälterdeckel
2) 9-Loch-Wasserdurchlauf aus Edelstahl
3) Filterhalterdeckel
4) Filterhalter
5) Filterträger
6) Ein-/Aus-Schalter
7) Aluminiumgehäuse
8) Kupferheizelement (Wassertemperatur 92°-96°C)
9) Schwimmerschalter
10) Wasserbehälter
11) Thermoskanne mit Mischdeckel
12) Transportdeckel für vollständigen Verschluss
13) Kontrolltaste für korrekte Platzierung der Thermoskanne
14) Bodenplatte (siehe Seite 3 für korrekte Platzierung)
15) Oranien Leuchte Thermoskanne platziert

Gebrauchsanweisung:

a. Vor dem ersten Gebrauch: Bringen Sie alle Komponenten in ihre korrekten Positionen wie in der Abbildung auf Seite 2 dargestellt. Drücken Sie den Wasserdurchlauf fest in den Adapter. Lassen Sie die Maschine 1 bis 2 Zyklen mit sauberem Wasser laufen.

b. Wenn das Gerät längere Zeit nicht verwendet wurde, empfehlen wir, 1 bis 2 Zyklen mit sauberem Wasser durchlaufen zu lassen.

c. Füllen Sie den Wasserbehälter mit der erforderlichen Menge an frischem, kaltem Wasser und setzen Sie den Deckel wieder auf den Wasserbehälter. Wir empfehlen, für das Füllen des Wasserbehälters eine andere Kanne als die Kaffeekanne zu verwenden, da sich mit der Zeit Schmutz in der Maschine absetzt.

d. Platzieren Sie eine Filtertüte der korrekten Größe in den Filterhalter und geben Sie die gewünschte Menge gemahlenen

Kaffee hinein. Der ECBC-Standard für die perfekte Tasse Kaffee ist 60 g/l oder 75 g für eine volle 1,25 l-Kanne. Ein gestrichener Moccamaster-Messlöffel enthält genug Kaffee für 2 Tassen. Kaffee ist eine Frage des Geschmacks: Finden Sie selbst heraus, welcher Kaffee in welcher Dosierung Ihnen am besten schmeckt!

e. Platzieren Sie den Filterhalter auf dem Filterträger und positionieren Sie den Wasserdurchlauf über der Mitte des Filterhalters.

Befolgen Sie nun die Instruktionen zu Geräten mit Glas- oder Thermoskanne

Geräte mit Glaskanne:

f. Stellen Sie die Glaskanne mit Deckel auf die Warmhalteplatte. Die Kanne wird durch die heiße Platte schnell vorgewärmt.

g. Select: Die Maschine hat zwei Einstellungen, sodass Sie zwischen einer halbvollen und einer vollen Kanne wählen können. Bei der Einstellung auf halbvolle Kanne wird das Wasser langsamer durchgepumpt, um die Extraktionszeit zu verlängern und den Geschmack zu intensivieren.
Hinweis: Natürlich können Sie diese Einstellung auch für eine volle Kanne verwenden.
Wir empfehlen die Einstellung auf halbvolle Kanne auch wenn Sie koffeinfreier Kaffee oder enthärtetes Wasser verwenden, um Überlaufen des Filterhalters zu vermeiden.

h. Den Ein-/Aus-Schalter in die Position "Ein" bringen. Der Brühvorgang setzt umgehend ein.

i. Brühen und Warmhalten sind separate Systeme. Bei leerem Wasserbehälter stoppt der Brühvorgang automatisch. Die Warmhalteplatte bleibt nach Beginn des Brühvorgangs 40 Minuten lang auf der korrekten Temperatur. Nach 40 Minuten schaltet die Maschine sich automatisch aus. Wenn die Kaffeekanne vorher leer ist, können Sie die Maschine selbst abschalten.

Geräte mit Thermoskanne:

f. Vor dem Brühen von Kaffee empfehlen wir, die Thermoskanne mit heißem Wasser zu spülen, um Wärmeverluste zu minimieren.

g. Verwenden Sie beim Brühen von Kaffee den Mischdeckel. Stellen Sie die Thermoskanne so auf die Bodenplatte, dass diese die weiße Taste im Inneren des Unterteils vollständig eindrückt. Die orange Leuchte beginnt zu brennen, wenn die Thermoskanne korrekt gegen die weiße Taste platziert ist.

h. Bringen Sie den Ein-/Aus-Schalter in die "Ein"-Position. Der Brühvorgang beginnt umgehend. Bei leerem Wasserbehälter stoppt der Brühvorgang automatisch. Sie können die Maschine selbst ausschalten. Da die Leuchte sehr wenig Strom verbraucht, ist es unproblematisch, falls dies vergessen wird.

Kaffee schmeckt unmittelbar nach dem Brühen am besten!

WARTUNG UND REINIGUNG

ENGLISH NEDERLANDS DEUTSCH FRANÇAIS ESPAÑOL ITALIANO

Entkalkung

Ihre Kaffeemaschine muss regelmäßig entkalkt werden, um ihre optimale Funktion zu gewährleisten. Die Ablagerung von Mineralien auf dem Heizelement Ihrer Moccamaster kann den Wasserfluss behindern und sich negativ auf die Brühtemperatur sowie den Geschmack des Kaffees auswirken. Wird das Gerät nicht regelmäßig mit dem geeigneten Produkt entkalkt, kann seine Funktion zum Erliegen kommen. Die Anwendung eines guten Entkalkungsmittels (mit Zusätzen, die eine Beschädigung der Komponenten des Geräts verhindern) verlängert die Lebensdauer Ihrer Moccamaster.

1) Empfohlen wird, das Gerät alle 100 Zyklen zu entkalken (Richtlinie: nach 100 Filtertüten, also einer Packung), mindestens aber alle 3 Monate.

2) Verwenden Sie vorzugsweise die empfohlenen Entkalkungsprodukte. Fragen Sie Ihren Lieferanten nach dem geeigneten Entkalkungsprodukt.

3) Beachten Sie die Gebrauchsanweisung des Entkalkungsprodukts

4) Schalten Sie das Gerät ein und warten Sie, bis die Flüssigkeit in die Kanne geflossen ist.

5) Den Vorgang zwei- bis dreimal mit sauberem Wasser wiederholen, um das Gerät zu spülen.

Reinigung

Außen:

Entfernen Sie den Netzstecker aus der Steckdose und lassen Sie das Gerät vor der Reinigung abkühlen. Die Außenseite des Geräts regelmäßig mit einem feuchten Tuch reinigen und danach trocknen.

Kanne, Filterhalter und Deckel regelmäßig reinigen, damit der Kaffee seinen guten Geschmack beibehält.

Thermoskanne: Geschirrspülmittel in heißem Wasser lösen, nach einer Stunde bürsten und gründlich mit sauberem Wasser spülen.

Innen:

Auch das Innere der Kaffeemaschine sollte regelmäßig gereinigt werden, damit der Kaffee seinen guten Geschmack beibehält. 4-6 Mal jährlich je nach Verwendung. Fragen Sie Ihren Lieferanten nach sicheren, zuverlässigen Produkten.

STÖRUNGSBESEITIGUNG

In der Tabelle unten sind Lösungen für Probleme aufgeführt, die bei dem Gerät auftreten können. Falls Sie die Lösung Ihres Problems nicht finden oder die Empfehlungen nicht weiterhelfen, wenden Sie sich bitte an Ihren Lieferanten oder an info@moccamaster.de.

PROBLEM	MÖGLICHE URSACHE	LÖSUNG
Das Gerät funktioniert nicht, die Kontrollleuchten brennen nicht.	Stromversorgung	Sicherstellen, dass der Netzstecker fest in der Steckdose steckt.
Langsamer Wasserfluss zum Filterhalter, Brühzyklus dauert länger als 6 Minuten und erzeugt viel Dampf.	Kalk im Gerät.	Entkalken (möglicherweise mehrere Male).
Das Glasrohr im Wasserbehälter ist trüb.	Kalk im Gerät.	Entkalken.
Grüne Ablagerung im Wasserbehälter und/oder beim Schwimmer.	Algenbildung infolge von Sonneneinstrahlung.	Reinigung: Die Lösung eine Stunde lang einweichen lassen und weggießen. Bürsten und den Brühzyklus zweimal mit sauberem Wasser durchlaufen lassen.
Stromversorgungs-anzeigeleuchte brennt, aber der Brühvorgang setzt nicht ein.	Hierfür kann es mehrere Ursachen geben.	Bitte wenden Sie sich an Ihren Lieferanten.
Filter holder overflowing.	Tropfstopp des Filterhalters ist verstopft.	Filterhalter reinigen.
	Kaffee zu fein gemahlen.	Espressokaffee ist zu fein und lässt das Wasser weniger schnell durchlaufen. Schnellfilterkaffee verwenden.
	Bei Verwendung von koffeinfreiem Kaffee können die Öffnungen der Filtertüte verstopfen.	Kleinere Menge Kaffee brühen. Select: Den Wahlschalter auf halbvolle Kanne stellen, sodass das Wasser dem Filter langsamer zugeführt wird
	Salzbasierter Wasser-enthärter im Leitungs-wasser Dieses Wasser hat eine höhere Ober-flächenspannung, da-her dringt das Wasser langsamer durch das Kaffeepulver	Kleinere Menge Kaffee brühen oder nicht enthärtetes Wasser verwenden Select: Den Wahlschalter auf halbvolle Kanne stellen, sodass das Wasser dem Filter langsamer zugeführt wird
Kaffee schmeckt dünn oder bitter.	Falsche Dosierung.	Dosierung anpassen (für stärkeren Kaffee erhöhen, für weniger bitteren Kaffee verringern)

SERVICE UND GARANTIE

Ersatzteile

Zur Bestellung von Ersatzteilen wenden Sie sich an Ihren Lieferanten oder bestellen Sie direkt auf www.moccamaster.eu

Service und Reparaturen

Wenden Sie sich für Service oder Reparaturen an Ihren Händler vor Ort oder an info@moccamaster.de.

Garantie

Diese Garantie gilt fünf (5) Jahre ab Kaufdatum. Bewahren Sie die Originalquittung als Kaufbeleg auf. Reparaturen während dieser 5 Jahre verlängern nicht den Garantiezeitraum, der ab dem ursprünglichen Kaufdatum gilt. Die Garantie deckt Defekte und fehlerhafte Komponenten ab, die auf Material- und Produktionsfehler zurückzuführen sind.

Folgendes wird durch die Garantie nicht abgedeckt

- Normaler, gebrauchsbedingter Verschleiß; Kratzer, Einbeulungen und Schäden durch Fallenlassen, Stöße usw.
- Verwendung des Produkts für andere Zwecke als das Brühen von Kaffee.
- Lose Teile wie Abdeckungen, Kanne, Wasserdurchlauf, Filterhalter usw.
- Schäden infolge der Verwendung ungeeigneter Reinigungs- und/oder Entkalkungsmittel.
- Veränderungen, die durch den Kunden oder in dessen Auftrag durchgeführt wurden.
- Verstopfungen infolge von z.B. Kaffeebohnen oder Kalk.
- Schäden infolge falscher Positionierung, Verwendung zu anderen Zwecken als dem Brühen von Kaffee, Anschluss des Geräts an eine falsche Netzspannung, chemischer Wirkstoffe, Korrosion, Frost oder extremer Umwelteinflüsse.
- Falls ein autorisierter Servicetechniker keine Fehler an dem Produkt feststellen kann, werden die Reparaturkosten nicht erstattet. Die Garantie erlischt automatisch, falls Reparaturen oder Veränderungen durch eine nicht autorisierte Werkstatt durchgeführt oder Nicht-Originalersatzteile verwendet werden.

FABRIQUÉ À LA MAIN AUX PAYS-BAS

FÉLICITATIONS, VOUS VENEZ D'ACQUÉRIR UNE DES MEILLEURES CAFETIÈRES AU MONDE!

Gerard-Clement Smit
Fondateur de la société et concepteur des produits.

La technologie de percolation du café de Moccamaster est certifiée par l'ECBC (European Coffee Brewing Center, Centre européen du brassage du café) et la SCA (Specialty Coffee Association, Association du café de spécialité). Le label de qualité ECBC n'est accordé qu'aux produits ayant réussi les différents contrôles de qualité et essais en laboratoire de la Norwegian Coffee Association (Association norvégienne du café). Technivorm Moccamaster est le seul fabricant au monde dont toutes les machines ont reçu l'agrément ECBC.

L'usine de Technivorm est située aux Pays-Bas et fournit ses clients partout dans le monde. La philosophie de notre fondateur, Gerard Clement Smit, qui est de fabriquer des produits fiables, durables et de grande qualité, guide la production de nos appareils depuis 1964. Chaque cafetière est fabriquée à la main et testée individuellement. La qualité de nos produits est donc primordiale à nos yeux. La qualité des matériaux utilisés, les économies d'énergie et le recyclage jouent un rôle important dans la conception de chaque machine Moccamaster.

Moccamaster® est une marque déposée de Technivorm B.V., Pays-Bas

© Copyright: *Tous droits réservés.Ces informations ne peuvent en aucune façon ni par quelque moyen que ce soit (électronique ou mécanique) être reproduites et/ou publiées sans le consentement préalable exprès et écrit de Technivorm B.V.*

Technivorm B.V. ne peut être tenu responsable des dommages ou blessures résultant du non-respect de ces instructions d'utilisation ou de précautions raisonnables lors du transport, de l'utilisation et de l'entretien de la cafetière. Parce que nous nous efforçons constamment d'améliorer nos produits, il est possible que certains détails du produit diffèrent de la description fournie dans ce manuel. C'est pourquoi ces instructions ne doivent être considérées que comme une référence concernant l'utilisation et l'entretien du produit visé dans ce manuel. Ce manuel a été réalisé avec le plus grand soin, mais Technivorm B.V. et
Moccamaster Sales B.V. ne peuvent être tenus responsables des erreurs contenues dans le manuel ou des possibles conséquences.

MESURES DE SÉCURITÉ IMPORTANTES

LORSQUE VOUS UTILISEZ UN APPAREIL ÉLECTRIQUE, VEILLEZ À TOUJOURS RESPECTER LES INSTRUCTIONS D'UTILISATION.

VEUILLEZ LIRE L'INTÉGRALITÉ DES INSTRUCTIONS AVANT TOUTE UTILISATION !

- Cet appareil est destiné à un usage domestique ou similaire, notamment dans les cas suivants:
  - dans les coins cuisine réservés au personnel dans les boutiques, les bureaux et d'autres environnements de travail ;
  - dans les fermes ;
  - par les clients dans les hôtels, motels et tout autre type de résidence ;
  - dans les environnements de type chambres d'hôtes.
- L'appareil ne doit être utilisé qu'à l'intérieur et uniquement pour préparer du thé ou du café.
- Cet appareil peut être utilisé par des personnes (y compris des enfants) dont les capacités physiques, mentales ou sensorielles sont réduites, à condition qu'elles soient surveillées ou aient reçu des instructions quant à l'utilisation en toute sécurité de l'appareil et qu'elles comprennent bien les dangers potentiels.
- Ne laissez pas l'emballage (carton et sac plastique) à la portée des enfants.
- L'appareil peut être utilisé par des enfants âgés de 8 ans et plus s'ils sont sous la surveillance d'un adulte ou que des instructions quant à l'utilisation en toute sécurité de l'appareil leur ont été données et qu'ils comprennent bien les dangers potentiels. Assurez-vous que les enfants ne jouent pas avec l'appareil. Tenez l'appareil et le câble d'alimentation hors de la portée des enfants de moins de 8 ans.
- Le nettoyage et l'entretien ne doivent pas être effectués par des enfants, à moins qu'ils aient plus de 8 ans et qu'ils soient surveillés.
- Assurez-vous que la tension de l'appareil correspond à la tension du secteur. L'appareil doit être branché à une prise ayant un raccordement à la terre.
- En cas de problème lors de l'utilisation et avant le nettoyage, débranchez la fiche de la prise. Débranchez toujours le câble d'alimentation en tirant sur la fiche et non sur le câble.
- N'immergez jamais l'appareil, le câble d'alimentation ou la fiche dans l'eau ou d'autres liquides, même partiellement. N'écrasez ni ne pliez jamais le câble d'alimentation. Ne touchez jamais à la fiche ou au câble d'alimentation avec des mains humides. Ne placez jamais le câble d'alimentation sur des surfaces chaudes et ne le laissez jamais pendre d'une table ou d'un bar, car un enfant pourrait tirer dessus.
- N'utilisez pas l'appareil si le câble ou la fiche sont endommagés ou si l'appareil ne fonctionne pas correctement.
- **Important:** si le câble d'alimentation est endommagé, il doit être remplacé par un câble d'alimentation spécifique. Les réparations ne doivent être effectuées que par des techniciens de service qualifiés. Veuillez contacter info@calita.fr ou votre distributeur.

MESURES DE SÉCURITÉ IMPORTANTES

- L'appareil est équipé d'un câble d'alimentation court, car avec un câble long, quelqu'un pourrait trébucher et tomber.
- Si une rallonge est utilisée, la cote technique marquée doit au minimum être adaptée au courant nominal et aux valeurs de tension de la cafetière. La rallonge doit être un câble à 3 fils doté d'un fil de terre. La rallonge doit être positionnée de façon à ne pas pendre d'une table ou d'un plan de travail afin qu'un enfant ne puisse pas tirer sur le câble et qu'il ne soit pas possible de trébucher dessus.
- Placez l'appareil sur une surface plane et horizontale, dans une pièce à l'épreuve du gel, et ne la placez ni sur une surface chaude, ni à proximité d'une gazinière ou d'une plaque électrique, ni dans un four.
- Ne touchez pas aux composants chauds tels que la buse d'écoulement, le porte-filtre ou la plaque pendant l'utilisation ou peu de temps après.
- Ne versez pas de liquides autres que de l'eau, un agent de détartrage recommandé ou un produit de nettoyage dans le réservoir d'eau.
- N'utilisez jamais la machine sans la le tuya d'eau chaud. Ne retirez pas le porte-filtre ou la verseuse pendant le processus de préparation. Si des pièces sont retirées pendant le processus de préparation, il existe un risque de brûlure.

Appareils avec verseuse en verre:

- Ne placez jamais une verseuse chaude sur une surface froide. Ne placez jamais la verseuse en verre au-dessus d'une flamme nue, d'une cuisinière ou de toute autre source de chaleur.
- N'utilisez pas la verseuse si celle-ci est fissurée ou si la poignée est desserrée.
- Ne nettoyez pas la verseuse à l'aide de produits abrasifs, de laine de verre ou de matériaux semblables.

Appareils avec verseuse isotherme :

- Ne placez jamais la verseuse isotherme sur une cuisinière, un brûleur à gaz ou toute autre source de chaleur, ni dans un four/ micro-ondes.
- N'utilisez pas la verseuse isotherme pour conserver des produits laitiers ou du lait maternisé, car ils peuvent cailler s'ils y restent trop longtemps.
- N'utilisez pas la verseuse isotherme pour les boissons gazeuses.
- Ne placez pas la verseuse isotherme en position horizontale ou à l'envers. Vous pouvez utiliser le couvercle mélangeur pour faire et verser le café sans dévisser le couvercle. Pour assurer une parfaite étanchéité, vous pouvez utiliser le couvercle de transport.
- Ne buvez pas votre boisson directement depuis la verseuse isotherme. Les liquides contenus dans la verseuse isotherme peuvent être très chauds.

ENGLISH

NEDERLANDS

DEUTSCH

FRANÇAIS

ESPAÑOL

ITALIANO

- Ne nettoyez pas la verseuse isotherme à l'aide de produits abrasifs, de laine de verre ou de matériaux semblables. Vous pouvez facilement nettoyer la verseuse isotherme avec du produit vaisselle : placez une tablette, de la poudre ou du liquide dans la verseuse et remplissez-la d'eau chaude jusqu'en haut. Au bout d'une heure, videz l'eau, nettoyez l'intérieur de la verseuse à l'aide d'une brosse et rincez-là avec de l'eau claire.

Conseil environnemental

- Les filtres en papier et le marc de café sont des déchets organiques et peuvent donc être mis dans un conteneur à déchets organiques ou être compostés.
- Lorsque vous vous débarrassez d'un vieil appareil, ne le jetez pas avec les ordures ménagères, mais éliminez-le conformément à la législation et aux réglementations locales, en faisant appel à une entreprise d'élimination des déchets approuvée ou en ayant recours au service de collecte municipal. Respectez les règles en vigueur. Mettez les matériaux d'emballage au rebut dans le respect de l'environnement.

CONSERVEZ CES INSTRUCTIONS !

Dit apparaat voldoet aan de volgende EEG richtlijnen:
This appliance is in accordance with the following Directives:
Dieses Gerät wurde in Übereinstimmung gemaß folgende Richtlinien gebaut:
Cet appareil est conforme aux directives:

LVD 2014/35/EU	WEEE 2012/19/EU
EMC 2014/30/EU	RoHS 2011/65/EU

INSTRUCTIONS D'UTILISATION

Appareils avec verseuse en verre (voir page 2)

1) Couvercle du réservoir d'eau
2) Le tuya d'eau chaud a 9 trous en acier inoxydable
3) Couvercle du porte-filtre
4) Porte-filtre
5) Support de filtre
6) Verseuse en verre et couvercle mélangeur
7) Plaque chauffante en émail avec élément chauffant CTP (température du café de 80 à 85 °C)
8) Sélecteur (en option)
9) Interrupteur marche/arrêt
10) Boîtier en aluminium
11) Élément chauffant en cuivre (température de l'eau de 92 à 96°C)
12) Interrupteur à flotteur
13) Réservoir d'eau

Appareils avec verseuse isotherme (voir page 2)

1) Couvercle du réservoir d'eau
2) Buse à 9 trous en acier inoxydable
3) Couvercle du porte-filtre
4) Porte-filtre
5) Support de filtre
6) Interrupteur marche/arrêt
7) Boîtier en aluminium
8) Élément chauffant en cuivre (température de l'eau de 92 à 96 °C)
9) Interrupteur à flotteur
10) Réservoir d'eau
11) Verseuse isotherme et couvercle mélangeur
12) Couvercle de transport pour une étanchéité parfaite
13) Bouton de commande permettant le bon placement de la verseuse isotherme
14) Plateforme (voir page 3 pour connaître le bon placement)
15) Indicateur orange verseuse isotherme en position

Instructions d'utilisation

a. Avant la première utilisation : placez tous les composants dans la bonne position, comme indiqué sur l'image de la page 2. Poussez fermement la buse dans l'adaptateur. Laissez la machine fonctionner 1 à 2 cycles en utilisant uniquement de l'eau.

b. Si l'appareil n'a pas été utilisé depuis un certain temps, nous vous recommandons de le laisser fonctionner 1 à 2 cycles en utilisant uniquement de l'eau.

c. Remplissez le réservoir d'eau froide jusqu'au niveau désiré et replacez le couvercle sur le réservoir. Nous vous recommandons d'utiliser un autre récipient que votre verseuse à café pour remplir le réservoir d'eau, car au fil du temps cela risque d'encrasser la machine.

d. Placez un filtre de la taille adaptée dans le porte-filtre et remplissez-le de la quantité désirée de café moulu. La quantité de café recommandée par la norme ECBC est de 60 g/l ou de 75 g pour une verseuse de 1,25 l pleine. Une cuillère doseuse Moccamaster contient suffisamment de café pour deux tasses. Le café est une

affaire de goût : faites des essais pour trouver le café et le dosage qui vous conviennent le mieux !

e. Placez le porte-filtre sur le support et placez le tuyau au-dessus du centre du porte-filtre.

À présent, suivez les instructions propres aux appareils avec serveuse en verre ou verseuse isotherme

Appareils avec verseuse en verre:

f. Placez la verseuse en verre, y compris le couvercle, sur la plaque chauffante. La verseuse en verre sera rapidement préchauffée par la plaque.

g. Select: cette machine offre deux réglages de sorte que vous puissiez choisir une verseuse pleine ou une demi-verseuse. Si vous sélectionnez le réglage demi-verseuse, l'eau est pompée plus lentement pour un temps d'extraction plus long et un goût plus intense.

   NB: bien sûr, vous pouvez également utiliser ce réglage pour une verseuse pleine.
   Nous vous recommandons également de choisir le réglage « demi-verseuse » lorsque vous utilisez du café décaféiné ou de l'eau adoucie.

h. Placez l'interrupteur marche/arrêt sur « ON » et le processus de préparation démarre rapidement.

i. La préparation et le maintien au chaud sont des systèmes distincts. Si le réservoir d'eau est vide, le processus de préparation s'arrête automatiquement. La plaque chauffante reste à la bonne température pendant 40 minutes après le démarrage du processus de préparation. Au bout de 40 minutes, la machine s'arrête automatiquement. Si la verseuse est vidée avant ce délai, vous pouvez éteindre la machine vous-même.

Appareils avec verseuse isotherme:

f. Avant de préparer votre café, nous vous recommandons de rincer une première fois la verseuse isotherme avec de l'eau chaude pour minimiser la perte de chaleur.

g. Utilisez le couvercle mélangeur lorsque vous préparez votre café. Placez la verseuse isotherme sur la plateforme afin qu'elle appuie sur le bouton blanc situé à l'intérieur de la base. Le voyant orange s'allume lorsque la verseuse isotherme est correctement placée contre le bouton blanc.

h. Placez l'interrupteur marche/arrêt sur « ON » et le processus de préparation démarre rapidement. Si le réservoir d'eau est vide, le processus de préparation s'arrête automatiquement. Vous pouvez éteindre la machine vous-même. Comme le voyant utilise très peu d'électricité, ce n'est pas grave si vous oubliez de le faire.

Votre café est à son meilleur juste après filtration!

ENTRETIEN ET NETTOYAGE

Détartrage

Votre cafetière doit être détartrée régulièrement afin d'assurer des performances optimales. Si des minéraux se déposent sur l'élément chauffant de votre Moccamaster, cela peut freiner l'écoulement de l'eau et avoir une incidence sur la température de préparation et sur le goût de votre café. Si vous ne détartrez pas régulièrement votre cafetière à l'aide d'un agent détartrant adapté, il est possible que l'appareil finisse par ne plus fonctionner. L'utilisation d'un bon détartrant (avec des additifs garantissant que l'agent ne risque pas d'endommager les composants de l'appareil) permet d'allonger la durée de vie de votre Moccamaster.

1) Il est recommandé de détartrer l'appareil une fois tous les 100 cycles (référence : après chaque boîte de 100 filtres) ou au moins une fois tous les 3 mois.
2) Utilisez de préférence les agents détartrants recommandés. Demandez à votre distributeur quel produit utiliser.
3) Suivez les instructions d'utilisation de l'agent détartrant.
4) Allumez l'appareil et attendez que le liquide se soit écoulé dans la verseuse.
5) Répétez le processus deux ou trois fois avec de l'eau claire pour rincer l'appareil.

Détartrage

Extérieur:

Retirez la fiche de la prise et laissez l'appareil refroidir avant de procéder au nettoyage. Nettoyez régulièrement l'extérieur de l'appareil à l'aide d'un chiffon humide et séchez-le.

Nettoyez régulièrement la verseuse, le porte-filtre et les couvercles pour que le café garde un bon goût.

Verseuse isotherme : dissolvez du liquide vaisselle dans de l'eau chaude, frottez au bout d'une heure et rincez soigneusement à l'eau claire.

Intérieur:

L'intérieur de votre cafetière doit également être régulièrement nettoyé pour que le café garde un bon goût : 4 à 6 fois par an selon l'utilisation. Demandez conseil à votre distributeur pour connaître le produit à utiliser.

DÉPANNAGE

Le tableau ci-dessous propose des solutions aux problèmes que vous pouvez rencontrer avec l'appareil. Si vous n'arrivez pas à trouver de solution à un problème spécifique ou que les recommandations ne vous aident pas, veuillez contacter votre distributeur ou info@calita.nl

PROBLÈME	CAUSE POSSIBLE	SOLUTION
L'appareil ne fonctionne pas, les voyants ne s'allument pas.	Alimentation	Vérifiez que la fiche est correctement insérée dans la prise.
L'eau s'écoule lentement dans le porte-filtre, le cycle de préparation prend plus de 6 minutes et génère beaucoup de vapeur.	L'appareil est entartré.	Détartrez (éventuellement plusieurs fois).
Le tube en verre du réservoir d'eau est opaque.	L'appareil est entartré.	Détartrez.
Dépôt verdâtre dans le réservoir d'eau et/ou à côté du flotteur.	Formation d'algue en raison de l'action du soleil.	Nettoyez : laissez la solution tremper pendant une heure et videz-la dans l'évier. Frottez et laissez la machine fonctionner 2 fois avec de l'eau claire.
Le voyant d'allumage est activé, mais le processus de préparation ne démarre pas.	Les causes peuvent être diverses.	Veuillez contacter votre distributeur.
Le porte-filtre déborde.	Le système anti-gouttes du porte-filtre est bouché.	Veuillez contacter votre distributeur.
	Le café est moulu trop finement.	Nettoyez le porte-filtre.
	Lorsque vous utilisez du café décaféiné, les trous du filtre peuvent se boucher.	Faites une plus petite quantité de café. Select: Réglez le sélecteur en position « demi-verseuse » pour que l'eau s'écoule plus lentement sur le filtre.
	Adoucisseur d'eau à base de sel dans votre eau. La tension superficielle de cette eau est plus élevée, ce qui signifie que l'eau pénètre dans le café moulu moins rapidement.	Faites une plus petite quantité de café ou utilisez de l'eau non adoucie. Select: Réglez le sélecteur en position « demi-verseuse » pour que l'eau s'écoule plus lentement sur le filtre.
Le café a peu de saveur ou est amer.	Mauvais dosage.	Ajustez le dosage (augmentez la dose pour un café plus fort ou réduisez-la pour un café moins amer).

ASSISTANCE ET GARANTIE

Pièces

Pour commander des pièces, veuillez contacter votre distributeur ou commandez-les sur www.moccamaster.eu

Assistance et réparations

Contactez votre distributeur local ou info@calita.fr pour toute demande d'assistance ou de réparation.

Garantie

La garantie est valable cinq (5) ans à partir de la date d'achat. Conservez le reçu d'origine. Toute réparation effectuée au cours de ces 5 ans ne prolonge pas la période de garantie, qui reste valable à compter de la date d'achat d'origine. La garantie couvre les vices et les éléments défectueux liés aux défauts de fabrication et défaillances matérielles.

Ce qui suit n'est pas couvert par la garantie

- L'usure normale et les dommages causés par l'utilisation ; les rayures, les bosses et les dommages provoqués par les chutes, les chocs, etc.
- L'utilisation du produit à des fins autres que faire du café.
- Les pièces détachées telles que les couvercles, la verseuse, la buse, le porte-filtre, etc.
- Les dommages provoqués par l'utilisation de nettoyants et/ou de détartrant non adaptés.
- Les modifications apportées par le client ou en son nom.
- Les blocages causés par exemple par les grains de café ou le calcaire.
- Les dommages causés par un mauvais positionnement, une utilisation à des fins autres que faire du café, le branchement de l'appareil à la mauvaise tension de secteur, l'utilisation de produits chimiques, la corrosion, le gel ou des facteurs environnements anormaux.
- Si un technicien de service officiel ne parvient pas à identifier de défaillances, le coût des réparations ne sera pas remboursé. Si des réparations ou des modifications sont effectuées par un atelier de service non officiel ou si des pièces qui ne sont pas d'origine sont utilisées, la garantie est automatiquement annulée.

HECHO A MANO EN LOS PAÍSES BAJOS

FELICITACIONES POR LA COMPRA DE UNA DE LAS MEJORES CAFETERAS DEL MUNDO!

ENGLISH

NEDERLANDS

DEUTSCH

FRANÇAIS

ESPAÑOL

ITALIANO

Gerard-Clement Smit
Fundador de la sociedad y diseñador de los productos..

La avanzada tecnología de producción de café de Moccamaster está certificada por el ECBC (European Coffee Brewing Center) y la SCA (Specialty Coffee Association). La marca de calidad del ECBC solo se otorga a productos que han pasado los amplios controles de calidad y pruebas de laboratorio de la Norwegian Coffee Association. Technivorm Moccamaster es el único fabricante del mundo que cuenta con la aprobación del ECBC en todas sus máquinas.

La fábrica de Technivorm se encuentra en los Países Bajos y sirve a clientes de todo el mundo. La filosofía de nuestro fundador, Gerard Clement Smit, de fabricar productos de buena calidad, duraderos y fiables lleva guiando la producción de todos nuestros dispositivos desde 1964. Todas las cafeteras están fabricadas a mano y probadas individualmente, lo que significa que respaldamos firmemente la calidad de nuestros productos. Una alta calidad de los materiales, la eficiencia energética y las oportunidades de reciclaje juegan un papel fundamental en el diseño de cada Moccamaster.

Moccamaster® es una marca comercial registrada de Technivorm B.V., Países Bajos

© Copyright: *Todos los derechos reservados. No se podrá reproducir ni publicar esta información de ninguna forma ni por ningún medio (electrónico o mecánico) sin el previo consentimiento escrito de Technivorm B.V.*

Technivorm B.V. no podrá ser responsable de los daños o lesiones que puedan generarse por no seguir cuidadosamente estas instrucciones de uso o por no observar un cuidado razonable a la hora de transportar, usar y realizar el mantenimiento de la cafetera. Como resultado de nuestro esfuerzo continuo por mejorar, es posible que los detalles del producto sean diferentes a los que se describen en este manual. Por este motivo, estas instrucciones solo deben tomarse como guía para el uso y mantenimiento del producto al que se hace referencia en este manual. El manual se ha confeccionado de la forma más cuidadosa posible, pero Technivorm B.V. y Moccamaster Sales B.V. no podrán ser considerados responsables de ningún error que pueda contener el manual ni de las consecuencias que pueda generar el mismo.

MEDIDAS DE SEGURIDAD IMPORTANTES

AL UTILIZAR APARATOS ELÉCTRICOS, DEBERÁ SEGUIR LAS INSTRUCCIONES DE SEGURIDAD EN TODO MOMENTO.

¡LEA LAS INSTRUCCIONES ANTES DE USAR EL PRODUCTO!

La máquina está diseñado para uso en hogares y aplicaciones similares, como por ejemplo:

- zonas de cocina para el personal de tiendas, oficinas y otros entornos de trabajo.
- granjas.
- clientes en hoteles, moteles y otros tipos de entornos residenciales.
- entornos del tipo alojamiento y desayuno.

- La máquina solo debe utilizarse en interiores para preparar café o té.
- Este máquina puede ser utilizado por personas (incluyendo a niños) que tengan discapacidad física, mental o sensorial, siempre que dichas personas estén bajo supervisión y reciban instrucciones sobre el uso seguro del máquina y los posibles riesgos.
- Mantenga el embalaje (bolsas de plástico y cartones) fuera del alcance de los niños.
- La máquina puede ser utilizado por niños mayores de 8 años que estén bajo supervisión de un adulto o hayan recibido instrucciones sobre el uso seguro del máquina y los posibles riesgos. Asegúrese de que los niños no jueguen con la máquina. Mantenga la máquina y el cable de alimentación fuera del alcance de niños menores de 8 años.
- Los niños no podrán realizar tareas de limpieza y mantenimiento, a menos que tengan más de 8 años y estén bajo supervisión.
- Compruebe que el voltaje del máquina coincida con el voltaje de la red. Es necesario conectar la máquina a una toma de corriente que tenga conexión a tierra.
- En caso de que se produzca algún problema durante el uso, y antes de realizar tareas de limpieza, desenchufe el cable de la toma de corriente. Desenchufe siempre el cable de corriente tirando del conector desde la toma de corriente. No tire del cable.
- No sumerja nunca la máquina, el cable de corriente ni el conector en agua ni en otros líquidos, ya sea de forma total o parcial. No retuerza ni aplaste el cable de corriente. No toque ni conecte el cable de corriente con las manos mojadas. No coloque el cable de corriente sobre superficies calientes ni lo deje colgando en el borde una mesa o mueble donde los niños puedan tirar de él.
- No utilice la máquina en caso de que el cable o el conector esté dañado o si la máquina no funciona correctamente.
- **Importante:** Si el cable de corriente está dañado, deberá reemplazarlo por un cable de corriente especial. Las reparaciones deberá realizarlas un técnico de servicio cualificado. Póngase en contacto con nosotros en info@calita.frl o con su proveedor.

- La máquina está equipado con un cable de corriente corto, ya que uno largo puede generar el riesgo de que una persona se enganche o se tropiece con él.
- Si utiliza un alargador, la calificación técnica especificada debe ser adecuada para los valores nominales de corriente y tensión de la cafetera. El alargador debe ser un cable de tres hilos con uno de conexión a tierra. El alargador deberá estar colocado de tal manera que no quede colgando sobre el borde de una mesa o encimera para que los niños no puedan tirar de él y no existan riesgos de tropiezo.
- Coloque la máquina en una superficie plana y horizontal en una habitación a prueba de heladas. No lo coloque sobre superficies calientes ni cerca de cocinas de gas o eléctricas, u hornos.
- No toque los componentes calientes, como la tubería de salida, el portafiltros o la placa caliente, durante o justo después del uso.
- No vierta líquidos que no sean agua, un producto desincrustante recomendado o un producto de limpieza dentro del depósito de agua.
- No utilice la máquina sin la tubería de salida. No quite el portafiltros ni la jarra durante el proceso de preparación. Si quita alguna parte durante el proceso de preparación, se pueden provocar incendios.

Máquinas con jarras de vidrio:

- No coloque la jarra caliente sobre superficies frías. No coloque la jarra caliente sobre llamas, hornillas calientes ni en otras fuentes de calor.
- No utilice la jarra si tiene alguna grieta o si el mango está suelto.
- No limpie la jarra con productos de limpieza abrasivos, lana de acero ni materiales similares.

Máquinas con jarras térmicas:

- No coloque la jarra térmica sobre una hornilla caliente, quemador de gas, otras fuentes de calor ni en un horno/ microondas.
- No utilice la jarra térmica para almacenar productos lácteos ni fórmulas para bebés, ya que podrían cuajarse si se mantienen durante mucho tiempo.
- No utilice la jarra para bebidas carbonatadas.
- No mueva la jarra térmica si está en posición horizontal o boca abajo. Puede utilizar la tapa de mezcla para hacer y verter café sin quitar la tapa. Para asegurarse de que esté bien cerrada, puede utilizar la tapa de transporte.
- No beba directamente de la jarra térmica. Los líquidos de la jarra térmica pueden estar muy calientes.

- No limpie la jarra térmica con productos de limpieza abrasivos, lana de acero ni materiales similares. Puede lavar fácilmente la jarra térmica utilizando detergente para lavavajillas: coloque una pastilla o un poco de detergente en la jarra y llénela hasta arriba de agua caliente. Después de una hora, saque el agua, utilice un cepillo para limpiar la jarra y enjuáguela con agua limpia.

Información medioambiental

- Las bolsas de filtro de papel y los posos de café son residuos orgánicos y, por lo tanto, son adecuados para el contenedor de residuos orgánicos o el montón de compost.
- Cuando vaya a desechar un máquina antiguo, no lo tire junto con los residuos domésticos, sino que deberá seguir las leyes y reglamentos locales para desecharlo, utilizar una empresa de eliminación de residuos aprobada o a través del servicio de recolección de residuos municipal. Siga las normas aplicables. Deseche todos los materiales del embalaje de forma responsable con el medioambiente.

GUARDE ESTAS INSTRUCCIONES!

Este aparato es de confor midad con las siguientes directivas:

Questo apparecchio è conforme alle seguenti direttive:

LVD 2014/35/EU
EMC 2014/30/EU

WEEE 2012/19/EU
RoHS 2011/65/EU

INSTRUCCIONES DE USO

ENGLISH NEDERLANDS DEUTSCH FRANÇAIS ESPAÑOL ITALIANO

Dispositivos con jarras de vidrio (ver página 2)

1) Tapa del depósito de agua
2) Brazo de salida de acero inoxidable con 9 orificios
3) Tapa del portafiltros
4) Portafiltros
5) Soporte del portafiltros
6) Jarra de vidrio para café y tapa de mezcla
7) Placa calefactora de esmalte con elemento calefactor PTC (temperatura del café 80 °-85 °C)
8) Interruptor para media jarra/jarra llena (opcional)
9) Interruptor de encendido/apagado
10) Carcasa de aluminio
11) Elemento calefactor de cobre (temperatura del agua 92 °-96 °C)
12) Interruptor de flotador
13) Reserva de agua

Dispositivos con jarras térmicas (ver página 2)

1) Tapa del depósito de agua
2) Brazo de salida de acero inoxidable con 9 orificios
3) Tapa del portafiltros
4) Portafiltros
5) Soporte del portafiltros
6) Interruptor de encendido/apagado
7) Carcasa y soporte de aluminio
8) Elemento calefactor de cobre (temperatura del agua 92 °-96 °C)
9) Interruptor de flotador
10) Reserva de agua
11) Jarra térmica con tapa de mezcla
12) Tapa de transporte para un cierre completo
13) Botón de control para una colocación correcta de la jarra térmica
14) Placa de la base (ver página 3 para colocarla correctamente)
15) Luz naranja indicadora jarra térmica en su posición

Instrucciones de uso:

a. Antes del primer uso: coloque todos los componentes en la posición correcta, tal y como se muestra en la imagen de la página 2. Presione firmemente el brazo de salida en el adaptador. Haga funcionar la máquina 1 o 2 ciclos utilizando agua limpia.

b. Si no ha utilizado el aparado durante un tiempo, recomendamos ejecutar 1 o 2 ciclos con agua limpia.

c. Rellene el depósito de agua con la cantidad necesaria de agua fresca y vuelva a colocar la tapa del depósito. Le recomendamos utilizar una jarra diferente para rellenar el depósito de agua, no la jarra del café, ya que esto podría provocar con el tiempo que se genere suciedad en la máquina.

d. Coloque una bolsa de filtro del tamaño correcto en el portafiltros y eche la cantidad de café que sea necesaria. El estándar ECBC para una taza perfecta de café es de 60 g/l o 75 g/l para una jarra de 1,25 l llena. La cuchara dosificadora de Moccamaster contiene suficiente café para 2 tazas. El café es una cuestión de gustos: descubra qué café y en qué cantidad le parece más delicioso.

e. Coloque el portafiltros sobre el soporte y el brazo de salida sobre el centro del portafiltros.

Ahora siga las instrucciones para los dispositivos con una jarra de vidrio o una jarra térmica

Dispositivos con jarras de vidrio:

e. Coloque la jarra de vidrio, incluyendo la tapa, en la placa caliente. La placa caliente precalentará rápidamente la jarra de vidrio.

f. Select: Esta máquina tiene dos configuraciones para que pueda elegir media jarra o una jarra entera. En la configuración de media jarra, el agua se bombea más lentamente para obtener un tiempo de extracción del café más prolongado y un sabor más intenso.
NB: También puede utilizar esta función para una jarra completa.
También le recomendamos utilizar la configuración de media jarra cuando utilice café descafeinado o agua suavizada para evitar que el portafiltros se desborde.

g. Ponga el interruptor de encendido/apagado en la posición "On" y el proceso de preparación empezará rápidamente.

h. La preparación y el mantenimiento en caliente son sistemas separados. Si el depósito de agua está vacío, el proceso de preparación parará automáticamente. La placa caliente permanecerá en la temperatura correcta durante 40 minutos después de que haya empezado el proceso de preparación. Tras 40 minutos, la máquina se apagará automáticamente. Si la jarra de café se vacía antes, puede apagar la máquina.

Dispositivos con jarras térmicas:

e. Antes de hacer el café, le recomendamos enjuagar la jarra térmica con agua caliente para reducir la pérdida de calor.

f. Utilice la tapa de mezcla cuando vaya a hacer café. Coloque la jarra térmica en la placa de la base para que la jarra presione el botón blanco del interior de la base. La luz naranja se encenderá cuando la jarra térmica esté bien colocada sobre el botón blanco.

g. Ponga el interruptor de encendido/apagado en la posición "On" y el proceso de preparación empezará rápidamente. Si el depósito de agua está vacío, el proceso de preparación parará automáticamente. Puede apagar la máquina. Como la luz emplea muy poca corriente, no hay problema si olvida hacerlo.

El café sabe mejor recién hecho.

MANTENIMIENTO Y LIMPIEZA

Descalcificación

Deberá descalcificar periódicamente la cafetera para asegurarse de que siga funcionando correctamente. Si se depositan minerales en el elemento calefactor de su Moccamaster, podrían dificultar el flujo del agua e influir negativamente en la temperatura de preparación y en el sabor del café. Si no se realiza una descalcificación periódicamente con el producto adecuado, es posible que en algún momento el dispositivo deje de funcionar. Utilizar un buen descalcificador (con aditivos que garantizan que el agente no dañe los componentes del dispositivo) aumentará la vida útil de su Moccamaster.

1) Se recomienda realizar la descalcificación del dispositivo cada 100 ciclos (orientación: después de utilizar cada caja de 100 bolsas de filtros) o, al menos, una vez cada tres meses.
2) Es preferible utilizar productos descalcificadores recomendados. Pregunte a su proveedor cuál es el producto descalcificador adecuado.
3) Siga las instrucciones de uso del producto descalcificador
4) Encienda el dispositivo y espere a que el líquido entre en la jarra.
5) Repita el proceso dos o tres veces con agua limpia para enjuagar el dispositivo.

Limpieza

Exterior:

Desenchufe el cable de alimentación y deje que el dispositivo se enfríe antes de realizar la limpieza. Limpie periódicamente la parte exterior del dispositivo con un paño húmedo y luego con uno seco. Limpie periódicamente la jarra, el portafiltros y las tapas para que el café conserve un buen sabor.

Jarra térmica: disuelva detergente lavavajillas en agua caliente, cepille la jarra después de una hora y enjuáguela por completo con agua limpia.

Interior:

Es necesario limpiar periódicamente la parte interna de la cafetera para que el café conserve un buen sabor: entre cuatro y seis veces al año, dependiendo del uso. Pregunte a su proveedor qué producto es más seguro y fiable.

SOLUCIÓN DE PROBLEMAS

La tabla siguiente muestra soluciones a posibles problemas que pueda encontrar en el dispositivo. Si no encuentra una solución para su problema en particular, o si la recomendación no le ayuda, póngase en contacto con su proveedor o a través de info@calita.fr.

PROBLEMA	POSIBLE CAUSA	SOLUCIÓN
El dispositivo no funciona, las luces no se encienden.	Suministro eléctrico	Compruebe que el conector esté bien enchufado en la toma de corriente.
El flujo de agua del portafiltros es muy lento, el ciclo de preparación tarda más de 6 minutos y genera mucho vapor.	Cal en el dispositivo	Descalcifique (posiblemente varias veces)
El tubo de vidrio del depósito de agua está turbio.	Cal en el dispositivo	Descalcifique.
El depósito de agua y/o el flotador está verde.	Formación de algas por la acción de la luz solar.	Realice la limpieza: deje la solución en remojo durante una hora y vacíela en el fregadero. Cepille la jarra y ejecute dos ciclos de preparación con agua limpia.
La luz de encendido está encendida pero el proceso de preparación no comienza.	Puede deberse a varias causas.	Póngase en contacto con su proveedor.
El portafiltros se desborda.	El sistema antigoteo del portafiltros está obstruido.	Limpie el portafiltros.
	El café está molido muy fino.	El café expreso es demasiado fino y deja pasar el agua con menos rapidez. Utilice un café de filtro rápido.
	Cuando se utiliza café descafeinado, los orificios de la bolsa de filtro pueden obstruirse.	Eche menos cantidad de café. Select: Ponga el interruptor en media jarra/jarra llena para que el agua llegue más lentamente al filtro.
	Descalcificador basado en sal en el agua del grifo. Esta agua tiene una mayor tensión superficial, lo que significa que penetra más lentamente en el polvo de café.	Eche menos cantidad de café o utilice agua no suavizada. Select: Ponga el interruptor en media jarra/jarra llena para que el agua llegue más lentamente al filtro.
El café sabe muy suave o amargo.	Dosis incorrecta.	Ajuste la dosis (auméntela para obtener un café más fuerte, o redúzcala para un café menos amargo).

SERVICIO Y GARANTÍA

Piezas

Para pedir piezas, póngase en contacto con su proveedor o haga su pedido en www.moccamaster.eu

Servicio y reparaciones

Póngase en contacto con su vendedor local o envié un correo electrónico a info@calita.fr para obtener servicio técnico y de reparaciones.

Garantía

La garantía es válida durante cinco (5) años desde la fecha de la compra. Conserve el recibo de venta original. Las reparaciones que se realicen durante estos 5 años no prolongan el periodo de garantía, que seguirá siendo válida desde la fecha de compra original. La garantía cubre los defectos y los componentes defectuosos relacionados con fallos de material o de producción.

La garantía no cubre lo siguiente:

- Desgaste normal y daños provocados por el uso, como arañazos, hendiduras y daños provocados por caídas, choques, etc.
- El uso del producto para fines distintos a la preparación del café.
- Piezas sueltas, como las tapas, la jarra, el tubo de salida, el portafiltros, etc.
- Daños provocados por no utilizar productos de limpieza y/o descalcificadores adecuados.
- Modificaciones realizadas por o en nombre del cliente.
- Obstrucciones provocadas, por ejemplo, por granos de café o cal.
- Daños provocados por una colocación incorrecta, un uso distinto a la preparación de café, conectar el dispositivo a una tensión de red incorrecta, daños provocados por productos químicos, corrosión, daños provocados por heladas o influencias ambientales anormales.
- Si un técnico de servicio oficial no es capaz de identificar fallos en el producto, no se reembolsará el coste de la reparación. Si las reparaciones o modificaciones las lleva a cabo un taller de servicio no oficial o si no se utilizan piezas originales, la garantía queda automáticamente anulada.

PRODOTTO A MANO NEI PAESI BASSI

Congratulazioni per aver acquistato il miglior produttore di caffè con filtro al mondo!

Gerard-Clement Smit
Fondatore dell'azienda e designer dei prodotti.

L'avanzata tecnologia di produzione del caffè di Moccamaster è certificata dall'ECBC (European Coffee Brewing Centre) e dalla SCA (Specialty Coffee Association). Il marchio di qualità ECBC viene assegnato solo ai prodotti che hanno superato gli ampi controlli di qualità e i test di laboratorio dell'Associazione del caffè norvegese. Technivorm Moccamaster è l'unico produttore al mondo con l'approvazione ECBC per tutte le sue macchine.

La fabbrica di Technivorm si trova nei Paesi Bassi e serve I clienti di tutto il mondo. La filosofia del nostro fondatore, Gerard Clement Smit, di produrre prodotti di alta qualità, duraturi e affidabili, guida la produzione di tutti i nostri dispositivi dal 1964. Ogni macchina da caffè è fatta a mano e testata individualmente, il che significa che stiamo fermamente dietro alla qualità dei nostri prodotti. Materiali di alta qualità, efficienza energetica e opportunità di riciclaggio svolgono un ruolo importante nella progettazione di ogni Moccamaster.

Moccamaster® è un marchio registrato di Technivorm BV, Paesi Bassi

© Copyright: *Tutti i diritti riservati. Queste informazioni non possono essere riprodotte e /o pubblicate in alcun modo o con alcun mezzo (elettronico o meccanico) senza previa autorizzazione espressa di Technivorm B.V.*

Technivorm B.V. non può essere ritenuta responsabile per danni o lesioni derivanti dalla mancata osservanza delle presenti istruzioni per un uso consapevole o dalla mancata osservanza di una ragionevole cura nel trasporto, uso e manutenzione della macchina da caffè. A seguito dei nostri costanti sforzi di miglioramento, è possibile che i dettagli del prodotto possano differire da quanto descritto in questo manuale. Per questo motivo, le istruzioni fornite devono essere considerate come linee guida per l'uso e la manutenzione del prodotto a cui si fa riferimento in questo manuale. Questo manuale è stato redatto con tutta la cura possibile, tuttavia Technivorm B.V. e Moccamaster Sales B.V. non possono essere ritenute responsabili di eventuali errori nel manuale o delle relative conseguenze.

MISURE DI SICUREZZA IMPORTANTI

QUANDO SI UTILIZZANO APPARECCHI ELETTRICI, SI DEVONO SEMPRE SEGUIRE LE ISTRUZIONI DI SICUREZZA.

ENGLISH NEDERLANDS DEUTSCH FRANÇAIS ESPAÑOL ITALIANO

LEGGERE TUTTE LE INFORMAZIONI PRIMA DELL'USO!

- Il dispositivo è destinato all'uso domestico e ad applicazioni simili come:
  - aree cucina dedicate al personale nei negozi, uffici e altri ambienti di lavoro.
  - agriturismi.
  - per clienti in alberghi, motel e altri ambienti di tipo residenziale.
  - ambienti tipo bed & breakfast.
- Il dispositivo deve essere utilizzato in ambienti interni solo ed esclusivamente per preparare caffè o tè.
- Questo dispositivo è adatto all'uso da parte di persone (inclusi i bambini) con menomazioni fisiche, mentali o sensoriali, a condizione che tali persone siano supervisionate o istruite sull'uso sicuro del dispositivo e sui possibili rischi.
- Tenere l'imballaggio (sacchetti di plastica e cartone) fuori dalla portata dei bambini.
- Il dispositivo può essere utilizzato da bambini di età pari o superiore a 8 anni supervisionati o istruiti sull'uso sicuro del dispositivo e sui possibili rischi. Assicurarsi che i bambini non giochino con il dispositivo. Tenere il dispositivo e il cavo di alimentazione fuori dalla portata dei bambini di età inferiore agli 8 anni.
- La pulizia e la manutenzione a cura dell'utente non devono essere eseguite dai bambini, a meno che non abbiano più di 8 anni e siano sorvegliati.
- Controllare che la tensione del dispositivo corrisponda alla tensione di rete. Il dispositivo deve essere inserito in una presa con un collegamento di terra.
- In caso di problemi durante l'uso e prima della pulizia, rimuovere la spina di alimentazione dalla presa. Scollegare sempre il cavo di alimentazione tirando la spina dalla presa; non tirare il cavo stesso.
- Non immergere mai completamente o parzialmente il dispositivo, il cavo di alimentazione o la spina in acqua o altri liquidi. Non piegare o schiacciare il cavo di alimentazione. Non toccare mai il cavo di alimentazione o la spina con le mani bagnate. Non posizionare il cavo di alimentazione su superfici calde e non lasciarlo penzolare dal bordo di un tavolo o una barra da dove il cavo potrebbe essere tirato da un bambino.
- Non utilizzare il dispositivo se il cavo o la spina sono danneggiati o se il dispositivo non funziona correttamente.
- **Importante:** Se il cavo di alimentazione è danneggiato, deve essere sostituito con un cavo di alimentazione apposito. Le riparazioni devono essere eseguite da tecnici specializzati. Si prega di contattare assistenza@dmitalia.info o il proprio fornitore.

MISURE DI SICUREZZA IMPORTANTI

- Il dispositivo è dotato di un cavo di alimentazione corto perché un cavo lungo potrebbe comportare il rischio che una persona possa rimanere intrappolata in esso o inciampare su di esso.
- Se si utilizza una prolunga, la valutazione tecnica contrassegnata deve essere almeno adeguata ai valori nominali di corrente e tensione della macchina da caffè. La prolunga deve essere un cavo a 3 fili con un filo di terra. La prolunga deve essere posizionata in modo che non penda su un bordo del tavolo o sul piano di lavoro, in modo che un bambino non possa tirare il cavo e non vi sia il rischio di inciampare su di essa.
- Posizionare il dispositivo su una superficie piana e orizzontale in una stanza a prova di gelo, non su una superficie calda o vicino a fornelli a gas o elettrici o in un forno.
- Non toccare i componenti caldi, come il tubo di uscita, il portafiltro o la piastra riscaldante, durante o poco dopo l'uso.
- Non versare liquidi diversi dall'acqua, un agente decalcificante o un detergente consigliato nel serbatoio dell'acqua.
- Non usare mai la macchina senza il tubo di uscita. Non rimuovere il portafiltro o la caraffa durante il processo di erogazione. Se le parti vengono rimosse durante il processo di erogazione, vi è rischio di ustioni.

Dispositivi con caraffa in vetro:

- Non posizionare una caraffa bollente su una superficie fredda. Non posizionare mai la caraffa di vetro sopra una fiamma viva, su una stufa calda o un'altra fonte di calore.
- Non usare la caraffa se è rotta o se il manico è allentato.
- Non pulire la caraffa con detergenti abrasivi, lana d'acciaio o materiali simili.

Dispositivi con caraffa thermos:

- Non posizionare mai la caraffa thermos su una stufa calda, un fornello a gas o un'altra fonte di calore o in un forno/microonde.
- Non usare la caraffa thermos per conservare latticini o latte in polvere per bambini perché possono cagliare se vengono conservati troppo a lungo.
- Non usare per bevande gassate.
- Non spostare la caraffa thermos mentre si trova in posizione orizzontale o capovolta. È possibile utilizzare il coperchio di miscelazione per preparare e versare il caffè senza svitare il coperchio. Per garantire una tenuta completa, è possibile utilizzare il coperchio di trasporto.
- Non bere direttamente dalla caraffa thermos. I liquidi della caraffa thermos possono essere molto caldi.
- Non pulire la caraffa thermos con detergenti abrasivi, lana d'acciaio o materiali simili. E' possibile pulire facilmente la caraffa thermos con il detersivo per lavastoviglie: posizionare una

- pastiglia o della polvere nella caraffa e riempire la caraffa fino in alto con acqua calda. Dopo un'ora, versare via l'acqua, usare la spazzola per pulire la caraffa e sciacquare con acqua pulita.

Consiglio per l'ambiente

- I sacchetti filtro di carta e i fondi di caffè sono rifiuti organici e quindi adatti al contenitore dei rifiuti organici o al cumulo di compost.
- Quando si smaltisce un vecchio dispositivo, non riporlo nei normali rifiuti domestici, ma smaltirlo secondo le leggi e i regolamenti locali, utilizzando una società di smaltimento rifiuti autorizzata o tramite il servizio di raccolta comunale. Osservare le regole applicabili. Smaltire tutti i materiali di imballaggio in modo ecologico.

CONSERVARE QUESTE ISTRUZIONI!

Este aparato es de confor midad con las siguientes directivas:

Questo apparecchio è conforme alle seguenti direttive:

LVD 2014/35/EU
EMC 2014/30/EU

WEEE 2012/19/EU
RoHS 2011/65/EU

ISTRUZIONI PER L'USO

Dispositivi con caraffa di vetro (vedi pagina 2)

1) Coperchio del serbatoio dell'acqua
2) Braccio di uscita in acciaio inossidabile a 9 fori
3) Coperchio portafiltro
4) Portafiltro
5) Staffa filtro
6) Caraffa in vetro per caffè e coperchio per miscelazione
7) Piastra riscaldante smaltata con resistenza PTC (temperatura caffè 80°-85°C)
8) Selettore caraffa piena/a metà (opzionale)
9) Interruttore on/off
10) Alloggiamento in alluminio
11) Elemento riscaldante in rame (temperatura dell'acqua 92°-96°C)
12) Interruttore a galleggiante
13) Serbatoio dell'acqua

Dispositivi con caraffa thermos (vedi pagina 2)

1) Coperchio del serbatoio dell'acqua
2) Braccio di uscita in acciaio inossidabile a 9 fori
3) Coperchio portafiltro
4) Portafiltro
5) Staffa filtro
6) Interruttore on/off
7) Alloggiamento in alluminio
8) Elemento riscaldante in rame (temperatura dell'acqua 92°-96°C)
9) Interruttore a galleggiante
10) Serbatoio dell'acqua
11) Caraffa thermos con coperchio miscelatore
12) Coperchio di trasporto per tenuta completa
13) Pulsante di controllo per il corretto posizionamento della caraffa thermos
14) Supporto (vedere pagina 3 per il posizionamento corretto)
15) Indicatore luminoso del caraffa thermos

Istruzioni per l'uso

a. Prima del primo uso: posizionare tutti i componenti nelle posizioni corrette come mostrato nella figura a pagina 2. Spingere saldamente il braccio di uscita nell'adattatore. Far funzionare la macchina per 1-2 cicli utilizzando acqua pulita.

b. Se l'apparecchio non è stato utilizzato per un certo periodo di tempo, si consiglia di eseguire 1-2 cicli con acqua pulita.

c. Riempire il serbatoio dell'acqua con la quantità necessaria di acqua fredda fresca e sostituire il coperchio del serbatoio dell'acqua. Raccomandiamo di usare una caraffa diversa per riempire il serbatoio dell'acqua e non la caraffa del caffè, in quanto con il tempo questo causerebbe un accumulo di sporcizia nella macchina.

d. Posizionare un sacchetto filtro della dimensione corretta nel portafiltro e inserirvi la quantità necessaria di caffè macinato.

Lo standard ECBC per la perfetta tazza di caffè è di 60 g/l o 75 g per una caraffa piena da 1,25 l. Un misurino Moccamaster raso contiene abbastanza caffè per 2 tazze. Il caffè è una questione di gusti: provate quale caffè e in quale dosaggio lo trovate più delizioso!

e. Posizionare il portafiltro sulla staffa e posizionare il braccio di uscita sopra il centro del portafiltro.

Ora seguire le istruzioni per l'utente per i dispositivi con una caraffa di vetro o una caraffa thermos

Dispositivi con una caraffa in vetro:

f. Posizionare la caraffa in vetro, incluso il coperchio, sulla piastra riscaldante. La caraffa di vetro sarà preriscaldata rapidamente dalla piastra riscaldante.

g. Select: Questa macchina ha due impostazioni in modo da poter scegliere una caraffa a metà o piena. Nell'impostazione della caraffa a metà, l'acqua viene pompata più lentamente per un tempo di estrazione del caffè più lungo e un sapore più intenso. **NB:** E' possibile ovviamente usare questa impostazione anche per una caraffa intera.
Raccomandiamo anche l'impostazione 'caraffa a metà' quando si utilizza caffè decaffeinato o acqua addolcita, per evitare che il portafiltro trabocchi.

h. Impostare l'interruttore di on/off su "on" e il processo di erogazione inizierà rapidamente.

i. L'erogazione e il tenere in caldo sono sistemi separati. Se il serbatoio dell'acqua è vuoto, il processo di erogazione si arresta automaticamente. La piastra riscaldante rimane alla temperatura corretta per 40 minuti dopo l'inizio del processo di erogazione. Dopo 40 minuti, la macchina si spegne automaticamente. Se la caraffa del caffè è svuotata prima, la macchina si spegne automaticamente.

Dispositivi con una caraffa thermos:

f. Prima di preparare il caffè, consigliamo di lavare prima la caraffa thermos con acqua calda per ridurre al minimo la perdita di calore.

g. Utilizzare il coperchio di miscelazione quando si prepara il caffè. Posiziona la caraffa thermos sul supporto in modo che la caraffa vada a premere completamente contro il pulsante bianco all'interno della base. La luce arancione si accende quando la caraffa thermos è posizionata correttamente contro il pulsante bianco.

h. Impostare l'interruttore di on/off su "on" e il processo di erogazione inizierà rapidamente. Se il serbatoio dell'acqua è vuoto, il processo di erogazione si arresta automaticamente. È possibile spegnere la macchina da soli. Dato che la luce usa pochissima elettricità, non è un problema se ci si dimentichi di farlo.

Il caffè è migliore subito dopo che è stato preparato!

MANUTENZIONE E PULIZIA

Decalcificazione

La vostra macchina da caffè deve essere decalcificata regolarmente per continuare a garantire prestazioni ottimali. Se dei minerali si depositano sull'elemento riscaldante del Moccamaster, questi possono inibire il flusso dell'acqua e influire negativamente sulla temperatura di erogazione e sul gusto del caffè. Senza una normale decalcificazione con l'agente giusto, è possibile che a un certo punto il dispositivo non funzioni più. L'uso di un buon decalcificante (con additivi che assicurano che l'agente non danneggi i componenti del dispositivo) prolungherà la durata di vita del vostro Moccamaster.

1) Si consiglia di decalcificare il dispositivo una volta ogni 100 cicli (linea guida: dopo ogni scatola di 100 sacchetti filtro) o almeno una volta ogni 3 mesi.

2) Utilizzare preferibilmente i prodotti decalcificanti speciali consigliati. Chiedere al vostro fornitore il prodotto decalcificante giusto.

3) Seguire le istruzioni per l'uso del prodotto decalcificante

4) Accendere il dispositivo e attendere finché il liquido non è entrato nella caraffa.

5) Ripetere il processo due o tre volte con acqua pulita per risciacquare il dispositivo.

Pulizia

Esterna:

Rimuovere la spina di alimentazione dalla presa e lasciare raffreddare il dispositivo prima di pulirlo. Pulire regolarmente l'esterno del dispositivo con un panno umido e asciugarlo successivamente. Pulire regolarmente la caraffa, il portafiltro e i coperchi per mantenere un buon sapore del caffè.

Caraffa thermos: sciogliere il detersivo per lavastoviglie in acqua calda, spazzolare dopo un'ora e risciacquare abbondantemente con acqua pulita.

Interna:

Anche l'interno della macchina da caffè dovrebbe essere pulito regolarmente per mantenere un buon sapore del caffè: 4-6 volte all'anno a seconda dell'uso. Chiedere al vostro fornitore quale prodotto è sicuro e affidabile.

RISOLUZIONE DEI PROBLEMI

La seguente tabella fornisce soluzioni ai problemi che si potrebbero verificare nel dispositivo. Se non riuscite a trovare una soluzione al vostro problema specifico o le raccomandazioni non aiutano, contattare il vostro fornitore oppure assistenza@dmitalia.info.

PROBLEMA	POSSIBILE CAUSA	SOLUZIONE
Il dispositivo non funziona, le luci non si accendono.	Alimentazione	Controllare che la spina sia inserita saldamente nella presa.
Il flusso d'acqua verso il portafiltro è lento, il ciclo di erogazione richiede più di 6 minuti e produce molto vapore.	Calcare nel dispositivo.	Decalcificare (possibilmente diverse volte).
Il tubo di vetro nel serbatoio dell'acqua è torbido.	Calcare nel dispositivo.	Decalcificare.
Deposito verde nel serbatoio dell'acqua e/o dal galleggiante.	Formazione di alghe dovuta all'azione della luce solare.	Pulire: Lasciare la soluzione in ammollo per un'ora e svuotare nel lavandino. Spazzolare e far funzionare il ciclo di erogazione 2x con acqua pulita.
La spia di accensione è accesa ma il processo di erogazione non inizia.	Ci possono essere varie cause.	Si prega di contattare il proprio fornitore.
Portafiltro traboccante.	Il gocciolatoio del portafiltro è intasato.	Pulire il portafiltro.
	Caffè macinato troppo finemente.	Il caffè espresso è troppo fine e lascia passare l'acqua meno velocemente. Utilizzare un tipo di caffè a filtro rapido.
	Quando si utilizza il caffè decaffeinato, i fori del sacchetto filtro possono intasarsi.	Preparare una piccola quantità di caffè Select: posizionare il selettore su caraffa a metà-piena, in modo che l'acqua venga inviata al filtro più lentamente
	Addolcitore a base di sale nell'acqua del rubinetto Quest'acqua ha una tensione superficiale maggiore, il che significa che l'acqua penetra meno rapidamente nella polvere di caffè	Preparare una piccola quantità di caffè o usare acqua non addolcita Select: posizionare il selettore su caraffa a metà-piena, in modo che l'acqua venga inviata al filtro più lentamente
Il caffè ha un sapore blando o amaro.	Errato dosaggio.	Regolare il dosaggio (aumentarlo per un caffè più forte, ridurlo per un caffè meno amaro)

SERVIZIO E GARANZIA

Pezzi

Per ordinare i pezzi, contattare il fornitore o ordinare da www.moccamaster.eu

Assistenza e riparazioni

Contattare il rivenditore locale o assistenza@dmitalia.info per assistenza e riparazioni.

Garanzia

La garanzia è valida per cinque (5) anni dalla data di acquisto. Conservare la ricevuta di vendita originale. Le riparazioni durante questi 5 anni non prolungano il periodo di garanzia, che rimane valido dalla data di acquisto originale. La garanzia copre difetti e componenti difettosi relativi a difetti di materiale e di produzione.

Quanto segue non è coperto da garanzia

- Normale usura e danni dovuti all'uso; graffi, ammaccature e danni causati da cadute, collisioni, ecc.
- L'uso del prodotto per scopi diversi dalla preparazione del caffè.
- Parti allentate come coperchi, caraffa, tubo di scarico, portafiltro, ecc.
- Danni causati dall'uso di detergenti e/o agenti decalcificanti non idonei.
- Modifiche eseguite da o per conto del cliente.
- Blocchi causati ad esempio da chicchi di caffè o calcare.
- Danni causati da posizionamento errato, utilizzo diverso da quello per l'erogazione di caffè, collegamento del dispositivo a tensioni di rete errate, danni causati da agenti chimici, corrosione, danni causati dal gelo o da fattori ambientali anormali.
- Se un tecnico dell'assistenza ufficiale non è in grado di identificare i guasti nel prodotto, il costo della riparazione non verrà rimborsato. Se riparazioni o modifiche vengono eseguite da un'officina di assistenza non ufficiale o se vengono utilizzate parti non originali, la garanzia decade automaticamente.

84510:8/2019