Kinderkraft

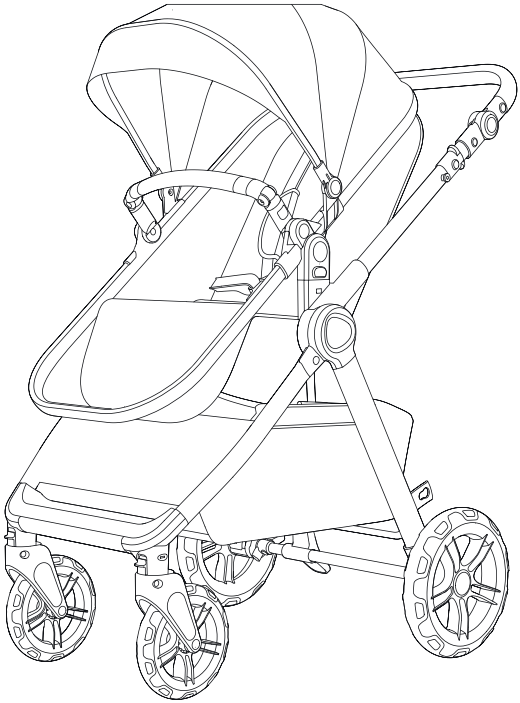

ESME
USER GUIDE

(AR) عربة أطفال
(CS) Kočárek
(DE) Buggy
(EN) Stroller
(ES) Silla de paseo
(FR) Pousette
(HU) Babakocsi
(IT) Passeggino
(NL) Kinderwagen
(PL) Wózek
(PT) Carrinho de bebé
(RO) Cărucior
(RU) Прогулочная коляска
(SK) Kočík
(SV) Barnvagn

دليل الاستخدام
NÁVOD K OBSLUZE
BEDIENUNGSANLEITUNG
USER MANUAL
MANUAL DE USARIO
GUIDE D'UTILISATION
HASZNÁLATI UTASÍTÁS
ISTRUZIONI PER UTENTE
GEBRUIKSAANWIJZING
INSTRUKCJA OBSŁUGI
MANUAL DE INSTRUÇÕES
MANUAL DE UTILIZARE
РУКОВОДСТВО ПО ЭКСПЛУАТАЦИИ
NÁVOD NA POUŽÍVANIE
ANVÄNDARMANUAL

SCAN TO WATCH THE VIDEO!

MODEL: ESME v 1.0

الأشكال هي لأغراض توضيحية فقط ولا تشكل تمثيلاً كاملاً للمنتج./Ilustrace jsou pouze orientační a nepředstavují plné zobrazení produktu./Die gezeigten Bilder dienen nur als Referenz, das tatsächliche Produkt kann von der Abbildung abweichen./The illustrations are for illustration only and do not represent the product./Las ilustraciones son meramente orientativas y no constituyen una representación completa del producto./Les illustrations sont données à titre indicatif et ne constituent pas une représentation complète du produit./Az illusztrációk csak tájékoztató jellegűek és eltérhetnek a valós terméktől./Le immagini sono inserite a scopo dimostrativo e non rispecchiano appieno le caratteristiche del prodotto./De afbeeldingen dienen uitsluitend ter illustratie en geven geen volledig beeld van het product./Ilustracje mają charakter poglądowy i nie stanowią pełnego odwzorowania produktu./As ilustrações têm uma função informativa e não são uma representação fiel do produto./ Ilustrațiile sunt doar pentru referință și nu reprezintă produsul complet./Иллюстрации приведены только для справки и не представляют весь продукт./Obrázky slúžia len na ilustráciu a nie sú úplným predstavením produktu./Illustrationer är endast för referens och representerar inte hela produkten.

AR 15
CS 18
DE 21
EN 23
ES 25
FR 28
HU 30
IT 32
NL 35
PL 37
PT 39
RO 42
RU 44
SK 46
SV 49

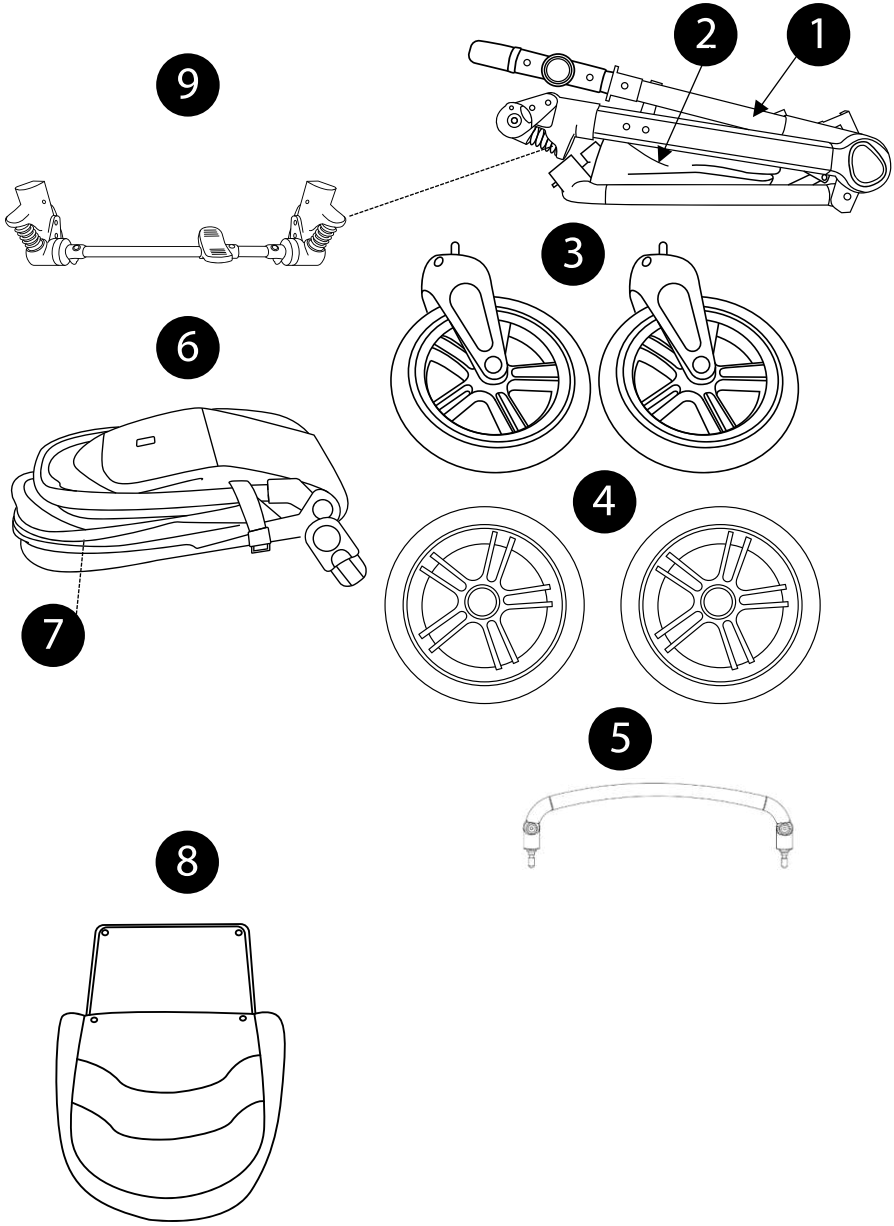
1
2
3
4
5
6
7
8
9

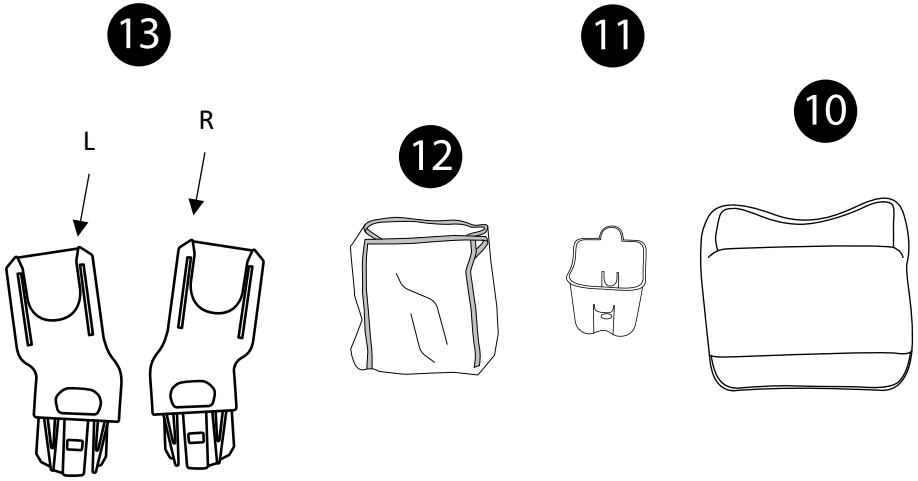
13
L
R
12
11
10

A

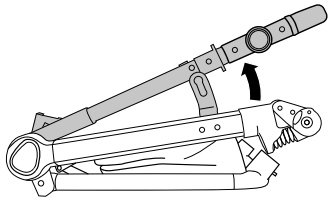

B

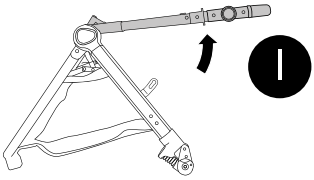

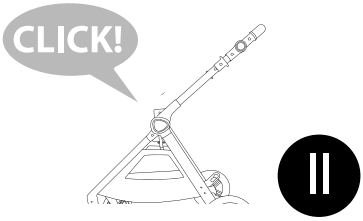

C

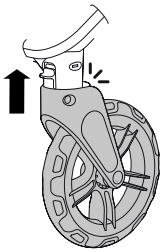

D

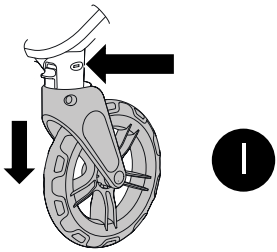

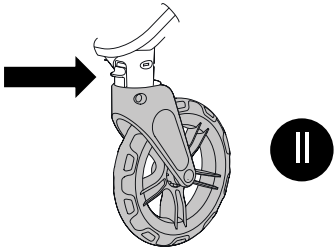

E

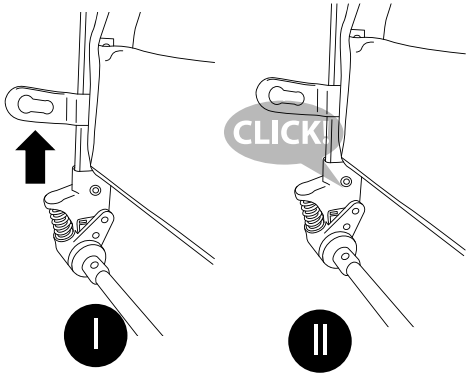

F

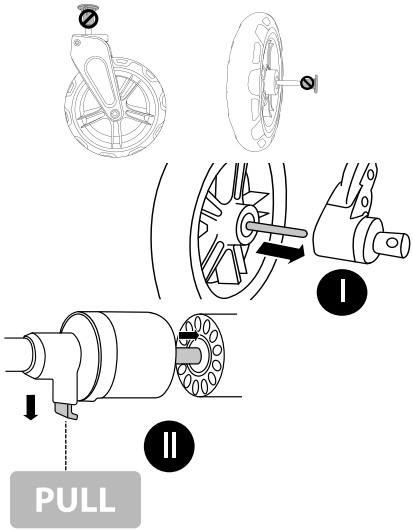

G

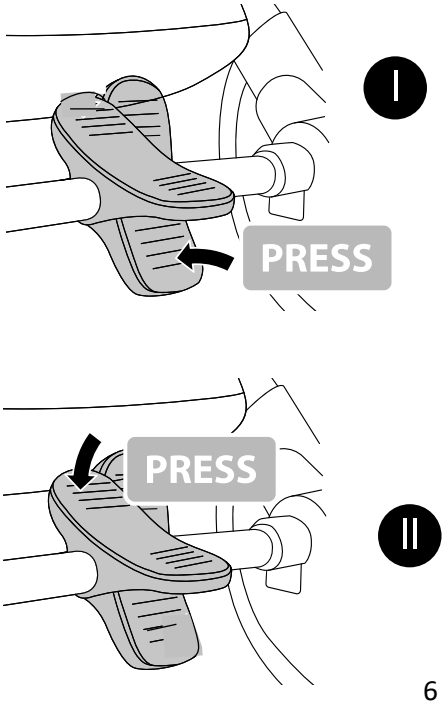

H

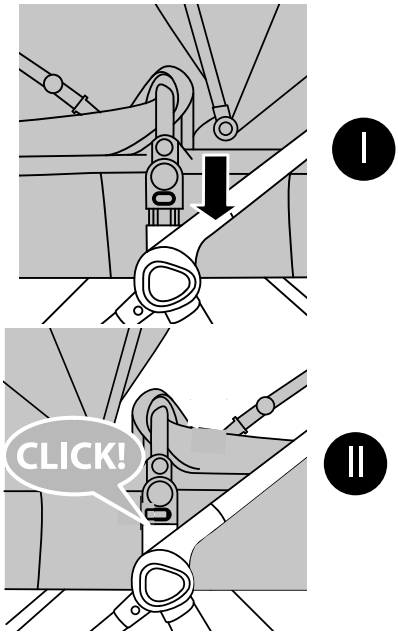

I

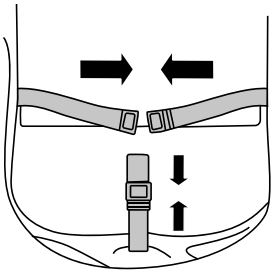

I

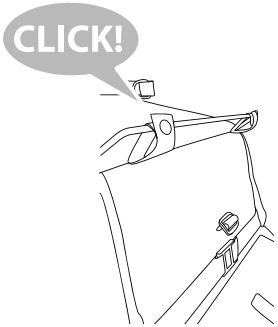

II

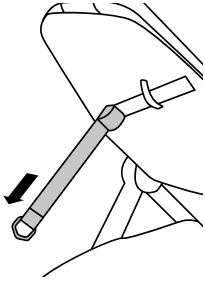

III

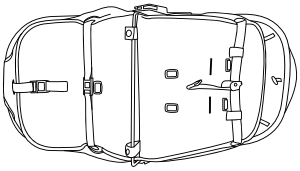

IV

J

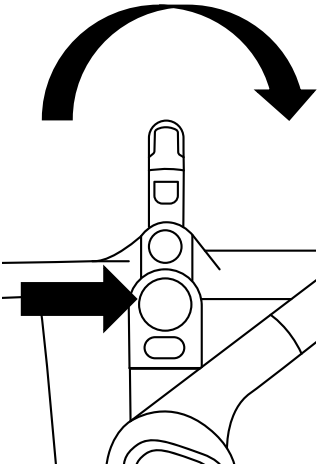

K

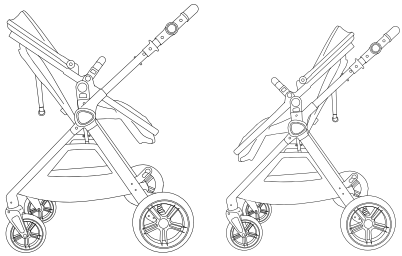

L

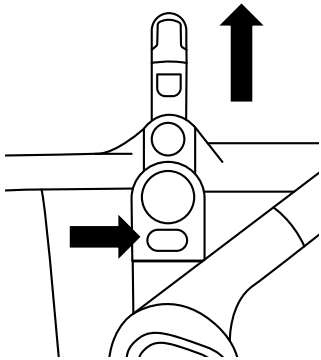

M

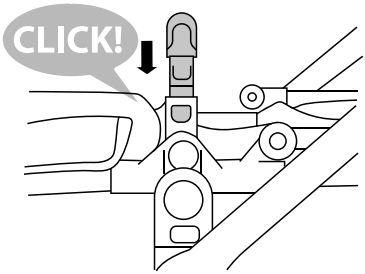

N

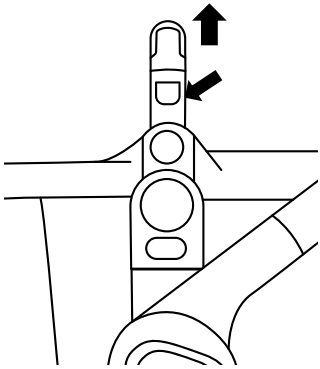

O

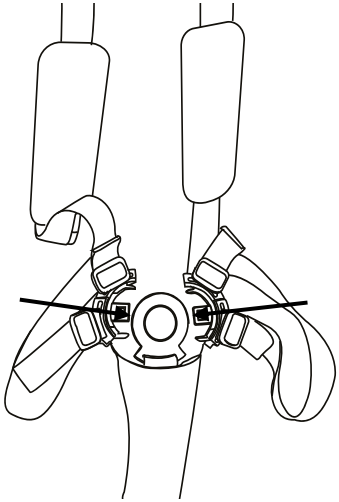

P

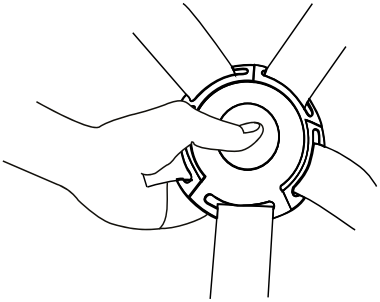

Q

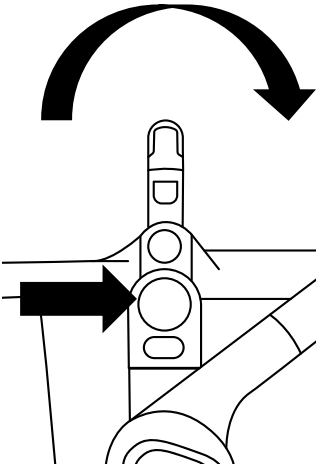

R

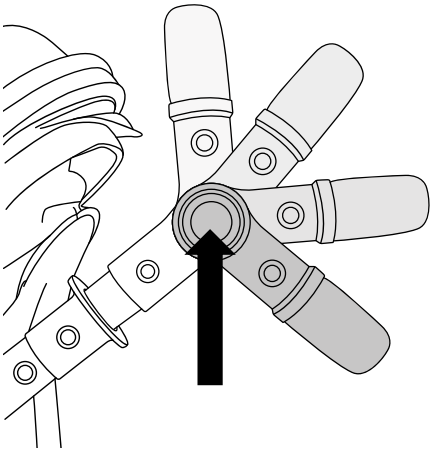

S

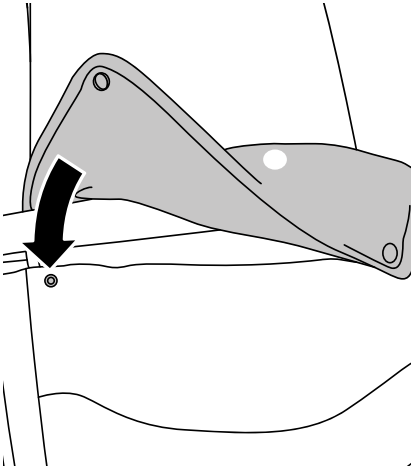

T

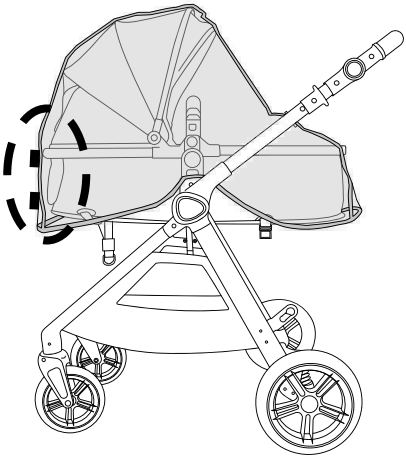

U

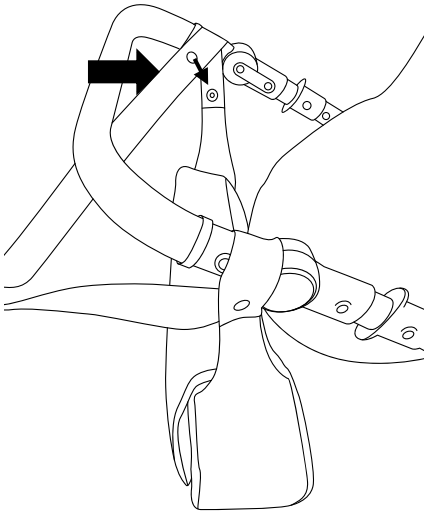

V

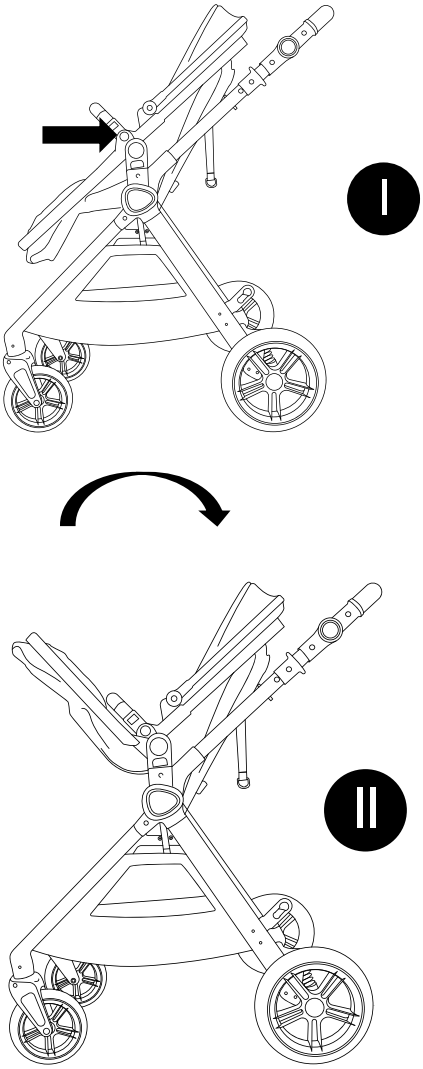

W

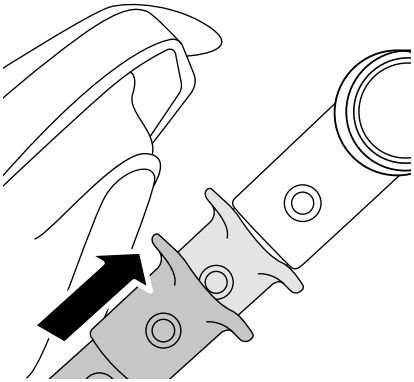

X

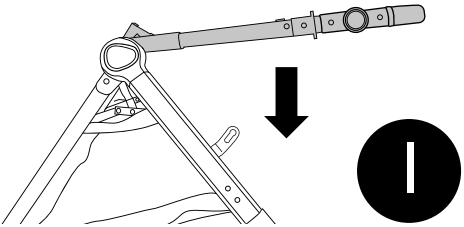

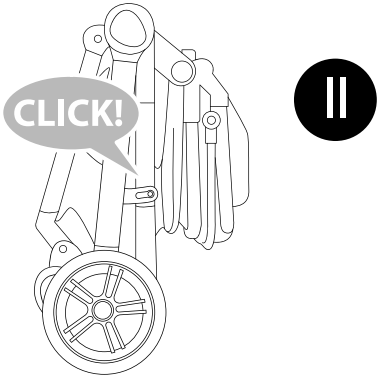

Y

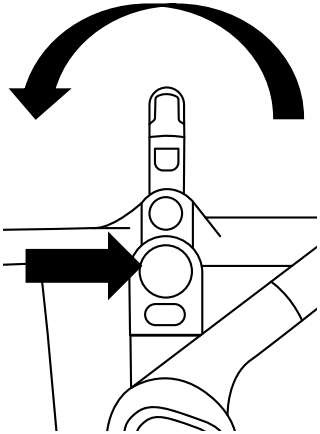

Z

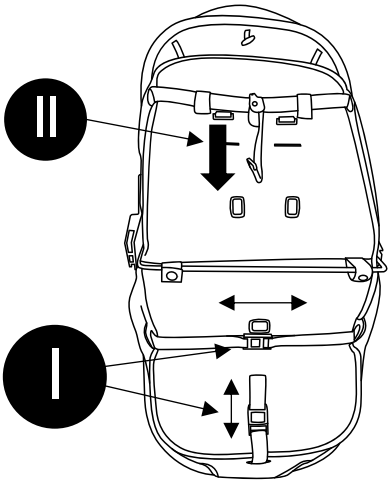

AA

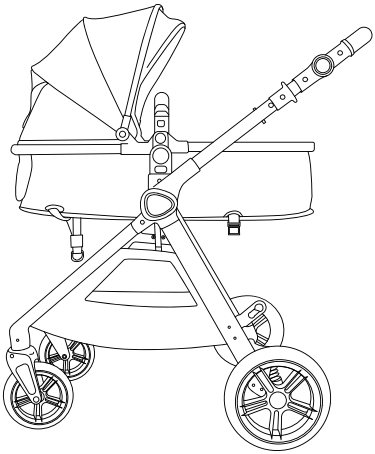

AB

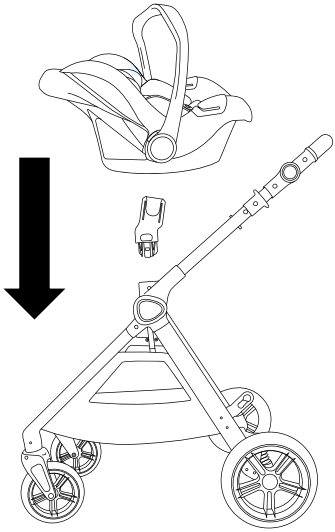

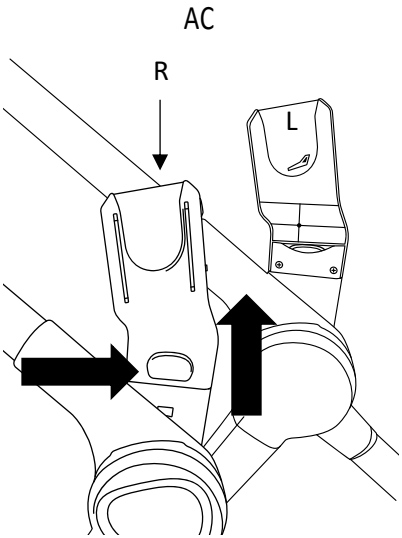
AC
R
L

AR

عملائنا الأعزاء،

شكرًا لشرائكم منتج كيندر كرافت\ Kinder Kraft. تم تصميم منتجاتنا لضمان سلامة طفلكم وراحته. إن عربة الأطفال\ The Buggy هي الحل المثالي لأولئك الذين يقدرون الجودة والحداثة والوظيفية. يرجى قراءة الدليل بعناية واتباع توصياته.

هام - اقرأ الدليل بعناية واحتفظ به للرجوع إليه في المستقبل.

تحذير!

- لا تترك الطفل أبدًا دون مراقبة.
- تأكد من تعشيق جميع أجهزة القفل قبل الاستخدام.
- لتجنب الإصابة، تأكد من ابتعاد الطفل عن المنتج أثناء فرده وطيه.
- لا تدع الطفل يلعب بهذا المنتج.
- *تحقق من تعشيق هيكل عربة الأطفال| The Buggy/ أو وحدة المقعد أو أجهزة تثبيت المقعد بشكل صحيح قبل الاستخدام.*
- هذا المنتج غير مناسب للركض أو التزحلق على الجليد.

- املنتج مخصصلأطفال الذين تتراوح أعمارهم/وزنهم:من 0 شهر إلى 22 كجم أو حتى سن 4 ً سنوات، أيهما يأتي أوا.
- يمكن استخدام هذا المنتج بواسطة طفل واحد فقط في نفس الوقت
- يجب تعشيق جهاز التوقف عند وضع الأطفال وإخراجهم
- يبلغ الحد الأقصى لحمولة السلة 3 كجم.
- أقصى وزن للحقيبة المركبة بالمقبض القابل للضبط هو 2 كجم.
- أقصى حمل على الجيب لألغراض الصغيرة 0.5 كجم.
- يسبب أي حمل إضافي معلق على مقابض عربة الأطفال و/ أو خلف مسند الظهر و/ أو على جانبي عربة الأطفال، تدهور استقرارها.
- استخدم فقط الأجزاء والملحقات التي توفرها أو توصي بها الشركة المصنعة. لا تستخدم قطع أو ملحقات أخرى.
- ارفع المعلق الأمامي عند صعود الرصيف أو السلالم.
- لا تضع المنتج بالقرب من اللهب أو مصادر الحرارة الأخرى.
- لا يُستخدم بنظام إضافي.
- توقف عن استخدام عربة الأطفال\ The Buggy إذا ساورك أي شكوك حول استخدامها أو اشتبهت في وجود أي خطر.

ينطبق ما يلي على جسم العربة:

تحذير!

- تم تصميم هذا المنتج – على شكل عربة أطفال – لألطفال الذين ال يستطيعون الجلوس دون مساعدة أو الذين قد يسقطون أو الذين يزحفون باستخدام اليدين والركبتين. ألقصى لوزن الطفل - حتى 9 كجم.
- يجبأال يكون رأسالطفل املوجودفي سرير العربةأسفل جسمه.
- ال يعمل السرير املحمول كحاملةأطفال. يتم استخدام مقبضالسرير املحمول فقطلتجميعوتفكيكالسرير املحمول في هيكل العربةوليس ألغراضأخرى أبدا.
- ال تضع مرتبةإضافية بخالف تلك املقدمة مع املنتج

ينطبق ما يلي على عربة الدفع:

تحذير!

- هذا املقعد غيرمناسب لألطفال دون سن 6 أشهر
- استخدم نظام التقييد دائم
- املنتج مصمم لألطفال الذين تتراوح أعمارهم بين6 أشهر و22 كجم أو 4 ً سنواتأيهما يحدث أوا

ينطبق علىمقعد السيارةمن كيندركر افت\ **Kraft Kinder**:

- كما تتوفر كيندر كرافت **Kinderkraft** \\ فيمجموعةمعمقعد سيارةمن كيندجر كرافتمتوافقة. فأيضً
- املنتج مخصص لألطفال حديثي الوالدة وحتى 13 كجم.
- إذا تم استخدام املقعد مع عربة ألطفال **Buggy The**\،فإنه ال يحل محل املهد أو سرير ألطفال. للنوم، ضع الطفل في عربة أطفال أو سرير مناسب.
- استخدم فقط ألجزاء وامللحقات التي توفرها أو توص ي بها الشركة املصنعة

. مكونات النقل (الشكل 1)

1. إطار مع سلة (2)

3. العجلات الأمامية x2

4. العجلات الخلفية x2

5. شريط الوفير

6. مقعد 2 في 1 / سرير محمول مع مظلة (7)

8. غطاء الساق

9. المحور الخلفي مع الفرامل

. مكونات النقل (الشكل 2)

10. حقيبة

11. حامل الأكواب

12. غطاء المطر

13. محولات x2

III. تجميع إطار عربة الأطفال

حرر جهاز التعشيق (الشكل أ) أمسك الإطار (1) وارفع المقبض (الشكل B.I) حتى تسمع صوت التعشيق المميز (الشكل B.II).

IV. تركيب وإزالة العجلات الأمامية

أدخل العجلات الأمامية (3) في الفتحات المخصصة حتى تسمع صوت قفل (الشكل C). لتحرير العجلة ، اضغط على الزر واسحب العجلة للخارج (الشكل D.I). لا يمكن قيادة العجلات بشكل مستقيم إلا بالضغط على الزر الموجود في مقدمة الإطار لأسفل (الشكل D.II) لفتح العجلات الأمامية ، اسحب شريط التمرير لأعلى.

V. تركيب وإزالة العجلات الخلفية والمحور الخلفي

لتثبيت المحور الخلفي مع الفرامل (9) ، أدخل الأطراف الخلفية الحرة للإطار في الفتحات الموجودة في المحور الخلفي (الشكل E.I) حتى تسمع صوت قفل (الشكل E.II). تأكد من تأمين المزالج بشكل صحيح. أدخل محاور العجلات الخلفية (4) في الفتحات المخصصة حتى تسمع صوت القفل (FIG.F.I). لتحرير العجلة ، اسحب الزر واسحب العجلة للخارج (F.F.II).

اهتمام! تأكد من تركيب جميع العجلات بشكل صحيح قبل استخدام الكرسي المتحرك.

VI. الفرامل

ضع الفرامل (الشكل G.I). ارفع الفرامل لإلغاء تنشيط القفل (الشكل G.II).

سابعا.تجميع المقعد وإزالته

افتح المقعد حتى تسمع نقرة مميزة ، أدخل موصل المقعد في مقبس الإطار (الشكل H.I) حتى تسمع نقرة كبيرة (الشكل H.II) واربط الأشرطة أسفل المقعد (الشكل I.I) واربط السحابات (الشكل الأول - II). اضبط الإبزيم خلف مسند الظهر قدر الإمكان باتجاه مسند الظهر عن طريق دفع الإبزيم نحو المقعد (الشكل الأول - ثالثا). يظهر المقعد المثبت بشكل صحيح في الشكل الأول - الرابع. ثم اضبط مسند الظهر باستخدام الأزرار (الشكل J) (الفصل X) يمكن تركيب المقعد للأمام أو للخلف (الشكل. اضغط على أزرار تحرير المقعد على كلا الجانبين واسحبه لأعلى (الشكل L) لإزالة المقعد.

IX. أحزمة الأمان.

ادفع أحزمة الكتف مع أحزمة الخصر في الإبزيم الأوسط حتى تستقر في مكانها (الشكل. اضبط الأشرطة في كل مرة. هناك ثلاثة ارتفاعات ممكنة لربط أحزمة الكتف. اضغط على الزر لفك الأشرطة (الشكل P). للارتداء / الفك ، حرك أحزمة الكتف وأحزمة الخصر وحزام المنشعب من خلال الفتحات الموجودة في المقعد.

X. تعديل المقعد

يحتوي المقعد على وضعين ، شبه مستلق وجلوس. يمكن ضبط زاوية المقعد باستخدام الزر (FIG.Q). يتم استخدام ضبط المقعد إلى أدنى وضع ممكن فقط لتحويل المقعد إلى نقالة.

XI. ضبط المقبض

اضغط على الزر الموجود على جانبي الإطار لضبط المقبض وتعيينه على أحد المواضع التسعة. (الشكل صاد)

XII. إرفاق غطاء الساق ورقائق المطر والحقيبة.

قم بتوصيل الغطاء بالسحاب وثبته بوضعه خلف شريط الأمان والسحابات على كلا الجانبين (الشكل.

ضع غطاء المطر فوق المقعد أو الحامل وقم بتثبيته باستخدام مثبتات الفيلكرو (الشكل.

قم بتوصيل الحامل بالإطار بالقرب من المقبض الأصلي باستخدام الأشرطة (الشكل U).

XIII. تفكيك عربة الأطفال

ضع المقعد للأمام باستخدام الأزرار (الشكل V.I). قم بإمالة المقعد على كلا الجانبين (الشكل V.II) واسحب الذراعين الطيين نحوك (الشكل W) ، ثم ادفع لأسفل لطي عربة الأطفال (الشكل X.I). عندما يتم طي عربة الأطفال بالكامل ، يجب تأمين الإطار بالقفل الموجود على الجانب الأيسر (الشكل X.II).

XIV. تجميع عربة الأطفال المحمولة

لتحويل مقعد عربة الأطفال إلى رسم كاريكاتوري ، قم بخفض المقعد قدر الإمكان (FIG.Y) باستخدام زر الطي وفك الأشرطة الموجودة أسفل المقعد (FIG.Z.I) وخفض مسند الظهر قدر الإمكان باستخدام الإبزيم (FIG.Z.II). تظهر نقالة مجمعة بشكل صحيح في (الشكل AA). ملاحظة: يجب إزالة الأشرطة الموجودة على نسخة سرير الأطفال المحمولة. يتم وصف إزالة الأشرطة في الفصل التاسع.

تحذير! لا يمكن تركيب المهد المحمول إلا في مواجهة الخلف (طفل

مواجهة مقدم الرعاية الذي يقود عربة الأطفال).

XV. تركيب / إزالة مقعد السيارة

ضع المحولات في الفتحات الموجودة على الإطار حتى تسمع صوت قفل. حرك مقعد السيارة على المحولات وتأكد من تثبيته بشكل صحيح. (الشكل AB).

لمراقبة المحولات ، اضغط على الأزرار الموجودة على المحولات وقم بإزالتها من الإطار (FIG AC)

تحذير! يجب دائما وضع مقعد الإطار مواجها للخلف (الطفل يواجه مقدم الرعاية الذي يقود عربة الأطفال)

XVI. العناية والصيانة يتحمل المشتري مسؤولية التركيب الصحيح لجميع العناصر الوظيفية بالإضافة إلى تنفيذ كافة عمليات الصيانة والتعديلات المطلوبة للحفاظ على العربة في حالة فنية جيدة. يجب فحص العربة بشكل دوري بحثًا عن مشاكل محتملة. وفيما يلي التدابير الهامة التي ينبغي اتخاذها لضمان سلامة الطفل ومنع تقصير عمر المنتج:

- تحقق من قوة وسلامة جميع المسامير والوصلات.
- افحص جميع معدات وإطارات قفل العجلات. استبدلها أو أصلحها إذا لزم الأمر.
- تحقق مما إذا كانت جميع أجهزة السلامة تعمل بشكل صحيح، وخاصة المثبتات الرئيسية والإضافية التي يجب أن تتحرك بحرية في أي وقت.

إذا حدثت طقطقة في العجلات، ضع طبقة رقيقة من السيليكون. لا تستخدم الزيوت أو المنتجات التي تعتمد على الشحم حيثقد تؤدي إلى تراكم الأوساخ، مما يؤدي إلى صعوبة حركة العربة.

XVII. التنظيف

30	يُغسل في درجة حرارة لا تتجاوز 30 درجة مئوية، عملية لطيفة		لا تغسل. قم بتنظيف المنتج برفق باستخدام قطعة قماش رطبة ومنظف خفيف.
	لا تستخدم مبيض		لا تقم بالكيّ
	لا تستخدم مجفف الشعر من أجل التجفيف		لا تقم بإجراء التنظيف الجاف

إذا تعرضت عناصر الهيكل المعدني للمياه المالحة، فاغسلها بمياه الصنبور في أسرع وقت ممكن.

غطاء السريرالمحمول/المقعدالسقف، السلة، - ال تغسل. يمكن تنظيف المنتج برفق بقطعة قماش مبللة ومنظف معتدل. ال تستخدم التجفيف االلي. ال تنظف .ال تستعمل مبِ كيميائيا. ال تكو يض.

لا تقم بطي المنتج أو تخزينه عندما يكون رطبًا ولا تخزنه أبدًا في ظروف رطبة، إذ قد يؤدي ذلك إلى نمو العفن.

XVIII ج. الضمان

يمكن الاطلاع على كامل شروط وأحكام الضمان من خلال الموقع الإلكتروني WWW.KINDERKRAFT.COM

CS

Vážení zákazníci,

Děkujeme za zakoupení výrobku značky Kinderkraft. Naše výrobky byly vyrobeny s důrazem na bezpečnost a pohodlí vašeho dítěte. Kočárek je ideálním řešením pro ty, kteří si cení kvalitu, moderní vzhled a funkcionalitu. Seznamte se prosím s obsahem návodu k obsluze a dodržujte jeho pokyny.

DŮLEŽITÉ! POKYNY SI POZORNĚ PŘEČTĚTE A USCHOVEJTE PRO POZDĚJŠÍ POUŽITÍ.

UPOZORNĚNÍ!

- **Nikdy nenechávejte dítě bez dozoru**
- **Před použitím si ověřte, že jsou všechny zajišťovací prvky zaklesnuty**
- **Při skládání a rozkládání tohoto výrobku zajistěte, aby dítě nebylo v kočárku ani poblíž a nemohlo dojít k poranění dítěte**
- **Tento výrobek není hračka. Nedovolte dítěti, aby si s tímto výrobkem hrálo**
- **Před použitím zkontrolujte, zda jsou připevňovací zařízení lůžka nebo sedačky nebo autosedačky správně zaklesnuta**
- **Tento výrobek není vhodný pro běhání nebo jízdu na bruslích**

- Výrobek je určen pro děti ve věku/hmotnosti: od 0 měsíců do 22 kg nebo do 4 let, podle toho, co nastane dříve.
- Výrobek je určen k přepravě jednoho dítěte během jedné doby.
- Maximální zatížení košíku činí 3 kg.
- Maximální přípustná hmotnost rodičovské tašky zavěšené na teleskopické rukojeti činí 2 kg.
- Maximální zatížení držáku na lahve činí 0,5 kg.

- Jakýkoli náklad připevněný na rukojeti a/nebo na zadní straně opěradla a/nebo na bocích vozidla ovlivňuje stabilitu vozidla.Používejte pouze díly a příslušenství dodané nebo doporučené výrobcem. Nepoužívejte jiné díly nebo příslušenství.
- Při vjezdu na obrubník nebo jiný schod nadzvedněte přední kola.
- Během vkládání a vytahování dítěte musí být zablokované brzdy.
- Používejte výhradně části a příslušenství, která jsou dodaná nebo doporučovaná výrobcem. Nepoužívejte jiné části a příslušenství.
- Výrobek nestavějte poblíž otevřeného ohně nebo jiných zdrojů horka.
- Nepoužívejte s další plošinou.

Týká se gondoly:

• Tento výrobek ve formě kočárku s gondolou je určen pro děti, které neumí samy sedět, otáčet se, ani lézt po čtyřech. Maximální hmotnost dítěte – do 9 kg.

- Hlavička dítěte v gondole by se nikdy neměla nacházet pod úrovní zbytku těla.
- Gondola neplní funkci nosítka pro děti. Rukojeť gondoly slouží jen a výhradně k montáži a demontáži gondoly ve stojanu kočárku.
- Nevkládejte další matraci, než tu, která je dodaná s výrobkem.

Týká se sportovních kočárků:

UPOZORNĚNÍ!

•Nepoužívejte tuto sedačku pro děti mladší 6 měsíců.

•Vždy používejte zádržný systém.

Výrobek je určen pro děti ve věku/hmotnosti: od 6 měsíců do 22 kg nebo do 4 let, podle toho, co nastane dříve.

Týká se autosedačky značky Kinderkraft:

- Kočárek Kinderkraft ESME OV může být nabízen v sadě s kompatibilní autosedačkou značky Kinderkraft.
- Výrobek je určen pro děti od narození do 13 kg.
- Pokud je autosedačka používaná ve spojení s kočárkem, pak nenahrazuje kolébku ani postýlku. Pokud vaše dítě potřebuje spánek, mělo by být přeneseno do gondoly, kolébky nebo postýlky.
- Používejte výhradně části a příslušenství, která jsou dodaná nebo doporučovaná výrobcem.

I. SOUČÁSTI VOZÍKU (OBR. 1)
1. rám s košem (2)
3. přední kola x2
4. zadní kola x2
5. bezpečnostní rukojeť
6. Sedadlo/kočárek 2v1 se stříškou (7) 8. Sedadlo/kočárek 2v1 se stříškou (8) 9.
8. kryt nohou
9 Zadní náprava s brzdou
II. SOUČÁSTI VOZÍKU (OBR. 2)
10. taška
11 Držák na pohár
12. kryt proti dešti
13 Adaptéry 2x

III. SESTAVENÍ RÁMU KOČÁRKU
Uvolněte blokovací zařízení (OBRÁZEK A) Držte rám (1) a zvedejte rukojeť (OBRÁZEK B.I), dokud neuslyšíte charakteristický zvuk blokování (OBRÁZEK B.II).
IV. MONTÁŽ A DEMONTÁŽ PŘEDNÍCH KOL
Zasuňte přední kola (3) do určených otvorů, dokud neuslyšíte zvuk uzamčení (OBRÁZEK C). Pro uvolnění kola stiskněte tlačítko a kolo vytáhněte (obr. D.I). Kola mají možnost jet pouze rovně, a to stisknutím tlačítka na přední straně rámu směrem dolů (OBRÁZEK D.II) Chcete-li přední kola odblokovat, vytáhněte jezdce směrem nahoru.
V. MONTÁŽ A DEMONTÁŽ ZADNÍCH KOL A ZADNÍ NÁPRAVY
Chcete-li namontovat zadní nápravu s brzdou (9), zasuňte zadní volné konce rámu do otvorů v zadní nápravě (OBRÁZEK E.I), dokud neuslyšíte zvuk uzamčení(OBRÁZEK E.II). Dbejte na správné zajištění západek. zasuňte osy zadních kol (4) do určených otvorů, dokud neuslyšíte zvuk zajištění (FIG.F.I). Chcete-li kolo uvolnit, zatáhněte za tlačítko a kolo vytáhněte (F.F.II).

POZOR! Před použitím invalidního vozíku se ujistěte, že jsou všechna kola správně namontována.

VI. BRAKE
Aktivujte brzdu (obr. G.I). Zvednutím brzdy deaktivujte blokování (FIG.G.II).
VII.MONTÁŽ A DEMONTÁŽ SEDADLA
Rozložte sedačku, dokud neuslyšíte výrazné cvaknutí, Zasuňte konektor sedačky do zásuvky rámu (OBRÁZEK H.I), dokud neuslyšíte výrazné cvaknutí(OBRÁZEK H.II) a upevněte popruhy pod sedačkou (OBRÁZEK I.I) a upevněte spojovací prvky (OBRÁZEK I.II). Nastavte sponu za opěradlem co nejvíce směrem k opěradlu tak, že sponu zatlačíte směrem k sedadlu (OBRÁZEK I.III). Správně zapnuté sedadlo je znázorněno na obr. I.IV. Poté nastavte opěradlo pomocí tlačítek (OBR. J) (Kapitola X) Sedadlo lze namontovat dopředu nebo dozadu (Obr. K). Stiskněte tlačítka pro uvolnění sedačky z rámu na obou stranách a tahem nahoru (Obr. L) sedačku vyjměte.
VIII.MONTÁŽ A DEMONTÁŽ BEZPEČNOSTNÍ TYČE
Zasuňte hlavovou opěrku na místo na rámu(Obr.M). Stisknutím tlačítek na obou stranách rámu vytáhněte čelenku a vytáhněte ji (Obr.N).

IX. BEZPEČNOSTNÍ PÁSY.
Zatlačte ramenní pásy společně s bederními pásy do středové spony, dokud nezapadnou na své místo (obr. O). Popruhy pokaždé nastavte. Existují tři možné výšky pro upevnění ramenních popruhů. Stisknutím tlačítka popruhy odepněte (OBRÁZEK P). pro nasazení/odepnutí protáhněte ramenní popruhy, bederní popruhy a rozkrokový pás otvory umístěnými v sedadle.
X. NASTAVENÍ SEDADLA
Sedadlo má dvě polohy, pololeží a sedí. Úhel sedadla lze nastavit pomocí tlačítka (FIG.Q). Nastavení sedačky do nejnižší možné polohy slouží pouze k přeměně sedačky na nosítko.
XI. NASTAVENÍ RUKOJETI
Stisknutím tlačítka na obou stranách rámu nastavíte rukojeť a nastavíte ji do jedné z devíti poloh. (OBRÁZEK R)
XII. NASAZENÍ KRYTU NOHOU, DEŠŤOVÉ FÓLIE A BRAŠNY.
Připevněte kryt pomocí zipu a zajistěte jej umístěním za bezpečnostní tyč a upevňovacími prvky na obou stranách (obr. S).
Umístěte potah proti dešti přes sedačku nebo nosítko a zajistěte jej pomocí suchých zipů (obr. T).
Připevněte nosítko k rámu v blízkosti rodičovského madla pomocí popruhů (obr. U).
XIII. DEMONTÁŽ KOČÁRKU
Umístěte sedačku směrem dopředu pomocí tlačítek (obr. V.I). Sklopte sedadlo na obou stranách (obr. V.II) a zatáhněte za obě skládací páčky směrem k sobě (obr. W), poté zatlačte dolů a kočárek složte (obr. X.I). Po úplném složení kočárku by měl být rám zajištěn pojistkou na levé straně (OBR. X.II).
XIV. MONTÁŽ KORBIČKY KOČÁRKU
Chcete-li sedačku kočárku přeměnit na přenosnou postýlku, pomocí skládacího tlačítka spusťte sedačku co nejvíce dolů (FIG.Y) a rozepněte popruhy pod sedačkou (FIG.Z.I) a pomocí spony spusťte co nejvíce opěradlo (FIG.Z.II). Správně sestavené nosítko je znázorněno na (OBRÁZEK AA). POZNÁMKA: Popruhy u verze přenosné postýlky musí být odstraněny. Odstranění popruhů je popsáno v kapitole IX.

UPOZORNĚNÍ! Nosítko smí být namontováno pouze proti směru jízdy (dítě směřuje k obsluze kočárku).

XV. MONTÁŽ/ODMONTOVÁNÍ AUTOSEDAČKY
Vložte adaptéry do otvorů na rámu, dokud neuslyšíte zvuk uzamčení. Nasaďte autosedačku na nasazené adaptéry a ujistěte se, že je autosedačka správně zajištěna. (OBRÁZEK AB).
Pro sejmutí adaptérů stiskněte tlačítka na adaptérech a vyjměte je z rámu (OBRÁZEK AC).

UPOZORNĚNÍ! Autosedačka musí být na rámu kočárku vždy umístěna proti směru jízdy (dítě se dívá na osobu, která kočárek řídí).

XVI. PÉČE A ÚDRŽBA Povinností majitele kočárku je zajistit správnou instalaci všech funkčních prvků, regulaci a potřebnou péči tak, aby ho bylo možné udržet v dobrém technickém stavu.
Kočárek je třeba pravidelně kontrolovat z hlediska potenciálních problémů. Níže jsou uvedeny důležité činnosti, které je třeba provádět z hlediska zajištění bezpečnosti dítěte a dlouhé životnosti produktu:

- Zkontrolovat odolnost a bezpečnost všech nýtů a spojení.
- Zkontrolovat všechna brzdová zařízení a kola, jejich pneumatiky a v případě potřeby zajistit jejich opravy či výměnu.
- Zkontrolovat, zda všechny blokovací zařízení fungují správně, se zvláštním zřetelem hlavního a doplňkového zapínání, které musí být vždy volně pohyblivé..

Pokud kola piští, je třeba je namazat tenkou vrstvou silikonu. Nesmí se používat produkty na bázi oleje nebo maziva, protože přitahují nečistoty, které ztěžují pohyb.
XVII. ČIŠTĚNÍ

30	Prát max. při teplotě 30 ° C, šetrné praní.		Neperte. Výrobek můžete opatrně omýt vlhkým hadříkem a jemným mycím prostředkem.
	Nebělte.		Nežehlete.
	Nesušte v bubnové sušičce.		Nečistěte chemicky.

Pokud součástky podvozku kočárku byly vystaveny na úšinky slané vody, doporučujeme co nejdříve propláchnutí sladkou vodou (z vodovodu).
Obšívka korbičky-sedadla,Stříška, Košík, - Neprát. Výrobek lze jemně umýt vlhkým hadříkem a jemným čisticím prostředkem. Nesušit v sušičce. Nečistit chemicky. Nežehlit. Nebělit. Kryt na nohy- Prát při maximální teplotě vody 30°C, šetrný
Výrobek neskladujte ani neuchovávejte, pokud je mokrý a nikdy jej neskladujte vevlhkých podmínkách, protože to může způsobit vznik plísně.
XVIII. Záruka
Úplný obsah záručních podmínek je k dispozici na webových stránkách WWW.KINDERKRAFT.COM

DE

Sehr geehrte Kundin, sehr geehrter Kunde!

Vielen Dank für Ihren Kauf eines Produktes von Kinderkraft. Unsere Produkte wurden mit dem Gedanken an Sicherheit und Komfort Ihres Kindes entwickelt. Dieser Kinderwagen ist die ideale Lösung für diejenigen, die Qualität, Modernität und Funktionalität zu schätzen wissen. Bitte machen Sie sich mit der Bedienungsanleitung vertraut und befolgen Sie ihre Empfehlungen.

WICHTIG – BITTE SORGFÄLTIG LESEN UND FÜR SPÄTERES NACHLESEN UNBEDINGT AUFBEWAHREN

WARNUNG!

- **Lassen Sie das Kind nie unbeaufsichtigt**
- **Vergewissern Sie sich vor Gebrauch, dass alle Verriegelungen eingerastet sind**
- **Vergewissern Sie sich, dass das Kind beim Aufklappen und Zusammenklappen des Wagens außer Reichweite ist, um Verletzungen zu vermeiden**
- **Lassen Sie das Kind nicht mit dem Produkt spielen**
- **Vergewissern Sie sich vor der Verwendung, dass der Kinderwagenaufsatz oder der Sitzeinheit oder die Befestigungselemente des Autositzes korrekt eingerastet sind**
- **Dieses Produkt ist nicht zum Joggen oder Skaten geeignet**

- Das Produkt ist bestimmt für Kinder im Alter/Gewichtsbereich: von 0 Monaten bis 22 kg oder bis zu 4 Jahren, je nachdem, was zuerst eintritt.
- Das Produkt ist zum Transport eines Kindes zur gleichen Zeit bestimmt.
- Maximale Belastung des Korbes - 3 kg.
- • Das maximale Gewicht der Tasche an einem verstellbaren Handgriff aufgehängt ist 2 kg.
- • Maximale Belastbarkeit des Becherhalter beträgt 0,5 kg.
- Jede Last, die am Griff und/oder an der Rückseite der Rückenlehne und/oder an den Seiten des Fahrzeugs angebracht ist, beeinträchtigt die Stabilität des Fahrzeugs. Verwenden Sie keine anderen Teile oder Zubehörteile.
- Beim Anfahren der Bordsteinkante oder anderer Stufe heben Sie die Vorderradaufhängung.

• Die Bremsen müssen beim Einlegen und Herausnehmen des Kindes gesperrt sein.
• Verwenden Sie nur Teile und Zubehör, die vom Hersteller geliefert oder empfohlen werden. Verwenden Sie keine anderen Teile und Zubehör.
• Das Produkt nicht in der Nähe von offenem Feuer oder anderen Wärmequellen hinstellen.
• Nicht mit der zusätzlichen Plattform nutzen.

Es gilt für die Gondel:

- **Dieser Wagen mit einer Gondel ist für die Kinder bestimmt, die sich noch nicht selbst aufsetzen, umdrehen oder auf Knien und Händen krabbeln können. Max Gewicht des Kindes: bis 9 kg**

• Der Kopf des Babys in der Gondel sollte niemals tiefer als der Rest des Körpers liegen.
• Die Gondel funktioniert nicht als Babytrage. Der Gondelgriff wird nur zur Montage und Demontage der Gondel im Gestell des Kinderwagens bestimmt.
• Verwenden Sie keine zusätzliche Matratze außer dieser, die mit dem Produkt geliefert wurde.

Es gilt für den Kinderwagen:

WARNUNG!

- **Diese Sitzeinheit ist für Kinder unter 6 Monaten nicht geeignet**
- **Verwenden Sie immer das Rückhaltesystem**

Das Produkt ist bestimmt für Kinder im Alter/Gewichtsbereich: von 6 Monaten bis 22 kg oder bis zu 4 Jahren, je nachdem, was zuerst eintritt.
Es gilt für den Autositz der Marke Kinderkraft.
• Der Kinderkraft ESME Kinderwagen kann mit einem kompatiblen Autositz der Marke Kinderkraft in einem Set angeboten werden.
• Das Produkt ist für Kinder von der Geburt bis 13 kg bestimmt.
• Wenn der Sitz in Verbindung mit dem Kinderwagen verwendet wird, ist er kein Ersatz für eine Wiege oder ein Kinderbett. Wenn Ihr Kind zu schlafen braucht, sollte es in eine Gondel, Wiege oder ein Kinderbett übertragen warden
• Verwenden Sie nur Teile und Zubehör, die vom Hersteller geliefert oder empfohlen werden.

I. BESTANDTEILE DES WAGENS (ABB. 1)

1. Rahmen mit Korb (2)
3. Vorderräder x2
4. Hinterräder (2)
5. Sicherheitsgriff
6. Sitz/Kindersitz 2in1 mit Verdeck (7) 8.
8. Beinabdeckung
9 Hinterachse mit Bremse
II. BESTANDTEILE DES WAGENS (ABB. 2)
10. Tasche
11 Getränkehalter
12. Regenschutz
13 Adapter 2x

III. ZUSAMMENBAU DES RAHMENS DES KINDERWAGENS
Lösen Sie die Verriegelung (ABB.A). Halten Sie das Gestell (1) fest und heben Sie den Griff an (ABB.B.I), bis Sie das charakteristische Verriegelungsgeräusch hören (ABB.B.II).
IV. MONTAGE UND DEMONTAGE DER VORDERRÄDER
Schieben Sie die Vorderräder (3) in die dafür vorgesehenen Löcher, bis Sie das Verriegelungsgeräusch hören (ABB.C). Die Räder haben die Möglichkeit, nur geradeaus zu fahren, indem Sie den Knopf auf der Vorderseite des Rahmens nach unten drücken (Abb. C).
Um die Hinterachse mit Bremse (9) zu montieren, schieben Sie die hinteren freien Enden des Rahmens in die Löcher der Hinterachse (ABB. E.I), bis ein Einrastgeräusch zu hören ist (ABB. E.II). Schieben Sie die Achsen der Hinterräder (4) in die dafür vorgesehenen Löcher, bis Sie ein Einrastgeräusch hören (ABB.F.I). Um das Rad zu lösen, ziehen Sie den Knopf und ziehen Sie das Rad heraus (F.F.II).

WARNUNG! Vergewissern Sie sich vor der Benutzung des Rollstuhls, dass alle Räder korrekt montiert sind.

VI. BREMSE
Aktivieren Sie die Bremse (FIG.G.I). Heben Sie die Bremse an, um die Sperre zu deaktivieren (ABB.G.II).
VII.EINBAU UND AUSBAU DES SITZES
Klappen Sie den Sitz auf, bis ein deutliches Klicken zu hören ist, stecken Sie den Sitzverbinder in den Rahmensockel (ABB.H.I), bis ein deutliches Klicken zu hören ist (ABB.H.II) und befestigen Sie die Gurte unter dem Sitz (ABB.I.I) und schließen Sie die Verschlüsse (ABB.I.II). Stellen Sie die Schnalle hinter der Rückenlehne so weit wie möglich in Richtung Rückenlehne ein, indem Sie die Schnalle in Richtung Sitz drücken (ABB.I.III). Der korrekt angeschnallte Sitz ist in Abb. I.IV dargestellt. Stellen Sie dann die Rückenlehne mit Hilfe der Knöpfe (ABB.J) ein (Kapitel X) Der Sitz kann vorwärts oder rückwärts montiert werden (Abb.K). Drücken Sie die Sitzentriegelungstasten auf beiden Seiten des Rahmens und ziehen Sie den Sitz nach oben (Abb.L), um ihn abzunehmen.
VIII.EINBAU UND AUSBAU DES SICHERHEITSBÜGELS
Schieben Sie das Kopfband in die richtige Position am Rahmen (Abb. M). Ziehen Sie den Kopfbügel heraus, indem Sie die Knöpfe auf beiden Seiten des Rahmens drücken und ihn herausziehen (Abb. N).
IX. SICHERHEITSGURTE.
Schieben Sie die Schultergurte in Verbindung mit den Beckengurten in das mittlere Gurtschloss, bis es einrastet (Abb. O.). Stellen Sie die Gurte jedes Mal neu ein. Die Schultergurte können in drei verschiedenen Höhen angebracht werden. Drücken Sie den Knopf, um die Gurte zu lösen (ABB.P). Führen Sie die Schultergurte, die Beckengurte und den Schrittgurt durch die Löcher im Sitz, um sie anzubringen/auszubauen.
X. SITZVERSTELLUNG
Der Sitz hat zwei Positionen: halb liegend und sitzend. Der Sitzwinkel kann mit dem Knopf (ABB.Q) eingestellt werden. Die Einstellung des Sitzes in die niedrigste Position dient nur dazu, den Sitz in eine Babytragetasche zu verwandeln.
XI. GRIFFVERSTELLUNG
Drücken Sie den Knopf auf beiden Seiten des Rahmens, um den Griff zu verstellen und ihn in eine von neun Positionen zu bringen. (ABB.R)
Schließen Sie den Bezug mit dem Reißverschluss und befestigen Sie ihn hinter dem Sicherheitsbügel und den Verschlüssen auf beiden Seiten (Abb.S).
Legen Sie den Regenschutz über den Sitz oder die Babytragetasche und befestigen Sie ihn mit den Klettverschlüssen (Abb.T).
Befestigen Sie die Babytragetasche mit den Gurten am Rahmen in der Nähe des Elterngriffs (Abb. U).
XIII. ABBAU DES WAGENS
Stellen Sie den Sitz mit Hilfe der Knöpfe nach vorne (Abb.V.I). Klappen Sie den Sitz auf beiden Seiten um (Abb.V.II) und ziehen Sie beide Falthebel zu sich hin (Abb.W), dann drücken Sie nach unten, um den Kinderwagen zusammenzufalten (Abb.X.I). Wenn der Kinderwagen vollständig zusammengeklappt ist, sollte das Gestell mit einer Verriegelung auf der linken Seite gesichert werden (ABB.X.II).
XIV. EINBAU DER WANNE DES KINDERWAGENS
Um den Sitz des Kinderwagens in eine Tragewanne umzuwandeln, klappen Sie den Sitz mit dem Faltknopf so weit wie möglich nach unten (ABB.Y), lösen Sie die Gurte unter dem Sitz (ABB.Z.I) und klappen Sie die Rückenlehne mit Hilfe des Verschlusses so weit wie möglich nach unten (ABB.Z.II). Die korrekt montierte Babytragetasche ist in (ABB. AA) dargestellt. HINWEIS: Die Gurte der Tragetaschenversion müssen abgenommen werden. Das Abnehmen der Gurte ist in Kapitel IX beschrieben.

ACHTUNG! Die Babytragetasche darf nur rückwärtsgerichtet montiert werden (das Kind muss dem Fahrer des Kinderwagens zugewandt sein).

XV. EINBAU/AUSBAU DES AUTOSITZES
Stecken Sie die Adapter in die Löcher am Gestell, bis Sie ein Einrastgeräusch hören. Schieben Sie den Sitz auf die montierten Adapter und vergewissern Sie sich, dass der Sitz richtig befestigt ist. (ABB. AB).
Um die Adapter zu entfernen, drücken Sie auf die Knöpfe an den Adaptern und nehmen sie vom Rahmen ab (ABB. AC).

ACHTUNG! Der Kinderautsitz auf dem Rahmen muss immer nach hinten gerichtet platziert werden (das Kind blickt zur Begleitperson, die den Kinderwagen fährt)

XVI. PFLEGE UND WARTUNG Es ist die Pflicht des Käufers, die ordnungsgemäße Installation aller Funktionselemente zu gewährleisten, sowie die richtige Wartung und Regulierung vorzunehmen, um den Kinderwagen in einem guten technischen Zustand zu halten. Der Kinderwagen sollte regelmäßig auf

mögliche Probleme überprüft werden. Im Folgenden sind wichtige Schritte dargestellt, die ausgeführt werden, um die Sicherheit des Kindes zu gewährleisten und die Verkürzung der Produktlebensdauer zu verhindern:

- Überprüfen Sie die Stärke und Sicherheit aller Nieten und Gelenke.
- Überprüfen Sie alle Verriegelungsmittel sowie die Räder und ihre Bereifung, und gegebenenfalls führen Sie einen Ersatz oder eine Reparatur durch.
- Überprüfen Sie, ob alle Sicherheitseinrichtungen einwandfrei funktionieren, mit besonderem Schwerpunkt auf primäre und sekundäre Befestigungen, die sich jederzeit frei bewegen sollen.

Wenn die Räder quietschen, schmieren Sie die Achsen mit einer dünnen Schicht aus Silikon. Verwenden Sie keine Produkte auf Basis von Öl oder Fett, da sie Schmutz anziehen, was es schwierig macht, sich zu bewegen.

XVII. REINIGUNG

30	Bei max. 30 °C waschen, Schongang.		Nicht waschen. Das Produkt kann mit einem feuchten Lappen und einem milden Reinigungsmittel sanft abgewischt werden.
	Keine Bleichmittel verwenden		Nicht bügeln
	Nicht im Trommeltrockner trocknen		Nicht chemisch reinigen

Wenn die Fahrgestellteile des Kinderwagens der Salzwasserwirkung ausgesetzt waren, empfehlen wir, sie möglichst schnell mit Süßwasser (Leitungswasser) zu spülen.

Bezug der Tragewanne/des Sitzes, Verdeck, Korb, - Nicht waschen. Das Produkt kann sanft mit einem feuchten Tuch und einem milden Reinigungsmittel gewaschen werden. Nicht im Trockner trocknen. Nicht chemisch reinigen. Nicht bügeln Nicht bleichen.

Das feuchte Produkt nicht zusammenklappen und nicht feucht oder in einer feuchten Umgebung aufbewahren, weil es zur Schimmelbildung führen kann.

XVIII. Garantie

Der vollständige Text der Garantiebedingungen ist unter WWW.KINDERKRAFT.COM verfügbar.

EN

Dear Customers,

Thank you for purchasing a Kinderkraft product. Our products have been designed for your child's safety and comfort. The buggy is an ideal solution for those who value quality, modernity and functionality. Please read the manual carefully and follow its recommendations.

IMPORTANT - READ CAREFULLY AND KEEP FOR FUTURE REFERENCE.

WARNING!

- **Never leave the child unattended.**
- **Ensure that all the locking devices are engaged before use.**
- **To avoid injury ensure that the child is kept away when unfolding and folding this product.**
- **Do not let the child play with this product.**
- **Check that the pram body or seat unit or car seat attachment devices are correctly engaged before use.**
- **This product is not suitable for running or skating.**

- Age and weight usage: from 0 months up to 22 kg or 4 years whichever come first.
- This product may only be used by one child at the same time
- The parking device shall be engaged when placing and removing the children
- The maximum basket load is 3 kg.
- Maximum weight of a bag attached to the adjustable handle is 2 kg.
- The maximum load carried in the cup holder must never exceed 0,5 kg
- Any load attached to the handle and/or on the back of the backrest and/or on the sides of the vehicle will affect the stability of the vehicle.Use only parts and accessories supplied or recommended by the manufacturer. Do not use other parts or accessories.
- Lift the front suspension when going up a curb or step.
- Do not place the product near open flame or other heat sources.
- Do not use with an additional platform.

The following applies to the pram body:

WARNING!

- **This product is suitable for a child who cannot sit up unaided, roll over and cannot push itself up on its hands and knees. Maximum child weight – up to 9 kg.**
- The head of the child in the pram body should never be lower than the body of the child.
- The pram body must not be used as a child carrier. The pram body handle is only designed for assembly and disassembly on the buggy frame.
- Do not insert an extra mattress apart from that supplied with the product

The following applies to the pushchair:

WARNING!

•This seat unit is not suitable for children under 6 months

•Always use the restraint system

The product is intended for children from 6 months old to 22 kg or 4 years whichever come first

Applies to Kinderkraft car seat:

- Kinderkraft ESME is available also in a set with a compatible Kinderkraft car seat.
- The product is intended for children from birth to 13 kg.
- If the carseat is used together with the chassis, it does not replace a cot or bed. For sleep, place the child in a suitable pram body, cot or bed.
- Use only parts and accessories supplied or recommended by the manufacturer.

I. COMPONENTS OF THE STROLLER (FIG. 1)

1. frame with basket (2)
3. front wheels x2
4. rear wheels x2
5. bumper
6 Seat/carrycot 2in1 with canopy (7)
8. leg cover
9 Rear axle with brake
II. COMPONENTS OF THE STROLLER (FIG. 2)
10. bag
11 Cup holder
12. rain cover
13 Adaptors 2x

III. ASSEMBLING THE PRAM FRAME
Release the locking device (FIG.A) Hold the frame (1) and lift the handle (FIG.B.I) until you hear the characteristic locking sound (FIG.B.II).
IV. MOUNTING AND DISMOUNTING THE FRONT WHEELS
Slide the front wheels (3) into their designated holes until you hear the locking sound (FIG.C). To release the wheel press the button and pull the wheel out (Fig.D.I). The wheels have the option to go straight ahead only, by pushing the button down on the front of the frame (FIG.D.II) To unlock the front wheels, pull the sliders upwards.
V. MOUNTING AND DISMOUNTING THE REAR WHEELS AND REAR AXLE
To ASSEMBLING the rear axle with brake (9), insert the rear free ends of the frame into the holes in the rear axle (FIG. E.I) until a locking sound is heard(FIG. E.II). Take care to secure the latches correctly.Slide the rear wheel axles (4) into the designated holes until you hear a locking sound (FIG.F.I). To release the wheel, pull the button and pull the wheel out (F.F.II).

WARNING! Before using the wheelchair, make sure that all wheels are correctly fitted.

VI. BRAKE
Activate the brake (FIG.G.I). Lift the brake to deactivate the lock (FIG.G.II).
VII.ASSEMBLING AND DISMANTLING THE SEAT
Unfold the seat until a distinctive click is heard, Insert the seat connector into the frame socket (FIG.H.I) until a distinctive click is heard(FIG.H.II) and fasten the straps under the seat (FIG.I.I) and fasten the fasteners (FIG.I.II). Adjust the buckle behind the backrest as far as possible towards the backrest by pressing the buckle towards the seat (FIG.I.III). The correctly buckled seat is shown in Fig. I.IV. Then adjust the backrest using the buttons (FIG.J) (Chapter X) The seat can be mounted forwards or backwards (Fig.K). Press the seat release buttons from the frame on both sides and pull upwards (Fig.L) to remove the seat.
VIII.ASSEMBLING AND REMOVING THE SAFETY BAR
Slide the headband into position on the frame(Fig.M). Pull the headband out by pressing the buttons on both sides of the frame and pull it out (Fig.N).
IX. SAFETY BELTS.
Push the shoulder straps in conjunction with the lap belts into the centre buckle until it clicks into place (FIG.O.). Adjust the straps each time. There are three possible heights for ASSEMBLING the shoulder straps. Press the button to unbuckle the straps (FIG.P).For ASSEMBLING/disassembling, put the shoulder straps, lap straps and crotch strap through the holes located in the seat.
X. SEAT ADJUSTMENT
The seat has two positions, semi-reclining and sitting. The seat angle can be adjusted using the button (FIG.Q). Adjusting the seat to the lowest possible position is only used to turn the seat into a carrycot.
XI. HANDLE ADJUSTMENT
Press the button on either side of the frame to adjust the handle and set it to one of nine positions. (FIG.R)
XII. ASSEMBLING THE LEG COVER, RAIN FILM AND BAG.
Fasten the cover with the zipper and secure it by placing it behind the safety bar and the fasteners on both sides (Fig.S).
Place the rain cover over the seat or carrycot and secure with Velcro fasteners (Fig.T).
Secure the bag to the frame near the parent's handle with the straps (Fig.U).
XIII. DISMANTLING THE PUSHCHAIR
Position the seat facing forward, using the buttons (Fig.V.I). Fold the seat on both sides (FIG.V.II) and pull both folding levers towards you (FIG.W), then push down to fold the pram (Fig.X.I). When the pram is fully folded, the frame should be secured with a locking device on the left side (FIG.X.II).
XIV. ASSEMBLING THE CARRYCOT OF THE PUSHCHAIR
To convert the stroller seat into a carrycot, use the folding button to lower the seat down as far as possible (FIG.Y) and undo the straps under the seat (FIG.Z.I) and lower the backrest as far as possible using the buckle (FIG.Z.II). The correctly assembled carrycot is shown in (FIG. AA). NOTE: The straps on the carrycot version must be removed. Removal of the straps is described in Chapter IX.

WARNING! The carrycot may only be mounted rearward facing (child facing the pushchair operator).

XV. FITTING/REMOVING THE CAR SEAT

Insert the adapters into the holes on the frame until you hear a locking sound. Slide the seat onto the fitted adapters and make sure the seat is correctly secured. (FIG. AB).

To remove the adapters press the buttons on the adapters and remove them from the frame (FIG. AC)

WARNING! The seat on the frame must always be placed rearward facing (child facing the person operating the stroller).

XVI. CARE AND MAINTENANCE The buyer is responsible for proper installation of all functional elements as well as for carrying out all required maintenance and adjustments in order to keep the buggy in good technical condition. The buggy must be periodically checked for potential problems. Significant measures to be applied to ensure the child's safety and prevent shortening of the product life have been presented below:

- Check the strength and safety of all rivets and connections.
- Check all wheel locking equipment and tyres. If necessary, replace or repair.
- Check if all safety devices work properly, particularly the main and additional fasteners that should move freely at any time.

If the wheels squeak, apply a thin layer of silicone. Do not use oil or grease based products as they attract dirt, which makes buggy movement difficult.

XVII. CLEANING

30	Wash at max. 30°C, gentle process.		Do not wash. Clean the product gently with a damp cloth and a mild detergent.
	Do not bleach		Do not iron
	Do not dry in a tumble dryer		Do not dry clean

If the elements of the buggy chassis have been exposed to saltwater, rinse with tap water as soon as possible.

Sheathing of the carrycot/seat, Shade, Basket, Footcover – Do not wash. The product can be washed gently with a damp cloth and a mild detergent. Do not tumble dry. Do not clean chemically. Do not iron. Do not bleach.

Do not fold or store the product when it is wet and never store it in wet conditions, as it can lead to mould growth.

XVIII. Warranty

The full text of the Terms and Conditions of the Warranty is available on the website WWW.KINDERKRAFT.COM

ES

Estimado Cliente!

Gracias por comprar el producto de marca Kinderkraft. Nuestros productos han sido diseñados para la seguridad y comodidad de su hijo. La silla es ideal para aquellos que aprecian la calidad, modernidad y funcionalidad. Por favor lea este manual y cumpla las recomendaciones.

IMPORTANTE – LEER DETENIDAMENTE Y MANTENERLAS PARA FUTURAS CONSULTAS

¡ADVERTENCIA!

- **No dejar nunca al niño desatendido**
- **Asegurarse de que todos los dispositivos de cierre están engranados antes del uso**
- **Para evitar lesiones, asegúrese de que el niño se mantiene alejado durante el desplegado y el plegado de este producto**
- **No permita que el niño juegue con este producto**
- **Comprobar que los dispositivos de sujeción del capazo, del asiento o de la silla de coche están correctamente engranados antes del uso**
- **Este producto no es adecuado para correr o patinar**

- El producto está destinado a niños de edad/peso: de 0 meses a 22 kg o hasta 4 años, dependiendo de qué valor se alcance primero.
- El producto está diseñado para el transporte de un solo niño al mismo tiempo.
- La carga máxima de la cesta es de 3 kg.
- El peso máximo del bolso que cuelga en el manillar regulable es de 2 kg.
- La carga máxima del portavasos es de 0,5 kg.
- Cualquier carga fijada en el asa y/o en la parte posterior del respaldo y/o en los laterales del vehículo afectará a la estabilidad del vehículo.Utilice únicamente piezas y accesorios suministrados o recomendados por el fabricante. No utilice otras piezas o accesorios..
- Al subir el bordillo u otro escalón, levante la suspensión delantera.

- Los frenos deben estar bloqueadas al meter o sacar al niño.
- Utilice únicamente las piezas y los accesorios que son suministrados o recomendados por el fabricante.
- No coloque el producto cerca de llamas u otras fuentes de calor.
- No utilizar con una plataforma adicional.

Se aplica al capazo:

¡ADVERTENCIA!

• Este producto, en forma de una silla con capazo, está diseñado para niños que todavía no saben sentarse por sí solos, darse la vuelta y gatear en las manos y las rodillas. Peso máximo del niño: hasta 9 kg.

• Debe evitarse que la cabeza del bebé esté colocada más bajo que el resto del cuerpo
• El capazo no tiene la función del portabebé. El asa del capazo sólo se utiliza para el montaje y desmontaje del capazo en el bastidor de la silla.
• No inserte un colchón adicional aparte del que viene con el producto.
Se aplica a la silla de paseo:

¡ADVERTENCIA!

•Este asiento no es adecuado para niños menores de 6 meses.

•Usar siempre el sistema de retención.

• El producto está destinado a niños de edad/peso: de 6 meses a 22 kg o hasta 4 años, dependiendo de qué valor se alcance primero.

Se aplica a la silla de coche Kinderkraft:

La silla Kinderkraft ESME puede ser ofrecida junto con la silla de coche compatible Kinderkraft.
• El producto está destinado para los niños desde el nacimiento hasta 13 kg.
• La silla de coche montada en el bastidor no sustituye la cuna ni la cama. Si su hijo necesita dormir, debe ser llevado al capazo, cuna o cama.
• Utilice únicamente las piezas y accesorios suministrados o recomendados por el fabricante

I. COMPONENTES DEL CARRO (FIG. 1)

1. bastidor con cesta (2)
3. ruedas delanteras x2
4. ruedas traseras x2
5. asa de seguridad
6. Asiento/cuna 2en1 con capota (7) 8. Cubrepiernas
8. cubrepiernas
9 Eje trasero con freno

II. COMPONENTES DEL CARRO (FIG. 2)

10. bolsa
11 Portavasos
12. burbuja de lluvia
13 Adaptadores 2x

III. MONTAJE DEL BASTIDOR DEL COCHECITO

Suelte el dispositivo de bloqueo (FIG.A) Sujete el chasis (1) y levante el asa (FIG.B.I) hasta que oiga el sonido característico de bloqueo (FIG.B.II).

IV. MONTAJE Y DESMONTAJE DE LAS RUEDAS DELANTERAS

Deslice las ruedas delanteras (3) en sus orificios correspondientes hasta oír el sonido de bloqueo (FIG.C). Para soltar la rueda presione el botón y tire de la rueda hacia fuera (Fig.D.I). Para desbloquear las ruedas delanteras, tire de las correderas hacia arriba.

V. MONTAJE Y DESMONTAJE DE LAS RUEDAS TRASERAS Y DEL EJE TRASERO

Para montar el eje trasero con freno (9), deslice los extremos libres traseros del cuadro en los orificios del eje trasero (FIG. E.I) hasta oír un sonido de bloqueo(FIG. E.II). Deslice los ejes de las ruedas traseras (4) en los agujeros designados hasta que oiga un sonido de bloqueo (FIG.F.I). Para soltar la rueda, tire del botón y tire de la rueda hacia fuera (FIG.F.II).

ADVERTENCIA Antes de utilizar la silla de ruedas, asegúrese de que todas las ruedas están correctamente colocadas.

VI. FRENO

Active el freno (FIG.G.I). Levante el freno para desactivar el bloqueo (FIG.G.II).

VII.MONTAJE Y DESMONTAJE DEL ASIENTO

Despliegue el asiento hasta oír un chasquido distintivo, Inserte el conector del asiento en el encaje del cuadro (FIG.H.I) hasta oír un chasquido distintivo(FIG.H.II) y fije las correas debajo del asiento (FIG.I.I) y fije los broches (FIG.I.II). Ajuste la hebilla detrás del respaldo lo más posible hacia el respaldo presionando la hebilla hacia el asiento (FIG.I.III). El asiento correctamente abrochado se muestra en la Fig. I.IV. A continuación, ajuste el respaldo con los botones (FIG.J) (Capítulo X) El asiento puede montarse hacia delante o hacia atrás (Fig.K). Presione los botones de liberación del asiento del bastidor en ambos lados y tire hacia arriba (Fig.L) para extraer el asiento.

VIII.MONTAJE Y DESMONTAJE DE LA BARRA DE SEGURIDAD

Deslice el arnés hasta su posición en el armazón (fig. M). Tire de la banda para la cabeza presionando los botones situados a ambos lados del armazón y tire de ella hacia fuera (Fig.N).

IX. CINTURONES DE SEGURIDAD
Introduzca las correas de los hombros junto con los cinturones de cadera en la hebilla central hasta que encaje en su sitio (FIG.O). Ajuste las correas cada vez. Hay tres alturas posibles para montar las correas de los hombros. Pulse el botón para desabrochar las correas (FIG.P).Para colocarlas/quitarlas, pase las correas de los hombros, las correas de las caderas y la correa de la entrepierna a través de los agujeros situados en el asiento.
X. AJUSTE DEL ASIENTO
El asiento tiene dos posiciones, semi-reclinada y sentada. El ángulo del asiento puede ser ajustado utilizando el botón (FIG.Q). El ajuste del asiento en la posición más baja posible sólo se utiliza para convertir el asiento en un capazo.
XI. AJUSTE DEL ASA
Pulse el botón situado a ambos lados del armazón para ajustar el asa y colocarla en una de las nueve posiciones. (FIG.R)
XII. COLOCACIÓN DEL CUBREPIERNAS, DE LA PELÍCULA DE LLUVIA Y DE LA BOLSA
Fije el cobertor con la cremallera y asegúrelo colocándolo detrás de la barra de seguridad y de los cierres de ambos lados (Fig.S).
Coloque el protector de lluvia sobre el asiento o el capazo y fíjelo con los cierres de velcro (Fig.T).
Fije el capazo al chasis cerca del asa de los padres con las correas (Fig.U).
XIII. DESMONTAJE DEL COCHECITO
Coloque el asiento mirando hacia delante, utilizando los botones (Fig.V.I). Pliegue el asiento a ambos lados (FIG.V.II) y tire de ambas palancas de plegado hacia usted (FIG.W), luego empuje hacia abajo para plegar el cochecito (Fig.X.I). Cuando el cochecito esté completamente plegado, el armazón debe estar asegurado con un dispositivo de bloqueo en el lado izquierdo (FIG.X.II).
XIV. MONTAJE DEL CAPAZO DEL COCHECITO
Para convertir el asiento del cochecito en un capazo, utilice el botón de plegado para bajar el asiento al máximo (FIG.Y) y desabroche las correas situadas debajo del asiento (FIG.Z.I) y baje el respaldo al máximo utilizando la hebilla (FIG.Z.II). El capazo correctamente montado se muestra en (FIG. AA). NOTA: Las correas del capazo deben ser retiradas. El desmontaje de las correas se describe en el capítulo IX.

¡ADVERTENCIA! El capazo sólo puede montarse mirando hacia atrás (el niño mirando hacia el operador del cochecito).

XVI. MONTAJE/DESMONTAJE DEL ASIENTO PARA EL AUTOMÓVIL
Introduzca los adaptadores en los orificios del armazón hasta que oiga un sonido de bloqueo. Deslice el asiento sobre los adaptadores colocados y asegúrese de que el asiento esté correctamente fijado. (FIG. AB).
Para retirar los adaptadores presione los botones de los adaptadores y retírelos del armazón (FIG. AC)

¡ADVERTENCIA! La silla de coche siempre debe colocarse en el chasis orientada en el sentido contrario de la marcha (el niño mira hacia el conductor del carrito).

XV. CUIDADO Y MANTENIMIENTO El deber del comprador es asegurar el montaje correcto de todos los elementos funcionales, así como encargarse del mantenimiento y del ajuste con el fin de mantener la silla en buen estado técnico. La silla debe revisarse periódicamente para detectar posibles problemas. A continuación, presentamos los pasos importantes que se deben realizar con el fin de garantizar la seguridad al niño y evitar el reducción de la vida útil del producto:

- Compruebe la resistencia y la seguridad de todos los remaches y las uniones.
- Compruebe todos los dispositivos de bloqueo, las ruedas y los neumáticos, y si es necesario realice su sustitución o reparación.
- Compruebe si todos los dispositivos de seguridad funcionan correctamente, sobre todo los cierres principales y adicionales que debe moverse libremente en cualquier momento.

Si las ruedas rechinan, lubrique los ejes con una capa fina de silicona. No utilice productos a base de aceite o grasa, ya que atraen la suciedad que dificulta el movimiento.
XVI. LIMPIEZA

30	Lavar a temperatura máx. de 30°C, proceso suave.		No lavar. El producto se puede lavar con un paño húmedo y un detergente suave.
	No usar blanqueador		No planchar
	No secar en secadora		No lavar en seco

Si los componentes del chasis de la silla están expuestos al agua salada, se recomienda aclararlos tan pronto como sea posible con agua dulce (del grifo).
Funda para el capazo y el carrito de bebé, Visera, cesta, Cubrepiernas - No lavar. El producto puede lavarse suavemente con un paño húmedo y un detergente suave. No secar en secadora. No limpies químicamente. No planchar. No blanquear.
limpiar en seco
No plegar y no guardar el producto si está mojado y nunca almacenarlo en condiciones de humedad, ya que esto puede causar que aparezca el moho.
XVII. Garantía
El texto completo de las condiciones de garantía está disponible en WWW.KINDERKRAFT.COM

FR

Cher Client,

Nous vous remercions d'avoir acheté un produit de la marque Kinderkraft. Pendant la conception de nos produits, nous gardons toujours à l'esprit la sécurité et le confort de votre enfant. Cette poussette est une solution idéale pour ceux qui apprécient la qualité, la modernité et la fonctionnalité. Veuillez lire attentivement le manuel d'utilisation et suivre nos recommandations.

IMPORTANT – A LIRE ATTENTIVEMENT ET A CONSERVER POUR REFERENCE ULTERIEURE.

AVERTISSEMENTS !

- **Ne jamais laisser un enfant sans surveillance**
- **S'assurer que tous les dispositifs de verrouillage sont enclenchés avant utilisation.**
- **Pour éviter toute blessure, maintenir l'enfant à l'écart lors du dépliage et du pliage du produit**
- **Ne pas laisser l'enfant jouer avec ce produit.**
- **Vérifier que les dispositifs de fixation de la nacelle, du siège ou du siège-auto sont correctement enclenchés avant utilisation**
- **Ce produit ne convient pas pour faire du jogging ou des promenades en rollers**

- Le produit est destiné aux enfants de 0 mois à 4 ans ou jusqu'à 22 kg, selon la valeur atteinte le plus tôt.
- Ce produit est prévu pour transporter un seul enfant à la fois.
- La charge maximale du panier est de 3 kg.
- Le poids maximal d'un sac suspendu à la poignée réglable ne doit pas dépasser 2 kg.
- La charge maximale du porte-gobelet est de 0,5 kg
- Toute charge attachée à la poignée et/ou à l'arrière du dossier et/ou sur les côtés du véhicule affectera la stabilité du véhicule.Utilisez uniquement les pièces et accessoires fournis ou recommandés par le fabricant. N'utilisez pas d'autres pièces ou accessoires..
- Pour surmonter une bordure de trottoir ou une autre marche, il faut soulever la suspension avant.
- Les freins doivent être bloqués au moment de sortir bébé du produit ou d'y installer.
- Utiliser uniquement les pièces détachées et les accessoires qui sont fournis ou recommandés par le fabricant. Ne pas utiliser d'autres pièces ni accessoires.
- Ne pas mettre le produit à proximité du feu ou d'autres sources de chaleur.
- Ne pas utiliser avec une plateforme supplémentaire.

A propos de la nacelle :

AVERTISSEMENTS !

•Ce produit, sous forme de la poussette avec la nacelle, est prévu pour les enfants qui ne peuvent pas s'asseoir, se détourner d'un côté à l'autre et se traine tout seul. Le poids maximum de l'enfant c'est 9 kg.

- Qu'il convient que la tête de l'enfant dans le couffin ne soit jamais plus basse que le corps de l'enfant.
- La nacelle ne peut pas être utilisée en guise de porte-bébé. La poignée de nacelle sert uniquement à fixer et à retirer la nacelle du cadre de poussette
- Ne pas mettre de matelas autre que celui fourni avec le produit

A propos de la poussette hamac :

AVERTISSEMENTS !

•Ce siège ne convient pas à des enfants de moins de 6 mois.

•Toujours utiliser le système de retenue .

- Le produit est destiné aux enfants de 6 mois à 4 ans ou jusqu'à 22 kg, selon la valeur atteinte le plus tôt.

A propos du siège-auto Kinderkraft :

La poussette Kinderkraft ESME peut être offert avec un siège-auto Kinderkraft compatible.

- Le produit est destiné aux enfants dès la naissance jusqu'à 13kg.
- Le siège-auto utilisé en combinaison avec la poussette ne remplace pas de berceau ni lit. Si votre enfant a sommeil, mettez-le dans sa nacelle, son berceau ou son lit.
- Utiliser uniquement les pièces détachées et les accessoires qui sont fournis ou recommandés par le fabricant.

I. COMPOSANTS DU CHARIOT (FIG. 1)

1. cadre avec panier (2)
3. roues avant x2
4. roues arrière x2
5. poignée de sécurité
6. Siège/cottière 2en1 avec capote (7) 8.
8. couvre-jambes
9. Essieu arrière avec frein
II. COMPOSANTS DU CHARIOT (FIG. 2)
10. sac
11. porte-gobelet
12. housse de pluie
13. Adaptateurs 2x

III. ASSEMBLAGE DU CADRE DE LA POUSSETTE
Tenez le cadre (1) et soulevez la poignée (FIG.B.I) jusqu'à ce que vous entendiez le son caractéristique de verrouillage (FIG.B.II).
IV. MONTAGE ET DÉMONTAGE DES ROUES AVANT
Glissez les roues avant (3) dans les trous prévus à cet effet jusqu'à ce que vous entendiez le son de verrouillage (FIG.C). Pour libérer la roue, appuyez sur le bouton et tirez la roue vers l'extérieur (Fig.D.I). Les roues ont la possibilité d'aller tout droit uniquement, en poussant le bouton vers le bas à l'avant du cadre (FIG.D.II). Pour déverrouiller les roues avant, tirez les glissières vers le haut.
V. MONTAGE ET DEMONTAGE DES ROUES ARRIERE ET DE L'ESSIEU ARRIERE
Pour monter l'essieu arrière avec le frein (9), faites glisser les extrémités libres arrière du cadre dans les trous de l'essieu arrière (FIG. E.I) jusqu'à ce que vous entendiez un bruit de verrouillage (FIG. E.II). Faites glisser les axes des roues arrière (4) dans les trous désignés jusqu'à ce que vous entendiez un son de verrouillage (FIG.F.I). Pour libérer la roue, tirez sur le bouton et tirez la roue vers l'extérieur (F.F.II).

AVERTISSEMENT ! Avant d'utiliser le fauteuil roulant, assurez-vous que toutes les roues sont correctement montées.

VI. FREIN
Activez le frein (FIG.G.I). Soulevez le frein pour désactiver la serrure (FIG.G.II).
VII.MONTAGE ET DÉMONTAGE DU SIÈGE
Déployez le siège jusqu'à entendre un clic distinctif, insérez le connecteur du siège dans la prise du châssis (FIG.H.I) jusqu'à entendre un clic distinctif (FIG.H.II) et fixez les sangles sous le siège (FIG.I.I) et fixez les attaches (FIG.I.II). Ajustez la boucle derrière le dossier aussi loin que possible vers le dossier en appuyant sur la boucle vers le siège (FIG.I.III). Le siège correctement bouclé est illustré à la Fig. I.IV. Réglez ensuite le dossier à l'aide des boutons (FIG.J) (Chapitre X) Le siège peut être monté vers l'avant ou vers l'arrière (Fig.K). Appuyez sur les boutons de déverrouillage du siège des deux côtés du châssis et tirez vers le haut (Fig.L) pour retirer le siège.
VIII.MONTAGE ET DÉMONTAGE DE LA BARRE DE SÉCURITÉ
Faites glisser le bandeau en position sur le cadre (Fig.M). Retirez le bandeau en appuyant sur les boutons situés des deux côtés de l'armature et tirez-le vers l'extérieur (Fig.N).
IX. CEINTURES DE SÉCURITÉ.
Poussez les sangles d'épaule en même temps que les ceintures abdominales dans la boucle centrale jusqu'à ce qu'elle s'enclenche (FIG.O.). Ajustez les sangles à chaque fois. Il y a trois hauteurs possibles pour le montage des bretelles. Appuyez sur le bouton pour déboucler les sangles (FIG.P). Pour monter/démonter, passez les sangles d'épaule, les sangles abdominales et la sangle d'entrejambe à travers les trous situés dans le siège.
X. RÉGLAGE DU SIÈGE
Le siège a deux positions, semi-inclinée et assise. L'angle du siège peut être réglé à l'aide du bouton (FIG.Q). Le réglage du siège dans la position la plus basse possible n'est utilisé que pour transformer le siège en nacelle.
XI. RÉGLAGE DE LA POIGNÉE
Appuyez sur le bouton situé de chaque côté du châssis pour régler la poignée et la placer dans l'une des neuf positions. (FIG.R)
XII. MISE EN PLACE DU COUVRE-JAMBES, DU FILM DE PROTECTION CONTRE LA PLUIE ET DU SAC.
Fixez la housse à l'aide de la fermeture éclair et sécurisez-la en la plaçant derrière la barre de sécurité et les attaches des deux côtés (Fig.S).
Placez la housse de pluie sur le siège ou la nacelle et fixez-la à l'aide des attaches Velcro (Fig.T).
Fixer la nacelle au châssis près de la poignée du parent à l'aide des sangles (Fig.U).
XIII. DÉMONTAGE DE LA POUSSETTE
Positionner le siège vers l'avant à l'aide des boutons (Fig.V.I). Plier le siège des deux côtés (FIG.V.II) et tirer les deux leviers de pliage vers soi (FIG.W), puis pousser vers le bas pour plier la poussette (Fig.X.I). Lorsque le landau est complètement plié, le cadre doit être sécurisé par un dispositif de verrouillage sur le côté gauche (FIG.X.II).
XIV. MONTAGE DE LA NACELLE DE LA POUSSETTE
Pour convertir le siège de la poussette en nacelle, utiliser le bouton de pliage pour abaisser le siège au maximum (FIG.Y) et défaire les sangles sous le siège (FIG.Z.I) et abaisser le dossier au maximum à l'aide de la boucle (FIG.Z.II). La nacelle correctement assemblée est illustrée sur la (FIG. AA). NOTE : Les sangles de la version nacelle doivent être enlevées. Le retrait des sangles est décrit au chapitre IX.

AVERTISSEMENT! La nacelle ne peut être montée que face à l'arrière (enfant face à l'utilisateur de la poussette).

XV. MONTAGE/DÉMONTAGE DU SIÈGE AUTO
Insérez les adaptateurs dans les trous du châssis jusqu'à ce que vous entendiez un bruit de verrouillage. Faites glisser le siège sur les adaptateurs installés et assurez-vous que le siège est correctement fixé. (FIG. AB).
Pour retirer les adaptateurs, appuyez sur les boutons des adaptateurs et retirez-les de l'armature (FIG. AC).

AVERTISSEMENT ! La nacelle ne peut être montée que dos à la route (l'enfant face au conducteur de la poussette).

XVI. SOINS ET ENTRETIEN Il est du devoir de l'acheteur d'assurer l'installation correcte de tous les éléments fonctionnels, ainsi que de faire l'entretien et le réglage pour maintenir la poussette en bon état technique. La poussette doit être inspectée périodiquement sous l'aspect des problèmes potentiels.

Vous trouverez ci-dessous les étapes importantes qui doivent être effectuées afin d'assurer la sécurité de l'enfant et de prévenir le raccourcissement de la durée de vie du produit:

- Vérifiez la résistance et la sécurisation de tous les rivets et des raccordements.
- Vérifier tous les éléments de blocage de mouvements et les roues avec les pneus et, en cas de besoin, renouveler les pièces ou les faire réparer.
- Assurez-vous que tous les dispositifs de sécurité fonctionnent correctement, avec un accent particulier sur les attaches principales et supplémentaires, qui doivent bouger librement à tout moment.

Si les roues grincent, il faut lubrifier les essieux au moyen d'une couche fine de silicone. Ne pas utiliser de produits à base d'huile ou de graisse car ils attirent les saletés et par conséquent les mouvements deviennent difficiles.

XVII. NETTOYAGE

30	Laver à la température de 30°C maximum, programme doux.		Ne pas laver. Le produit peut être lavé doucement avec un chiffon humide et un détergent doux.
	Ne pas blanchir.		Ne pas repasser.
	Ne pas sécher dans un sèche-linge.		Ne pas nettoyer à sec.

Si les composants du châssis de la poussette ont été exposés à l'eau salée, nous recommandons de les rincer à l'eau douce (l'eau du robinet) dès que possible.

Housse de siège de nacelle et de la poussette, Canopy, panier, Couvre-jambes - Ne pas laver. Le produit peut être lavé délicatement avec un chiffon humide
et un détergent doux. Ne pas sécher en machine. Ne pas nettoyer chimiquement. Ne pas repasser. Ne pas blanchir.

Ne pas plier et ne pas stocker le produit lorsqu'il est mouillé et ne jamais le stocker dans des conditions humides, car cela pourrait entraîner la formation de moisissures.

XVIII. Garantie

Le texte complet des conditions de la garantie est disponible sur le site WWW.KINDERKRAFT.COM

HU

Tisztelt Vevők!

Köszönjük a Kinderkraft márkájú termék vásárlását. Tervezésnél az Ön gyerekére gondolunk – mindig ügyelünk a biztonságra és minőségre, ezzel a legjobb választható komfortot biztosítjuk. Ez a babakocsi ideális megoldás azoknak, akik értékelik a minőséget, modernséget és a funkcionalitást. Kérjük, ismerkedjen meg a használati utasítás tartalmával, és tartsa be annak ajánlásait.

FONTOS – FIGYELMESEN OLVASSA EL ES ORIZZE MEG KESOBBI FELHASZNALAS ESETERE

FIGYELMEZTETÉS!

- **Soha ne hagyja gyermekét felügyelet nélkül**
- **Ellenőrizze, hogy használat előtt minden rögzítő szerkezet be legyen kapcsolva**
- **A sérülések elkerülése végett, tartsa távol gyermekét a babakocsi összecsukásakor és széthajtásakor**
- **Ne engedje gyermekét játszani a termékkel**
- **Használat előtt ellenőrizze, hogy a babakocsi váza vagy az ülőegység vagy az autósülés-csatlakozó megfelelően csatlakoztatva van**
- **Ez a termék nem alkalmas futáshoz**

- A terméket az alábbo korral/súllyal rendelkező gyerekek használhatják: 0 hónaptól 22 kg-ig vagy 4 éves korig, amelyik hamarabb következik be.
- A termék egyszerre egy gyermek szállításához készült.
- A kosár maximális terhelhetősége 3 kg.
- Az állítható tolószárra felakasztott szatyor maximális súlya 2 kg lehet.
- Az italtartó maximális terhelése 0,5 kg
- A fogantyúhoz és/vagy a háttámla hátuljára és/vagy a jármű oldalára rögzített bármilyen teher befolyásolja a jármű stabilitását.Csak a gyártó által szállított vagy ajánlott alkatrészeket és tartozékokat használjon. Ne használjon más alkatrészeket vagy tartozékokat..
- Amikor beteszi vagy kiveszi a gyereket, a fékeket blokkolni kell.
- Járdaszegélyre vagy más lépcsőfokra történő felhajtáskor meg kell emelni az első kerekeket.
- Kizárólag a gyártó által szállított vagy ajánlott alkatrészeket és tartozékokat szabad használni. Ne használjon más alkatrészt és tartozékot.
- Ne állítsa a terméket nyílt láng vagy más hőforrás közelébe.
- Ne használja plusz emelvénnyel.

A mózeskosaras babakocsira vonatkozik:

FIGYELMEZTETÉS!

•A jelen termék, kupolás babakocsi formájában olyan gyerekek számára alkalmas, akik nem tudnak önállóan ülni, megfordulni vagy négykézláb mászni. A gyerek maximális súlya: 9 kg.

• A gyermek feje a mózeskosárban soha ne legyen a testétől alacsonyabban.
• A mózeskosár nem való a gyermek hordozására. A mózeskosár fogantyúja csak és kizárólag a mózeskosárnak a babakocsi vázába történő fel-és leszerelésére szolgál.
• Nem szabad a termékkel szállítotton kívül plusz matracot behelyezni.

Sport babakocsira vonatkozik:

FIGYELMEZTETÉS!

•Az ülés nem alkalmas 6 hónapnál fiatalabb gyermekek számára.

•Mindig használja a biztonsági felszerelést .

• A terméket az alábbo korral/súllyal rendelkező gyerekek használhatják: 6 hónaptól 22 kg-ig vagy 4 éves korig, amelyik hamarabb következik be.

A Kinderkraft gyerekülésre vonatkozik:

• A Kinderkraft ESME babakocsi kapható Kinderkraft márkájú, kompatibilis autós gyerekülésssel egy garnitúrában is.
• A termék a gyermek újszülött korától 13 kg-ig használható.
• Ha a gyerekülést a babakocsival használják, az nem helyettesíti sem a bölcsőt, sem a kiságyat. Ha a gyerekének alvásra van szüksége, át kell tenni a mózeskosárból bölcsőbe vagy kiságyba.
• Kizárólag a gyártó által szállított vagy ajánlott alkatrészeket és tartozékokat szabad használni

I. A KOCSI ALKATRÉSZEI (1. ÁBRA)

1. keret kosárral (2)
3. első kerekek x2
4. hátsó kerekek x2
5. biztonsági fogantyú
6. Ülés/szék 2in1 tetővel (7) 8.
8. lábfedél
9 Hátsó tengely fékkel
II. A KOCSI ALKATRÉSZEI (2. ÁBRA)
10. táska
11 Pohártartó
12. esővédő
13 Adapterek 2x

III. A BABAKOCSI VÁZÁNAK ÖSSZESZERELÉSE

Oldja ki a reteszelést (A. ÁBRÁNY) Fogja meg a vázat (1) és emelje fel a fogantyút (B. ÁBRÁNY I), amíg a jellegzetes reteszelő hangot nem hallja (B. ÁBRÁNY II).

IV. AZ ELSŐ KEREKEK FELSZERELÉSE ÉS LESZERELÉSE

Csúsztassa az első kerekeket (3) a kijelölt furatokba, amíg a reteszelő hangot nem hallja (C. ÁBRÁNY). A kerék kioldásához nyomja meg a gombot, és húzza ki a kereket (D.I. ábra). A kerekek csak egyenes irányba mehetnek, ha a váz elején lévő gombot lenyomja (D.II. ábra) Az első kerekek kioldásához húzza felfelé a csúszkákat.

V. A HÁTSÓ KEREKEK ÉS A HÁTSÓ TENGELY FELSZERELÉSE ÉS LESZERELÉSE

A fékkel ellátott hátsó tengely felszereléséhez (9) csúsztassa a keret hátsó szabad végeit a hátsó tengelyen lévő furatokba (E.I. ÁBRA), amíg egy reteszelő hangot nem hall(E.II. ÁBRA). Ügyeljen a reteszek megfelelő rögzítésére.csúsztassa a hátsó keréktengelyeket (4) a kijelölt furatokba, amíg nem hallja a reteszelő hangot (FIG.F.I). A kerék kioldásához húzza meg a gombot, és húzza ki a kereket (F.F.II).

FIGYELMEZTETÉS! A kerekesszék használata előtt győződjön meg arról, hogy minden kerék megfelelően van-e felszerelve.

VI. FÉK

Kapcsolja be a féket (G.G.I ábra). Emelje fel a féket a reteszelés kikapcsolásához (FIG.G.II).

VII. AZ ÜLÉS FELSZERELÉSE ÉS LESZERELÉSE

Bontsa ki az ülést, amíg egy jellegzetes kattanás nem hallatszik, Illessze be az ülés csatlakozóját a keret foglalatába (H.I. ÁBRA), amíg egy jellegzetes kattanás nem hallatszik(H.II. ÁBRA), és rögzítse a hevedereket az ülés alatt (I.I.I. ÁBRA), és rögzítse a rögzítőket (I.II. ÁBRA). Állítsa be a háttámla mögötti csatot a lehető legmesszebbre a háttámla felé, a csatot az ülés felé nyomva (FIG.I.III). A helyesen becsatolt ülést az I.IV. ábra mutatja. Ezután állítsa be a háttámlát a gombok segítségével (J. ÁBRA) (X. fejezet) Az ülés előre vagy hátrafelé szerelhető (K. ábra). Nyomja meg az ülés kioldógombjait a keret mindkét oldalán, és húzza felfelé (L. ábra) az ülés eltávolításához.

VIII.A BIZTONSÁGI RÚD FELSZERELÉSE ÉS LESZERELÉSE

Csúsztassa a fejpántot a helyére a vázon(M ábra). Húzza ki a fejpántot a keret mindkét oldalán lévő gombok megnyomásával és húzza ki (Fig.N).

IX. BIZTONSÁGI ÖVEK.

Nyomja a vállpántokat a derékszíjakkal együtt a középső csatba, amíg az be nem kattan a helyére (FIG.O.). Állítsa be a hevedereket minden alkalommal. A vállpántok rögzítésére háromféle magasságban van lehetőség. Nyomja meg a gombot a hevederek lecsatolásához (Ábra P.) A felszereléshez/levételhez vezesse át a vállpántokat, az övpántokat és az ágyékszíjat az ülésen található lyukakon.

X. AZ ÜLÉS BEÁLLÍTÁSA
Az ülésnek két pozíciója van, a félig fekvő és az ülő helyzet. Az ülés dőlésszöge a gomb segítségével állítható (FIG.Q). Az ülés legalacsonyabb helyzetbe állítása csak akkor használható, ha az ülést hordozótáskává alakítja.
XI. FOGANTYÚ BEÁLLÍTÁSA
A keret mindkét oldalán lévő gomb megnyomásával állítsa be a fogantyút, és állítsa be a kilenc pozíció egyikébe. (FIG.R)
XII. A LÁBVÉDŐ, AZ ESŐFÓLIA ÉS A TÁSKA FELSZERELÉSE.
Rögzítse a huzatot a cipzárral, és rögzítse a biztonsági rúd és a kétoldali rögzítőelemek mögé helyezve (Ábra.S).
Helyezze az esővédőhuzatot az ülés vagy a hordozóágy fölé, és rögzítse a tépőzárral (T ábra).
Rögzítse a hordozóágyat a kerethez a szülői fogantyú közelében a hevederekkel (U ábra).
XIII. A BABAKOCSI SZÉTSZERELÉSE
Helyezze az ülést előrefelé fordítva, a gombok segítségével (V.I. ábra). Hajtsa össze az ülést mindkét oldalon (V.II. ábra), és húzza mindkét összecsukókart maga felé (W. ábra), majd nyomja lefelé a babakocsi összecsukásához (X.I. ábra). Amikor a babakocsi teljesen össze van hajtva, a vázat a bal oldalon lévő reteszelővel kell rögzíteni (X.II. ÁBRÁNY).
XIV. A BABAKOCSI HORDOZÓFÜLKÉJÉNEK FELSZERELÉSE
A babakocsi ülésének hordozófülkévé alakításához az összecsukó gomb segítségével engedje le az ülést a lehető legmesszebbre (FIG.Y), majd oldja ki az ülés alatti hevedereket (FIG.Z.I) és a csat segítségével engedje le a háttámlát a lehető legmesszebbre (FIG.Z.II). A helyesen összeszerelt hordozóágyat a (AA. ÁBRA) mutatja. MEGJEGYZÉS: A hordozótáska változatnál a hevedereket le kell venni. A hevederek eltávolítása a IX. fejezetben van leírva.

VIGYÁZAT! A hordozóágyat csak hátrafelé (a gyermek a babakocsi kezelőjével szemben) szabad felszerelni.

XV. AZ AUTÓSÜLÉS FELSZERELÉSE/ELTÁVOLÍTÁSA
Helyezze be az adaptereket a vázon lévő lyukakba, amíg nem hallja a reteszelő hangot. Csúsztassa az ülést a felszerelt adapterekre, és győződjön meg arról, hogy az ülés megfelelően rögzítve van. (AB ÁBRA).
Az adapterek eltávolításához nyomja meg az adaptereken lévő gombokat, és vegye ki őket a keretből (ÁBRÁZOLÁS AC).

VIGYÁZAT! A gyerekülést a vázra mindig a menetiránnyal háttal kell felszerelni (a gyermeknek a babakocsit vezető személy felé kell néznie)

XVI. ÁPOLÁS ÉS KARBANTARTÁS A vevő kötelessége minden funkcionális elem megfelelő szerelését biztosítani, valamint megfelelő karbantartást és beállítást végezni a kocsi jó műszaki állapotban való fenntartása érdekében. A kocsit időszakosan ellenőrizni kell potenciális problémák szempontjából. Az alábbiakban bemutatjuk azokat a lényeges teendőket, melyeket végezni kell a gyerek biztonsága és a termék élettartam csökkenésének megelőzése érdekében:
• Ellenőrizze minden szegecs és kötés szilárdságát és biztonságát.
• Ellenőrizze az összes rögzítő berendezést és a kerekeket ill. gumijaikat, szükség esetén cserélje ki vagy javítsa meg.
• Ellenőrizze, hogy minden védőeszköz megfelelően működik, különös tekintettel a fő- és kiegészítő csatolásokra, melyeknek mindig szabadon kell mozogniuk.
A megfelelő használattal kapcsolatban felmerült kétség ill. bármilyen veszély gyanúja esetén kérjük a kocsi használatát abbahagyni.
Ha a kerekek nyikorognak, a tengelyeket be kell kenni vékony szilikon réteggel. Nem szabad olaj- vagy kenőzsírt alapú termékeket használni, ugyanis azok vonzzák a szennyeződéseket, ami akadályozza a mozgást.
XVII. TISZTÍTÁS

30	Mosni max. 30 °C-on kell, finom mosóprogramban.		Ne mossa. A terméket óvatosan át lehet törölni enyhe tisztítószeres vízzel megnedvesített törlőronggyal.
	Tilos fehéríteni		Ne vasalja
	Ne szárítsa dobszárítóban		Ne tisztítsa vegyileg

Ha a kocsi alvázának elemei ki lettek téve sós víz hatásának, ajánljuk azokat minél előbb édes (csap) vízzel leöblíteni.
Mózeskosár-ülőrész huzata, Tető, kosár, Lábtakaró - Ne mossa. A termék enyhén nedves ronggyal és gyengéd tisztítószerrel mosható. Ne szárítsa szárítógépben. Ne tisztítsa vegyileg. Ne vasalja. Ne fehérítse.
Ne csukja össze és ne tárolja a nedves terméket, sohase tárolja nedves körülmények között, ez ugyanis a penész kialakulásához vezethet.
XVIII. Garancia
A részletes Garanciális Feltételek weboldalunkon olvashatók: WWW.KINDERKRAFT.COM

IT

Gentili Clienti,
Grazie per aver acquistato il prodotto del marchio Kinderkraft.I nostri prodotti sono stati progettati pensando alla sicurezza e al comfort del bambino. La carrozzina è una soluzione ideale per chi apprezza la qualità, modernità e funzionalità. Si prega di leggere il contenuto del presente manuale e seguire le sue istruzioni.

IMPORTANTE – LEGGERE ATTENTAMENTE E CONSERVARE PER FUTURO RIFERIMENTO.

ATTENZIONE!

- **Non lasciare mai il bambino incustodito**
- **Prima dell' uso assicurarsi che tutti i meccanismi di bloccaggio siano correttamente agganciati**

- **Per evitare lesioni o ferimenti assicurarsi che ilbambino sia a debita distanza durante le operazioni di apertura e chiusura del prodotto**
- **Non lasciare che il bambino giochi con questo prodotto.**
- **Prima dell' uso controllare che i meccanismi di aggancio della seduta, della navicella o del seggiolino auto siano correttamente agganciati**
- **Questo prodotto non è adatto per correre o pattinare**

- Il prodotto è destinato a bambini di età/peso: da 0 mesi a 22 kg oppure a 4 anni, a seconda di quale condizione si verifichi per prima.
- Il prodotto è adatto al trasporto di solo un bambino alla volta.
- Carico massimo del cestino: 3 kg.
- Il peso massimo della borsa appesa sulla maniglia regolabile è 2 kg.
- Carico massimo del supporto di tazza: 0,5 kg.
- Si consiglia di non appendere alcuna borsa sulla maniglia del genitore.
- Qualsiasi carico attaccato alla maniglia e/o alla parte posteriore dello schienale e/o ai lati del veicolo influisce sulla stabilità del veicolo stesso. Utilizzare solo parti e accessori forniti o raccomandati dal produttore. Non utilizzare altre parti o accessori..
- Salendo sul marciapiede o un gradino, sollevare la sospensione anteriore.
- I freni dovrebbero essere bloccati durante l'inserimento del bambino e quando lo si toglie dal passeggino.
- Utilizzare esclusivamente gli accessori ed i pezzi di ricambio forniti o raccomandati dal produttore.
- Non tenere il prodotto vicino al fuoco libero oppure alle altre fonti di calore.
- Non usare con una piattaforma aggiuntiva.

Per la navicella:

ATTENZIONE!

- **Il presente prodotto, in forma di passeggino con una navicella, è stato progettato per i bambini che non sono in grado di sedersi senza aiuto, rotolare o gattonare. Il peso massimo del bambino - fino a 9 kg.**

- La testa del bambino nella navicella non deve mai trovarsi al di sotto del resto del corpo.
- La navicella non va utilizzata come ovetto La maniglia della navicella viene utilizzata solo per montare e smontare la navicella sul telaio della carrozzina.
- Non utilizzare un ulteriore materassino oltre al materassino in dotazione del prodotto

Si applica al passeggino:

ATTENZIONE!

- **Questa seduta non è adatta per bambini di età inferiore a 6 mesi.**
- **Utilizzare sempre il sistema di ritenuta .**

Il prodotto è destinato a bambini di età/peso: da 6 mesi a 22 kg oppure a 4 anni, a seconda di quale condizione si verifichi per prima.

Per il seggiolino auto di marca Kinderkraft:

- Il passeggino Kinderkraft ESME può essere offerto insieme con il seggiolino auto compatibile di marca Kinderkraft.
- Il prodotto è destinato ai bambini dalla nascita fino a 13 kg.
- Se il seggiolino auto viene utilizzato in combinazione con il passeggino, esso non sostituisce né culla né lettino. Se il vostro bambino ha bisogno di dormire, dovrebbe essere trasferito nella navicella, culla o lettino.
- Utilizzare solo le parti e gli accessori che vengono forniti o raccomandati dal costruttore.

I. COMPONENTI DEL CARRELLO (FIG. 1)

1. telaio con cesto (2)
3. ruote anteriori x2
4. ruote posteriori x2
5. Maniglia di sicurezza
6 Sedile/culla 2in1 con tettuccio di protezione (7) 8.
8. coprigambe
9 Asse posteriore con freno
II. COMPONENTI DEL CARRELLO (FIG. 2)
10. borsa
11 Portabicchieri
12. parapioggia
13 Adattatori 2x

III. MONTAGGIO DEL TELAIO DELLA CARROZZINA

Rilasciare il dispositivo di bloccaggio (FIG.A) Tenere il telaio (1) e sollevare la maniglia (FIG.B.I) finché non si sente il caratteristico suono di bloccaggio (FIG.B.II).

IV. MONTAGGIO E SMONTAGGIO DELLE RUOTE ANTERIORI
Far scorrere le ruote anteriori (3) nei rispettivi fori fino a sentire il suono di bloccaggio (FIG.C). Per sbloccare la ruota, premere il pulsante ed estrarre la ruota (FIG.D.I). Per sbloccare le ruote anteriori, tirare i cursori verso l'alto.
V. MONTAGGIO E SMONTAGGIO DELLE RUOTE POSTERIORI E DELL'ASSALE POSTERIORE
Per montare l'assale posteriore con freno (9), fate scorrere le estremità libere posteriori del telaio nei fori dell'assale posteriore (FIG. E.I) finché non si sente un suono di bloccaggio (FIG. E.II). Far scorrere gli assi delle ruote posteriori (4) nei fori previsti fino a sentire un suono di bloccaggio (FIG.F.I). Per rilasciare la ruota, tirare il pulsante ed estrarre la ruota (F.F.II).

ATTENZIONE! Prima di utilizzare la carrozzina, accertarsi che tutte le ruote siano montate correttamente.

VI. FRENO
Attivare il freno (FIG.G.I). Sollevare il freno per disattivare il blocco (FIG.G.II).
VII.MONTAGGIO E SMONTAGGIO DEL SEDILE
Dispiegare il sedile fino a sentire uno scatto distintivo, inserire il connettore del sedile nella presa del telaio (FIG.H.I) fino a sentire uno scatto distintivo (FIG.H.II) e fissare le cinghie sotto il sedile (FIG.I.I) e gli elementi di fissaggio (FIG.I.II). Regolare la fibbia dietro lo schienale il più possibile verso lo schienale premendo la fibbia verso il sedile (FIG.I.III). Il sedile correttamente allacciato è mostrato nella Fig. I.IV. Regolare quindi lo schienale con i pulsanti (FIG.J) (Capitolo X) Il sedile può essere montato in avanti o indietro (Fig. K). Premere i pulsanti di sgancio del sedile dal telaio su entrambi i lati e tirare verso l'alto (Fig. L) per rimuovere il sedile.
VIII.MONTAGGIO E SMONTAGGIO DELLA BARRA DI SICUREZZA
Far scorrere l'archetto in posizione sul telaio (Fig. M). Estrarre la fascia premendo i pulsanti su entrambi i lati del telaio ed estrarla (Fig. N).
IX. CINTURE DI SICUREZZA.
Spingere le cinghie delle spalle insieme alle cinture addominali nella fibbia centrale finché non scatta in posizione (FIG.O.). Regolare le cinghie ogni volta. Sono possibili tre altezze per il montaggio delle cinghie per le spalle. Per montare/ smontare le cinghie, far passare le cinghie delle spalle, le cinghie addominali e la cinghia inguinale attraverso i fori situati nel sedile.
X. REGOLAZIONE DEL SEDILE
Il sedile ha due posizioni, semisdraiata e seduta. L'angolo del sedile può essere regolato tramite il pulsante (FIG.Q). La regolazione del sedile nella posizione più bassa possibile serve solo per trasformare il sedile in una navicella.
XI. REGOLAZIONE DELLA MANIGLIA
Premendo il pulsante su entrambi i lati del telaio, è possibile regolare la maniglia e impostarla su una delle nove posizioni. (FIG.R)
XII. MONTAGGIO DEL COPRIGAMBE, DELLA PELLICOLA ANTIPIOGGIA E DELLA BORSA.
Fissare la copertura con la cerniera e fissarla dietro la barra di sicurezza e i fermi su entrambi i lati (Fig. S).
Posizionare il parapioggia sul sedile o sulla navicella e fissarlo con il velcro (Fig. T).
Fissare la navicella al telaio vicino alla maniglia del genitore con le cinghie (Fig. U).
XIII. SMONTAGGIO DEL PASSEGGINO
Posizionare il sedile in avanti, utilizzando i pulsanti (Fig. V.I). Ripiegare il sedile su entrambi i lati (FIG.V.II) e tirare verso di sé entrambe le leve di ripiegamento (FIG.W), quindi spingere verso il basso per ripiegare la carrozzina (Fig.X.I). Quando la carrozzina è completamente piegata, il telaio deve essere fissato con un dispositivo di bloccaggio sul lato sinistro (FIG.X.II).
XIV. MONTAGGIO DELLA NAVICELLA DEL PASSEGGINO
Per trasformare il sedile del passeggino in navicella, abbassare il più possibile il sedile tramite il pulsante di ripiegamento (FIG.Y), sganciare le cinghie sotto il sedile (FIG.Z.I) e abbassare il più possibile lo schienale tramite la fibbia (FIG.Z.II). La navicella correttamente assemblata è mostrata in (FIG. AA). NOTA: Le cinghie della versione navicella devono essere rimosse. La rimozione delle cinghie è descritta nel Capitolo IX.

ATTENZIONE! La navicella può essere montata solo in senso contrario di marcia (bambino rivolto verso l'operatore del passeggino).

XV. MONTAGGIO/SMONTAGGIO DEL SEGGIOLINO AUTO
Inserire gli adattatori nei fori del telaio fino a sentire un suono di chiusura. Far scorrere il seggiolino sugli adattatori montati e assicurarsi che il seggiolino sia fissato correttamente. (FIG. AB).
Per rimuovere gli adattatori, premere i pulsanti sugli adattatori e rimuoverli dal telaio (FIG. AC).

ATTENZIONE! LA NAVICELLA PUÒ ESSERE MONTATA SOLO IN SENSO CONTRARIO AL SENSO DI MARCIA (il bambino è rivolto verso l'accompagnatore).

XVI. CURA E MANUTENZIONE È a cura dell'acquirente assicurare il corretto montaggio di tutti gli elementi funzionali, oltre ai lavori specifici di manutenzione e di regolazione al fine di mantenere il passeggino in buone condizioni tecniche. La carrozzina deve essere periodicamente controllata per rilevare eventuali problemi. Di seguito si presentano i passi importanti da eseguire per garantire la sicurezza al bambino e per evitare l'accorciamento della vita del prodotto:

- Controllare la forza e la sicurezza di tutti i rivetti e le giunture.
- Controllare tutti i dispositivi di bloccaggio, le ruote ed le gomme e, se necessario, effettuare la loro sostituzione o riparazione.
- Verificare che tutti i dispositivi di sicurezza funzionino correttamente, con particolare attenzione agli attacchi principali e secondari che dovrebbe muoversi liberamente in qualsiasi momento.

Se le ruote cigolano, lubrificare gli assi con un sottile strato di silicone. Non utilizzare prodotti a base di olio o grasso perché attirano lo sporco che rende difficile il movimento.
XVII. PULIZIA

30	Lavare a temperatura max 30°C, programma delicato.		Non lavare.Il prodotto può essere lavato delicatamente con un panno umido e un detergente delicato.
	Non candeggiare		Non stirare
	Non asciugare in asciugatrice		Non lavare a secco

Se i componenti del telaio del passeggino sono stati esposti ad acqua salata, si raccomanda di risciacquarli al più presto con acqua dolce (acqua del rubinetto).
Rivestimento navicella-seduta, Tettuccio, Cestino, Coprigambe - Non lavare in lavatrice. Il prodotto può essere lavato utilizzando con un panno umido e un detergente delicato. Non asciugare in asciugatrice. Non pulire chimicamente. Non stirare. Non candeggiare.
Non piegare o conservare il prodotto quando è bagnato e non conservarlo in condizioni di umidità, perché potrebbe provocare la formazione di muffa.
XVIII. Garanzia
Il regolamento completo dei termini e delle condizioni della garanzia è disponibile sul sito WWW.KINDERKRAFT.COM

NL

Beste Klanten,
Wij danken u voor de keuze van een Kinderkraft product Onze producten zijn ontworpen voor de veiligheid en het comfort van uw kind. De door ons aangeboden kinderwagen is een ideale oplossing voor personen die de kwaliteit, moderniteit en functionaliteit waarderen. Lees deze instructies aandachtig en volg alle aanbevelingen op.

BELANGRIJK - LEES ZORGVULDIG EN BEWAR VOOR LATERE RAADPLEGING.

WAARSCHUWING!

- **Nooit het kind zonder toezicht laten**
- **Zorg ervoor dat alle vergrendelingsmechanismes vast zitten voor dat je het product gebruikt**
- **Zorg ervoor dat het kind uit de buurt is tijdens het in- en uitklappen van het product om letsel te voorkomen**
- **Laat het kind niet met dit product spelen**
- **Controleer voor gebruik of het wiegje, het kinderwagenzitje, of het autostoeltje goed vast zit op het kinderwagenchassis**
- **Dit product is niet geschikt om mee hard te lopen of te skeeleren**

- Het product is bedoeld voor kinderen van leeftijd / gewicht: vanaf 0 maanden tot 22 kg of tot 4 jaar, afhankelijk van wat zich het eerst voordoet.
- Gebruik het product voor slechts één kind tegelijk.
- Maximale belasting van de mand is 3 kg.
- Het maximale gewicht van de tas die aan een verstelbare handgreep hangt is 2 kg.
- De maximale belasting van de drankenhouder is 0,5 kg
- Iedere belasting die aan de handgreep en/of aan de achterkant van de rugleuning en/of aan de zijkanten van het voertuig is bevestigd, heeft invloed op de stabiliteit van het voertuig.Gebruik alleen onderdelen en accessoires die door de fabrikant worden geleverd of aanbevolen. Gebruik geen andere onderdelen of accessoires.
- Zet de rem altijd op bij het stilstaan en als het kind erin wordt gezet of het eruit gehaald.
- Til bij het oprijden van een stoeprand de voorwielophanging op.
- Gebruik alleen originele accessoires en onderdelen die door de fabrikant zijn goedgekeurd. Gebruik geen andere accessoires en onderdelen.
- Gebruik het niet in de buurt van warmtebronnen en vlammen.
- Gebruik niet met een extra platform.

Geldt voor de gondel:

WAARSCHUWING!

- **Dit product, in de vorm van een gondelwagen, is ontworpen voor kinderen die niet kunnen zitten, op hun knieën en handen rollen of kruipen. Het maximale gewicht van een kind - tot 9 kg.**

• Het hoofdje van de baby in de gondel mag nooit lager zijn dan de rest van het lichaam
• De gondel functioneert niet als babydrager. De gondelgreep wordt alleen gebruikt voor het monteren en demonteren van de gondel in het kinderwagenframe.
• Plaats geen andere matras die niet bij het product is geleverd.

Geldt voor een wandelwagen:

WAARSCHUWING!

•Dit kinderwagenzitje is niet geschikt voor kinderen jonger dan 6 maanden.
•Altijd het veiligheidstuigje gebruiken .
Het product is bedoeld voor kinderen van leeftijd / gewicht: vanaf 6 maanden tot 22 kg of tot 4 jaar, afhankelijk van wat zich het eerst voordoet.

Betreft het Kinderkraft-autostoeltje:

De kinderwagen Kinderkraft ESME kan worden aangeboden in een set met een compatibel Kinderkraft-autostoeltje.
• Het product is bedoeld voor kinderen vanaf de geboorte tot 13 kg.
• Als het zitje wordt gebruikt in combinatie met een kinderwagen, vervangt deze de wieg of een bedje niet. Als uw kind slaap nodig heeft, moet het worden verplaatst naar een gondel, wieg of een bedje.
• Gebruik alleen onderdelen en accessoires die door de fabrikant zijn geleverd of aanbevolen.

I. ONDERDELEN VAN DE WAGEN (FIG. 1)

1. frame met mand (2)
3. voorwielen x2
4. achterwielen x2
5. veiligheidshandgreep
6. Zitting/brancard 2in1 met zonnekap (7) 8. Beenbeschermer
8. beenbeschermer
9 Achteras met rem
II. ONDERDELEN VAN DE WAGEN (FIG. 2)
10. tas
11 Bekerhouder
12. regenhoes
13 Adapters 2x

III. MONTEREN VAN HET FRAME VAN DE KINDERWAGEN
Ontgrendel de vergrendeling (AFB.A) Houd het frame (1) vast en til de hendel (AFB.B.I) op totdat u het kenmerkende vergrendelingsgeluid hoort (AFB.B.II).
IV. MONTEREN EN DEMONTEREN VAN DE VOORWIELEN
Schuif de voorwielen (3) in de daarvoor bestemde gaten tot u het vergrendelingsgeluid hoort (AFB.C). Om het wiel los te maken druk je op de knop en trek je het wiel eruit (Fig.D.I). De wielen hebben de optie om alleen rechtuit te gaan door de knop aan de voorkant van het frame in te drukken (AFB.D.II) Om de voorwielen te ontgrendelen, trek je de schuifjes omhoog.
V. MONTEREN EN DEMONTEREN VAN DE ACHTERWIELEN EN ACHTERAS
Om de achteras met rem (9) te monteren, schuift u de vrije uiteinden van het frame in de gaten in de achteras (AFB. E.I) totdat u een vergrendelgeluid hoort (AFB. E.II). Schuif de assen van het achterwiel (4) in de daarvoor bestemde gaten tot u een vergrendelgeluid hoort (FIG.F.I). Om het wiel los te maken, trekt u aan de knop en trekt u het wiel eruit (FIG.F.II).

WAARSCHUWING! Controleer voordat u de rolstoel gebruikt of alle wielen correct zijn gemonteerd.

VI. REM
Activeer de rem (AFB.G.I). Til de rem op om de vergrendeling uit te schakelen (AFB.G.II).
VII.MONTEREN EN DEMONTEREN VAN DE STOEL
Klap het zitje uit totdat u een duidelijke klik hoort, steek de connector van het zitje in de frameaansluiting (FIG.H.I) totdat u een duidelijke klik hoort (FIG.H.II) en maak de riemen onder het zitje vast (FIG.I.I) en maak de sluitingen vast (FIG.I.II). Verstel de gesp achter de rugleuning zo ver mogelijk in de richting van de rugleuning door de gesp in de richting van de stoel te duwen (FIG.I.III). De correct vastgegespte stoel wordt getoond in Fig. I.IV. Stel vervolgens de rugleuning af met de knoppen (AFB.J) (Hoofdstuk X) De stoel kan naar voren of naar achteren worden gemonteerd (Afb.K). Druk de ontgrendelingsknoppen van de stoel aan beide zijden van het frame in en trek deze omhoog (Fig.L) om de stoel te verwijderen.
VIII.MONTEREN EN DEMONTEREN VAN DE VEILIGHEIDSBEUGEL
Schuif de hoofdband in positie op het frame (Fig.M). Trek de hoofdband naar buiten door de knoppen aan beide zijden van het frame in te drukken en trek hem naar buiten (Fig.N).
IX. VEILIGHEIDSGORDELS.
Duw de schoudergordels samen met de heupgordels in het middelste gordelslot tot het vastklikt (Fig.O.). Stel de riemen telkens bij. Er zijn drie mogelijke hoogtes voor het monteren van de schoudergordels. Druk op de knop om de riemen los te maken (AFB.P). Steek de schouderriemen, heupriemen en kruisriem door de gaten in het zitje om ze te bevestigen/verwijderen.
X. STOELVERSTELLING
De stoel heeft twee standen, half-liggend en zittend. De zithoek kan worden versteld met de knop (AFB.Q). Het verstellen van het zitje in de laagst mogelijke positie wordt alleen gebruikt om van het zitje een reiswieg te maken.
XI. HANDVATVERSTELLING
Druk op de knop aan weerszijden van het frame om de handgreep te verstellen en in een van de negen standen te zetten. (AFB.R)
XII. MONTEREN VAN DE BEENBESCHERMER, REGENHOES EN TAS.
Maak de hoes vast met de rits en zet hem vast door hem achter de veiligheidsbeugel en de sluitingen aan beide zijden te plaatsen (Fig.S).
Plaats de regenhoes over het zitje of de reiswieg en zet deze vast met klittenband (Fig.T).
Bevestig de reiswieg aan het frame bij de ouderhandgreep met de riemen (Fig.U).
XIII. DEMONTEREN VAN DE KINDERWAGEN
Plaats de zitting naar voren met behulp van de knoppen (Fig.V.I). Klap het zitje aan beide zijden in (Fig.V.II) en trek beide inklaphendels naar je toe (Fig.W), duw vervolgens naar beneden om de kinderwagen in te klappen (Fig.X.I). Wanneer de kinderwagen volledig is ingeklapt, moet het frame worden vastgezet met een vergrendeling aan de linkerkant (FIG.X.II).
XIV. MONTEREN VAN DE REISWIEG VAN DE KINDERWAGEN
Om het zitje van de kinderwagen in een reiswieg te veranderen, gebruik de vouwknop om het zitje zo ver mogelijk naar beneden te laten zakken (FIG.Y) en maak de riemen onder het zitje los (FIG.Z.I) en laat de rugleuning zo ver mogelijk zakken met behulp van de gesp (FIG.Z.II). De correct gemonteerde reiswieg wordt getoond in (FIG. AA). OPMERKING: De draagriemen van de reiswieg moeten verwijderd worden. Het verwijderen van de draagriemen wordt beschreven in hoofdstuk IX.

WAARSCHUWING! De reiswieg mag alleen naar achteren gericht worden gemonteerd (kind naar de kinderwagen).

XV. PLAATSEN/VERWIJDEREN VAN DE AUTOSTOEL
Steek de adapters in de gaten op het frame totdat je een vergrendelgeluid hoort. Schuif de autostoel op de adapters en zorg ervoor dat de stoel goed vastzit. (AFB. AB).
Om de adapters te verwijderen drukt u op de knoppen op de adapters en verwijdert u ze van het frame (AFB. AC).

WAARSCHUWING! Het stoeltje moet op het frame altijd tegen de rijrichting in gemonteerd worden (het kind in de richting van de duwer)

XVI. REINIGING EN ONDERHOUD De koper is verplicht de zorg voor een juiste installatie van alle functionele elementen te dragen en voor correct onderhoud, en de kinderwagen in een goede technische staat te houden. Controleer de kinderwagen regelmatig op mogelijke problemen. Hieronder worden de belangrijke activiteiten vermeld die van belang zijn om de veiligheid van het kind te waarborgen en verkorting van de levensduur van het product te voorkomen:

- Controleer de sterkte en veiligheid van alle klinknagels en verbindingen.
- Controleer alle vergrendelingen en wielen en banden en vervang ze indien nodig.
- Controleer alle veiligheidsvoorzieningen op goed werken, met speciale aandacht voor de belangrijkste en extra bevestigingselementen die te allen tijde vrij moeten bewegen.

Als de wielen piepen de assen met een dunne laag siliconen smeren. Gebruik geen producten met olie of vet omdat dit vuil aantrekken dat beweging belemmert.

XVII. RENIGING

30	Was in water dat niet warmer is dan 30°, zacht proces.		Niet wassen. Reinig met een vochtige doek en zacht reinigingsmiddelen.
	Niet bleken		Niet strijken
	Niet in de droogtrommel drogen		Niet chemisch laten reinigen

Als de onderdelen aan zout water zijn blootgesteld wordt het aangeraden deze zo snel mogelijk met vers water (leidingwater) te spoelen.

Bekleding van de gondel-zitting, Overkapping, Mand, Voetenzak – Niet wassen. Het product kan voorzichtig worden gewassen met een vochtige doek en een mild afwasmiddel. Niet in een droogtrommel drogen. Niet chemisch reinigen. Niet strijken. Niet bleken.

Klap het product niet in als het nat is en bewaar het nooit in vochtige omstandigheden, het kan tot schimmelvorming leiden.

XVIII. Garantie

De volledige inhoud van de Garantievoorwaarden is te vinden op de website WWW.KINDERKRAFT.COM

PL

Szanowni Klienci,

Dziękujemy za zakup produktu marki Kinderkraft. Nasze produkty zostały zaprojektowane z myślą o bezpieczeństwie oraz komforcie Twojego dziecka. Wózek jest idealnym rozwiązaniem dla tych, którzy cenią sobie jakość, nowoczesność oraz funkcjonalność. Prosimy o zapoznanie się z treścią instrukcji obsługi oraz o stosowanie się do jej zaleceń.

WAŻNE! PRZECZYTAJ UWAŻNIE I ZACHOWAJ NA PRZYSZŁOŚĆ JAKO ODNIESIENIE OSTRZEŻENIE!

- **Nigdy nie zostawiaj dziecka bez opieki.**
- **Upewnij się przed użyciem, czy wszystkie urządzenia blokujące są włączone.**
- **Aby uniknąć obrażeń, upewnij się, czy dziecko jest odsunięte kiedy rozkłada się lub składa niniejszy wyrób.**
- **Nie pozwalaj dziecku bawić się tym wyrobem.**
- **Sprawdź, czy urządzenia mocujące gondolę lub siedzisko lub fotelik samochodowy są prawidłowo załączone przed użyciem**
- **Niniejszy wyrób nie jest odpowiedni do biegania ani jazdy na rolkach.**

- Produkt przeznaczony jest dla dzieci o wieku/wadze: od 0 miesięcy do 22 kg lub do 4 lat, w zależności od tego co nastąpi wcześniej.
- Produkt jest przeznaczony do transportu jednego dziecka w tym samym czasie.
- Maksymalne obciążenie koszyka to 3 kg.
- Maksymalna dopuszczalna waga torby rodzicielskiej, zawieszonej na rączce wózka, to 2 kg.
- Maksymalne obciążenie uchwytu na kubek to 0,5 kg
- Każde obciążenie, zawieszone na rączkach wózka i/lub za oparciem i/lub na bokach, powoduje pogorszenie jego stabilności. Używaj tylko części i akcesoriów dostarczonych lub zalecanych przez producenta. Nie używaj innych części lub akcesoriów.
- Hamulce powinny być zablokowane podczas wkładania i wyjmowania dziecka.
- Wjeżdżając na krawężnik lub inny stopień, należy podnieść przednie zawieszenie.
- Należy używać wyłącznie części i akcesoriów, które są dostarczone lub rekomendowane przez producenta. Nie używać innych części i akcesoriów.
- Nie stawiać produktu w pobliżu otwartego ognia lub innych źródeł gorąca.
- Nie używać z dodatkową platformą.

Dotyczy gondoli:

OSTRZEŻENIE!

• Ten produkt jest przeznaczony dla dzieci, które nie potrafią samodzielnie siadać, obracać się ani podnosić się na kolanach i rękach. Max waga dziecka: do 9 kg.

- Główka dziecka w gondoli nigdy nie powinna znajdować się poniżej reszty ciała.
- Gondola nie pełni funkcji nosidełka dla dziecka. Rączka gondoli służy tylko i wyłącznie do montażu i demontażu gondoli w stelażu wózka.
- Nie należy wkładać dodatkowego materaca poza tym dostarczonym wraz z produktem.

Dotyczy spacerówki:

OSTRZEŻENIE!

• To siedzisko nie jest odpowiednie dla dzieci w wieku poniżej 6 miesiąca życia.

• Zawsze używaj systemu zapięć.

- Produkt przeznaczony jest dla dzieci o wieku/wadze: od 6 miesięcy do 22 kg lub do 4 lat, w zależności od tego co nastąpi wcześniej.

Dotyczy fotelika samochodowego marki Kinderkraft:

Wózek Kinderkraft ESME może być oferowany w zestawie z kompatybilnym fotelikiem samochodowym marki Kinderkraft.

- Produkt przeznaczony dla dzieci od urodzenia do 13kg.
- Jeżeli fotelik używany jest w połączeniu z wózkiem, to nie zastępuje on kołyski ani łóżeczka. Jeśli twoje dziecko potrzebuje snu, to powinno być przeniesione do gondoli, kołyski lub łóżeczka.
- Należy używać wyłącznie części i akcesoriów, które są dostarczone lub rekomendowane przez producenta.

I. ELEMENTY WÓZKA (RYS. 1)

1. **Rama z koszykiem (2)**
3. **Przednie koła x2**
4. **Tylne koła x2**
5. **Pałąk zabezpieczający**
6. **Siedzisko/gondola 2w1 z daszkiem (7)**
8. **Pokrowiec na nóżki**
9. **Tylna oś z hamulcem**

II. ELEMENTY WÓZKA (RYS. 2)

10. **Torba**
11. **Uchwyt na kubek**
12. **Osłona przeciwdeszczowa**
13. **Adaptery 2x**

III. MONTAŻ RAMY WÓZKA

Zwolnij element blokujący (RYS.A) Trzymając za ramę (1) unieś rączkę (RYS.B.I) aż do usłyszenia charakterystycznego dźwięku blokady (RYS.B.II)

IV. MONTAŻ I DEMONTAŻ KÓŁ PRZEDNICH

Wsuń przednie koła (3) w przeznaczone dla nich otwory, aż usłyszysz dźwięk blokady (RYS.C). Aby zwolnić koło wciśnij przycisk i wyciągnij koło (Rys.D.I). Koła posiadają możliwość jazdy tylko na wprost, za pomocą wciśnięcia przycisku w dół na przodzie ramy (RYS. D.II) Aby odblokować przednie koła, pociągnij suwaki w górę.

V. MONTAŻ I DEMONTAŻ KÓŁ TYLNYCH ORAZ TYLNIEJ OSI

W celu montażu tylnej osi z hamulcem (9), wsuń tylne wolne końce ramy w otwory w tylnej osi (RYS. E.I), aż do usłyszenia dźwięku blokady(RYS. E.II). Zwróć uwagę na poprawne zabezpieczenie zatrzasków.Wsuń osie tylnych kół (4) w przeznaczone do tego otwory, aż usłyszysz dźwięk blokady (RYS.F.I). Aby zwolnić koło pociągnij przycisk i wyciągnij koło (Rys.F.II).

OSTRZEŻENIE! Przed przystąpieniem do użytkowania wózka upewnij się, że wszystkie koła są prawidłowo zamontowane.

VI. HAMULEC

Aktywuj hamulec (RYS.G.I). Unieś hamulec, aby wyłączyć blokadę (RYS.G.II)

VII.MONTAŻ I DEMONTAŻ SIEDZISKA

Rozłóż siedzisko aż do charakterystycznego kliknięcia, Wepnij złącze siedziska w gniazdo ramy (RYS.H.I), aż do usłyszenia charakterystycznego kliknięcia(RYS.H.II) i zapnij pasy pod siedziskiem (RYS. I.I) oraz zapnij napy (RYS.I.II). Klamrę za oparciem należy wyregulować maksymalnie w kierunku oparcia poprzez przyciśniecia klamry w stronę siedziska (RYS. I.III). Poprawnie zapięte siedzisko przedstawiono na Rys. I.IV. Następnie wyreguluj oparcie za pomocą przycisków (RYS.J) (Rozdział X) Siedzisko może być montowane przodem lub tyłem do kierunku jazdy(Rys.K). Wciśnij przyciski zwalniającą siedzisko z ramy po obu stronach i pociągnij do góry (Rys.L) aby zdemontować siedzisko.

VIII.MONTAŻ I DEMONTAŻ PAŁĄKA ZABEZPIECZAJĄCEGO

Wsuń pałąk w odpowiednie miejsca na ramie(Rys.M). Wyciągnij pałąk wciskając guziki po obu stornach ramy i wyciągnij go (Rys.N).

IX. PASY BEZPIECZEŃSTWA.

Pasy naramienne w połączeniu z pasami biodrowymi wepnij do klamry środkowej, aż się zatrzaśnie (RYS.O.). Każdorazowo wyreguluj pasy. Występują trzy możliwe wysokości dla montażu pasów naramiennych. Naciśnij przycisk, aby odpiąć pasy (RYS.P).W celu montażu/demontażu należy przełożyć pasy naramienne, biodrowe i pas krokowy przez otwory znajdujące się w siedzisku.

X. REGULACJA SIEDZISKA

Siedzisko posiada dwie pozycję, pół leżącą i siedzącą. Kąt nachylenia siedziska można regulować za pomocą przycisku (RYS.Q). Wyregulowania siedziska do możliwie najniższej pozycji służy wyłącznie do zmiany siedziska w gondolę.

XI. REGULACJA RĄCZKI
Wciśnij przycisk po obu stronach ramy do regulacji rączki i ustaw w jednej z dziewięciu pozycji. (RYS.R)
XII. MONTAŻ POKROWCA NA NÓŻKI, FOLII PRZECIWDESZCZOWEJ ORAZ TORBY.
Pokrowiec zapnij za pomocą zamka błyskawicznego oraz zabezpiecz poprzez przełożeniem go za pałąkiem zabezpieczającym oraz napami po obu stronach (Rys.S)
Folię przeciwdeszczową załóż na siedzisko lub gondolę, następnie zabezpiecz ją rzepami (Rys.T).
Torbę należy zabezpieczyć na ramie koło rączki rodzica za pomocą napów znajdujących się na pasku (RYS. U)
XIII. DEMONTAŻ WÓZKA
Ustaw siedzisko przodem do kierunku jazdy, za pomocą przyciskom (Rys.V.I). po obu stronach złóż siedzisko **(RYS.V.II)** oraz pociągnij obie dźwignie składania do siebie (RYS. W), następnie popchnij w dół aby złożyć wózek (Rys.X.I). Po całkowitym złożeniu wózka, rama powinna być zabezpieczona blokadą na lewym boku (RYS.X.II).
XIV. MONTAŻ GONDOLi WÓZKA
Aby zamienić siedzisko spacerowe w gondolę, należy za pomocą przycisku składania obniżyć maksymalnie siedzisko w dół (RYS. Y) i odpiąć paski znajdujące się pod siedziskiem (RYS. Z.I) oraz opuść oparcie maksylanie w dół za pomocą klamry (RYS. Z.II). Poprawnie zamontowana gondola pokazana jest na (RYS. AA). **UWAGA!** Pasy w wersji gondolowej należy zdemonotować. Demontaż pasów opisano w rozdziale IX.

OSTRZEŻENIE! GONDOLA MOŻE BYĆ TYLKO MONTOWANA TYŁEM DO KIERUNKU JAZDY (dziecko przodem do opiekuna prowadzącego wózek).

XV. MONTAŻ/DEMONTAŻ FOTELIKA SAMOCHODOWEGO
Umieść adaptery w otwory na ramie, aż usłyszysz dźwięk blokady. Wsuń fotelik na zamontowane adaptery i upewnij się , że jest poprawnie zabezpieczony. (RYS. AB).
Aby zdemonowować adaptery wciśnij przyciski na adapterach i wyjmij je z ramy (RYS. AC)

OSTRZEŻENIE! Fotelik na ramie musi być zawsze umieszczony tyłem do kierunku jazdy (dziecko przodem do opiekuna prowadzącego wózek)

XVI. PIELĘGNACJA I KONSERWACJA Obowiązkiem nabywcy jest zapewnienie prawidłowej instalacji wszystkich elementów funkcyjnych, jak również dokonywanie właściwych zabiegów konserwacyjnych oraz regulacji w celu utrzymania wózka w dobrym stanie technicznym. Wózek należy okresowo sprawdzać pod kątem potencjalnych problemów. Poniżej przedstawiono istotne czynności, jakie należy wykonać w celu zapewnienia bezpieczeństwa dziecku oraz zapobieżenia skróceniu żywotności produktu:

- Sprawdzić wytrzymałość i bezpieczeństwo wszelkich nitów i połączeń.
- Sprawdzić wszystkie urządzenia unieruchamiające oraz koła i ich ogumienie i w razie potrzeby dokonać ich wymiany lub naprawy.
- Sprawdzić, czy wszystkie urządzenia zabezpieczające działają prawidłowo, ze szczególnym uwzględnieniem głównych i dodatkowych zapięć, które powinny poruszać się swobodnie w każdej chwili.

Jeśli koła piszczą, należy nasmarować osie cienką warstwą silikonu. Nie wolno używać produktów na bazie oleju lub smaru, ponieważ przyciągają one brud, który utrudnia ruch.
XVII. CZYSZCZENIE

30	Prać w temperaturze maks. 30°C, proces łagodny.		Nie prać. Produkt można przemywać delikatnie wilgotną ściereczką i łagodnym środkiem myjącym.
	Nie wybielać		Nie prasować
	Nie suszyć w suszarce bębnowej		Nie czyścić chemicznie

Jeżeli elementy podwozia wózka zostały narażone na działanie słonej wody, zalecamy możliwie jak najszybsze spłukanie ich wodą słodką (z kranu).
Poszycie gondoli-siedziska, Daszek, Kosz, -Nie prać. Produkt można przemywać delikatnie wilgotną ściereczką i łagodnym środkiem myjącym. Nie suszyć w suszarce bębnowej. Nie czyścić chemicznie. Nie prasować. Nie wybielać.
Nie składać, ani przechowywać produktu, gdy jest mokry i nigdy nie przechowywać go w wilgotnych warunkach, ponieważ może to doprowadzić do tworzenia się pleśni.
XVIII. Gwarancja
Pełna treść Warunków Gwarancji jest dostępna na stronie internetowej WWW.KINDERKRAFT.COM

PT

Estimado Cliente,
Obrigado por ter adquirido o produto da marca Kinderkraft. Os nossos produtos foram concebidos pensando na segurança e no conforto do seu filho. Este carrinho é a solução ideal para quem aprecia qualidade, modernidade e funcionalidade. Leia o manual de instruções e siga as suas recomendações.

IMPORTANTE – LEIA CUIDADOSAMENTE E GUARDE PARA REFERÊNCIA FUTURA AVISOS!

- **Nunca deixe a criança abandonada**
- **Verifique se todos os pontos de encaixe estão bem fixos antes de usar o produto**
- **Para evitar ferimento assegure-se que o seu filho está afastado, do produto, enquanto o abre e fecha**
- **Não deixe que o seu filho brinque com este produto**

• Verifique se alcofa, o assento reversível ou o assento auto estão correctamente encaixados antes de usar o produto

• Não é conveniente utilizar este produto aquando da realização de patinagem ou corrida

- O produto é destinado a crianças de idade/peso: de 0 a 22 kg ou até 4 anos, o que ocorrer primeiro.
- O produto foi concebido para transportar uma criança de cada vez.
- A capacidade de carga máxima do cesto é de 3 kg
- O peso máximo da bolsa pendurada na alça ajustável é de 2 kg.
- A carga máxima no suporte de bebida é de 0,5 kg
- Qualquer carga fixada na pega e/ou nas costas do encosto e/ou nos lados do veículo afectará a estabilidade do veículo.Utilizar apenas peças e acessórios fornecidos ou recomendados pelo fabricante. Não utilizar outras peças ou acessórios.
- Os travões devem ser bloqueados ao colocar e retirar a criança.
- Ao subir um meio-fio ou outro degrau, levante a suspensão dianteira.
- Utilize apenas as peças e os acessórios fornecidos ou recomendados pelo fabricante. Não utilize outras peças e acessórios.
- Não coloque o produto na proximidade de chama aberta ou de outras fontes de calor.
  Não utilize com uma plataforma adicional.

Referente a gôndola:

AVISOS!

•Este produto, em forma de carrinho com alcofa, foi concebido para bebés que não conseguem sentar-se, virar nem gatinhar, de joelhos ou de mãos. Peso máximo a criança - até 9 kg.

- A cabeça do bebê na alcofa nunca deve ficar abaixo do resto do corpo.
- A gôndola não funciona como um portador de bebê. O cabo da gôndola é usado apenas para se montar e desmontar a gôndola na estrutura do carrinho.
- Não insira um colchão adicional que não seja fornecido com o produto.

Referente ao carrinho de criança:

AVISOS!

•Este assento não é adequado para um bébé com idade inferior a 6 meses.

•Utilize o cinto de segurança sempre que o seu filho estiver no assento .

O produto é destinado a crianças de idade/peso: de 6 a 22 kg ou até 4 anos, o que ocorrer primeiro.

Referente à cadeirinha Kinderkraft:

- O carrinho Kinderkraft ESME pode ser vendido em um conjunto com uma cadeirinha infantil compatível da Kinderkraft.
- O produto é destinado a crianças desde seu nascimento até os 13 kg.
- Se a cadeirinha for usada em conjunto com o carrinho, ela não substitui o berço ou cama. Se seu filho precisar dormir, ele deve ser levado à gôndola, berço ou cama.
- Utilize apenas as peças e acessórios fornecidos ou recomendados pelo fabricante.

I. COMPONENTES DO CARRINHO (FIG. 1)

1. Estrutura com cesto (2)
3. Rodas dianteiras x2
4. Rodas traseiras x2
5. Pega de segurança
6. Assento/calço 2 em 1 com capota (7) 8.
8. Cobertura das pernas
9 Eixo traseiro com travão
II. COMPONENTES DO CARRINHO (FIG. 2)
10. Saco
11. Porta-copos
12. Capa de chuva
13 Adaptadores 2x

III. MONTAGEM DA ARMAÇÃO DO CARRINHO DE BEBÉ

Solte o dispositivo de bloqueio (FIG.A) Segure a armação (1) e levante a pega (FIG.B.I) até ouvir o som caraterístico de bloqueio (FIG.B.II).

IV. MONTAGEM E DESMONTAGEM DAS RODAS DIANTEIRAS

Faça deslizar as rodas dianteiras (3) para os respectivos orifícios até ouvir o som de bloqueio (FIG.C). Para soltar a roda, prima o botão e puxe a roda para fora (Fig. D.I). As rodas têm a opção de se deslocarem apenas para a frente, premindo o botão para baixo na parte da frente do quadro (FIG.D.II).

V. MONTAGEM E DESMONTAGEM DAS RODAS TRASEIRAS E DO EIXO TRASEIRO

Para montar o eixo traseiro com travão (9), faça deslizar as extremidades livres traseiras do quadro para os orifícios do eixo traseiro (FIG. E.I) até ouvir um som de bloqueio (FIG. E.II). Deslize os eixos das rodas traseiras (4) para os orifícios designados até ouvir um som de bloqueio (FIG.F.I). Para libertar a roda, puxe o botão e puxe a roda para fora (F.F.II).

ATENÇÃO! Antes de utilizar a cadeira de rodas, certifique-se de que todas as rodas estão corretamente instaladas.

VI. TRAVAGEM
Active o travão (FIG.G.I). Levante o travão para desativar o bloqueio (FIG.G.II).
VII.MONTAGEM E DESMONTAGEM DO ASSENTO
Desdobre o banco até ouvir um estalido caraterístico. Introduza o conetor do banco no encaixe da estrutura (FIG.H.I) até ouvir um estalido caraterístico (FIG.H.II) e aperte as correias por baixo do banco (FIG.I.I) e aperte os fechos (FIG.I.II). Regule a fivela de fecho atrás do encosto o mais possível na direção do encosto, pressionando a fivela de fecho na direção do banco (FIG.I.III). O banco corretamente afivelado é ilustrado na Fig. I.IV. Em seguida, regule o encosto utilizando os botões (FIG.J) (Capítulo X) O banco pode ser montado para a frente ou para trás (Fig. K). Prima os botões de libertação do banco da estrutura em ambos os lados e puxe para cima (Fig. L) para retirar o banco.
VIII.MONTAGEM E DESMONTAGEM DA BARRA DE SEGURANÇA
Deslize a bandolete para a posição correcta na estrutura (Fig. M). Puxe a bandolete para fora premindo os botões de ambos os lados da armação e puxe-a para fora (Fig. N).
IX. CINTOS DE SEGURANÇA.
Empurrar os cintos dos ombros em conjunto com os cintos subabdominais para dentro da fivela central até ouvir um estalido (FIG.O.). Ajustar os cintos de cada vez. Existem três alturas possíveis para a montagem dos cintos dos ombros. Para montar/desmontar, passe os cintos dos ombros, os cintos subabdominais e o cinto de entrepernas pelos orifícios situados no banco.
X. REGULAÇÃO DO BANCO
O assento tem duas posições, semi-reclinada e sentada. O ângulo do assento pode ser regulado com o botão (FIG.Q). A regulação do assento na posição mais baixa possível só é utilizada para transformar o assento numa alcofa.
XI. REGULAÇÃO DO PUNHO
Prima o botão de cada lado da estrutura para regular a pega e colocá-la numa das nove posições. (FIG.R)
XII. COLOCAÇÃO DA COBERTURA DAS PERNAS, DA PELÍCULA DE PROTECÇÃO CONTRA A CHUVA E DO SACO
Aperte o revestimento com o fecho de correr e fixe-o colocando-o atrás da barra de segurança e dos fechos de ambos os lados (Fig. S).
Coloque a cobertura contra a chuva sobre o assento ou a alcofa e fixe-a com os fechos de velcro (Fig. T).
Fixe a alcofa à estrutura perto da pega dos pais com as correias (Fig. U).
XIII. DESMONTAGEM DO CARRINHO DE PASSEIO
Posicione o assento virado para a frente, utilizando os botões (Fig.V.I). Dobre o assento dos dois lados (FIG.V.II) e puxe as duas alavancas de dobragem na sua direção (FIG.W), depois empurre para baixo para dobrar o carrinho (Fig.X.I). Quando o carrinho estiver completamente dobrado, a estrutura deve ser fixada com um dispositivo de bloqueio no lado esquerdo (FIG.X.II).
XIV. MONTAGEM DA ALCOFA DO CARRINHO DE BEBÉ
Para transformar o assento do carrinho numa alcofa, utilize o botão de dobragem para baixar o assento o mais possível (FIG.Y) e desaperte as correias por baixo do assento (FIG.Z.I) e baixe o encosto o mais possível utilizando a fivela (FIG.Z.II). A alcofa corretamente montada é apresentada na (FIG. AA). NOTA: As precintas da versão alcofa têm de ser retiradas. A remoção das precintas é descrita no Capítulo IX.

ATENÇÃO! O assento na estrutura deve ser sempre colocado virado para trás (a criança está virada para a pessoa que conduz o carrinho de bebé)

XV. MONTAGEM/REMOÇÃO DA CADEIRA AUTO
Insira os adaptadores nos orifícios da estrutura até ouvir o som de bloqueio. Faça deslizar o banco sobre os adaptadores montados e certifique-se de que o banco está corretamente fixado. (FIG. AB).

Para retirar os adaptadores, prima os botões dos adaptadores e retire-os da estrutura (FIG. AC)

ATENÇÃO! A cadeira na estrutura deve ser sempre colocada virada para trás (a criança está virada para a pessoa que conduz o carrinho de bebé)

XVI. CUIDADOS E MANUTENÇÃO O comprador do carrinho deve garantir a fixação de todos os elementos funcionais, assim como realizar todas as ações de manutenção e ajuste com vista a manter um bom estado técnico do carrinho. Verifique periodicamente o carrinho para eliminar possíveis problemas. Abaixo encontram-se as ações mais importantes a realizar para garantir a segurança da criança e prevenir o encurtamento da vida útil do produto:

- Verifique a resistência e segurança de todos os rebites e junções.
- Verifique todos os dispositivos de bloqueio, rodas e os seus pneus e, se necessário, substitua ou repare-os.
- Verifique se todos os dispositivos de segurança funcionam corretamente, com especial atenção às fixações principais e adicionais, que devem mover-se livremente em qualquer momento.

Se as rodas rangerem, lubrifique os eixos com uma camada fina de silicone. É proibido utilizar produtos à base de óleo ou lubrificante, pois eles atraem a sujeira que impede o movimento.
XVII. LIMPEZA

30	Lavar a uma temperatura máxima de 30°C, programa suave.		Não lavar. O produto pode ser lavado delicadamente com um pano húmido e um detergente suave.
	Não utilizar produtos de branqueamento.		Não passar a ferro.
	Não secar na máquina de secar roupa.		Não limpar quimicamente.

Caso os elementos do chassis do carrinho tenham sido expostos à ação de água salgada, lave-os com água da torneira o quanto antes.
Revestimento do assento da alcofa, Teto, Cesta , Cobertura para os pés - Não lavar. O produto pode ser lavado delicadamente com pano úmido e detergente neutro.
Não lavar a seco. Não limpar quimicamente. Não passar a ferro.. Não utilizar alvejante.
Não dobre nem guarde o produto quando estiver molhado e nunca o guarde em condições húmidas, podendo isso levar à formação de bolor.
XVIII. Garantia
O texto completo das Condições de Garantia está disponível no site WWW.KINDERKRAFT.COM

RO

Stimați clienți,

Va mulțumim pentru achiziționarea produsului nostru Kinderkraft. Produsele noastre au fost concepute pentru siguranța și confortul copilului dumneavoastră. Căruciorul este o soluție ideală pentru cei care prețuiesc calitatea, modernitatea și funcționalitatea. Vă rugăm sa citiți manualul și urmați recomandările acestuia.

IMPORTANT – CITIŢI CU ATENŢIE ŞI PĂSTRAŢI ACEST DOCUMENT PENTRU CONSULTARE ULTERIOARĂ

AVERTISMENTE!

- **Nu lăsaţi niciodată copilul nesupravegheat**
- **Asiguraţi-vă că toate dispozitivele de blocare sunt închise înainte de a utiliza produsul**
- **Pentru a evita rănirea copilului, asiguraţi-vă că acesta este la distanţă atunci când pliaţi şi depliaţi acest produs**
- **Nu lăsați copilul să se joace cu acest produs**
- **Înainte de utilizare verificaţi dacă dispozitivele de fixare de la landou, scaunul căruciorului sau scaunul auto sunt cuplate în mod corespunzător**
- **Acest produs nu este recomandat a fi utilizat în timp ce alergaţi sau vă plimbaţi pe role**

- Produsul este destinat copiilor cu vârsta/greutatea: de la 0 luni până la 22 kg sau până la 4 ani, oricare dintre acestea survine mai întâi.
- Produsul este conceput pentru a transporta un singur copil în același timp.
- Încărcarea maximă a coșului este de 3 kg
- Greutatea maximă admisă a genții părintelui suspendate pe mânerul căruciorului este de 2 kg.
- Sarcina maximă de pe suportul pentru băuturi este 0,5 kg.
- Orice sarcină atașată la mâner și/sau pe spatele spătarului și/sau pe părțile laterale ale vehiculului va afecta stabilitatea vehiculului.Utilizați numai piese și accesorii furnizate sau recomandate de producător. Nu utilizați alte piese sau accesorii.
- Frânele trebuie blocate la introducerea și scoaterea copilului.
- Când intrați într-o bordură sau într-o altă treaptă, ridicați suspensia din față.
- Folosiți numai piese și accesorii furnizate sau recomandate de producător. Nu utilizați alte componente sau accesorii.
- Nu așezați produsul în apropierea flăcărilor deschise sau a altor surse de căldură.
- Nu utilizați cu o platformă suplimentară.

Referitor la landou:

AVERTISMENTE!

- **Acest produs, sub forma unui cărucior cu landou, este destinat copiilor care nu se pot așeza, răsturna sau se să deplaseze ridicându-se pe mâini și pe genunchi. Greutatea maximă a copilului - până la 9 kg.**

- Capul copilului din gondolă nu trebuie să fie niciodată sub nivelul la care se află restul corpului.
- Landoul nu funcționează ca un marsupiu pentru copii. Mânerul de la landou este utilizat numai pentru montarea și demontarea landoului în cadrul căruciorului.
- Nu utilizați o altă saltea decât cea furnizată împreună cu produsul

Referitor la cărucior:

AVERTISMENTE!

- **Acest scaun de cărucior nu este adecvat pentru copii mai mici de 6 luni.**
- **Utilizaţi întotdeauna sistemul de prindere.**

- Produsul este destinat copiilor cu vârsta/greutatea: de la 6 luni până la 22 kg sau până la 4 ani, oricare dintre acestea survine mai întâi.

Referitor la scaunul auto marca Kinderkraft:

Căruciorul Kinderkraft ESME poate fi oferit într-un set cu scaunul auto Kinderkraft.

- Produsul este destinat copiilor de la naștere până la greutatea de 13 kg.
- Dacă scaunul este utilizat împreună cu un cărucior, acesta nu înlocuiește leagănul sau pătuțul. Dacă copilul dvs. are nevoie de somn, acesta ar trebui mutat într-un landou, leagăn sau pătuț.
- Utilizați numai piese și accesorii care au fost furnizate sau recomandate de către producător

I. COMPONENTE ALE CĂRUCIORULUI (FIG. 1)

1. Cadru cu coș (2)
3. roți față x2
4. roți spate x2
5. mâner de siguranță
6. Scaun/cotru 2în1 cu baldachin (7) 8. Scaun/cotru 2în1 cu baldachin (8)
8. Capac pentru picioare
9 Axă spate cu frână
II. COMPONENTE ALE CĂRUCIORULUI (FIG. 2)
10. Geantă
11 Suport de pahare
12. Acoperiș pentru ploaie
13 Adaptoare 2x

III. ASAMBLAREA CADRULUI CĂRUCIORULUI
Eliberați mecanismul de blocare (FIG.A) Țineți cadrul (1) și ridicați mânerul (FIG.B.I) până când auziți sunetul caracteristic de blocare (FIG.B.II).
IV. MONTAREA ȘI DEMONTAREA ROȚILOR DIN FAȚĂ
Glisați roțile din față (3) în orificiile desemnate până când auziți sunetul de blocare (FIG.C). Pentru a elibera roata, apăsați butonul și trageți roata în afară (Fig.D.I). Roțile au opțiunea de a merge doar înainte, apăsând butonul din partea din față a cadrului (FIG.D.II) Pentru a debloca roțile din față, trageți glisierele în sus.
V. MONTAREA ȘI DEMONTAREA ROȚILOR SPATE ȘI A PUNȚII SPATE
Pentru a monta puntea spate cu frână (9), glisați capetele libere din spate ale cadrului în găurile din puntea spate (FIG. E.I) până când se aude un sunet de blocare(FIG. E.II). Aveți grijă să fixați corect zăvoarele. glisați axele roților spate (4) în găurile desemnate până când se aude un sunet de blocare (FIG.F.I). Pentru a elibera roata, trageți de buton și scoateți roata (F.F.II).

AVERTISMENT! Înainte de a utiliza scaunul rulant, asigurați-vă că toate roțile sunt montate corect.

VI. FRÂNAREA
Activați frâna (FIG.G.I). Ridicați frâna pentru a dezactiva blocarea (FIG.G.II).
VII.MONTAREA ȘI DEMONTAREA SCAUNULUI
Desfaceți scaunul până când se aude un clic distinctiv, Introduceți conectorul scaunului în priza din cadru (FIG.H.I) până când se aude un clic distinctiv(FIG.H.II) și fixați curelele de sub scaun (FIG.I.I) și fixați elementele de fixare (FIG.I.II). Reglați catarama din spatele spătarului cât mai mult posibil spre spătar, apăsând catarama spre scaun (FIG.I.III). Scaunul corect catarat este prezentat în Fig. I.IV. Reglați apoi spătarul cu ajutorul butoanelor (FIG.J) (Capitolul X) Scaunul poate fi montat înainte sau înapoi (Fig.K). Apăsați butoanele de eliberare a scaunului din cadru pe ambele părți și trageți în sus (Fig.L) pentru a scoate scaunul.
VIII.MONTAREA ȘI DEMONTAREA BAREI DE SIGURANȚĂ
Glisați banda pentru cap în poziție pe cadru(Fig.M). Scoateți banda pentru cap apăsând butoanele de pe ambele părți ale cadrului și trageți-o în afară (Fig.N).
IX. CURELE DE SIGURANȚĂ.
Împingeți curelele de umăr împreună cu centurile de siguranță subabdominale în catarama centrală până când aceasta se fixează în poziție (FIG.O.). Reglați curelele de fiecare dată. Există trei înălțimi posibile pentru montarea curelelor de umăr. Apăsați butonul pentru a desface curelele (FIG.P). pentru a le monta/îndepărta, treceți curelele de umăr, curelele abdominale și cureaua dintre picioare prin găurile situate în scaun.
X. REGLAREA SCAUNULUI
Scaunul are două poziții, semi-reclinat și așezat. Unghiul scaunului poate fi reglat cu ajutorul butonului (FIG.Q). Reglarea scaunului în cea mai joasă poziție posibilă este utilizată doar pentru a transforma scaunul în nacelă.
XI. REGLAREA MÂNERULUI
Apăsați butonul de pe fiecare parte a cadrului pentru a regla mânerul și pentru a-l seta într-una dintre cele nouă poziții. (FIG.R)
XII. MONTAREA CAPACULUI PENTRU PICIOARE, A FOLIEI DE PLOAIE ȘI A SACULUI.
Fixați husa cu fermoarul și fixați-o prin plasarea ei în spatele barei de siguranță și a elementelor de fixare de pe ambele părți (Fig.S).
Așezați copertina de ploaie peste scaun sau nacelă și fixați-o cu ajutorul închizătoarelor Velcro (Fig.T).
Fixați nacela de cadru lângă mânerul părintelui cu ajutorul curelelor (Fig.U).
XIII. DEMONTAREA CĂRUCIORULUI
Poziționați scaunul cu fața înainte, folosind butoanele (Fig.V.I). Rabatați scaunul pe ambele părți (FIG.V.II) și trageți ambele pârghii de pliere spre dumneavoastră (FIG.W), apoi împingeți în jos pentru a plia căruciorul (Fig.X.I). Atunci când căruciorul este complet pliat, cadrul trebuie să fie fixat cu un dispozitiv de blocare pe partea stângă (FIG.X.II).
XIV. asamblarea gondolei pentru cărucior
Pentru a transforma scaunul căruciorului într-o nacelă, utilizați butonul de pliere pentru a coborî scaunul cât mai mult posibil (FIG.Y) și desfaceți curelele de sub scaun (FIG.Z.I) și coborâți spătarul cât mai mult posibil cu ajutorul cataramei (FIG.Z.II). Coșul de transport corect asamblat este prezentat în (FIG. AA). NOTĂ: Curelele de pe versiunea de nacelă trebuie îndepărtate. Îndepărtarea curelelor este descrisă în capitolul IX.

AVERTISMENT! Coșul de transport poate fi montat numai cu fața spre spate (copilul cu fața spre operatorul căruciorului).

XV. MONTAREA/ÎNDEPĂRTAREA SCAUNULUI AUTO
Introduceți adaptoarele în orificiile de pe cadru până când auziți un sunet de blocare. Glisați scaunul pe adaptoarele montate și asigurați-vă că scaunul este fixat corect. (FIG. AB).
Pentru a scoate adaptoarele apăsați butoanele de pe adaptoare și scoateți-le din cadru (FIG. AC).

AVERTISMENT! Scaunul de pe cadru trebuie să fie întotdeauna așezat cu fața spre spate (copilul cu fața spre îngrijitorul care conduce căruciorul)

XVI. ÎNTREȚINERE ȘI CONSERVARE Obligația cumpărătorului este să asigure instalarea corespunzătoare a tuturor elementelor funcționale, precum și întreținerea și reglarea corespunzătoare în scopul menținerii căruciorului în stare tehnică bună. Căruciorul trebuie să fie verificat periodic în privința posibilelor probleme. Mai jos au fost prezentați pași importanți care trebuie luați pentru a garanta siguranța copilului și pentru a preveni scurtarea duratei de viață a produsului:

- Verificați rezistența și siguranța tuturor niturilor și conexiunilor.
- Verificați toate dispozitivele de fixare/imobilizare, roțile și anvelopele acestora și înlocuiți-le sau reparați-le, dacă este necesar.
- Verificați dacă toate dispozitivele de siguranță funcționează în mod corect, acordând o atenție deosebită elementelor de fixare principale și suplimentare care ar trebui să se deplaseze liber în orice moment.

În cazul în care roțile scârțâie, lubrifiați axele cu un strat subțire de silicon. Nu utilizați produse pe bază de ulei sau lubrifiant, deoarece acestea atrag murdăria care împiedică mișcările.

XVII. Curățare

30	A se spală la o temperatură de max. 30°C, proces delicat.		Nu spălați. Produsul poate fi spălat ușor cu o cârpă umedă și un agent ușor de curățare.
	Nu înălbiți		Nu calcați
	Nu uscați prin centrifugare		Nu curățați chimic

Dacă componentele cadrului căruciorului au fost expuse la apă sărată, se recomandă să le clătiți cât mai repede posibil cu apă proaspătă (apă de la robinet).
Materialul gondolei și a scaunului, Copertină, coș, Husă pentru picioare - Nu spălați mecanic. Produsul poate fi spălat ușor cu o cârpă umedă și detergent
delicat. Nu uscați mecanic. Nu curățați chimic. Nu călcați. Nu înălbiți.
Nu pliați și nu depozitați produsul când acesta este umed și niciodată nu îl păstrați în condiții umede, deoarece acest lucru poate duce la formarea mucegaiului.

XVIII. Garanția

Garantijas noteikumu pilns saturs ir pieejams tīmekļa vietnē WWW.KINDERKRAFT.COM

RU

Уважаемые покупатели!

Благодарим вас за покупку продукта бренда Kinderkraft. Мы создаем, думая о вашем ребенке - мы всегда заботимся о безопасности и качестве, обеспечивая тем самым комфорт лучшего выбора. Коляска является идеальным решением для тех, кто ценит качество, современность и функциональность. Пожалуйста, прочитайте и следуйте инструкциям, приведенным в данном руководстве.

ВАЖНО - СОХРАНИТЬ ЭТИ ИНСТРУКЦИИ ДЛЯ ИСПОЛЬЗОВАНИЯ В БУДУЩЕМ. ВНИМАНИЕ!

• Никогда не оставляйте ребенка без присмотра.

• Перед использованием убедитесь, что все блокирующие устройства включены.

• Во избежание травм, убедитесь, что ребенок находится на расстоянии во время складывания или раскладывания данного изделия.

• Не позволяйте ребенку играть с настоящим изделием.

• Перед использованием убедитесь, что устройство крепления люльки, сиденье или автокресло установлены правильно.

• Данное изделие не подходит для бега и езды на роликах.

- Продукт предназначен для детей в возрасте / весе: от 0 месяцев до 22 кг или до 4 лет, в зависимости от того, что раньше.
- Продукт предназначен для перевозки одного ребенка одновременно.
- Максимальная нагрузка корзины составляет 3 кг.
- Максимальный вес сумки, подвешенной на регулируемой ручке, составляет 2 кг.
- Максимальная нагрузка на подстаканник составляет 0,5 кг.
- Мы не рекомендуем вешать сумку на ручку для родителей
- Любой груз, прикрепленный к ручке, и/или к спинке сиденья, и/или к боковым сторонам автомобиля, повлияет на устойчивость автомобиля. Используйте только детали и аксессуары, поставляемые или рекомендованные производителем. Не используйте другие детали или аксессуары.
- Тормоза должны быть заблокированы во время установки и снятия ребенка.
- Въезжая на бордюр или другую ступень, поднимите переднюю подвеску.
- Используйте только детали и аксессуары, поставляемые или рекомендуемые производителем. Не используйте другие детали или принадлежности.
- Не размещайте продукт вблизи открытого огня или других источников тепла.
- Не используйте с дополнительной платформой.

Касается люльки:

ВНИМАНИЕ!

• Этот продукт в форме коляски с люлькой предназначен для детей, которые не умеют самостоятельно садиться, переворачиваться или ползать на четвереньках. Максимальный вес ребенка - до 9 кг

• Голова ребенка в гондоле никогда не должна быть ниже остальной части тела.
• Люлька не выполняет функции переноски для ребенка. Ручка люльки предназначена исключительно для монтажа и демонтажа на каркасе коляски.
• Не вкладывать дополнительный матрас кроме доставленного с продуктом.

Касается прогулочной коляски:

ВНИМАНИЕ!

•Это сиденье не подходит для детей, которым не исполнилось 6 месяцев.
•Следует всегда использовать крепежную систему.
Продукт предназначен для детей в возрасте / весе: от 6 месяцев до 22 кг или до 4 лет, в зависимости от того, что раньше.

Касается автокресла бренда Kinderkraft:

Коляска Kinderkraft ESME может предлагаться в наборе с совместимым автокреслом бренда Kinderkraft.
• Продукт предназначен для детей с момента рождения до 13 кг.
• Если автокресло используется в сочетании с коляской, то оно не заменяет колыбели или кроватки.
• Если ваш ребенок нуждается в сне, он должен быть перенесен в люльку, колыбель или кроватку.

I. КОМПОНЕНТЫ ТЕЛЕЖКИ (РИС. 1)

1. рама с корзиной (2)
3. передние колеса x2
4. задние колеса x2
5. ручка безопасности
6 Сиденье/люлька 2 в 1 с козырьком (7) 8.
8. чехол для ног
9 Задняя ось с тормозом
II. КОМПОНЕНТЫ ТЕЛЕЖКИ (РИС. 2)
10. сумка
11 подстаканник
12. дождевик
13 Адаптеры 2x

III. СБОРКА РАМЫ КОЛЯСКИ

Освободите фиксатор (FIG.A) Удерживая раму (1), поднимите ручку (FIG.B.I), пока не услышите характерный звук фиксации (FIG.B.II).

IV. МОНТАЖ И ДЕМОНТАЖ ПЕРЕДНИХ КОЛЕС

Вставьте передние колеса (3) в предназначенные для них отверстия, пока не услышите звук фиксации (РИС. C). Чтобы освободить колесо, нажмите на кнопку и потяните его наружу (рис. D.I). Колеса могут ехать только прямо, если нажать кнопку вниз на передней части рамы (рис. D.II) Чтобы разблокировать передние колеса, потяните ползунки вверх.

V. МОНТАЖ И ДЕМОНТАЖ ЗАДНИХ КОЛЕС И ЗАДНЕЙ ОСИ

Чтобы установить задний мост с тормозом (9), вставьте задние свободные концы рамы в отверстия на заднем мосту (РИС. E.I) до тех пор, пока не раздастся звук фиксации (РИС. E.II). Следите за правильной фиксацией защелок. Вставьте оси задних колес (4) в указанные отверстия, пока не услышите звук фиксации (FIG.F.I). Чтобы освободить колесо, потяните за кнопку и вытащите колесо (F.F.II).

ВНИМАНИЕ! Перед использованием кресла-коляски убедитесь, что все колеса установлены правильно.

VI. ТОРМОЗ

Включите тормоз (рис. G.I). Поднимите тормоз, чтобы отключить блокировку (РИС. G.II).

VII.МОНТАЖ И ДЕМОНТАЖ СИДЕНЬЯ

Разложите сиденье до характерного щелчка, вставьте разъем сиденья в гнездо рамы (FIG.H.I) до характерного щелчка (FIG.H.II) и закрепите ремни под сиденьем (FIG.I.I) и застегните крепления (FIG.I.II). Отрегулируйте пряжку за спинкой сиденья как можно дальше к спинке, нажимая на нее по направлению к сиденью (РИС. I.III). Правильно пристегнутое сиденье показано на рис. I.IV. Затем отрегулируйте спинку с помощью кнопок (FIG.J) (Глава X) Сиденье может быть установлено вперед или назад (Рис. K). Нажмите на кнопки отсоединения сиденья от рамы с обеих сторон и потяните вверх (рис. L), чтобы снять сиденье.

VIII.МОНТАЖ И ДЕМОНТАЖ СТРАХОВОЧНОЙ ПЕРЕКЛАДИНЫ

Установите оголовье на раму (рис. M). Вытяните оголовье, нажав на кнопки с обеих сторон рамы, и потяните его наружу (рис. N).

IX. РЕМНИ БЕЗОПАСНОСТИ.

Вставьте плечевые ремни вместе с поясными ремнями в центральную пряжку до щелчка (рис. O). Каждый раз регулируйте ремни. Существует три варианта высоты установки плечевых ремней. Нажмите кнопку, чтобы расстегнуть ремни (РИС. P). Для установки/снятия пропустите плечевые, коленные и паховые ремни через отверстия, расположенные в сиденье.

X. РЕГУЛИРОВКА СИДЕНЬЯ

Сиденье имеет два положения: полулежа и сидя. Угол наклона сиденья регулируется с помощью кнопки (РИС. Q). Регулировка сиденья в самое нижнее положение используется только для превращения сиденья в люльку.

XI. РЕГУЛИРОВКА РУЧКИ
Нажмите кнопку на любой стороне рамы, чтобы отрегулировать ручку и установить ее в одно из девяти положений. (РИС. R)
XII. УСТАНОВКА ЧЕХЛА ДЛЯ НОГ, ПЛЕНКИ ОТ ДОЖДЯ И СУМКИ.
Застегните чехол на молнию и закрепите его, поместив за планку безопасности и за крепления с обеих сторон (рис. S).
Накиньте дождевик на сиденье или люльку и закрепите его с помощью липучек (рис. T).
Закрепите люльку на раме возле родительской ручки с помощью ремней (рис. U).
XIII. РАЗБОРКА КОЛЯСКИ
Установите сиденье лицом вперед, используя кнопки (Рис.V.I). Сложите сиденье с обеих сторон (рис.V.II) и потяните оба рычага складывания на себя (рис.W), затем нажмите вниз, чтобы сложить коляску (рис.X.I). Когда коляска полностью сложена, рама должна быть зафиксирована с помощью замка с левой стороны (РИС. X.II).
XIV. сборка гондолы коляски
Чтобы превратить сиденье коляски в люльку, с помощью кнопки складывания опустите сиденье до упора вниз (РИС. Y), расстегните ремни под сиденьем (РИС. Z.I) и опустите спинку до упора с помощью застежки (РИС. Z.II). Правильно собранная люлька показана на (РИС. AA). ПРИМЕЧАНИЕ: Ремни на люльке-переноске должны быть сняты. Снятие ремней описано в Главе IX.

ВНИМАНИЕ! Люльку можно устанавливать только лицом назад (ребенок лицом к оператору коляски).

XV. УСТАНОВКА/СНЯТИЕ АВТОКРЕСЛА
Вставьте адаптеры в отверстия на раме, пока не услышите звук фиксации. Наденьте автокресло на установленные адаптеры и убедитесь, что оно правильно закреплено. (РИС. AB).
Чтобы снять адаптеры, нажмите на кнопки на адаптерах и снимите их с рамы (РИС. AC).

ВНИМАНИЕ! Автокресло на раме всегда должно быть установлено лицом против направления движения (ребенок лицом к тому, кто управляет коляской).

XVI. УХОД И КОНСЕРВАЦИЯ Обязанностью покупателя является обеспечение надлежащей установки всех функциональных элементов, а также осуществление правильных процедур по консервации и регулированию, чтобы содержать коляску в хорошем техническом состоянии. Коляску следует периодически проверять на наличие потенциальных проблем. Ниже приведены важные шаги, которые должны быть выполнены для того, чтобы обеспечить безопасность ребенка и предотвратить сокращение срока службы:
• Проверить прочность и безопасность всех заклепок и соединений.
• Проверить все крепежные средства и колеса, шины, и при необходимости произвести замену или ремонт.
• Убедиться, что все предохранительные устройства работают должным образом, с особым акцентом на главные и дополнительные застежки, которые должны свободно перемещаться в любое время.
Пожалуйста, прекратите использование коляски в случае возникновения сомнений в правильности использования или подозрения в какой-либо опасности. Если колеса пищат, следует смазать оси тонким слоем силикона. Не использовать продукты на основе масла или смазки, так как они притягивают грязь, в результате чего сложнее ехать.
XVII. ОЧИСТКА

30	Стирать при температуре макс. 30°C, деликатная программа.		Не стирать. Продукт можно аккуратно промыть влажной тканью и мягким моющим средством.
	Не отбеливать		Не гладить
	Не сушить в барабанных сушилках		Не чистить химически

Если компоненты шасси коляски подвергаются действию соленой воды, рекомендуется как можно скорее ополоснуть их пресной водой (водопроводной водой).
Obšívka gondoly-sedadla Strieška, Kôš, - Neperte. Produkt možno jemne umývať vlhkou handričkou a jemným mycím prostriedkom. Nesušte v bubnovom sušiči. Nečistite chemicky. Nežehlite. Nevybeľujte.
Не складывать и не хранить продукт, когда он влажный и никогда не хранить его в условиях повышенной влажности, так как это может привести к образованию плесени.
XVIII. Гарантия
Полный текст гарантийных обязательств доступен на сайте WWW.KINDERKRAFT.COM

SK

Vážený Zákazník,
sme radi, že ste sa rozhodli pre výrobok značky Kinderkraft. Pri navrhovaní našich výrobkov vždy myslíme na bezpečnosť a komfort Vášho dieťaťa. Detský kočík určite ocenia tí, čo siahajú po kvalitných, moderných a funkčných riešeniach. Pozorne si tento návod na používanie prečítajte a postupujte v súlade s uvedenými pokynmi.

DÔLEŽITÉ - PRED POUŽITÍM PREČÍTAJTE POZORNE TENTO NÁVOD A USCHOVAJTE HO PRE BUDÚCU POTREBU

UPOZORNENIE!

• Nikdy nenechávajte dieťa bez dozoru

• Pred používaním sa uistite, že všetky zaisťovacie zariadenia sú zaistené

- **Pri rozopínaní a zapínaní sa uistite, že dieťa nie je v kočiariku, aby ste predišli prípadnému úrazu**
- **Tento výrobok nie je hračka. Nenechajte dieťa hrať sa s týmto výrobkom.**
- **Pred použitím skontrolujte, či sú správne pripevnené upevňovacie zariadenia kočiarika, sedačky alebo autosedačky**
- **Tento výrobok nie je vhodný na behanie, korčuľovanie**

- • Výrobok určený pre deti vo veku/s hmotnosťou: od 0 mesiacov do 22 kg alebo do 4 rokov, v závislosti od toho, čo nastane skôr.
- Výrobok je určený na prepravu iba jedného dieťaťa.
- Maximálne zaťaženie košíka je 3 kg.
- Maximálna váha tašky zavesenej na nastaviteľnej rukoväti predstavuje 2 kg.
- Maximálne zaťaženie držiaka nápoja je 0,5 kg.
- Každý náklad pripevnený na rukoväti a/alebo na zadnej strane operadla a/alebo na bokoch vozidla ovplyvní stabilitu vozidla.Používajte len diely a príslušenstvo dodávané alebo odporúčané výrobcom. Nepoužívajte iné diely alebo príslušenstvo..
- Pri vkladaní a vyberaní dieťaťa musí byť kočík vždy zabrzdený.
- Pri vchádzaní na obrubník alebo iný stupeň vždy nadvihnite prednú časť podvozka.
- Používajte len diely a príslušenstvo dodané a odporúčané výrobcom. Iné diely a príslušenstvo nepoužívajte.
- Nenechávajte výrobok v blízkosti otvoreného ohňa alebo iných zdrojov tepla.
- Výrobok nepoužívajte s prídavným stupienkom.

Týka sa vaničky:

UPOZORNENIE!

- **Tento výrobok, vo forme kočíka s vaničkou, je určený pre deti, ktoré ešte nedokážu samostatne sedieť, neprevracajú sa ani nechodia štvornožky. Maximálna hmotnosť dieťaťa – 9 kg.**

- Hlava dieťaťa v gondole by nikdy nemala byť pod úrovňou tela.
- Vanička nespĺňa funkciu nosiča pre dieťa. Rúčka vaničky slúži výlučne na montáž a demontáž vaničky na konštrukcii kočíka.
- Nevkladajte ďalší matrac okrem toho, ktorý bol dodaný spolu s produktom.

Týka sa športového kočíka:

UPOZORNENIE!

- **Nepoužívajte túto sedačku pre deti mladšie ako 6 mesiacov.**
- **Používajte vždy upevňovací systém.**

Výrobok určený pre deti vo veku/s hmotnosťou: od 6 mesiacov do 22 kg alebo do 4 rokov, v závislosti od toho, čo nastane skôr.

Týka sa autosedačky značky Kinderkraft:

Kočík Kinderkraft ESME sa môže ponúkať v súprave s kompatibilnou autosedačkou značky Kinderkraft.

- Produkt určený pre deti od narodenia do 13 kg.
- Ak sa autosedačka používa v kombinácii s kočíkom, nemožno ju považovať za kolísku alebo postieľku. Ak vaše dieťa potrebuje spánok, musí byť uložené do vaničky, kolísky alebo postieľky.
- Použité môžu byť len náhradné diely odporúčané a dodané výrobcom.

I. KOMPONENTY VOZÍKA (OBR. 1)

1. Rám s košom (2)
3. predné kolesá x2
4. zadné kolesá x2
5. bezpečnostná rukoväť
6. Sedadlo/kočík 2v1 so strieškou (7) 8.
8. kryt na nohy
9 Zadná náprava s brzdou
II. KOMPONENTY VOZÍKA (OBR. 2)
10. taška
11 Držiak na pohár
12. kryt proti dažďu
13 Adaptéry 2x

III. MONTÁŽ RÁMU KOČÍKA

Uvoľnite blokovacie zariadenie (obr. A) Držte rám (1) a zdvihnite rukoväť (obr. B.I), kým nebudete počuť charakteristický zvuk blokovania (obr. B.II).

IV. MONTÁŽ A DEMONTÁŽ PREDNÝCH KOLIES

Zasuňte predné kolesá (3) do určených otvorov, kým nebudete počuť zvuk uzamknutia (OBRÁZOK C). Ak chcete koleso uvoľniť, stlačte tlačidlo a koleso vytiahnite (obr. D.I). Kolesá majú možnosť ísť len rovno dopredu, a to stlačením tlačidla na prednej časti rámu (obr. D.II) Ak chcete odblokovať predné kolesá, potiahnite jazdce smerom nahor.

V. MONTÁŽ A DEMONTÁŽ ZADNÝCH KOLIES A ZADNEJ NÁPRAVY

Ak chcete namontovať zadnú nápravu s brzdou (9), zasuňte zadné voľné konce rámu do otvorov v zadnej náprave (OBRÁZOK E.I), kým sa neozve zvuk uzamknutia(OBRÁZOK E.II). Dbajte na správne zaistenie západiek. zasuňte nápravy zadných kolies (4) do určených otvorov, kým nebudete počuť zvuk uzamknutia (FIG.F.I). Ak chcete koleso uvoľniť, stlačte tlačidlo a vytiahnite koleso von (F.F.II).

VAROVANIE! Pred použitím invalidného vozíka sa uistite, že sú všetky kolesá správne namontované.

VI. BRAKE

Aktivujte brzdu (obr. G.I). Zdvihnutím brzdy deaktivujete blokovanie (FIG.G.II).

VII.MONTÁŽ A DEMONTÁŽ SEDADLA

Rozložte sedadlo, kým sa neozve zreteľné cvaknutie, Vložte konektor sedadla do zásuvky rámu (FIG.H.I), kým sa neozve zreteľné cvaknutie (FIG.H.II) a upevnite popruhy pod sedadlom (FIG.I.I) a upevnite spojovacie prvky (FIG.I.II). Nastavte pracku za operadlom čo najviac smerom k operadlu zatlačením pracky smerom k sedadlu (OBRÁZOK I.III). Správne zapnuté sedadlo je znázornené na obr. I.IV. Potom nastavte operadlo pomocou tlačidiel (obr. J) (kapitola X) Sedadlo je možné namontovať dopredu alebo dozadu (obr. K). Stlačte tlačidlá na uvoľnenie sedadla z rámu na oboch stranách a potiahnutím smerom nahor (obr. L) sedadlo vyberte.

VIII.MONTÁŽ A DEMONTÁŽ BEZPEČNOSTNEJ TYČE

Zasuňte hlavový pás do polohy na ráme(obr. M). Vytiahnite hlavový pás stlačením tlačidiel na oboch stranách rámu a vytiahnite ho (obr.N).

IX. BEZPEČNOSTNÉ PÁSY.

Zatlačte ramenné pásy spolu s bedrovými pásmi do stredovej pracky, kým nezacvaknú na svoje miesto (obr. O). Popruhy zakaždým nastavte. Existujú tri možné výšky pre montáž ramenných popruhov. Stlačte tlačidlo na odopnutie popruhov (OBRÁZOK P). na nasadenie/odopnutie prestrčte ramenné popruhy, bedrové popruhy a rozkrokový pás cez otvory umiestnené v sedadle.

X. NASTAVENIE SEDADLA

Sedadlo má dve polohy, pololežiace a sediace. Uhol sedadla možno nastaviť pomocou tlačidla (obr. Q). Nastavenie sedadla do najnižšej možnej polohy sa používa len na premenu sedadla na prenosnú postieľku.

XI. NASTAVENIE RUKOVÄTE

Stlačením tlačidla na oboch stranách rámu nastavte rukoväť a nastavte ju do jednej z deviatich polôh. (FIG.R)

XII. NASADENIE KRYTU NÔH, FÓLIE PROTI DAŽĎU A TAŠKY.

Poťah upevnite pomocou zipsu a zaistite ho umiestnením za bezpečnostnú tyč a upevňovačmi na oboch stranách (obr. S).
Umiestnite poťah proti dažďu na sedadlo alebo prenosnú postieľku a upevnite ho pomocou suchých zipsov (obr. T).
Pripevnite tašku k rámu v blízkosti rodičovskej rúčky pomocou popruhov (obr. U).

XIII. DEMONTÁŽ KOČÍKA

Umiestnite sedadlo smerom dopredu pomocou tlačidiel (obr. V.I). Sklopte sedadlo na oboch stranách (obr. V.II) a potiahnite obe sklápacie páčky smerom k sebe (obr. W), potom zatlačte, aby sa kočík zložil (obr. X.I). Keď je kočík úplne zložený, rám by mal byť zaistený poistkou na ľavej strane (OBR. X.II).

XIV. ZOSTAVENIE GONDOLY KOČÍKA

Ak chcete premeniť sedadlo kočíka na gondolu, pomocou tlačidla na skladanie spustite sedadlo čo najviac nadol (OBRÁZOK Y) a rozopnite popruhy pod sedadlom (OBRÁZOK Z.I) a pomocou spony spustite operadlo čo najviac nadol (OBRÁZOK Z.II). Správne zostavená prenosná postieľka je znázornená na (OBRÁZOK AA). POZNÁMKA: Popruhy na verzii prenosného sedadla sa musia odstrániť. Odstránenie popruhov je popísané v kapitole IX.

VÝSTRAHA! Nosič môže byť namontovaný len proti smeru jazdy (dieťa je otočené smerom k obsluhe kočíka).

XV. MONTÁŽ/DEMONTÁŽ AUTOSEDAČKY

Vložte adaptéry do otvorov na ráme, kým nebudete počuť zvuk uzamknutia. Autosedačku nasaďte na nasadené adaptéry a uistite sa, že je správne zaistená. (OBR. AB).

Ak chcete odstrániť adaptéry, stlačte tlačidlá na adaptéroch a vyberte ich z rámu (OBRÁZOK AC).

VÝSTRAHA! Detská sedačka na ráme musí byť vždy umiestnená chrbtom voči smeru jazdy (dieťa čelom k opatrovateľovi, ktorý riadi kočík)

XVI. STAROSTLIVOSŤ A ÚDRŽBA Povinnosťou majiteľa kočíka je zabezpečiť správnu inštaláciu všetkých funkčných prvkov, reguláciu a potrebnú starostlivosť tak, aby ho bolo možné udržať v dobrom technickom stave. Kočík je potrebné pravidelne kontrolovať z hľadiska potenciálnych problémov. Nižšie sú uvedené dôležité činnosti, ktoré je potrebné vykonávať z hľadiska zaistenia bezpečnosti dieťaťa a dlhej životnosti produktu:

- Skontrolovať odolnosť a bezpečnosť všetkých nitov a spojení.
- Skontrolovať všetky brzdové zariadenia a kolesá, ich pneumatiky a v prípade potreby zabezpečiť ich opravy či výmenu.
- Skontrolovať, či všetky blokovacie zariadenia fungujú správne, s osobitným zohľadnením hlavného a doplnkového zapínania, ktoré musia byť vždy voľne pohyblivé.

Ak kolesá pištia, je potrebné ich namastiť tenkou vrstvou silikónu. Nesmú sa používať produkty na báze oleja alebo maziva, pretože priťahujú nečistoty, ktoré sťažujú pohyb.

XVII. ČISTENIE

30	Prať max. pri teplote 30°C, šetrné pranie.		Výrobok sa nesmie prať Na čistenie poťahu použite navlhčenú handričku a jemný čistiaci prostriedok.
	Výrobok sa nesmie bieliť		Výrobok sa nesmie žehliť
	Výrobok sa nesmie sušiť v bubnovej sušičke		Výrobok sa nesmie chemicky čistiť

V prípade, ak bol podvozok vystavený pôsobeniu slanej vody, odporúčame ho čo možno najrýchlejšie opláchnuť sladkou vodou (z vodovodu).
Obšívka gondoly-sedadla, Strieška, Kôš, dážďu - Neperte. Produkt možno jemne umývať vlhkou handričkou a jemným mycím prostriedkom. Nesušte v bubnovom sušiči. Nečistite chemicky. Nežehlite. Nevybeľujte.
- Perte za teploty max. 30°C, jemný proces. Nevybeľujte. Nežehlite. Nesušte v bubnovom sušiči. Nečistite chemicky.

Neskladajte ani neskladujte výrobok, ktorý je mokrý, ani ho neskladujte vo vlhkom prostredí, keďže to môže viesť k vzniku plesní.

XVIII. Záruka

Úplný obsah záručných podmienok je k dispozícii na webovej stránke WWW.KINDERKRAFT.COM

SV

Kära kunder,

Tack för att du köpte en Kinderkraft-produkt. Våra produkter har utformats med tanke på ditt barns säkerhet och komfort. Barnvagnen är en idealisk lösning för dem som uppskattar kvalitet, modernitet och funktionalitet. Läs manualen och följ dess rekommendationer.

VIKTIGT – LÄS NOGGRANT OCH SPARA FÖR FRAMTIDA BRUK

VARNING!

- **Lämna aldrig barnet utan uppsikt.**
- **Se till att alla låsanordningar är spärrade innan du använder vagnen.**
- **För att undvika skada, se till att barnet är ur vägen när du fäller ut och ihop denna produkt.**
- **Låt inte barnet leka med denna produkt.**
- **Kontrollera att fastsättningsanordningarna för insatsen eller sittdelen är korrekt fastsatta innan vagnen tas i bruk.**
- **Denna produkt är inte lämplig för att springa eller åka inlines med.**

- Produkten är avsedd för barn i åldern / vikt: från 0 månader till 22 kg eller upp till 4 år, beroende på vad som kommer först.
- Produkten är konstruerad för att transportera ett barn i taget.
- Korgens maximala belastning är 3 kg
- Den högsta tillåtna vikten för föräldraväskan hängande på vagnens handtag är 2 kg.
- Maximal belastning på kopphållaren är 0,5 kg
- Varje last som fästs på handtaget och/eller på ryggstödets baksida och/eller på fordonets sidor påverkar fordonets stabilitet.Använd endast delar och tillbehör som tillhandahålls eller rekommenderas av tillverkaren. Använd inte andra delar eller tillbehör.
- Bromsarna ska vara låsta när du sätter in och tar ut ditt barn.
- När du kör över en trottoarkant eller annat steg, lyft framfjädringen.
- Använd endast delar och tillbehör som har levererats eller rekommenderas av tillverkaren. Använd inte andra delar eller tillbehör.
- Placera inte produkten nära öppen eld eller andra värmekällor.
- Använd inte med en extra bas.

Gäller gondolen:

VARNING!

- **Denna produkt är avsedd för barn som kan ej oberoende sitta själv, vända eller lyfta sig på knän och armar. Max barnvikt - upp till 9 kg.**

- Barnets huvud i barnvagnen ska aldrig ligga under resten av kroppen.
- Liggdelen av barnvagnen fungerar inte som bärsele. Liggdelens handtaget används endast för montering och demontering av liggdelen i vagnramen.
- Sätt inte in ytterligare en annan madrass än den som medföljer med produkten.

Gäller sittvagnen:

VARNING!

- **Denna sits är inte lämplig för barn under 6 månader.**
- **Använd alltid bältessystemet**

Produkten är avsedd för barn i åldern / vikt: från 6 månader till 22 kg eller upp till 4 år, beroende på vad som kommer först.

Gäller bilbarnstolen Kinderkraft:

- Kinderkraft A-TOUR barnvagn kan erbjudas i en uppsättning med en kompatibel Kinderkraft bilstol.
- Produkten är avsedd för barn från födseln upp till 13 kg.
- Om sätet används tillsammans med en barnvagn ersätter den inte en vagga eller en barnsäng. Om ditt barn behöver sova ska det flyttas till gondolen, vaggan eller till en barnsäng.
- Använd endast delar och tillbehör som har levererats eller som rekommenderas av tillverkaren.

I. VAGNENS KOMPONENTER (FIG. 1)

1. ram med korg (2)
3. Framhjul x2
4. Bakhjul x2
5. Säkerhetshandtag
6. Sits/krok 2in1 med kapell (7) 8.
8. benskydd
9 Bakaxel med broms

II. VAGNENS KOMPONENTER (FIG. 2)
10. väska
11. Kopphållare
12. Regnskydd
13 Adaptrar 2x

III. MONTERING AV BARNVAGNENS RAM

Lossa låsanordningen (FIG.A) Håll i ramen (1) och lyft handtaget (FIG.B.I) tills du hör det karakteristiska låsljudet (FIG.B.II).

IV. MONTERING OCH DEMONTERING AV FRAMHJULEN

Skjut in framhjulen (3) i de avsedda hålen tills du hör låsljudet (FIG.C). För att lossa hjulet tryck på knappen och dra ut hjulet (Fig.D.I). Hjulen har möjlighet att endast gå rakt fram, genom att trycka ner knappen på framsidan av ramen (FIG.D.II) För att låsa upp framhjulen, dra reglagen uppåt.

V. MONTERING OCH DEMONTERING AV BAKHJUL OCH BAKAXEL

För att montera bakaxeln med broms (9), skjut in ramens bakre fria ändar i hålen på bakaxeln (FIG. E.I) tills ett låsljud hörs(FIG. E.II). För in bakhjulens axlar (4) i de avsedda hålen tills du hör ett låsljud (FIG.F.I). För att lossa hjulet, dra i knappen och dra ut hjulet (F.F.II).

VARNING! Kontrollera att alla hjul är korrekt monterade innan du använder rullstolen.

VI. BROMS

Aktivera bromsen (FIG.G.I). Lyft bromsen för att avaktivera låset (FIG.G.II).

VII.MONTERING OCH DEMONTERING AV SITSEN

Fäll upp sätet tills ett distinkt klick hörs, För in säteskontakten i ramuttaget (FIG.H.I) tills ett distinkt klick hörs(FIG.H.II) och fäst remmarna under sätet (FIG.I.I) och fäst fästena (FIG.I.II). Justera spännet bakom ryggstödet så långt som möjligt mot ryggstödet genom att trycka spännet mot sätet (FIG.I.III). Det korrekt fastspända sätet visas i fig. I.IV. Justera sedan ryggstödet med knapparna (FIG.J) (Kapitel X) Sitsen kan monteras framåt eller bakåt (Fig.K). Tryck på sitsens frigöringsknappar från ramen på båda sidor och dra uppåt (fig.L) för att ta bort sitsen.

VIII.MONTERING OCH DEMONTERING AV SÄKERHETSBÅGEN

Skjut in huvudbandet på plats på ramen(Fig.M). Dra ut huvudbandet genom att trycka på knapparna på båda sidor av ramen och dra ut det (Fig.N).

IX. SÄKERHETSBÄLTEN.

Tryck in axelremmarna tillsammans med höftbältena i mittspännet tills det klickar på plats (FIG.O.). Justera remmarna varje gång. Det finns tre möjliga höjder för montering av axelremmarna. Tryck på knappen för att lossa remmarna (FIG.P).För att montera/ta bort, för axelremmarna, höftremmarna och grenremmen genom hålen som finns i sätet.

X. JUSTERING AV SÄTET

Sitsen har två lägen, halvliggande och sittande. Sitsvinkeln kan justeras med hjälp av knappen (FIG.Q). Att justera sitsen till lägsta möjliga läge används endast för att förvandla sitsen till en liggdel.

XI. JUSTERING AV HANDTAG

Tryck på knappen på vardera sidan av ramen för att justera handtaget och ställa in det i ett av nio lägen. (FIG.R)

XII. MONTERING AV BENSKYDD, REGNFILM OCH VÄSKA.

Fäst överdraget med dragkedjan och säkra det genom att placera det bakom säkerhetsbygeln och fästena på båda sidor (Fig.S).
Placera regnskyddet över sitsen eller liggdelen och fäst med kardborreband (Fig.T).
Fäst väskan på ramen nära föräldrahandtaget med remmarna (Fig.U).

XIII. DEMONTERING AV BARNVAGNEN

Placera sitsen framåtvänd med hjälp av knapparna (Fig.V.I). Fäll sitsen på båda sidor (FIG.V.II) och dra båda fällspakarna mot dig (FIG.W), tryck sedan nedåt för att fälla ihop barnvagnen (Fig.X.I). När barnvagnen är helt hopfälld ska ramen säkras med en låsanordning på vänster sida (FIG.X.II).

XIV. montering av barnvagnens gondol

För att omvandla barnvagnssitsen till liggdel, använd fällknappen för att sänka sitsen så långt ner som möjligt (FIG.Y) och lossa remmarna under sitsen (FIG.Z.I) och sänk ryggstödet så långt ner som möjligt med hjälp av spännet (FIG.Z.II). Den korrekt monterade liggdelen visas i (FIG. AA). OBS: Bältena på liggkorgsversionen måste tas bort. Borttagning av remmarna beskrivs i kapitel IX.

OBS! Liggdelen får endast monteras bakåtvänd (barnet vänd mot barnvagnsföraren).

XV. MONTERING/AVMONTERING AV BILBARNSTOLEN

För in adaptrarna i hålen på ramen tills du hör ett låsljud. Skjut sätet på de monterade adaptrarna och se till att sätet är korrekt fastsatt. (FIG. AB).
För att ta bort adaptrarna tryck på knapparna på adaptrarna och ta bort dem från ramen (FIG. AC)

OBS! Bilbarnstolen på ramen ska alltid placeras bakåtvänt (barnet är vänt mot vårdaren som kör vagnen)

XVI. VÅRD OCH UNDERHÅLL

Det är köparens ansvar att se till att alla funktionselement är korrekt installerade, samt att utföra korrekt underhåll och justeringar för att hålla vagnen i gott skick. Kontrollera vagnen med jämna mellanrum för potentiella problem. Följande är viktiga steg som måste vidtas för att garantera ditt barns säkerhet och för att förhindra att produktens livslängd förkortas:

- Kontrollera styrkan och säkerheten för alla nitar och anslutningar.
- Kontrollera alla immobiliseringsanordningar och hjulen och deras däck och byt ut eller reparera dem vid behov.
- Kontrollera att alla säkerhetsanordningar fungerar ordentligt, med särskild tonvikt på huvud- och extra fästelement som alltid ska kunna röra sig fritt.

Smörj axlarna med ett tunt lager silikon om hjulen knirrar. Använd inte olja eller fettbaserade produkter eftersom de drar till sig smuts som hindrar rörelse.

XVII. RENGÖRING

30	Handtvätt vid max 40 ° C, skonsam process.		Tvätta inte. Produkten kan tvättas försiktigt med en fuktig trasa och ett milt rengöringsmedel.
	Blek inte		Stryk inte
	Torktumla ej		Kan ej kemtvättas

Om chassikomponenterna har utsatts för saltvatten rekommenderar vi att du sköljer dem med färskt vatten (kranvatten) så snart som möjligt.
Liggdelen -sitsöverdrag Canopy, korg, - Tvätta inte. Produkten kan tvättas försiktigt med en fuktig trasa och ett milt tvättmedel. Torktumla inte. Inte kemtvättas. Stryk inte. Blek inte.
Vik eller förvara inte produkten när den är våt och förvara den aldrig i fuktiga förhållanden eftersom det kan leda till mögelbildning.

XVIII. Garanti
Den fullständiga texten till garantivillkoren finns på webbplatsen WWW.KINDERKRAFT.COM

Easy with kids

kinderkraftofficial kinderkraft kinderkraftofficial

(AR) إضمان مصلحة عملائنا . نحن في خدمتكم! إذا كانت لديكم أي مشكلة مع المنتج الذي حصلتم عليه، فيجري الاتصال بنا بالطريقة التي تفضلونها!
(CS) V zájmu péče o naše klienty - jsme rádi k dispozici! Pokud jste se setkali s nějakým problémem v souvislosti s obdrženým výrobkem, kontaktujte nás způsobem, který vám nejvíce vyhovuje!
(DE) In Sorge für unsere Kunden - stehen wir gerne zu Ihrer Verfügung! Wenn Sie auf ein Problem mit dem erhaltenen Produkt treffen, treten Sie bitte mit uns in Kontakt in der bequemsten Weise für Sie!
(EN) In the interests of our Clients - we are at your disposal! If you have a problem with the product you received, contact us in the most convenient way for you!
(ES) ¡Por el bien de nuestros clientes, estamos a su disposición! Si tiene cualquier problema con el producto recibido, póngase en contacto con nosotros de forma más cómoda para usted!
(FR) Dans l'intérêt de nos clients - nous sommes à votre disposition! Si vous avez un problème avec le produit que vous avez reçu, Contactez-nous de la manière la plus pratique pour vous!
(HU) Bármikor állunk az ügyfeleink rendelkezésére! Ha az átvett termékkel kapcsolatban valamilyen problémába ütkozott, az Onnek legmegfelelobb módon vegye fel velünk a kapcsolatot!
(IT) Prendersi cura dei nostri Clienti - siamo alla Vostra disposizione! Se hai incontrato un problema con il prodotto che hai ricevuto. Contattaci nel modo piu conveniente per te!
(NL) In het belang van onze klanten - staan wij ter beschikking! Als u een probleem met het ontvangen product tegenkomt, neemt contact met ons op via de manier die u het makkelijkste vindt!
(PL) W trosce o naszych Klientów - jesteśmy do dyspozycji! Jeśli napotkałeś problem dotyczacy otrzymanego produktu, skontaktuj sie z nami w najbardziej dogodny dla Ciebie sposób!
(PT) Para o conforto dos nossos Clientes - estamos sempre à sua disposição! Se tiver qualquer problema com o nosso produto, entre em contacto connosco de modo mais confortável para si!
(RO) In interesul clienţilor noştri - suntem la dispozitia dumneavoastră! Dacă aveţi o problema cu produsul pe care l-aţi primit, contactaţi-ne in modul cel mai convenabil pentru dvs.!
(RU) заботясь о наших клиентах, мы находимся в вашем распоряжении. Если вы столкнулись с проблемой, связанной с полученные продукто, свяжитесь с нами наиболее удобным для вас способ!
(SK) Náš zákazník je pre nás dôležitý - sme vám k dispozícii! Ak máte akýkoľvek problém súvisiaci s doručeným produktom, kontaktujte nás spôsobom, ktorý vám najviac vyhovuje!
(SV) I våra kunders intresse - vi står till ditt förfogande! Om du har problem med den produkt du fick, kontakta oss på det mest praktiska sättet för dig!

International contact:
support@kinderkraft.com
+44 20 4525 0748

منتج/VÝROBCE/HERSTELLER/MANUFACTURER/FABRICANTE/FABRICANT/GYARTÓ/FABBRICANTE/FABRIKANT/PRODUCENT/FABRICANTE/PRODUCĂTOR/ПРОИЗВОДИТЕЛЬ/VÝROBCA/TILLVERKARE:

4Kraft Sp. z o.o. ul. Tatrzańska 1/5
60-413 Poznań, Poland