AV560RVS VLAKSCHERM AFZUIGKAP (60 CM)

- geschikt voor afvoer naar buiten en recirculatie
- afvoer aan bovenzijde
- 2 aluminium cassettefilters
- 1 thermisch beveiligde motor
- 3 snelheden
- frontlijst RVS
- frontlijst te vervangen door lichtlijst
- volvlakafzuiging

• energielabel	D
• diameter afvoer	120 - 150 mm
• aansluitwaarde	148 W
• LED verlichting	2 x 4 W
• max. afzuigcapaciteit	420 m^3/h
• geluidsniveau (min.-max.)	57 – 69 dB(A)

- met behulp van koolstoffilter HF2011 geschikt voor recirculatie (los te bestellen per set, 1 set benodigd)

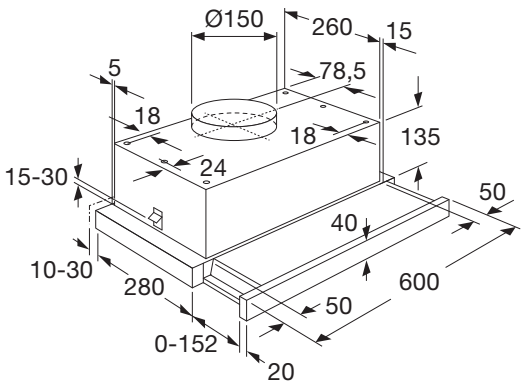

EAN NR: 8715393205308