smartwares® RM149

0832
15
RM149-004CPR
Fire Safety EN14604:2005/AC:2008

EN Smoke alarm device / Manual
DECLARATION OF PERFORMANCE - DoP
service.smartwares.eu/dop and follow the instructions.
DE Rauchwarnmelder / Gebrauchsanweisung
LEISTUNGSERKLÄRUNG - DoP
service.smartwares.eu/dop und folgen Sie den Anweisungen.
PL Czujnik dymu / instrukcje
DEKLARACJA WYKONANIA - DoP
service.smartwares.eu/dop i postępuj zgodnie z instrukcjami.

INTENDED USE: **FIRE SAFETY**
ESSENTIAL CHARACTERISTICS: **PASSED**
- Nominal activation conditions/ Sensitivity, Response delay (response time) and Performance under fire condition
- Operational reliability
- Tolerance to supply voltage
- Durability of operational reliability and response delay, temperature resistance
- Durability of operational reliability, vibration resistance
- Durability of operational reliability, humidity resistance
- Durability of operational reliability, corrosion resistance
- Durability of operational reliability, electrical stability

smartwares Europe
Jules Verneweg 87
5015 BH Tilburg
The Netherlands
service.smartwares.eu

CUSTOMER SERVICE
NL : 088 5940501 Lokaal tarief
BE : 078 481094(NL) Lokaal tarief
BE : 078 481540(FR) Tarif local
FR : 0825 560 650 18ct/min
DE : +49 (0) 1805 010762 14Ct./Min. dt. Festnetz, Mobil max. 42Ct./Min
UK: +44 (0) 345 230 1231
ES : +34 938427589

EN Turn to left to open, Turn to right to close.
DE Im Uhrzeigersinn drehen um zu öffnen, gegen um zu schließen.
PL Skręcić w lewo, aby otworzyć, po prawej stronie, aby zamknąć.
NL Draai naar links om te openen, naar rechts om te sluiten.
FR Tournez à gauche pour ouvrir, la droite pour fermer.
ES A su vez a la izquierda para abrir, en sentido horario para cerrar.

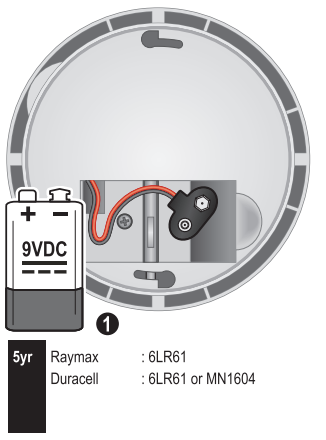

5yr Raymax : 6LR61
Duracell : 6LR61 or MN1604

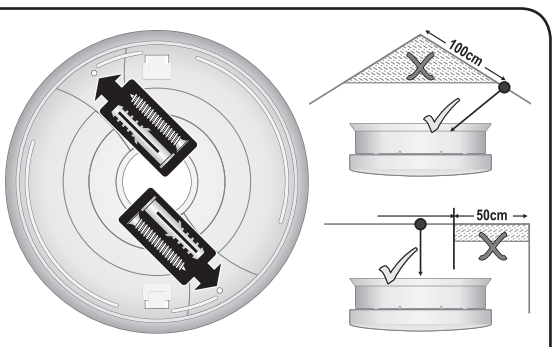

✔ **EN** Mounting type ceiling
DE Montageart Decke
PL Rodzaj montażu sufit
NL Montagetype plafond
FR Type de montage plafond
ES Tipo de montaje techo

✔ **EN** Individual alarm indicator
DE Individuelle Alarmanzeige
PL Indywidualny wskaźnik alarmu
NL Afzonderlijke alarmindicator
FR Indicateur d'alarme individuel
ES Indicador de alarma individual

✘ **EN** Installation in a camper
DE Einbau in ein Wohnmobil
PL Instalacja w kamperze
NL Installatie in een camper
FR Installation dans un campeur
ES Instalación en una caravana

✘ **EN** Alarm prevention
DE Alarm Stummschaltung
PL Zapobieganie alarmu
NL Alarm preventie
FR Prévention d'alarme
ES Prevención de alarma

EN

GENERAL
This smoke alarm device is a detector of the photo cell principle. This means that the device checks the air for smoke resulting from fire. It does not detect heat, gas or fire. If this smoke alsrm device is properly mounted and maintained it will sound an alarm in an early stage. In the event of a fire this can give you those extra seconds needed to vacuate your home and call the fire brigade. This smoke alarm device is designed to detect smoke. It cannot prevent a fire. Read the instructions through carefully before using it.

BATTERIES / REPLACEMENT (See 1)
This smoke alarm device works on one 9V DC battery. If the battery is empty or almost empty the smoke alarm device will indicate this with an audible "beep". This indicator sounds continually with intervals of 30-40 seconds for at least 30 days. Replace the battery when this indicator is given. Placing the battery is very simple: remove the mounting bracket on the backside and connect the battery. Test the smoke alarm device at least once per week, and always after replacing the battery.

INSTALLATION POSITION
* At least 2 in one home
* One on each floor
* In the hallway, in the stairway,
* In front of each bedroom door
* In each bedroom (if you sleep with the door shut)
* In the living room
* In the storage room or spaces with electric equipment

WHERE NOT TO MOUNT
* A room in which the temperature can reach below 0 and above 40°C.
* in damp spaces
* Just in front of doors or windows and not near a ventilator or radiator
* Maintain a distance of at least 50 cm away from fluorescent lights as Fluorescent or CFL.
* Do not mount the alarm in a place which is difficult to reach because of the test button, replaceable battery and maintenance.

MOUNTING
The smoke alarm device can be mounted easily. Fix the base plate using the screws supplied onto the area you have chosen. Pay attention to the following instructions and drawings. Gently tighten the alarm onto the base plate. Mount the smoke alarm device in the centre of the ceiling of the room.

USE
This smoke alarm device is provided with a test button. Press this until the alarm signal sounds. The signal stops once the button is released. Test the smoke alarm device at least once per week, and certainly after replacing the battery or after cleaning, with a vacuum cleaner for example. This smoke alarm device must be vacuumed regularly to remove dust particles and to protect it as well as possible. The casing may not be opened during cleaning. If the smoke alarm device fails to operate correctly, the advice of the manufacturer should be sought.

IMPORTANT
Placing a smoke alarm device is part of your fire protection, just as fire extinguishers, emergency ladders, ropes, but also your choice in the use of building materials for renovation. Always ensure that there is an evacuation plan, discuss this with your children. Ensure that each room can be left without opening the door, e.g. by the window. If there is any question as to the cause of an alarm, it should be assumed that the smoke alarm device is due to an actual fire and the dwelling evacuated immediately.

*** The smoke detector may not be painted.**

Smartwares can never be made liable for loss and/or damage of whatever nature, including incidental and/or consequential loss, arising from the fact that the signal from the smoke alarm device did not sound during smoke or fire.

SPECIFICATIONS
Battery : 9V DC
Operating temperature : 0 - 40 °C
Operating humidity : 25 - 85 %
Smoke sensor : Photoelectric
Alarm volume : >85dB at 3m
: For indoor use only
: Please read manual before use, and store it carefully for future use and maintenance

DE

ALLGEMEIN
Der Rauchwarnmelder arbeitet nach dem Prinzip der photoelektrischen Zelle. Das heißt, dass der Rauchwarnmelder die Luft auf Rauch in Folge eines Feuers hin prüft. Er detektiert keine Hitze, Gas oder Feuer. Der Rauchwarnmelder gibt, wenn er gut montiert ist, frühzeitig Alarm. Das könnte Ihnen bei Feuer die extra Zeit geben um das Haus zu verlassen und die Feuerwehr anzurufen. Der Rauchwarnmelder ist dazu gedacht, Rauch zu erkennen. Er kann keinen Brand verhindern. Lesen Sie die komplette Gebrauchsanleitung durch, bevor der Rauchwarnmelder in Betrieb genommen wird.

BATTERIE / BATTERIEN AUSTAUSCHEN (Sehe 1)
Der Rauchwarnmelder arbeitet mit einer 9V DC Batterie. Normalerweise wird die Batterie für mindestens ein Jahr unter normalen Einsatzbedingungen halten. Wenn die Batterie leer oder fast leer ist, wird der Rauchmelder eine Batteriewarnung mit einem hörbaren "beep" anzeigen. Diese Anzeige ertönt kontinuierlich in Intervallen von 30-40 Sekunden für mindestens 30 Tage. Ersetzen Sie die Batterie spätestens wenn die Batteriewarnung ausgegeben wird. Testen Sie den Alarm mindestens einmal pro Woche, und immer nach einem Batteriewechsel.

MONTAGEORT
* Minimal 2 Rauchwarnmelder in jeder Wohnung
* Auf jeder Etage minimal einen Rauchwarnmelder
* Im Flur, sowie in Fluchtwegen, Treppenhaus
* Im Wohnzimmer und in jedem Schlafraum
* In Räumen mit elektrischen Geräten

WO NICHT MONTIEREN
* In Räumen wo die Temperatur unter 0°C absinken und über 40°C ansteigen kann.
* In feuchten Räumen
* Neben Türen und Fenstern und in der Nähe eines Gebläses/Radiators.
* Halten Sie einen Abstand von mindestens 50 cm entfernt von Leuchten und Hindernissen wie Möbeln/Schränken und Wänden.
* Montieren Sie den Rauchwarnmelder nicht an einer schwer erreichbaren Stelle. Denken Sie an die regelmäßige Wartung und den Batterieaustausch.

MONTAGE
Der Rauchwarnmelder kann leicht montiert werden. Befestigen Sie die Grundplatte mit den mitgelieferten Schrauben auf dem von Ihnen gewählten Decken-Bereich. Beachten Sie die folgenden Anweisungen und Zeichnungen für einen möglichst optimalen Montageort, an dem der Rauchwarnmelder frühzeitig Brandrauch erkennen kann. Den Rauchwarnmelder auf der Grundplatte leicht anziehen. Montieren Sie den Rauchwarnmelder möglichst immer in der Mitte des Raumes an der Decke.

GEBRAUCH
Der Rauchwarnmelder ist mit einer Test-Taste zur Funktionsprüfung ausgestattet. Drücken Sie diese, bis der Alarm ertönt. Das Signal stoppt, wenn die Taste losgelassen wird. Testen Sie den Rauchwarnmelder regelmäßig, mindestens einmal pro Woche. Testen Sie den Rauchwarnmelder mit der Testtaste nach jedem Batteriewechsel. Die Lufteinlassschlitze müssen sauber und staubfrei gehalten werden, damit der Rauchwarnmelder in seiner Funktionstüchtigkeit nicht eingeschränkt wird. Eingedrungene Staubpartikel können evtl. durch vorsichtiges Absaugen entfernt werden. Das Gehäuse des Rauchwarnmelders darf nicht geöffnet werden, da sonst die ordnungsgemäße Funktion nicht mehr sichergestellt ist. Sollte der Rauchwarnmelder nicht ordnungsgemäß funktionieren, ist ein Austausch erforderlich. Bei Fragen kontaktieren Sie bitte den Kundenservice.

WICHTIG
Das Anbringen eines Rauchwarnmelder gehört zu Ihren Brandschutzmaßnahmen und ist in den meisten Bundesländern Deutschlands und Österreichs bereits Pflicht. Bitte machen Sie einen Fluchtplan, besprechen das mit Ihren Kindern, und sorgen dafür, das der Raum verlassen werden kann ohne eine Tür zu öffnen. Beispiel: Rauch im Treppenhaus – Türen schließen und am geöffneten Fenster auf die eintretenden Rettungskräfte warten.

*** Es ist nicht erlaubt den Rauchwarnmelder zu bemalen.**

Smartwares kann nicht für Verluste und/oder Schäden jedweder Art haftbar gemacht werden, wozu auch Einzel- oder Folgeschäden zählen, die sich aus der Tatsache ergeben, dass das Signal der Rauchwarnmelder bei Rauch oder Feuer nicht aktiviert wurde. Ebenso ist eine Kostenübernahme für Kosten in Folge eines Störalarms ausgeschlossen, der durch Kondensfeuchtigkeit, Stäube etc. ausgelöst wurde.

TECHNISCHE DATEN
Batterie : 9V DC
Betriebstemperatur : 0 - 40 °C
Luftfeuchtigkeit bei Betrieb : 25 - 85 %
Rauch-Sensor : Photoelektrischer
Alarmlautstärke : > 85 dB bei 3 m
: Nur für den Innenbereich.
: Bitte lesen Sie vor diese Anleitung vor dem Gebrauch und bewahren Sie sie sorgfältig auf für die zukünftige Verwendung und Wartung.

PL

OGÓLNE
Alarm ten jest detektorem dymu i działa w oparciu o fotokomórkę. Oznacza to, że alarm sprawdza, czy w powietrzu nie unosi się dym. Urządzenie nie wykrywa gorąca, gazu ani ognia. Jeśli czujnik dymu zostanie właściwie zainstalowany i serwisowany, ostrzeże on o pożarze w jego początkowym stadium. Da Ci to kilka dodatkowych sekund potrzebnych na opuszczenie domu i wezwanie straży pożarnej. Czujnik jest przeznaczony do wykrywania dymu. Nie może on zapobiec pożarowi. Uważnie przeczytaj instrukcję obsługi czujnika dymu przed jego użyciem.

BATERIE / WYMIANA (Zobaczyć 1)
Czujnik dymu wymaga baterii 9V DC. Gdy bateria wyczerpie się lub będzie prawie wyczerpana, czujnik dymu zasygnalizuje to sygnałem dźwiękowym. Sygnał ten będzie słyszalny co 30 - 40 sekund przez co najmniej 30 dni. Oznaczać on będzie, że należy wymienić baterię. Wymiana baterii jest prosta: zdejmij wspornik mocujący na tylnej części i podłącz baterię. Testowanie alarmu co najmniej raz w tygodniu, i zawsze po wymianie baterii.

MIEJSCE MONTAŻU
* Przynajmniej 2 w domu
* Jeden na każdym piętrze
* W przedpokoju, na klatce schodowej
* Przed drzwiami każdej sypialni
* W każdej sypialni (jeśli śpisz z zamkniętymi drzwiami)
* W pokoju dziennym
* W magazynie podręcznym lub pomieszczeniach ze sprzęte elektronicznym

W PRZYPADKU, GDY NIE ZAMONTOWAĆ
* W pokoju, gdzie temperatura spada poniżej 0°C lub podnosi się powyżej 40°C
* W miejscach zawilgoconych
* Bezpośrednio przed drzwiami lub oknami i nie w pobliżu wentylatora lub kaloryfera
* Należy zachować odległość co najmniej 50 cm od świetlówek jak Świetlówki lub CFL.
* Nie umieszczaj alarmu w miejscu trudno dostępnym - będziesz potrze- bować dostępu do przycisku testowego, wymiany baterii serwisowania.

MONTAŻ
Alarm można łatwo zamontować. Przymocuj płytkę podstawy dołączonymi do zestawu śrubkami w wybranym miejscu. Postępuj zgodnie ze wskazówkami i ilustracjami. Delikatnie przykręć alarm do płytki podstawy. Zamontuj go na środku sufitu pomieszczenia.

UŻYWANIE
Alarm jest wyposażony w przycisk testowy. Naciśnij go, aż usłyszysz sygnał dźwiękowy. Umilknie on po zwolnieniu przycisku. Testowanie alarm przynajmniej raz w tygodniu, a szczególnie po wymianie baterii lub czyszczeniu, np.: odkurzaczem. Alarm powinien być regularnie odkurzany, aby usunąć drobiny kurzu, i aby go chronić. Obudowa nie może być otwierana na czas czyszczenia. Jeśli alarm przestanie poprawnie działać, skontaktuj się z producentem.

WAŻNE
Montaż czujnika dymu jest częścią ochrony przeciwpożarowej tak, jak gaśnica, drabiny ewakuacyjne, liny, lecz także wybór materiałów używanych do remontu budynku. Zawsze upewnij się, że masz opracowany plan ewakuacji, i że wiedzą o nim Twoje dzieci. Upewnij się, że każde pomieszczenie można opuścić bez otwierania drzwi, np.: przez okno. Jeśli masz wątpliwości co do powodu włączenia się alarmu, załóż, że został on spowodowany rzeczywistym pożarem i natychmiast opuść budynek.

*** Czujnika dymu nie można malować.**

Smartwares nie może ponosić odpowiedzialności za straty i/lub zniszczenia, włączając w to straty przypadkowe i/lub te wynikające z niezadziałania czujnika dymu podczas zadymienia lub pożaru.

DANE TECHNICZNE
Bateria : 9V DC
Temperatura pracy : 0 - 40 °C
Wilgotność pracy : 25 - 85%
Czujnik dymu : fotoelektryczny
Głośność alarmu : > 85dB przy 3m
: Tylko do użytku wewnętrznego
: Proszę przeczytać tę instrukcję przed użyciem i należy ją przechowywać w bezpiecznym miejscu dowykorzystania w przyszłości i konserwacji

General & Safety

DISPOSAL
Correct Disposal of This Product (Waste Electrical & Electronic Equipment) (Applicable in the European Union and other European countries with separate collection systems).

This marking shown on the product or its literature, indicates that it should not be disposed with other household wastes at the end of its working life. To prevent possible harm to the environment or human health from uncontrolled waste disposal, please separate this from other types of wastes and recycle it responsibly to promote the sustainable reuse of material resources. Household users should contact either the retailer where they purchased this product, or their local government office, for details of where and how they can take this item for environmentally safe recycling. Business users should contact their supplier and check the terms and conditions of the purchase contract. This product should not be mixed with other commercial wastes for disposal.

*** Always throw empty batteries into the battery recycling bin.**
*** If the battery is built-in inside the product, open the product and remove the battery.**

MAINTENANCE
The devices are maintenance-free, so never open them. The guarantee becomes void when you open the appliance. Only clean the outside of the devices with a soft, dry cloth or a brush. Prior to cleaning, remove the devices from all voltage sources. Do not use any carboxylic cleaning agents or petrol, alcohol or similar. These damage the surfaces of the devices. Besides, the vapors are hazardous to your health and explosive. Do not use any sharp edged tools, screw drivers, metal brushes or similar for cleaning. Warning: Protect the battery against fire, too much heat and sunshine

GENERAL SAFETY
* Clean with a clean, dry cloth or brush, use no solvents or abrasives.Avoid dampness on all electrical components.
* Keep all parts out of the reach of children.
* Avoid a wet, very cold or warm environment; this may damage electronic circuit boards.
* Avoid dropping or shocks; this may damage the electronic circuits.
* Repairs or opening of this item may only be done by an authorized repairer.
* Wireless systems can cause interference for cordless phones, microwave ovens and other wireless devices operating in the 2.4GHz range. Keep the system AT LEAST 3m away from the devices during installation and operation.
* Keep batteries out of the reach of children. Don't swallow the batteries. When a cell or battery is swallowed, call a physician immediately.

Allgemein & Sicherheit

ENTSORGUNG
Korrekte Entsorgung dieses Produkts (Elektro- und Elektronik-Altgeräte) (in der Europäischen Union und anderen europäischen Ländern mit getrennten Sammelsystemen).

Diese Kennzeichnung auf dem Produkt oder in den Produktunterlagen gibt an, dass das Produkt am Ende seiner Lebensdauer nicht mit dem Hausmüll entsorgt werden sollte. Wir möchten Sie daher bitten, es von anderen Arten von Abfällen zu trennen und verantwortungsbewusst zu entsorgen, um uns bei der Ressourcenschonung und beim Umweltschutz zu unterstützen. Private Nutzer sollten sich entweder an den Händler wenden, bei dem sie das Produkt gekauft haben, oder die zuständigen Behörden kontaktieren, um genauer zu erfahren, wo und wie sie das Gerät auf umweltfreundliche Weise recyceln können. Gewerbliche Nutzer sollten sich an ihren Lieferanten wenden und die Bedingungen des Kaufvertrages prüfen. Dieses Produkt sollte nicht mit anderem Gewerbeabfall entsorgt werden.

*** Werfen Sie leere Batterien in den speziell für Batterien vorgesehenen Recycling-Behälter.**
*** Wenn die Batterie in das Produkt eingebaut ist, öffnen Sie das Produkt und nehmen Sie die Batterie heraus.**

WARTUNG
Die Geräte sind wartungsfrei und sollten daher nicht geöffnet werden. Wenn Sie das Gerät öffnen, erlischt die Garantie. Reinigen Sie nur das Äußere des Geräts mit einem weichen, trockenen Tuch oder einer Bürste. Trennen Sie das Gerät vor dem Reinigen von allen Spannungsquellen. Verwenden Sie keine Carbonreinigungsmittel oder Benzin, Alkohol oder ähnliches. Diese Mittel beschädigen die Oberfläche der Geräte. Außerdem sind die Dämpfe gesundheitsschädlich und explosiv. Verwenden Sie keine scharfkantigen Werkzeuge, Schraubendreher, Metallbürsten oder ähnliches für die Reinigung. Achtung: Schützen Sie die Batterie vor Feuer, zu viel Hitze und Sonnenschein.

ALLGEMEINE SICHERHEITSHINWEISE
* Reinigen Sie das Produkt mit einem sauberen, trockenen Tuch oder einer Bürste, verwenden Sie keine Lösungsmittel oder Scheuermittel. Vermeiden Sie Feuchtigkeit auf allen elektrischen Komponenten.
* Bewahren Sie alle Teile außerhalb der Reichweite von Kindern auf.
* Vermeiden Sie eine nasse, sehr kalte oder sehr warme Umgebung; dies kann die elektronischen Schaltungen beschädigen.
* Vermeiden Sie Fallenlassen oder Stöße; dies kann die elektronischen Schaltkreise beschädigen.
* Dieses Produkt darf nur von einer zugelassenen Werkstatt repariert oder geöffnet werden.
* Kabellose Systeme können Störungen bei kabellosen Telefonen, Mikrowellengeräten oder anderen kabellosen Geräte verursachen, die im Bereich von 2,4 GHz betrieben werden. Halten Sie das System MINDESTENS 3 Meter von den Geräten entfernt, wenn sie es installieren oder benutzen.
* Bewahren Sie Batterien außerhalb der Reichweite von Kindern auf. Die Batterien nicht verschlucken. Wenn eine Zelle oder Batterie verschluckt wird, sofort einen Arzt konsultieren.

Ogólne & Bezpieczeństwo

UTYLIZACJA
Prawidłowa utylizacja tego produktu (zużyty sprzęt elektryczny i elektroniczny) (ma zastosowanie w Unii Europejskiej i innych krajach europejskich z osobnym systemem zbiórki odpadów).

To oznakowanie, umieszczone na produkcie lub w jego dokumentacji, wskazuje, że produkt nie powinien być wyrzucany z innymi odpadami domowymi pod koniec okresu eksploatacji. Aby uniknąć szkodliwego wpływu na środowisko lub zdrowie ludzkie w wyniku niekont rolowanego usuwania odpadów, przedmiot należy oddzielić od odpadów innych rodzajów, a następnie przetworzyć w odpowiedzialny sposób w związku z ponownym zrównoważonym wykorzystaniem zasobów materialnych. Użytkownicy domowi powinni skontaktować się ze sprzedawcą, u którego dokonali zakupu, lub placówką samorządową w celu uzyskania szczegółowych informacji na temat tego, gdzie i jak można oddać przedmiot do przetworzenia w sposób bezpieczny dla środowiska. Użytkownicy biznesowi powinni skontaktować się ze swoim dostawcą i zapoznać się z ogólnymi warunkami umowy zakupu. Produktu nie należy mieszać z innymi odpadami handlowymi przeznaczonymi do utylizacji.

*** Wyładowane baterie wyrzucać do pojemnika na baterie do recyklingu.**
*** Jeśli bateria jest wbudowana wewnątrz produktu, otworzyć urządzenie i wyjąć baterię.**

KONSERWACJA
Urządzenia nie wymagają konserwacji, dlatego nie należy ich nigdy otwierać. Otwarcie urządzenia powoduje utratę gwarancji. Urządzenia można jedynie czyścić miękką, suchą szmatką lub szczotką. Przed czyszczeniem odłączyć urządzenia od wszelkich źródeł napię cia. Nie używać karboksylowych środków czyszczących, benzyny, alkoholu itp. Powodują one uszkodzenie powierzchni urządzeń. Oprócz tego ich opary są niebezpieczne dla zdrowia i mają właściwości wybuchowe. Do czyszczenia nie używać ostrych narzędzi, śrubokrętów, szczotek metalowych itp. Uwaga: Baterię należy zabezpieczyć przed ogniem, nadmiernym ciepłem i światłem słonecznym.

BEZPIECZEŃSTWO OGÓLNE
* Czyścić czystą, suchą szmatką lub szczotką i nie używać rozpuszczalników ani materiałów ściernych. Unikać wilgoci na wszystkich elementach elektrycznych.
* Przechowywać wszystkie części w miejscu niedostępnym dla dzieci.
* Unikać mokrego, bardzo zimnego lub ciepłego środowiska; może ono spowodować uszkodzenie podzespołów elektronicznych.
* Unikać upuszczenia i uderzenia; może ono spowodować uszkodzenie obwodów elektronicznych.
* Przedmiot może naprawiać lub otwierać tylko autoryzowany serwis.
* Systemy bezprzewodowe mogą powodować zakłócenia w telefonach bezprzewodowych, kuchenkach mikrofalowych i innych urządzeniach bezprzewodowych działające w zakresie 2.4 GHz. Podczas instalacji i eksploatacji zachować MINIMALNY dystans 3 m pomiędzy systemem a urządzeniami.
* Przechowywać baterie w miejscu niedostępnym dla dzieci. Nie połykać baterii. W przypadku połknięciu ogniwa lub baterii należy natychmiast powiadomić lekarza.

smartwares® RM149

0832
15
RM149-004CPR
Fire Safety EN14604:2005/AC:2008

NL Rookmelder / Gebruiksaanwijzing
VERKLARING VAN PRESTATIES - DoP
service.smartwares.eu/dop en volg de aanwijzingen.
FR Détecteur de fumée / Mode d'emploi
DECLARATION DE PERFORMANCE - DoP
service.smartwares.eu/dop et suivez les instructions.
ES Detector de humo / Instrucciones de uso
DECLARACIÓN DE PRESTACIONES - DoP
service.smartwares.eu/dop y siga las instrucciones.

INTENDED USE: **FIRE SAFETY**
ESSENTIAL CHARACTERISTICS: **PASSED**
- Nominal activation conditions/ Sensitivity, Response delay (response time) and Performance under fire condition
- Operational reliability
- Tolerance to supply voltage
- Durability of operational reliability and response delay, temperature resistance
- Durability of operational reliability, vibration resistance
- Durability of operational reliability, humidity resistance
- Durability of operational reliability, corrosion resistance
- Durability of operational reliability, electrical stability

smartwares Europe
Jules Verneweg 87
5015 BH Tilburg
The Netherlands
service.smartwares.eu

CUSTOMER SERVICE
NL : 088 5940501 Lokaal tarief
BE : 078 481094(NL) Lokaal tarief
BE : 078 481540(FR) Tarif local
FR : 0825 560 650 18ct/min
DE : +49 (0) 1805 010762 14Ct./Min. dt. Festnetz, Mobil max. 42Ct./Min
UK: +44 (0) 345 230 1231
ES : +34 938427589

EN Turn to left to open, Turn to right to close.
DE Im Uhrzeigersinn drehen um zu öffnen, gegen um zu schließen.
PL Skręcić w lewo, aby otworzyć, po prawej stronie, aby zamknąć.
NL Draai naar links om te openen, naar rechts om te sluiten.
FR Tournez à gauche pour ouvrir, la droite pour fermer.
ES A su vez a la izquierda para abrir, en sentido horario para cerrar.

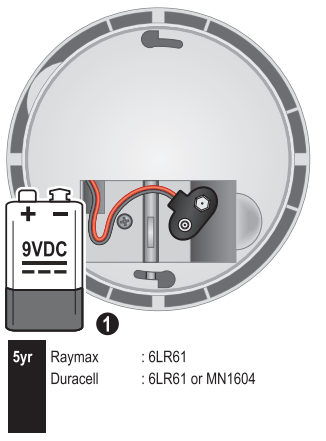

5yr Raymax : 6LR61
Duracell : 6LR61 or MN1604

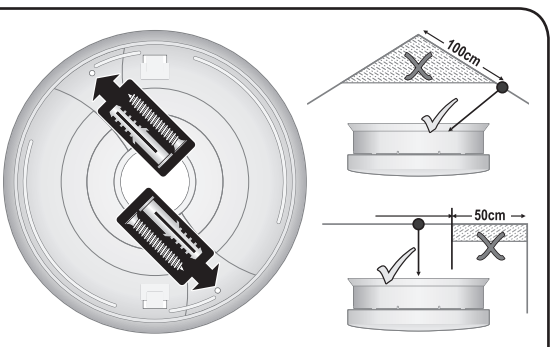

✔ **EN** Mounting type ceiling
DE Montageart Decke
PL Rodzaj montażu sufit
NL Montagetype plafond
FR Type de montage plafond
ES Tipo de montaje techo

✔ **EN** Individual alarm indicator
DE Individuelle Alarmanzeige
PL Indywidualny wskaźnik alarmu
NL Afzonderlijke alarmindicator
FR Indicateur d'alarme individuel
ES Indicador de alarma individual

✘ **EN** Installation in a camper
DE Einbau in ein Wohnmobil
PL Instalacja w kamperze
NL Installatie in een camper
FR Installation dans un campeur
ES Instalación en una caravana

✘ **EN** Alarm prevention
DE Alarm Stummschaltung
PL Zapobieganie alarmu
NL Alarm preventie
FR Prévention d'alarme
ES Prevención de alarma

NL

ALGEMEEN
Dit alarm is een rookmelder van het fotocel principe, dit betekent dat het alarm de lucht controleert op rook als gevolg van brand, hij detecteert geen hitte, gas of vuur. De rookmelder geeft indien goed gemonteerd en onderhouden in een vroeg stadium alarm. Dit kan u bij brand net die extra seconden geven om uw huis te ontruimen en de brandweer te bellen. Het alarm is ontworpen om rook te detecteren, het kan geen brand verhinderen. Lees de gebruiksaanwijzing aandachtig door voor ingebruikname van de rookmelder.

BATTERIJEN / VERVANGEN (Zie 1)
De rookmelder werkt op een 9V DC batterij. Als de batterij leeg of bijna leeg is zal de rookmelder dit aangeven met een hoorbare "piep". Deze indicator klinkt steeds met tussenpozen van 30-40 seconden gedurende ten minste 30 dagen. Vervang de batterij wanneer deze indicatie wordt gegeven. Verkrijgbaar bij de meeste warenhuizen, bouwmarkten, elektronica winkels. Test het alarm ten minste een keer per week, en altijd na het vervangen van de batterij.

MONTAGEPLAATS
* Minimaal 2 in een woning
* Op iedere verdieping minimaal 1
* In de gang, of het trappenhuis
* Voor iedere slaapkamerdeur
* In iedere slaapkamer (als er met de deur dicht geslapen wordt)
* In de woonkamer
* In de berging of ruimtes met elektrische apparaten

WAAR NIET MONTEREN
* Een ruimte waar de temperatuur onder 0 en boven 40°C kan komen.
* In vochtige ruimtes
* Vlak naast deuren of ramen en niet in de buurt van een ventilator/radiator
* Handhaaf een afstand van tenminste 50 cm van fluorescerende verlichting zoals TL of een spaarlamp.
* Monteer het alarm niet op een moeilijk bereikbare plaats i.v.m. bedienen testknop, vervangen batterij en onderhoud.

MONTAGE
Het alarm kan eenvoudig en gemakkelijk gemonteerd worden. Bevestig de grondplaat met de meegeleverde schroeven op de door u uitgezochte locatie. Draai vervolgens het alarm voorzichtig op de grondplaat. Monteer het alarm in het midden op het plafond van desbetreffende ruimte.

GEBRUIK
Het alarm is voorzien van een testknop. Druk deze in totdat het alarmsignaal klinkt. Het signaal stopt weer als de knop losgelaten wordt. Test het alarm minimaal eens per week, en zeker na het vervangen van de batterij of na het schoonmaken m.b.v. een stofzuiger. Het alarm moet regelmatig gestofzuigd worden om stofdeeltjes te verwijderen en zo een optimale bescherming te verkrijgen. De behuizing mag tijdens het reinigen niet geopend worden. Als er enige twijfel bestaat over de oorzaak van een alarm, dan mag aangenomen worden dat het alarm wordt veroorzaakt door echte brand en moet de woning onmiddellijk ontruimd worden.

BELANGRIJK
Het plaatsen van een rookalarm is een onderdeel van uw brandbeveiliging zoals brandblus-apparaten, noodladders, en maar ook uw keuze in het gebruik van bouwmaterialen bij een verbouwing. Zorg er ook voor dat er een vluchtplan is, bespreek dit met uw kinderen, zorg dat iedere ruimte te verlaten is zonder de deur te openen, bijvoorbeeld door een raam. Indien het alarm niet correct werkt moeten de aanwijzingen van de leverancier worden geraadpleegd.

*** De rookmelder mag niet geschilderd worden**

Smartwares kan nooit en te nimmer aansprakelijk gesteld worden voor verlies en/of schade van welke aard dan ook, waaronder incidentele en/of gevolgschade, voortvloeiend uit het feit dat het signaal van het rookalarm niet in werking is getreden bij rook of brand.

SPECIFICATIES
Batterij : 9V DC
Bedrijfstemperatuur : 0 - 40 °C
Luchtvochtigheid : 25 - 85 %
Rooksensor : Optische
Alarm volume : > 85 dB op 3m
: Alleen voor gebruik binnenshuis
: Lees handleiding voor gebruik, en bewaar deze dan zorgvuldig voor toekomstig gebruik en onderhoud

Algemeen & Veiligheid

VERWIJDERING
Juiste afvalverwerking van dit product (Afgedankte Elektrische en Elektronische Apparatuur - AEEA) (Van toepassing in de Europese Unie en andere Europese landen met aparte inzamelsystemen).
Deze markering op het product of in begeleidende teksten duidt aan dat het product niet mag worden weggegooid met ander huishoudelijk afval wanneer het product niet meer bruikbaar is. Voorkom mogelijke milieuschade of gevaar voor de menselijke gezondheid als gevolg van ongereguleerde afdanking van afval, scheid dit afval van andere typen afval en recycle het op verantwoorde wijze ter bevordering van duurzaam hergebruik van materiaal en grondstoffen. Mensen die huishoudelijk gebruik hebben gemaakt van het product moeten contact opnemen met de detaillist waar zij dit product hebben gekocht, of met de lokale overheidsinstantie, voor nadere gegevens over waar en hoe zij dit artikel voor milieuveilige recycling kunnen aanbieden. Zakelijke gebruikers moeten contact opnemen met hun leverancier en de voorwaarden en condities van het aan koopcontract doornemen. Dit product mag niet worden vermengd en weggegooid met ander commercieel afval.

*** Gooi lege batterijen altijd in de ton voor recycling van batterijen.**
*** Is de batterij in het product is ingebouwd, open het product dan en haal de batterij eruit.**

ONDERHOUD
De apparaten zijn onderhoudsvrij, dus maak ze nooit open. Wanneer u het apparaat openmaakt, komt de garantie te vervallen. Reinig uitsluitend de buitenzijde van de apparaten met een zachte, vochtige doek of een borstel. Maak altijd toestellen pas schoon nadat u de aansluiting op een spanningsbron hebt verbroken. Gebruik geen schoonmaakmiddelen die carbonzuur bevatten, gebruik geen benzine, alcohol of dergelijke. Deze beschadigen de oppervlakken van de apparaten. Bovendien zijn de dampen schadelijk voor uw gezondheid en brandbaar. Gebruik geen gereedschap met scherpe randen, schroevendraaiers, staalborstels of dergelijke voor het schoonmaken. Waarschuwing: Bescherm de batterij tegen vuur, te grote hitte en zonneschijn.

ALGEMENE VEILIGHEID
* Maak het apparaat schoon met een schone, droge doek of borstel, gebruik geen oplosmiddelen of schuurmiddelen. Laat elektrische componenten niet vochtig worden.
* Houd alle onderdelen buiten bereik van kinderen.
* Houd het apparaat weg uit een vochtige, zeer koude of warme omgeving;De elektronische printplaten zouden beschadigd kunnen raken.
* Laat het apparaat niet vallen en stoot het niet; de elektronische printplaten zouden beschadigd kunnen raken.
* Dit artikel mag alleen worden opengemaakt door en worden gerepareerd door een erkendereparateur.
* Draadloze systemen kunnen draadloze telefoons, magnetrons of andere draadloze apparaten storen, die binnen het bereik van 2,4GHz werken. Houd het systeem op TEN MINSTE 3 m afstand van de apparaten tijdens installatie en bedrijf.
* Houd batterijen buiten bereik van kinderen. Slik de batterijen niet in. Raadpleeg onmiddellijk een arts wanneer een knoopcel of batterij is ingeslikt.

FR

GÉNÉRAL
L'alarme incendie est coçue sur le principe de photocellule. L'alarme détecte dans l'air ambiant les particules de fumée provenant d'un incendie, elle ne détecte donc pas la chaleur, le gaz ou le feu. Moyennant un montage correct et un entretien régulier, l'alarme incendie donne l'alarme dans un délai très court, vous procurant ainsi des secondse précieuses pour évacuer la maison et appeler les pompiers. L'alarme est conçue pour détecter la fumée, elle n'empêche pas les incendies. Lisez attentivement la notice d'emploi avant de mettre l'alarme incendie en service.

PILE / REMPLACEMENT DE LA PILE (Voir 1)
Le détecteur de fumée est alimenté par une pile 9 volts CC. Le détecteur de fumée dispose d'un indicateur de pile faible et d'une alerte sonore audible. Elle fonctionnera à intervalles de 30 à 40 secondes durant un minimum de 30 jours. Remplacez la pile lors de l'apparition de cette indication. Disponibles dans la plupart des drugstores, des magasins de pièces électroniques ou de matériel informatique. Testez l'alarme au moins une fois par semaine, et toujours après le remplacement de la batterie.

LIEU DE MONTAGE
* Au moins 2 par habitation
* Au moins 1 par étage
* Dans le couloir ou la cage d'escalier
* Devant chaque porte de chambre à coucher
* Dans chaque chambre à coucher (si vous dormez avec la porte fermée)
* Dans le séjour
* Dans la réserve ou les pièces contenant des appareils électrique

OÙ PAS MONTER
* Dans une pièce ou la température est inférieure à 0 où supérieure à 40°C.
* Dans des endroits très humides
* À des emplacements insuffisament ventilés ou trop ventilés, par exemple à proximité d'une porte, d'une fenêtre,d'un ventilateur ou d'un climatiseur.
* Maintenir une distance d'au moins 50 cm des lampes fluorescentes que Fluorescent ou CFL.
* Ne montez pas l'alarme incendie en un endroit difficilement accessible (actionnement du bouton test, remplacement des piles, entretien).

INSTALLER
Le montage peut facilement se réaliser sur un mur ou au plafond. Procédez d'abord au montage de la base à l'aide des vis fournies. Fixez ensuite l'alarme elle-même sur la base. Le meilleur emplacement pour le montage est le plafond, au milieu d'une pièce.

EMPLOI
L'alarme incendie est équipée d'un bouton test. Une simple pression du doigt sur ce bouton doit faire retentir l'alarme après quelques instants. Rélâchez la pression dès que l'alarme a retenti. Il est conseillé de tester l'alarme incendie une fois par semaine afin de s'assurer de son bon fonctionnement, en particulier après le remplacement de la pile ou le nettoyage à l'aspirateur. Passez régulièrement l'alarme à l'aspirateur afin d'éliminer les particules de poussière et garantir ainsi une protection maximale. N'ouvrez pas le boîtier pendant l'aspiration. En cas de doute sur la cause d'une alarme, en règle général cette alarme est produit par un vrai feu et l'habitation doit évacuer immediatement.

IMPORTANT
Le montage d'une alarme incendie ne constitue qu'un élément de la prévention anti-incendie, dont font égalemen partie les extincteurs, les échelles à cordes, les cordes, ainsi que votre choix de matériaux de construction lors d'une rénovation éventuelle. Veillez à disposer d'un plan d'évacuation, étudiez-le avec vos enfants, vérifiez que toutes les pièces puissent être évacuées sans nécessiter l'ouverture d'une porte, par exemple par les fenêtres. En cas une alarme travaille pas bon, on doit consulter l'indications du fournisseur.

*** L'alarme incendie ne peut pas être peinte.**

Smartwares peut jamais être tenu pour responsable des pertes et/ou dommages de toute nature, y compris les dommages indirects et/ou consécutifs découlant du fait que le signal de l'avertisseur de fumée ne est pas entré en vigueur par la fumée ou d'incendie.

CARACTÉRISTIQUES
Batterie : 9V DC
Température de fonctionnement : 0 - 40 °C
Humidité de fonctionnement : 25 - 85 %
Détecteur de fumée : photoélectrique
Volume d'alarme : > 85 dB à 3 m
: Pour une utilisation en intérieur
: Veuillez lire le manuel avant toute utilisation et conservez le soigneusement pour l'utilisation et la maintenance ultérieures.

Général & Sécurité

MISE AU REBUT
Mise au rebut correcte de ce produit (Déchets d'Équipements Électriques et Électroniques) (Applicable dans l'Union Européenne et dans d'autres pays européens bénéficiant de systèmes de collecte séparée).
Ce marquage présent sur le produit ou sa documentation indique qu'il ne doit pas être mis au rebut avec les déchets ménagers à la fin de son cycle de vie utile. Pour éviter toute atteinte à l'environnement et à la santé humaine suite à une mise au rebut sans contrôle, veuillez séparer cet article des autres types de déchet pour le recycler de manière responsable afin de promouvoir un usage durable des ressources matérielles. Les utilisateurs domestiques devraient contacter soit le détaillant chez qui ils ont acheté le produit, soit les autorités publiques locales pour savoir où et comment apporter cet article pour son recyclage écologique en toute sécurité. Les utilisateurs professionnels devraient contacter leur fournisseur et vérifier les conditions générales de leur contrat d'achat. Ce produit ne devrait pas être mélangé avec d'autres déchets commerciaux pour sa mise au rebut.

*** Jetez toujours les batteries et piles vides dans un conteneur de recyclage spécifique à cet effet.**
*** Si la batterie est intégrée dans le produit, ouvrez le produit et retirez la batterie.**

ENTRETIEN
Les dispositifs ne nécessitent aucune maintenance. Abstenez-vous donc de les ouvrir. La garantie est annulée si vous ouvrez l'appareil. Nettoyez uniquement l'extérieur des dispositifs avec une brosse ou un chiffon doux et sec. Avant le nettoyage, déconnectez les dispositifs de toute source de tension. N'utilisez aucun détergent carboxylique, ni de l'essence, de l'alcool ou un produit similaire. Ils endommagent les surfaces des dispositifs. En outre, les vapeurs sont nocives pour votre santé et explosives. N'utilisez aucun outils aux bords acérés, tournevis, brosse métallique ou similaire pour le nettoyage. Avertissement : Protégez la batterie contre le feu, une chaleur excessive et la lumière du soleil.

SÉCURITÉ GÉNÉRALE
* Nettoyez avec une brosse ou un chiffon propre et sec. N'utilisez pas de solvant, ni d'abrasif. Évitez d'humidifier les composants électriques.
* Maintenez toutes les pièces hors de portée des enfants.
* Évitez les environnements humides, très froids ou chauds qui risquent d'endommager les cartes de circuits électroniques.
* Évitez chutes et chocs qui risquent d'endommager les circuits électroniques.
* Toute ouverture ou réparation de cet article est possible uniquement par un réparateur agréé.
* Les systèmes sans fil peuvent causer des interférences pour les téléphones sans fil, fours microondes et autres dispositifs sans fil actifs dans la plage 2,4GHz. Maintenez le système à AU MOINS 3m de ces dispositifs durant l'installation et l'utilisation.
* Maintenez les batteries et piles hors de portée des enfants. N'avalez pas les piles. Si une pile est avalée, faites immédiatement appel à un médecin.

ES

DETECTOR DE HUMO
L alarma ve en el aire las partículas de humo en el fuego, no el calor el gas o el fuego.Si el detector esta bien entretenido la detección se ara rápidamente y le procurara algunos segundos que serán preciosos para salir de la pieza y llamar los bomberos. L alarma esta echa para el humo pero no para el fuego. Lea el modo de empleo antes de poner el detector en servicio.

PILAS / SUSTITUCIÓN (Ver 1)
El detector de humos funciona con una pila de 9V CC. Cuando la pile está (casi) vacía, el detector de humos indicará esta condición mediante un sonido "piip" audible. Esta indicación se facilita en intervalos de 30-40 segundos durante al menos 30 días. Sustituya la pila cuando esto ocurra. Disponibles en la mayoría de grandes almacenes, centros de bricolaje y tiendas de electrónica. Pruebe la alarma al menos una vez por semana, y siempre después de reemplazar la batería.

LUGAR DE MONTAJE
* Mínimo 2 por casa
* Mínimo 1 por atajé
* En el pacillo
* Delante cada puerta de los cuartos
* En cada cuarto
* En el comedor
* En las piezas donde se encuentran aparatos eléctricos

CUANDO LO MONTE
* Al lado de una ventilación
* De una ventana
* De un climatizor
* Mantenga una distancia de al menos 50 cm de las lámparas fluorescentes fluorescentes y CFL.
* No instale la alarma de fuego en un lugar fácilmente accesible (accionado botón de prueba, la sustitución de la batería, mantenimiento).

MONTAJE
Montaje se puede hacer fácilmente en una pared o en el techo. En primer lugar proceder a montar la base con los tornillos suministrados. A continuación, conecte la propia alarma en la base. La mejor ubicación para el montaje es el techo en el centro de una habitación.

ENPLEO
El detector de humo tiene un botón de prueba. Un simple apoyó ara andar la sirena. Es aconsejado de probar el detector 1 vez por semana para asegurarse del buen funcionamiento. I particularmente después de haber cambiado la pila. Pace el detector al aspirador de vez en cuando para una protección máxima. Si tuviera cualquier duda acerca de la causa de una alarma, puede asumir que la alarma ha sido provocada por un fuego real, y por lo tanto deberá evacuar inmediatamente la vivienda.

IMPORTANTE
El montaje de un detector de humo es solamente una parte de la seguridad como los extintores y las cuerdas de socorro. Usted tiene que tener un plano de evacuación de socorro que debe de estudiar con su familia. Verifique que todas las piezas pueden ser evacuadas rápidamente sin deber abrir puertas o ventanas. En caso de que la alarma no funcionase correctamente, deberá consultar las instrucciones del proveedor.

*** El detector de humo no debe estar pintado.**

Smartwares puede nunca jamás se hace responsable de la pérdida y/o daño de cualquier tipo, incluyendo daños incidentales y/o consecuente resultantes del hecho de que la señal de la alarma de humo no ha entrado en vigor por el humo o fuego.

ESPECIFICACIONES
Batería : 9V DC
Temperatura de servicio : 0 - 40 °C
Humedad de funcionamiento : 25 - 85 %
Sensor de humo : fotoeléctrico
Volumen de alarma : > 85 dB a 3 m
: Para uso en interiores
: Por favor, lea el manual antes de usar y mantenerlo seguro para su uso y mantenimiento posterior.

General y de Seguridad

ELIMINACIÓN
Eliminación correcta de este producto (Residuos de Aparatos Eléctricos y Electrónicos) (Aplicable a la Unión Europea y a otros países europeos con sistemas de recogida selectiva)
Este marcado que aparece en el producto o en su documentación, indica que no debe eliminarse junto con otros residuos domésticos al final de su vida útil. Para evitar posibles daños al medio ambiente o a la salud humana derivados de la eliminación no controlada de residuos, separe este producto de otros tipos de residuos y recíclelo de forma responsable para fomentar la reutilización sostenible de recursos materiales. Los usuarios domésticos deben contactar con el establecimiento donde compraron el producto o con las autoridades municipales para informarse sobre cómo y dónde pueden llevar este artículo para un reciclaje seguro para el medio ambiente. Los usuarios comerciales deben contactar con su proveedor y consultar los términos y condiciones del contrato de compra. Este producto no debe mezclarse con otros residuos comerciales para su eliminación.

*** Las baterías gastadas siempre deben desecharse en el contenedor de reciclaje de baterías.**
*** Si la batería está integrada dentro del producto, ábralo y saque la batería.**

MANTENIMIENTO
Los dispositivos no requieren mantenimiento de modo que no deben abrirse. La garantía quedará invalidada si abre el aparato. Limpie únicamente la parte exterior de los dispositivos con un paño suave y seco o un cepillo. Antes de la limpieza, desenchufe los dispositivos de toda fuente de tensión. No utilice productos de limpieza carboxílicos, ni tampoco gasolina, alcohol o similar. Estos productos pueden dañar las superficies de los dispositivos. Además, los vapores son peligrosos para su salud y explosivos. No utilice herramientas con bordes afilados, destornilladores, cepillos metálicos o similares para la limpieza. Advertencia: Proteja la pila/batería del fuego, demasiado calor o luz solar.

SEGURIDAD GENERAL
* Limpie con un paño suave y seco o un cepillo; no utilice disolventes ni abrasivos. Evite la humedad en todos los componentes eléctricos.
* Mantenga todas las piezas fuera del alcance de los niños.
* Evite un ambiente húmedo, muy frío o caliente;esto puede dañar las placas de circuitos electrónicos.
* Evite las caídas o golpes ya que pueden dañar los circuitos electrónicos.
* Las reparaciones o la apertura de este artículo únicamente puede llevarlas a cabo un reparador autorizado.
* Los sistemas inalámbricos pueden producir interferencias en teléfonos inalámbricos, hornos microondas y otros dispositivos inalámbricos que funcionen en la banda de 2,4 GHz. Mantenga el sistema AL MENOS A 3 m de distancia de los dispositivos durante la instalación yel funcionamiento.
* Mantenga las pilas/baterías fuera del alcance de los niños. Las pilas/baterías no deben ingerirse. Si alguien ingiere una batería o pila, llame inmediatamente a un médico.