TAKE RACING TO THE NEXT LEVEL

GTRACER 2.0

INSTRUCTION MANUAL

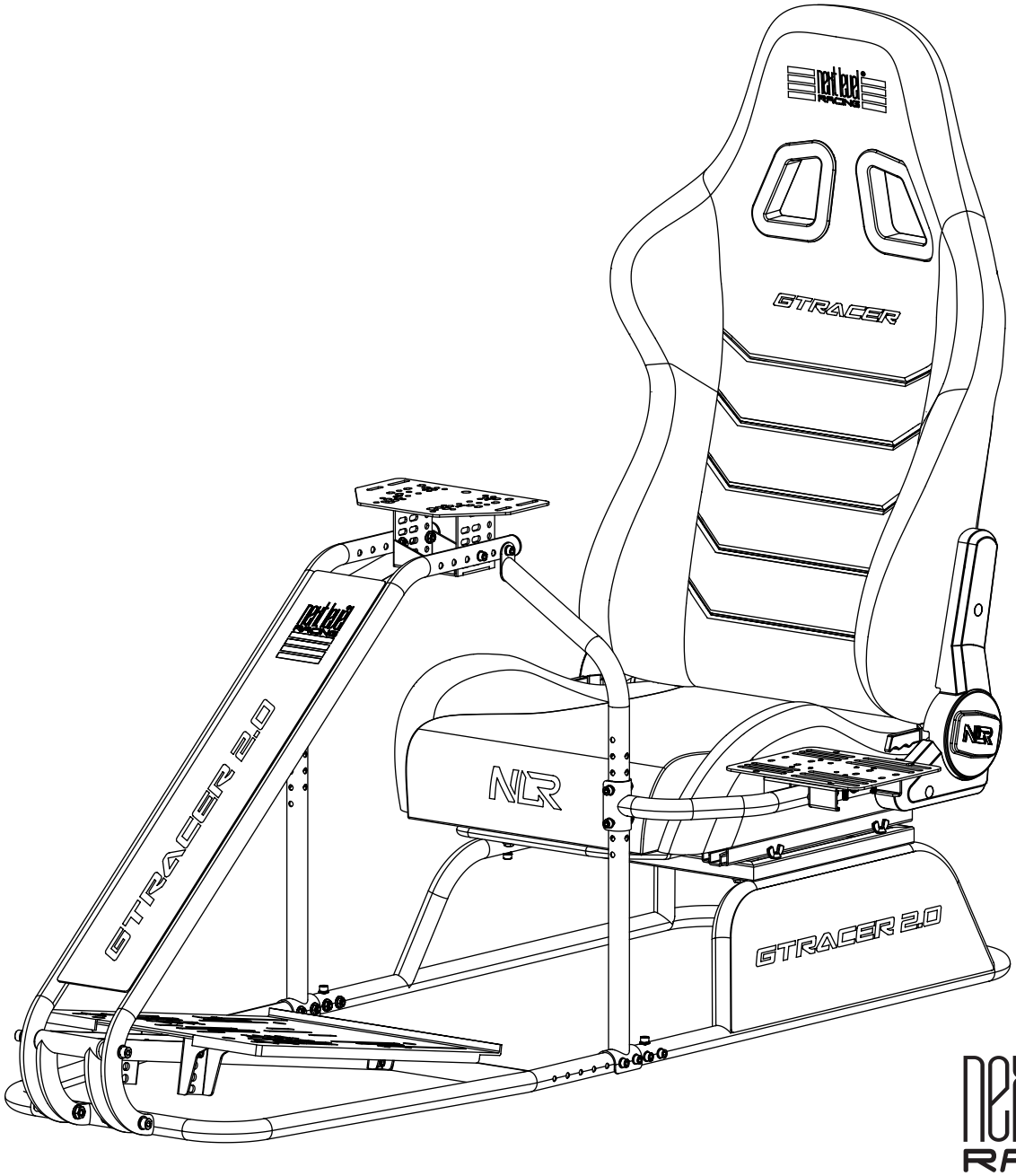

next level RACING

YOUR SIM RACING JOURNEY STARTS HERE

We know you're eager to start racing! Take your time with the instructions and follow this guide to assemble your product. You'll be setting yourself up for success by following the instruction booklet to fully optimize your product.

ASSEMBLY VIDEO

bit.ly/nlrbuild

FOLLOW US

@next_level_racing

@nextlevelracingOfficial

@nextlvlracing

Next Level Racing

support@nextlevelracing.com

TAKE RACING
TO THE NEXT LEVEL

NEXTLEVELRACING.COM

next level®
RACING

PRE-RACE CHECKS

WARNING & ASSEMBLY TIPS

- Please do not use power tools for assembly as over tightening can damage your frame.
- Do not force parts together.
- Avoid cross threading threaded items.
- If in doubt consult the installation video (see QR code below or contact us at support@nextlevelracing.com).
- Take extra care handling the Engraved Acrylic Panel when unboxing.
- Take care when adjusting Seat Recliner to avoid injury.
- Remove Seat Recliner warning stickers once GTRacer Seat is assembled.

If you require any support with
your product please contact our friendly team at:
support@nextlevelracing.com

WARNING

CHOKING HAZARD - Small parts not for children under 3 years or any individuals who have a tendency to place inedible objects in their mouths.

ASSEMBLY VIDEO

bit.ly/nlrbuild

Video Instruction: bit.ly/nlrbuild

IN THE BOX

*NOT TO SCALE

***NOTE**: Some Items Come with Rust Resistant Coating*

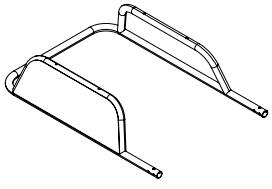

1 x REAR FRAME

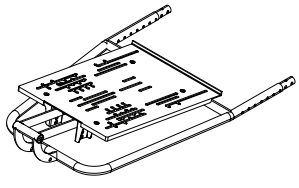

1 x PEDAL FRAME

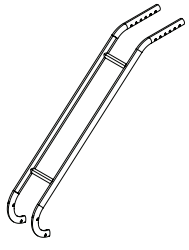

1 x CENTRE WHEEL SUPPORT

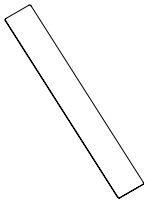

1 x ENGRAVED ACRYLIC PANEL

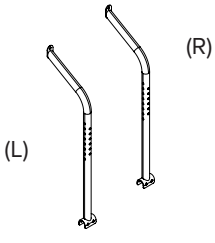

2 x SIDE WHEEL SUPPORT

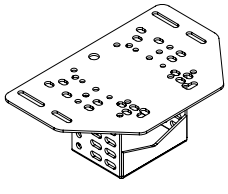

1 x WHEEL PLATE

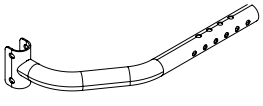

1 x SHIFTER ARM

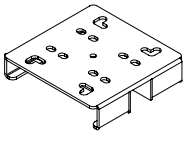

1 x SHIFTER PLATE

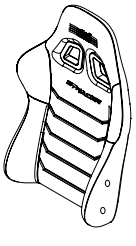

1 x SEAT BACKREST

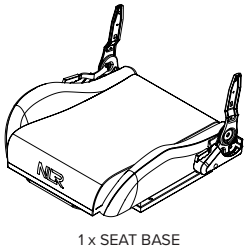

1 x SEAT BASE
(PRE-INSTALLED RECLINER & FRAME)

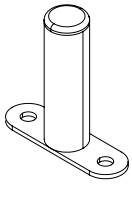

1 x BUTTKICKER MOUNT

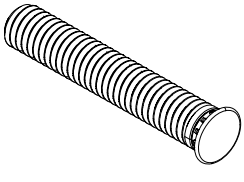

1 x M6 40mm PRESS FIT BOLT

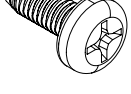

2 x M5 12mm SCREW

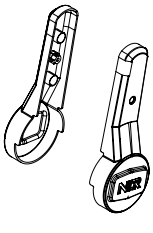

1 x PLASTIC RECLINER COVER LEFT
1 x PLASTIC RECLINER COVER RIGHT

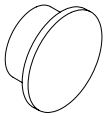

2 x RECLINER END CAPS

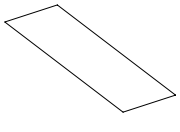

4 x DOUBLE SIDED ADHESIVE STRIPS

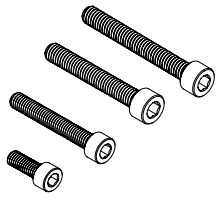

4 x M6 16mm SOCKETHEAD BOLTS
6 x M6 35mm SOCKETHEAD BOLTS
16 x M6 40mm SOCKETHEAD BOLTS
4 x M6 55mm SOCKETHEAD BOLTS

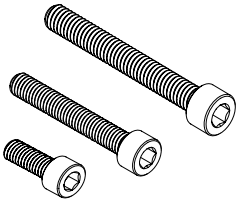

2 x M8 16mm SOCKETHEAD BOLTS
2 x M8 35mm SOCKETHEAD BOLTS
2 x M8 60mm SOCKETHEAD BOLTS

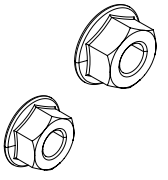

27 x M6 FLANGE NUTS
2 x M8 FLANGE NUTS

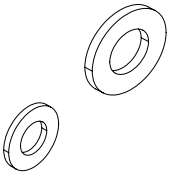

29 x M6 WASHERS
6 x M8 WASHERS

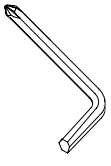

1 x 5mm (M6) PHILLIPS HEAD ALLEN KEY

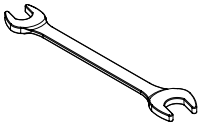

1 x 13mm (M8) - 10mm (M6) WRENCH

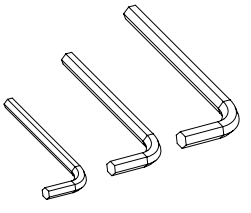

1 x 4mm (M5) ALLEN KEY
1 x 5mm (M6) ALLEN KEY
1 x 6mm (M8) ALLEN KEY

ELECTRONICS HARDWARE

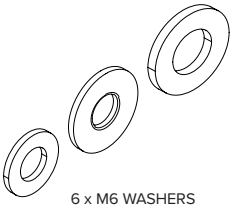

6 x M6 WASHERS
6 x M6 WIDE WASHERS
15 x M8 WASHERS

ELECTRONICS HARDWARE

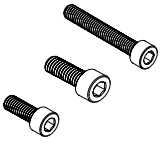

6 x M6 16mm SOCKETHEAD BOLTS
6 x M6 20mm SOCKETHEAD BOLTS
4 x M6 30mm SOCKETHEAD BOLTS

ELECTRONICS HARDWARE

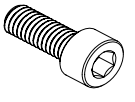

6 x M8 20mm SOCKETHEAD BOLTS

ELECTRONICS HARDWARE

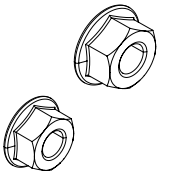

6 x M6 FLANGE NUTS
6 x M8 FLANGE NUTS

UNIVERSAL HANDBRAKE PLATE

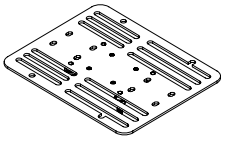

1 x UNIVERSAL HANDBRAKE PLATE ASSEMBLY

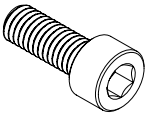

10 x M6 16mm SOCKETHEAD BOLT

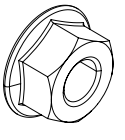

12 x M6 FLANGE NUT

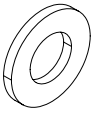

10 x M6 WASHER

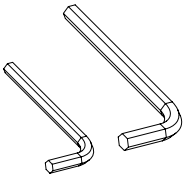

1 x M4 ALLEN KEY
1 x M6 ALLEN KEY

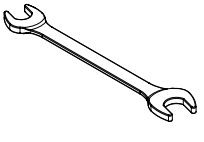

1 x M6 - M4 WRENCH

***NOTE**: Some Items Come with Rust Resistant Coating*

Video Instruction: bit.ly/nlrbuild

MOUNTING LOCATIONS

WHEEL PLATE

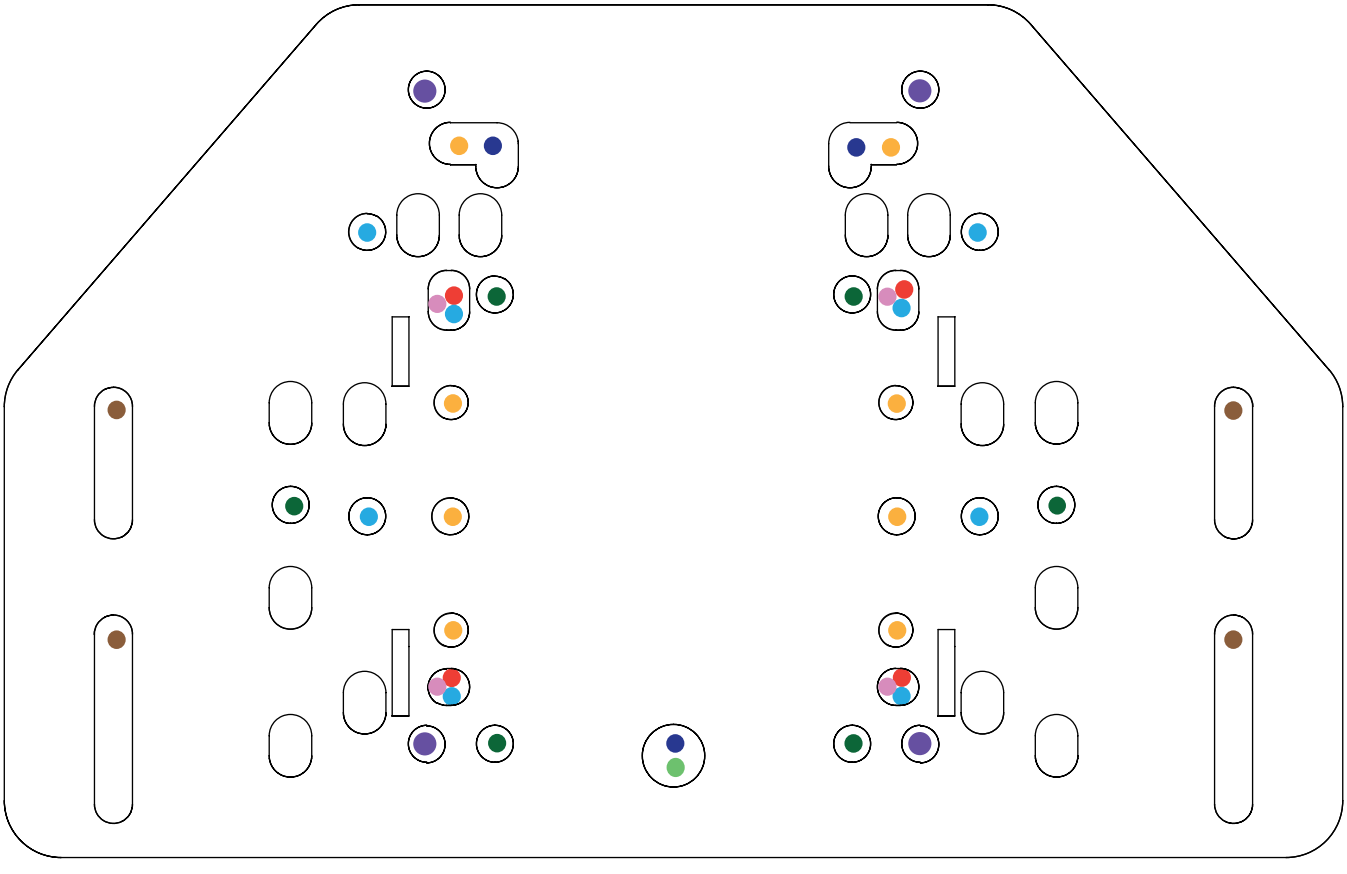

NOT TO SCALE

PRODUCT LEGEND:

- MOZA R5 / R9 / R16 / R21
- MOZA Bottom Mounting Bracket
- Logitech G Pro / G25 / G27 / G29 / G920 / G923
- Thrustmaster T-818 / T248 / T300 / T500 RS / TGT / TSPC / TX
- Fanatec DD1 / DD2 / CSL DD / DD Pro
- Simagic M10 / Alpha / Alpha Mini
- Asetek La Prima
- Cammus C5
- Hori Racing Wheel Apex PS5 / DLX Xbox Pro Nintendo

MOUNTING LOCATIONS

PEDAL PLATE

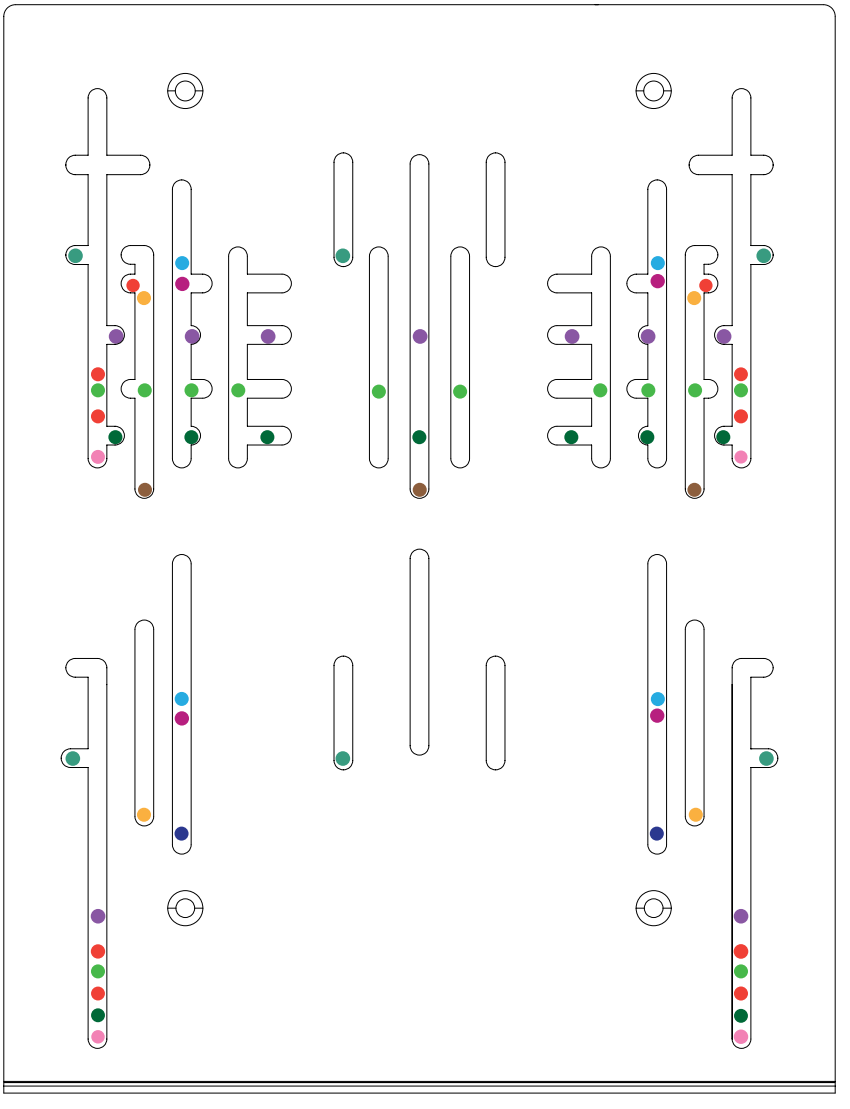

NOT TO SCALE

PRODUCT LEGEND:

- Thrustmaster TLCM / T3PM
- Thrustmaster T3PA
- Thrustmaster T300RS
- Logitech GPro
- Logitech G SERIES
- MOZA SRP
- MOZA CRP
- ASETEK La Prima
- Fanatec CSL Elite V2
- Fanatec CSL
- Fanatec ClubSport V3

Video Instruction: bit.ly/nlrbuild

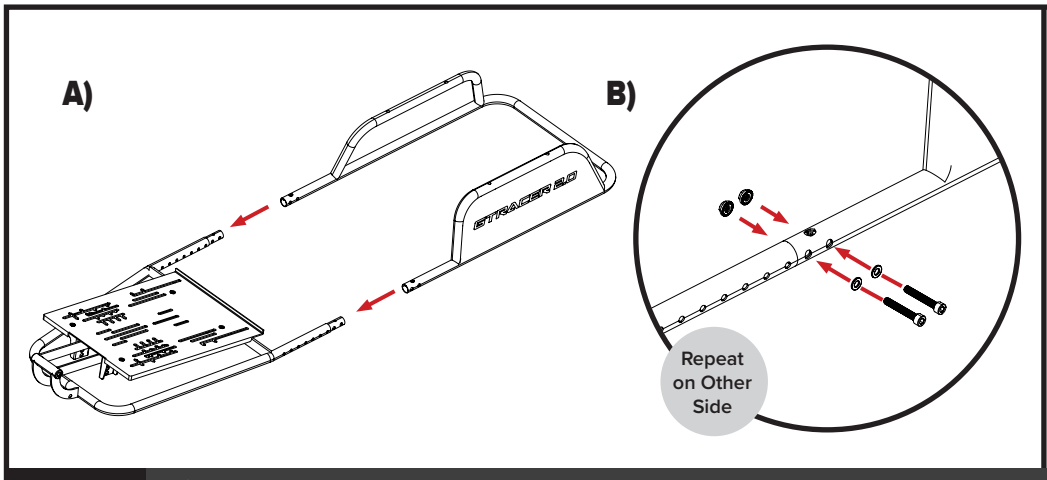

PARTS:

- 1 x Pedal Frame
- 1 x Rear Frame
- 4 x M6 35mm Sockethead Bolts
- 4 x M6 Flange Nuts
- 4 x M6 Washers

01 A) Align the Pedal Frame with the Rear Frame.
B) Bolt through the side of Frame and secure with 2 x M6 Bolts, Washers and Flange Nuts on each side.

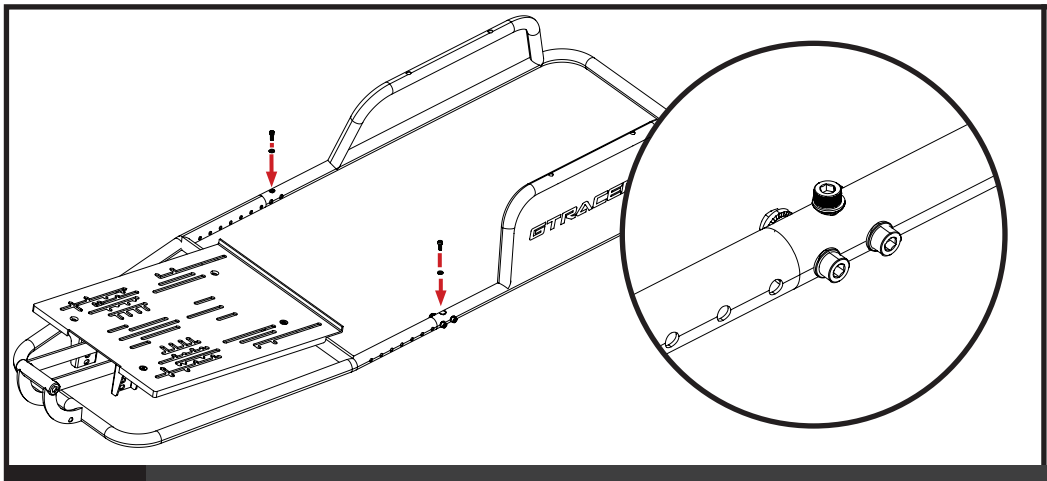

PARTS:

- 2 x M6 16mm Sockethead Bolts
- 2 x M6 Washers

02 Bolt through the top of the Frame Assembly and secure with 1 x M6 Bolt and Washer on each side.

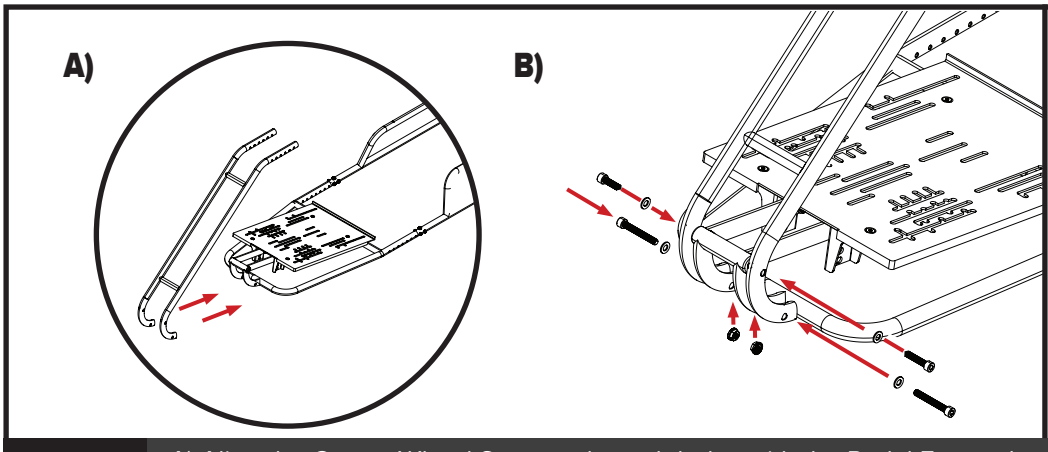

PARTS:

- 1 x Centre Wheel Support
- 2 x M8 60mm Sockethead Bolts
- 2 x M8 35mm Sockethead Bolts
- 4 x M8 Washers
- 2 x M8 Flange Nuts

03 A) Align the Centre Wheel Support through holes with the Pedal Frame through holes.
B) Bolt through the lower holes with 2 x M8 60mm Bolts, Washers and Flange Nuts and bolt through the upper threaded holes with 2 x M8 35mm Bolts and Washers.

SIDE WHEEL SUPPORT ADJUSTMENT

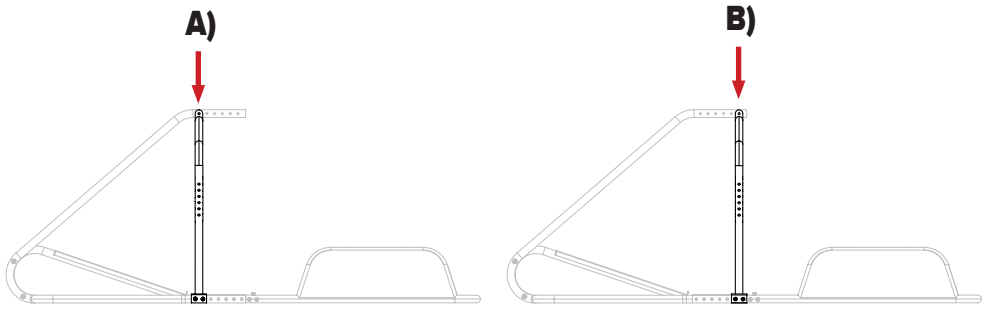

PARTS:

- NIL

04

A) Suggested Side Wheel Support position for users 120cm - 160cm tall.
B) Suggested Side Wheel Support position for users 160cm+ tall.

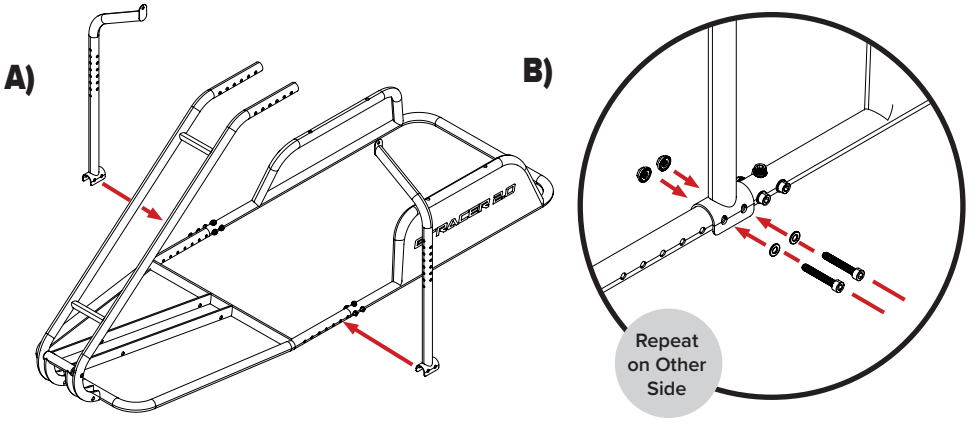

PARTS:

- 2 x Side Wheel Supports (L&R)

- 4 x M6 40mm Sockethead Bolts

- 4 x M6 Flange Nuts

- 4 x M6 Washers

05

A) Align the Side Wheel Supports with the Pedal Frame through holes at desired horizontal position.
B) Bolt through and secure with 2 x M6 Bolts, Washers and Flange Nuts on both sides.

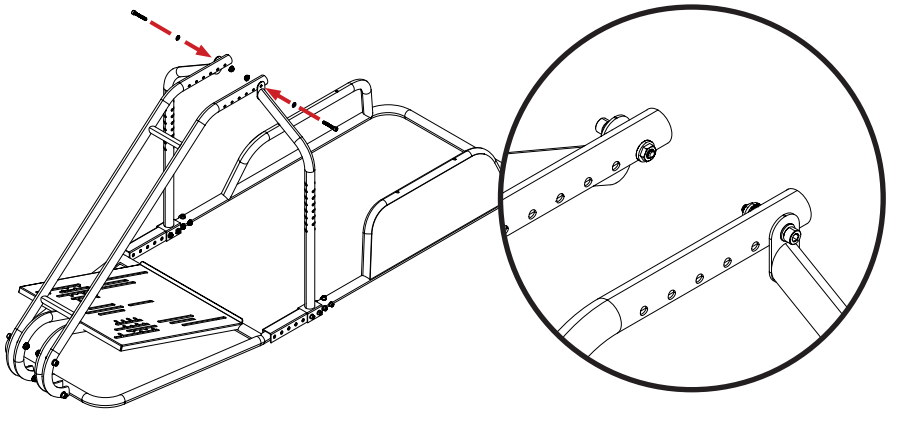

PARTS:

- 2 x M6 40mm Sockethead Bolts

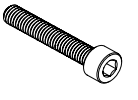

- 2 x M6 Flange Nuts

- 2 x M6 Washers

06

Align through holes on the Centre Wheel Support with the Side Wheel Support through holes. Bolt through and secure with M6 Bolt, Washer and Flange Nut on each side.

Video Instruction: bit.ly/nlrbuild

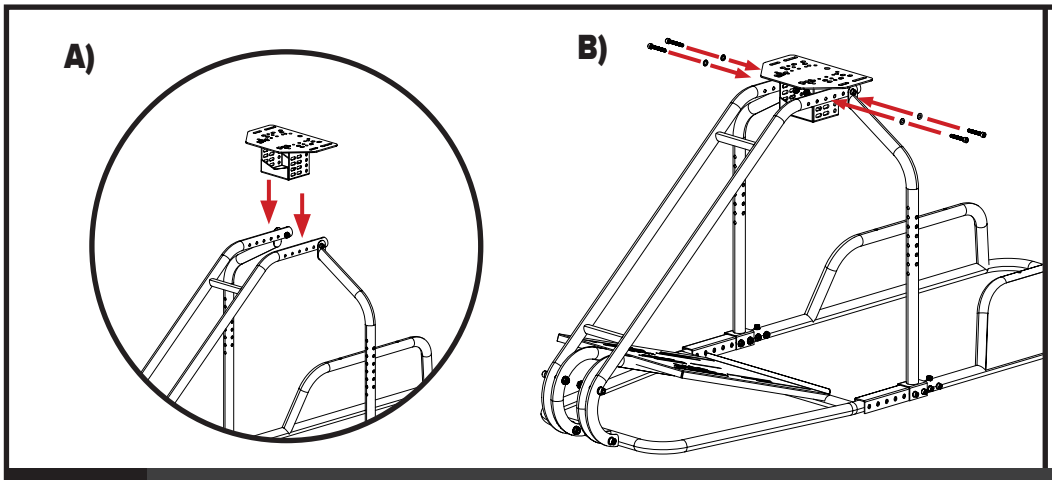

PARTS:

- 1 x Wheel Plate
- 4 x M6 40mm Sockethead Bolts
- 4 x M6 Flange Nuts
- 4 x M6 Washers

07 A) Align the Wheel Plate with the Wheel Deck and adjust to desired position.
B) Bolt through and secure with 2 x M6 Bolts, Washers and Flange Nuts on each side.

SHIFTER CONFIGURATION

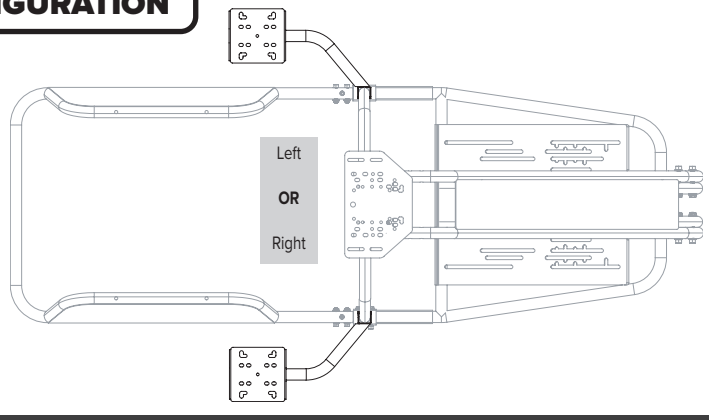

PARTS:

- NIL

08 The Shifter can be mounted to the left or right Side Wheel Support. Determine desired configuration prior to Step 9.

SHIFTER ASSEMBLY

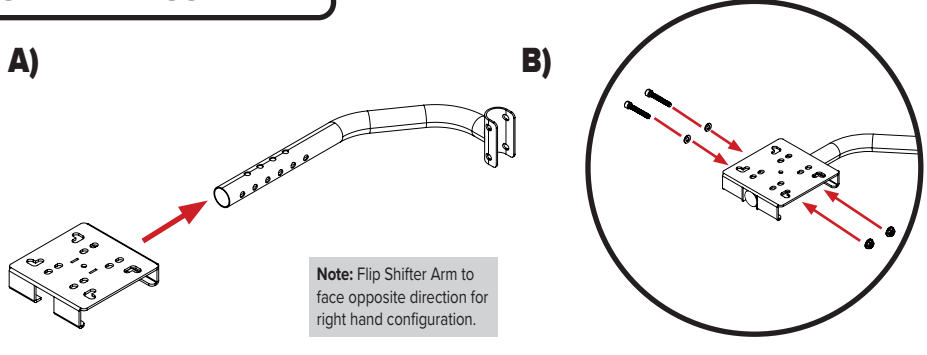

PARTS:

- 1 x Shifter Arm
- 1 x Shifter Plate
- 2 x M6 40mm Sockethead Bolts
- 2 x M6 Flange Nuts
- 2 x M6 Washers

09 A) Align Shifter Plate through holes with Shifter Arm through holes.
B) Bolt through and secure with 2 x M6 Bolts, Washers and Flange Nuts.

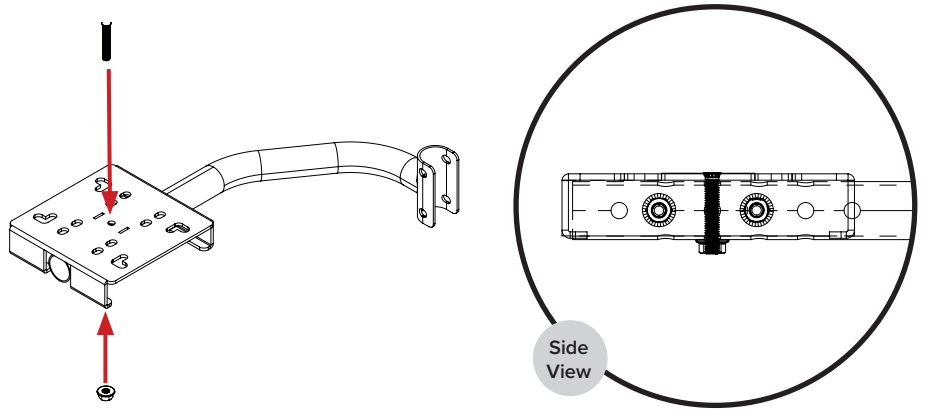

PARTS:

- 1 x M6 40mm Press Fit Bolt

- 1 x M6 Flange Nut

10 Bolt through and secure Shifter Plate to Shifter Arm with M6 Press Fit Bolt and Flange Nut.

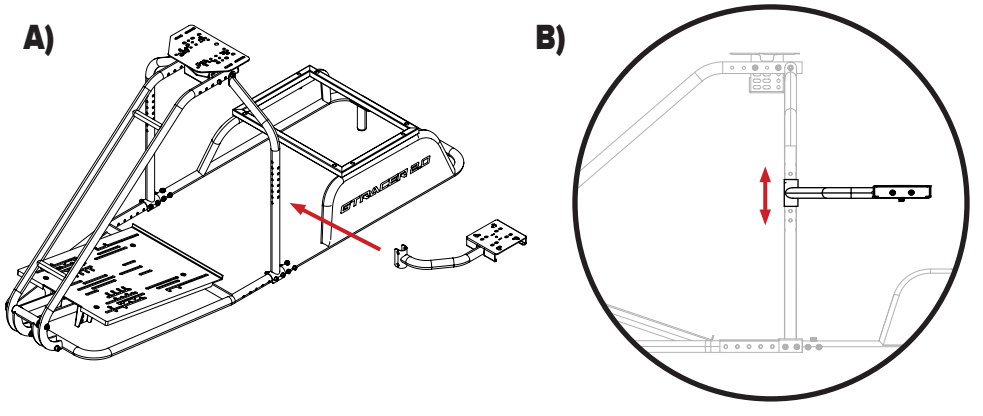

PARTS:

- 1 x Shifter Assembly (Step 09)

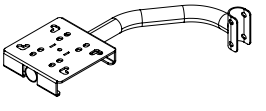

11 A) Align the Shifter Assembly with the Wheel Deck Support on either the left or right side.
B) Adjust to desired Shifter height.

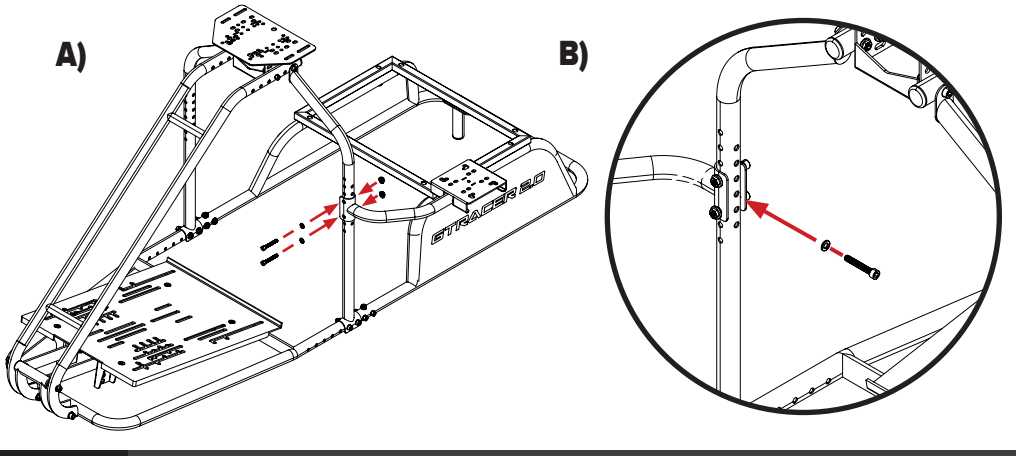

PARTS:

- 3 x M6 40mm Sockethead Bolts

- 3 x M6 Washers

- 2 x M6 Flange Nuts

12 A) Bolt through and secure Shifter Assembly to a Side Wheel Support with 2 x M6 Bolts, Washers and Flange Nuts.
B) Bolt through the inner Side Wheel Support through holes and secure with M6 Bolt and Washer.

Video Instruction: bit.ly/nlrbuild

SEAT INSTALLATION

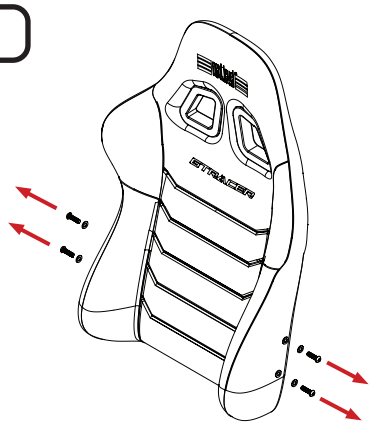

PARTS:

- 1 x Seat Backrest

13 Uninstall the M8 Dome Shaped Bolts and Washers pre-installed on the Seat Back.

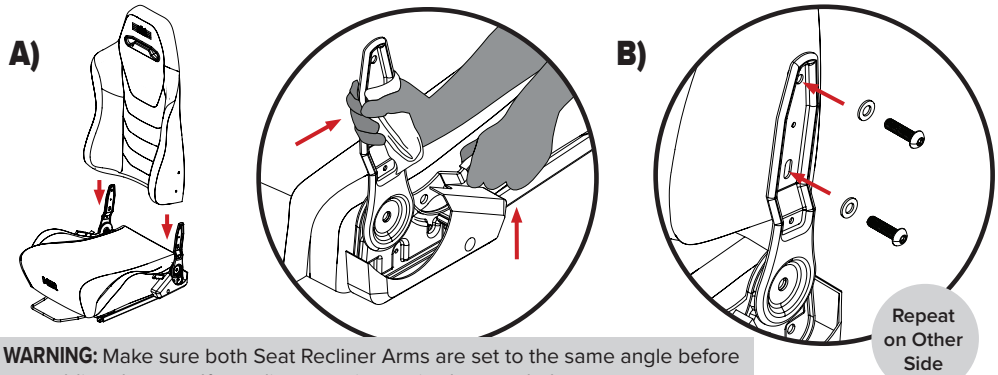

WARNING: Make sure both Seat Recliner Arms are set to the same angle before assembling the seat. If an adjustment is required use a cloth to protect your hand while adjusting. Remove warning labels once adjustment has been made.

PARTS:

- 1 x Seat Base

14 A) Align the threaded inserts on the Seat Backrest with the mounting holes on the Seat Recliners.
B) Bolt through and secure with the uninstalled M8 30mm Dome Head Bolts and M8 Washers.

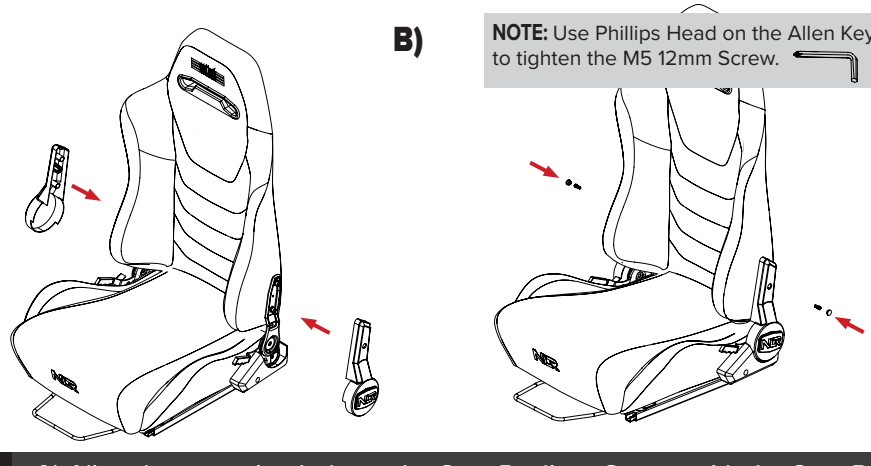

NOTE: Use Phillips Head on the Allen Key to tighten the M5 12mm Screw.

PARTS:

- 1 x Right Seat Recliner Cover
  1 x Left Seat Recliner Cover

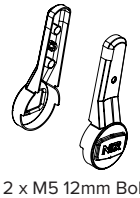

- 2 x M5 12mm Bolts
- 2 x Recliner End Caps

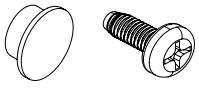

15 **A)** Align the mounting hole on the Seat Recliner Covers with the Seat Recliners.
B) Bolt through and secure with the M5 Bolts and press fit the Bolt Covers to cover the hole.

SEAT RECLINER ADJUSTMENT

WARNING: The Seat Recliners are spring loaded, take care when adjusting to avoid injury.

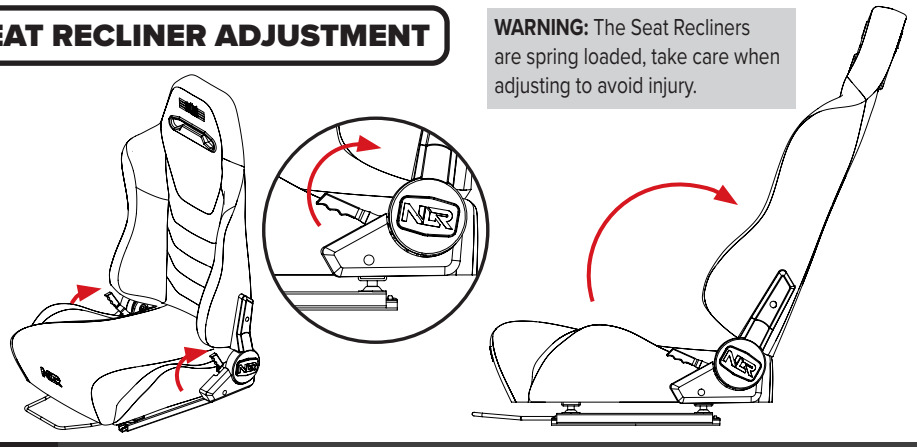

PARTS:

- NIL

16 Lift both Seat Recliner Levers to change the angle of the Seat Backrest. Release the levers adjusting the backrest to lock in place.

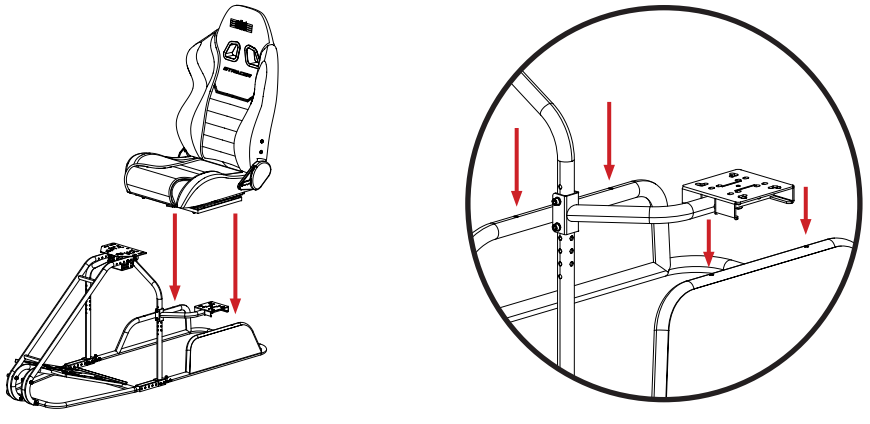

PARTS:

- NIL

17 Align the Seat Assembly with the Rear Frame of the cockpit.

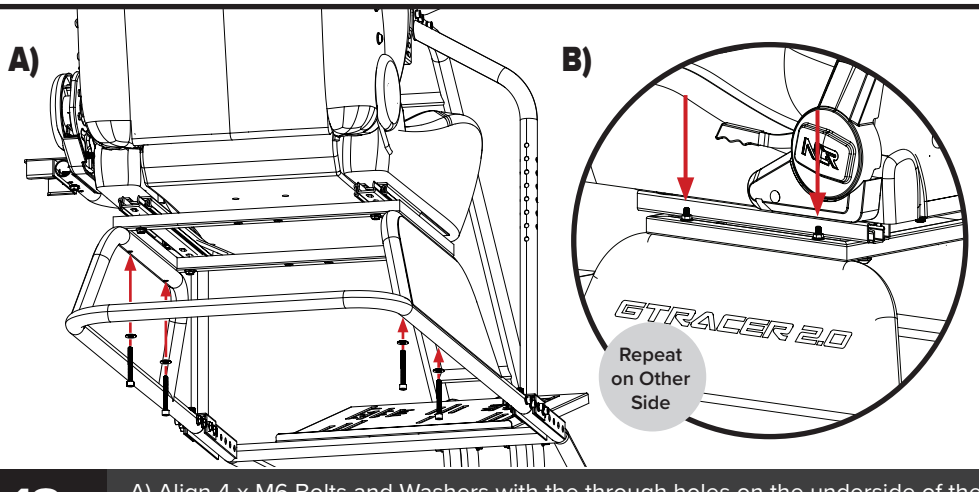

PARTS:

- 4 x M6 55mm Sockethead Bolts

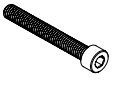

- 4 x M6 Washers

- 4 x M6 Flange Nuts

18 A) Align 4 x M6 Bolts and Washers with the through holes on the underside of the Rear Frame.
B) Bolt through and secure the Seat to the Frame with 4 x M6 Flange Nuts on the topside of the Seat Frame.

Video Instruction: bit.ly/nlrbuild

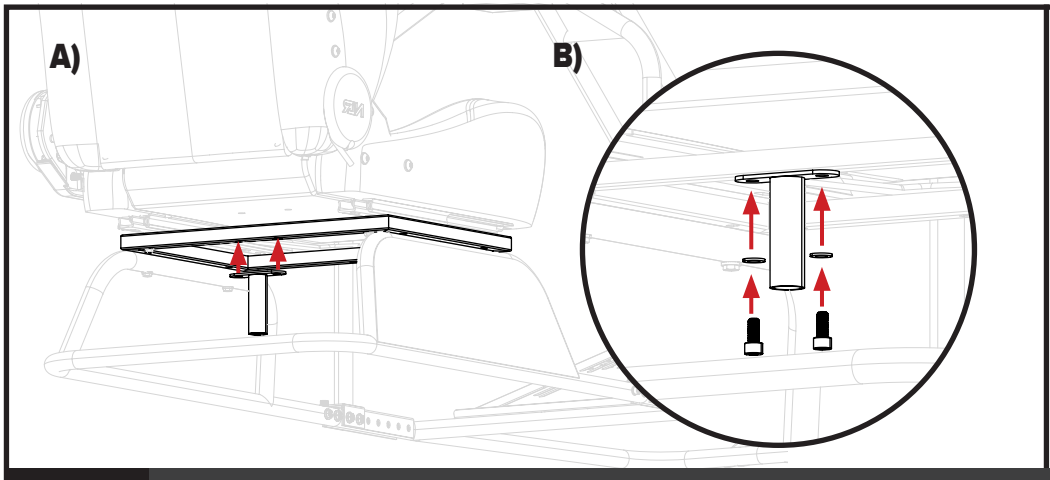

PARTS:

- 1 x Buttkicker Mount

- 2 x M8 16mm Sockethead Bolts

- 2 x M8 Washers

19 A) Align the Buttkicker Mount with the Nut Inserts on the underside of the Seat Frame.
B) Bolt through and secure with 2 x M8 Bolts and Washers.

UNIVERSAL HANDBRAKE INSTALLATION

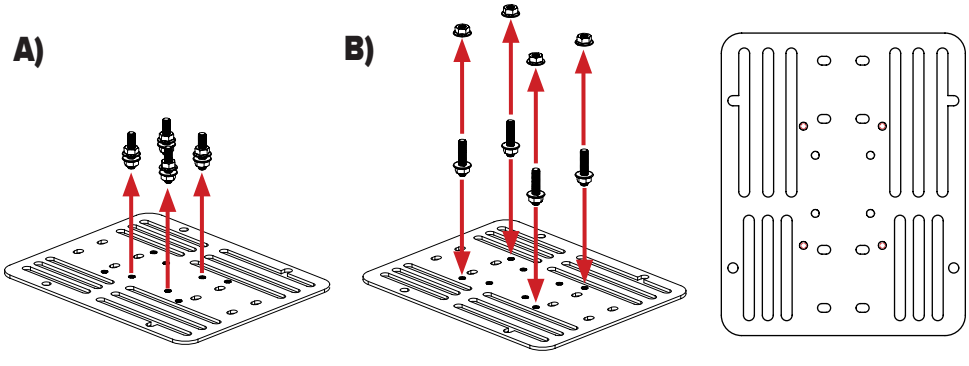

PARTS:

- 1 x Universal Handbrake Assembly

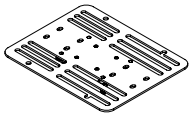

20 A) Uninstall 4 x Threaded Rods and 8 x Flange Nuts from the inner threaded holes on the Plate.
B) Reinstall 4 x Threaded Rods and 4 x Flange Nuts into the outer threaded holes. Keep the second 4 x Flange Nuts uninstalled.

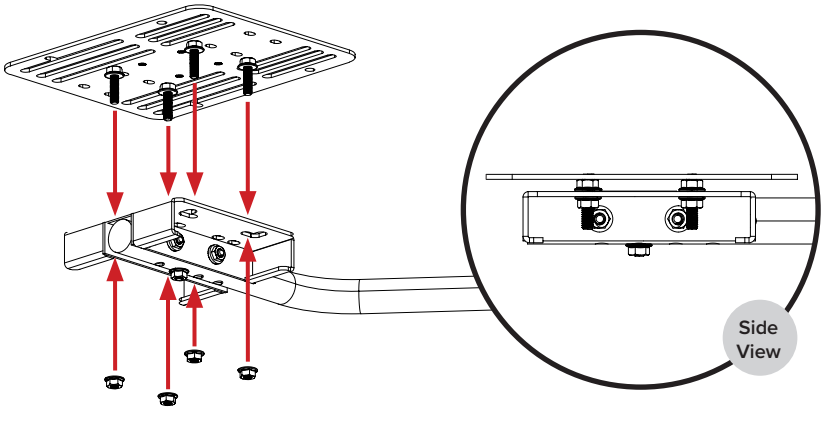

PARTS:

- NIL

21 Align the Universal Handbrake with the Shifter Plate and secure with the remaining 4 x Flange Nuts uninstalled in Step 20.

WHEELPLATE ADJUSTMENT

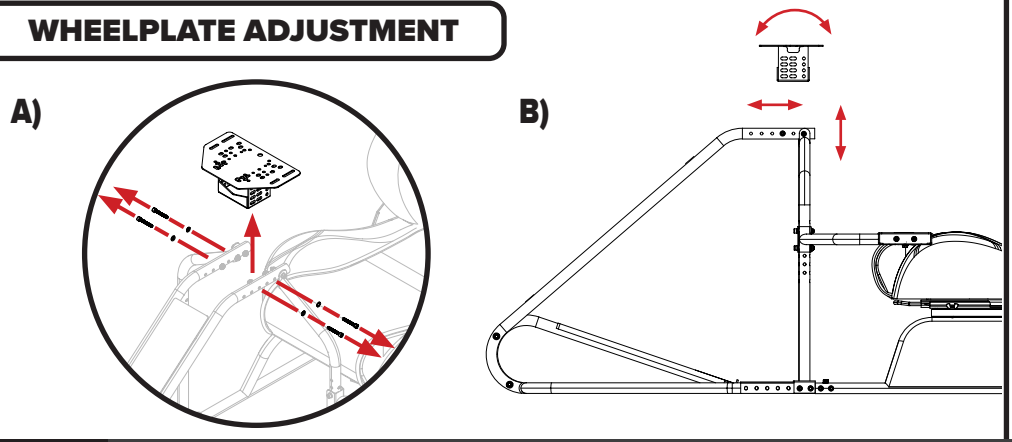

PARTS:

- NIL

22 A) Remove the Wheel Plate by uninstalling 4 x M8 Bolts, Washers and Flange Nuts.
B) Adjust Wheel Plate to desired angle and position. Replace the Bolts, Washers and Nuts.

PEDAL PLATE ADJUSTMENT

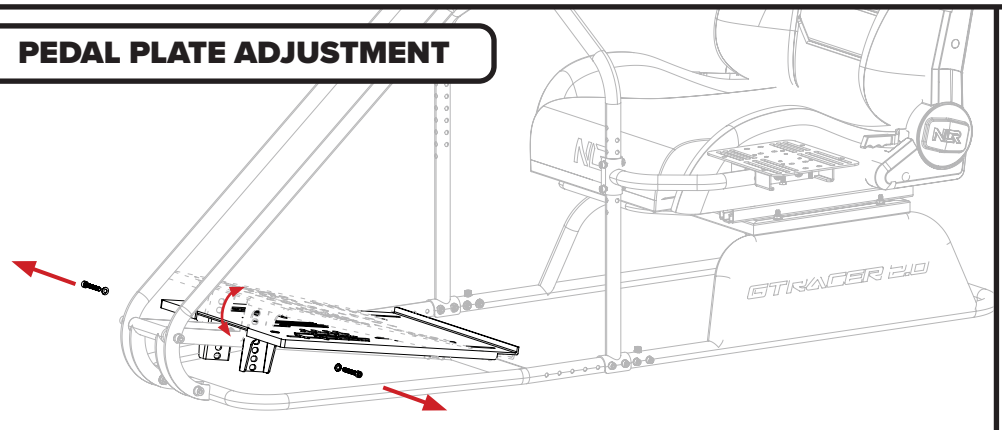

PARTS:

- NIL

23 Adjust the Pedal Plate angle by removing the above bolts and tilting the plate to adjust angle. Replace bolts to secure in place.

ALTERNATIVE: FLAT PEDAL PLATE ADJUSTMENT

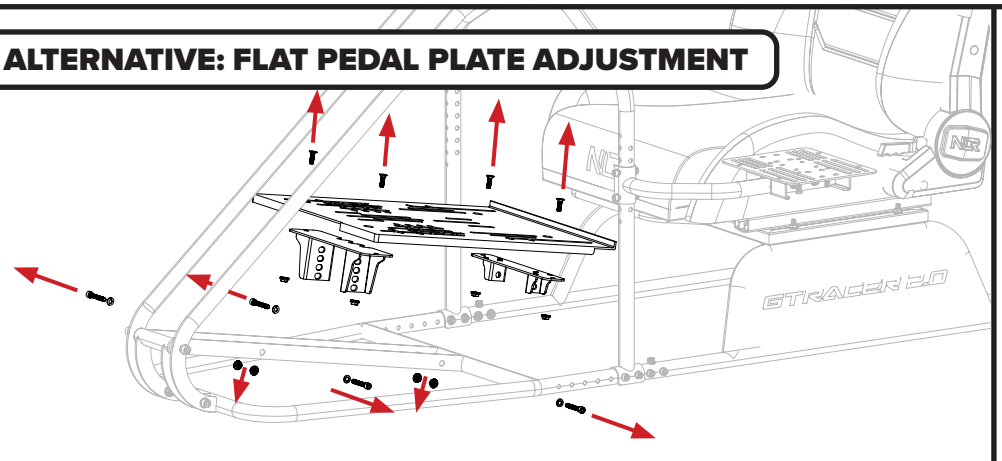

PARTS:

- NIL

24 Uninstall the above bolts to remove the Pedal Plate, Angle Bracket, Hinge Bracket.

Video Instruction: bit.ly/nlrbuild

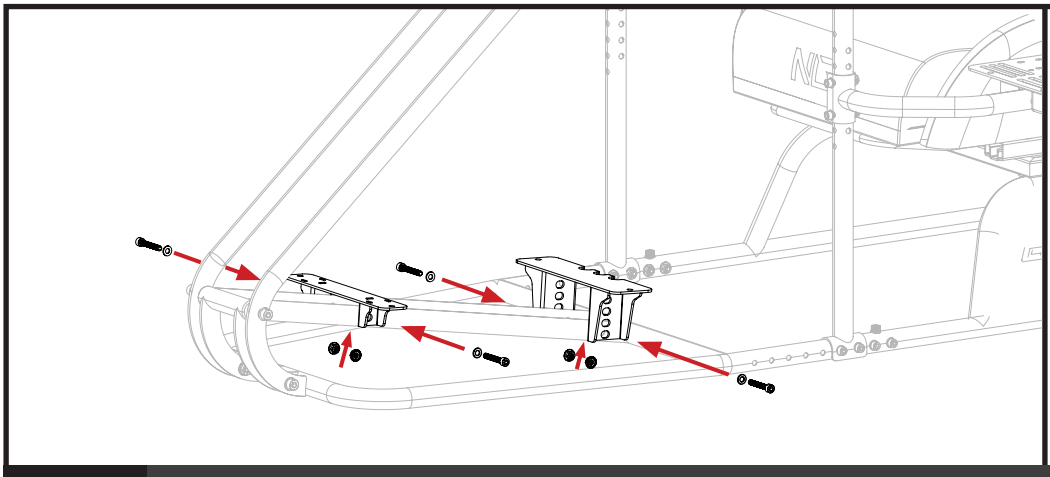

PARTS:

- NIL

25 Change the position of the Hinge Bracket and the Angle Bracket as shown above. Replace the Bolts.

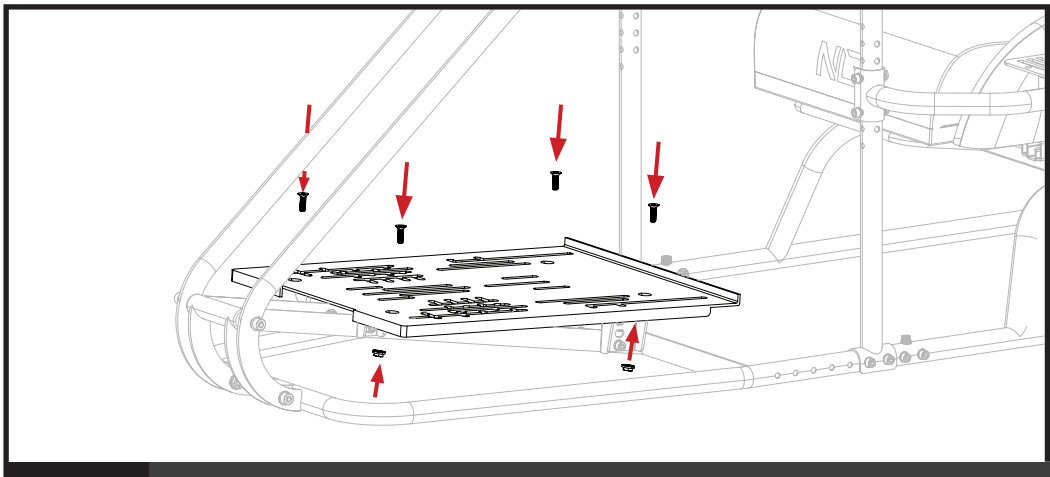

PARTS:

- NIL

26 Reinstall the Pedal Plate with the uninstalled Bolts.

ACRYLIC PANEL INSTALLATION

A)

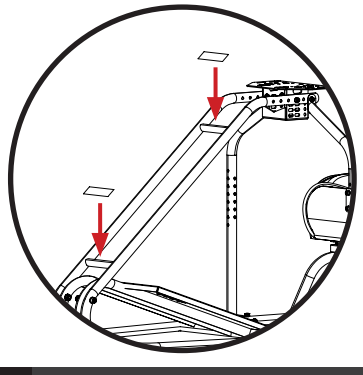

B)

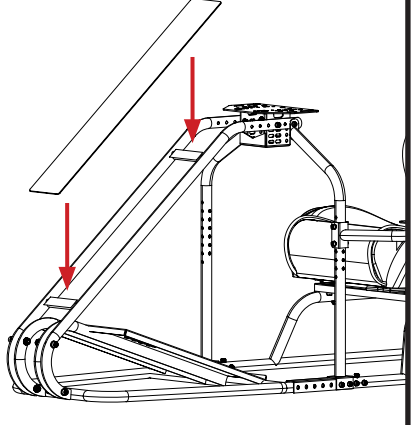

PARTS:

- 2 x Double Sided Adhesive Strips

- 1 x Engraved Acrylic Panel

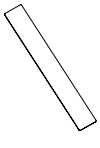

27 A) Use two strips of double-sided adhesive and stick them to the front of Centre Wheel Support.
B) Attach the Engraved Acrylic Panel to the Adhesive Strips on Centre Wheel Support.

WARNING

Please do not use power tools for assembly as over tightening can damage your frame.

Do not force parts together.

Avoid cross threading threaded items.

If in doubt consult the installation video (see QR code below or contact us at support@nextlevelracing.com).

Take extra care handling the Engraved Acrylic Panel when unboxing.

Take care when adjusting Seat Recliner to avoid injury.

Remove Seat Recliner warning stickers once GTRacer Seat is assembled.

ASSISTANCE

ASSEMBLY VIDEO

bit.ly/nlrbuild

If you require further support with your product please contact our friendly team at: **support@nextlevelracing.com**

Video Instruction: bit.ly/nlrbuild

FR

Manuel d'instructions de GTRACER 2.0
Votre voyage de simulation de course commence ici.

Nous savons que vous avez hâte de commencer à courir ! Prenez votre temps avec les instructions et suivez ce guide pour assembler votre produit. Vous vous préparerez au succès en suivant le livret d'instructions pour optimiser pleinement votre produit.

AVERTISSEMENT
Veuillez ne pas utiliser d'outils électriques pour l'assemblage car un serrage excessif peut endommager votre cadre.
Ne forcez pas les pièces ensemble.
Évitez de croiser les filetages des éléments filetés.
En cas de doute, consultez la vidéo d'installation (voir code QR ci-dessous ou contactez-nous à support@nextlevelracing.com).
Faites très attention lors de la manipulation du panneau acrylique gravé lors du déballage.
Soyez prudent lors du réglage du siège inclinable pour éviter les blessures.
Retirez les autocollants d'avertissement du siège inclinable une fois le siège GTRacer assemblé.
AVERTISSEMENT RISQUE D'ÉTOUFFEMENT - Petites pièces déconseillées aux enfants de moins de 3 ans ou aux personnes ayant tendance à mettre des objets non comestibles dans leur bouche.

Si vous avez besoin d'assistance concernant votre produit, veuillez contacter notre sympathique équipe à l'adresse suivante : support@nextlevelracing.com

Reportez-vous aux numéros d'étapes sur les images.
01 - A) Alignez le cadre de pédale avec le cadre arrière. B) Boulonnez sur le côté du cadre et fixez-le avec 2 boulons M6, des rondelles et des écrous à bride de chaque côté.
02 - Boulonnez le haut de l'assemblage du cadre et fixez-le avec 1 boulon M6 et une rondelle de chaque côté.
03 - A) Alignez le support de roue central à travers les trous avec le cadre de pédale à travers les trous. B) Boulonnez à travers les trous inférieurs avec 2 boulons M8 60 mm, rondelles et écrous à bride et boulonnez à travers les trous filetés supérieurs avec 2 boulons M8 35 mm et rondelles.
04 - RÉGLAGE DU SUPPORT DE ROUES LATÉRALES - A) Position suggérée du support de roue latérale pour les utilisateurs mesurant entre 120 et 160 cm. B) Position suggérée du support de roue latérale pour les utilisateurs mesurant 160 cm et plus.
05 - A) Alignez les supports de roue latéraux avec le cadre de pédale à travers les trous à la position horizontale souhaitée. B) Boulonnez et fixez avec 2 boulons M6, rondelles et écrous à bride des deux côtés.
06 - Alignez les trous traversants du support de roue central avec les trous traversants du support de roue latéral. Vissez et fixez avec un boulon M6, une rondelle et un écrou à bride de chaque côté.
07 -A) Alignez la plaque de roue avec le pont de roue et ajustez-la à la position souhaitée. B) Boulonnez et fixez avec 2 boulons M6, rondelles et écrous à bride de chaque côté.
08 - CONFIGURATION DU LEVIER DE VITESSES - Le levier de vitesses peut être monté sur le support de roue gauche ou droit. Déterminez la configuration souhaitée avant l'étape 9.
09 - ASSEMBLAGE DU LEVIER DE VITESSE - A) Alignez la plaque du levier de vitesse à travers les trous avec le bras du levier de vitesse à travers les trous. B) Boulonnez et fixez avec 2 boulons M6, rondelles et écrous à bride. Remarque : retournez le bras du levier de vitesse pour faire face à la direction opposée pour une configuration à droite.
10 - Boulonnez et fixez la plaque de changement de vitesse au bras de changement de vitesse avec un boulon à ajustement serré M6 et un écrou à bride.
11 - A) Alignez l'ensemble du levier de vitesses avec le support du volant, soit sur le côté gauche, soit sur le côté droit. B) Réglez le levier de vitesses à la hauteur souhaitée.
12 - A) Vissez et fixez l'ensemble de levier de vitesses sur un support de roue latérale à l'aide de 2 boulons M6, de rondelles et d'écrous à bride. B) Vissez le support de roue latérale intérieur à travers les trous et fixez-le avec un boulon M6 et une rondelle.
13 - INSTALLATION DU SIÈGE - Désinstallez les boulons et rondelles en forme de dôme M8 préinstallés sur le dossier du siège.
14 - A) Alignez les inserts filetés du dossier du siège avec les trous de montage des accoudoirs inclinables. B) Vissez et fixez avec les boulons à tête bombée M8 de 30 mm et les rondelles M8 non installés. AVERTISSEMENT : Assurez-vous que les deux accoudoirs inclinables du siège sont réglés au même angle avant d'assembler le siège. Si un réglage est nécessaire, utilisez un chiffon pour protéger votre main pendant le réglage. Retirez les étiquettes d'avertissement une fois le réglage effectué
15 - A) Alignez le trou de montage des housses de siège inclinable avec les housses de siège inclinables. B) Vissez et fixez avec les boulons M5 et enfoncez les cache-boulons pour couvrir le trou. REMARQUE : utilisez la tête cruciforme de la clé Allen pour serrer la vis M5 de 12 mm.
16 - RÉGLAGE DE L'INCLINAISON DU SIÈGE - Soulevez les deux leviers d'inclinaison du siège pour modifier l'angle du dossier du siège. Relâchez les leviers de réglage du dossier pour le verrouiller en place.
17 - Alignez l'ensemble du siège avec le cadre arrière du cockpit.
18 - A) Alignez 4 boulons et rondelles M6 avec les trous traversants situés sous le cadre arrière. B) Vissez et fixez le siège au cadre avec 4 écrous à bride M6 situés sur le dessus du cadre du siège.
19 - A) Alignez le support Buttkicker avec les écrous insérés sous le cadre du siège. B) Boulonnez et fixez avec 2 boulons et rondelles M8.
20 - INSTALLATION DU FREIN À MAIN UNIVERSEL - A) Désinstallez les 4 tiges filetées et les 8 écrous à bride des trous filetés intérieurs de la plaque. B) Réinstallez les 4 tiges filetées et les 4 écrous à bride dans les trous filetés extérieurs. Laissez les 4 autres écrous à bride désinstallés.
21 - Alignez le frein à main universel avec la plaque de changement de vitesse et fixez-le avec les 4 écrous à bride restants désinstallés à l'étape 20.
22 - RÉGLAGE DU PLATEAU DE ROUE - A) Retirez le plateau de roue en désinstallant 4 boulons M8, rondelles et écrous à embase. B) Réglez le plateau de roue à l'angle et à la position souhaités. Remettez les boulons, les rondelles et les écrous en place.
23 - RÉGLAGE DE LA PLAQUE DE PÉDALE - Réglez l'angle de la plaque de pédale en retirant les boulons ci-dessus et en inclinant la plaque pour régler l'angle. Remettez les boulons en place pour les fixer.
24 - ALTERNATIVE : RÉGLAGE DE LA PLAQUE DE PÉDALE PLATE - Désinstallez les boulons ci-dessus pour retirer la plaque de pédale, le support d'angle et le support de charnière.
25 – Changez la position du support de charnière et du support d'angle comme indiqué ci-dessus. Remplacez les boulons.
26 – Réinstallez la plaque de pédale avec les boulons désinstallés.
27 – INSTALLATION DU PANNEAU ACRYLIQUE - A) Utilisez deux bandes d'adhésif double face et collez-les à l'avant du support de roue central. B) Fixez le panneau acrylique gravé aux bandes adhésives du support de roue central.

NL

GTRACER 2.0 Gebruiksaanwijzing
Uw simrace-avontuur begint hier.

We weten dat u staat te popelen om te beginnen met racen! Neem de tijd om de instructies te lezen en volg deze gids om uw product te monteren. U bent klaar voor succes door het instructieboekje te volgen om uw product volledig te optimaliseren.

WAARSCHUWING
Gebruik geen elektrisch gereedschap voor de montage, want te vast aandraaien kan uw frame beschadigen.
Forceer onderdelen niet in elkaar.
Vermijd het kruislings indraaien van schroefdraadonderdelen.
Raadpleeg bij twijfel de installatievideo (zie onderstaande QR-code of neem contact met ons op via support@nextlevelracing.com).
Wees extra voorzichtig bij het uitpakken van het gegraveerde acrylpaneel.
Wees voorzichtig bij het verstellen van de stoelverstelling om letsel te voorkomen.
Verwijder de waarschuwingsstickers van de stoelverstelling zodra de GTRacer-stoel is gemonteerd.
WAARSCHUWING VERSTIKKINGSGEVAAR - Kleine onderdelen zijn niet geschikt voor kinderen jonger dan 3 jaar of personen die de neiging hebben om oneetbare voorwerpen in hun mond te stoppen.

Als u ondersteuning nodig hebt bij uw product, neem dan contact op met ons vriendelijke team via: support@nextlevelracing.com

Verwijs naar de stapnummers op de afbeeldingen.
01 - A) Lijn het pedaalframe uit met het achterframe. B) Schroef door de zijkant van het frame en bevestig met 2 x M6 bouten, ringen en flensmoeren aan elke kant.
02 - Schroef door de bovenkant van de frameconstructie en bevestig met 1 x M6 bout en ring aan elke kant.
03 - A) Lijn de middelste wielsteun door de gaten uit met de pedaalframe door de gaten. B) Schroef door de onderste gaten met 2 x M8 60 mm bouten, ringen en flensmoeren en schroef door de bovenste schroefgaten met 2 x M8 35 mm bouten en ringen.
04 - AANPASSING ZIJWIELSTEUN - A) Aanbevolen positie voor zijwielsteun voor gebruikers van 120 cm - 160 cm lang. B) Aanbevolen positie voor zijwielsteun voor gebruikers van 160 cm+ lang.
05 - A) Lijn de zijwielsteunen uit met het pedaalframe door de gaten in de gewenste horizontale positie. B) Bout erdoor en bevestig met 2 x M6 bouten, ringen en flensmoeren aan beide kanten.
06 - Lijn de doorlopende gaten op de middelste wielsteun uit met de doorlopende gaten op de zijwielsteun. Bout erdoor en bevestig met M6 bout, ring en flensmoer aan elke kant.
07 -A) Lijn de wielplaat uit met het wieldek en pas aan op de gewenste positie. B) Bout erdoor en bevestig met 2 x M6 bouten, ringen en flensmoeren aan elke kant.
08 - SHIFTER CONFIGURATIE - De shifter kan aan de linker- of rechterzijwielsteun worden gemonteerd. Bepaal de gewenste configuratie vóór stap 9.
09 - SHIFTER MONTAGE - A) Lijn de shifterplaat door de gaten uit met de shifterarm door de gaten. B) Bout erdoor en bevestig met 2 x M6 bouten, ringen en flensmoeren. Let op: draai de shifterarm om zodat deze in de tegenovergestelde richting wijst voor een configuratie met de rechterhand.
10 - Schroef de schakelplaat door en bevestig deze aan de schakelarm met een M6 persbout en flensmoer.
11 - A) Lijn de schakeleenheid uit met de wielsteun aan de linker- of rechterkant. B) Pas de gewenste schakelhoogte aan.
12 - A) Schroef de schakeleenheid door en bevestig deze aan een zijwielsteun met 2 x M6 bouten, ringen en flensmoeren. B) Schroef de binnenste zijwielsteun door de gaten en bevestig deze met een M6 bout en ring.
13 - INSTALLATIE VAN DE ZITTING - Verwijder de M8 koepelvormige bouten en ringen die vooraf op de rugleuning zijn geïnstalleerd.
14 - A) Lijn de schroefdraadinzetstukken op de rugleuning uit met de bevestigingsgaten op de stoelverstelling. B) Schroef de verwijderde M8 30 mm koepelvormige bouten en M8 ringen door en bevestig deze. WAARSCHUWING: Zorg ervoor dat beide stoelverstellingsarmen in dezelfde hoek staan voordat u de stoel monteert. Als een aanpassing nodig is, gebruik dan een doek om uw hand te beschermen tijdens het aanpassen. Verwijder waarschuwingslabels nadat de aanpassing is gemaakt
15 - A) Lijn het montagegat op de stoelhoezen uit met de stoelhoezen. B) Schroef door en bevestig met de M5-bouten en druk de bouthoezen vast om het gat te bedekken. OPMERKING: Gebruik de kruiskop op de inbussleutel om de M5 12 mm-schroef vast te draaien.
16 - ZITVERSTELLING - Til beide stoelhendels op om de hoek van de rugleuning te veranderen. Laat de hendels los om de rugleuning te vergrendelen.
17 - Lijn de stoelconstructie uit met het achterframe van de cockpit.
18 - A) Lijn 4 x M6-bouten en ringen uit met de doorlopende gaten aan de onderkant van het achterframe. B) Schroef door en bevestig de stoel aan het frame met 4 x M6-flensmoeren aan de bovenkant van het stoelframe.
19 - A) Lijn de Buttkicker-bevestiging uit met de moerinzetstukken aan de onderkant van het stoelframe. B) Schroef door en bevestig met 2 x M8-bouten en ringen.
20 - UNIVERSELE HANDREMINSTALLATIE - A) Verwijder 4 x draadstangen en 8 x flensmoeren uit de binnenste schroefdraadgaten op de plaat. B) Plaats 4 x draadstangen en 4 x flensmoeren terug in de buitenste schroefdraadgaten. Laat de tweede 4 x flensmoeren verwijderd.
21 - Lijn de universele handrem uit met de schakelplaat en bevestig met de resterende 4 x flensmoeren die in stap 20 zijn verwijderd.
22 - WIELPLAATAFSTELLING - A) Verwijder de wielplaat door 4 x M8-bouten, ringen en flensmoeren te verwijderen. B) Pas de wielplaat aan op de gewenste hoek en positie. Vervang de bouten, ringen en moeren.
23 - PEDAALPLAATAFSTELLING - Pas de hoek van de pedaalplaat aan door de bovenstaande bouten te verwijderen en de plaat te kantelen om de hoek aan te passen. Plaats de bouten terug om ze vast te zetten.
24 - ALTERNATIEF: VLAKKE PEDAALPLAATAFSTELLING - Verwijder de bovenstaande bouten om de pedaalplaat, hoekbeugel en scharnierbeugel te verwijderen.
25 – Verander de positie van de scharnierbeugel en de hoekbeugel zoals hierboven weergegeven. Vervang de bouten.
26 – Plaats de pedaalplaat terug met de verwijderde bouten.
27 – INSTALLATIE VAN HET ACRYLPANEEL - A) Gebruik twee stroken dubbelzijdige kleefstof en plak ze op de voorkant van de middenwielsteun. B) Bevestig het gegraveerde acrylpaneel aan de kleefstrips op de middenwielsteun.

Video Instruction: bit.ly/nlrbuild

IT

Manuale di istruzioni GTRACER 2.0
Il tuo viaggio nelle corse simulate inizia qui.

Sappiamo che non vedi l'ora di iniziare a gareggiare! Prenditi il tuo tempo con le istruzioni e segui questa guida per assemblare il tuo prodotto. Ti preparerai al successo seguendo il libretto di istruzioni per ottimizzare completamente il tuo prodotto.

AVVERTENZA
Non utilizzare utensili elettrici per l'assemblaggio poiché un serraggio eccessivo può danneggiare il telaio.
Non forzare le parti insieme.
Evita di incrociare le filettature degli elementi filettati.
In caso di dubbi, consulta il video di installazione (vedi il codice QR qui sotto o contattaci all'indirizzo support@nextlevelracing.com).
Fai molta attenzione quando maneggi il pannello acrilico inciso quando lo disimballi.
Fai attenzione quando regoli il reclinatore del sedile per evitare lesioni.
Rimuovi gli adesivi di avvertenza del reclinatore del sedile una volta assemblato il sedile GTRacer.
AVVERTENZA PERICOLO DI SOFFOCAMENTO - Piccole parti non adatte a bambini di età inferiore a 3 anni o a persone che hanno la tendenza a mettere in bocca oggetti non commestibili.

Se hai bisogno di supporto con il tuo prodotto, contatta il nostro cordiale team all'indirizzo: support@nextlevelracing.com

Fai riferimento ai numeri dei passaggi nelle immagini.
01 - A) Allineare il telaio del pedale con il telaio posteriore. B) Avvitare attraverso il lato del telaio e fissare con 2 bulloni M6, rondelle e dadi flangiati su ciascun lato.
02 - Avvitare attraverso la parte superiore del gruppo telaio e fissare con 1 bullone M6 e rondella su ciascun lato.
03 - A) Allineare i fori passanti del supporto ruota centrale con i fori passanti del telaio del pedale. B) Avvitare attraverso i fori inferiori con 2 bulloni M8 da 60 mm, rondelle e dadi flangiati e avvitare attraverso i fori filettati superiori con 2 bulloni M8 da 35 mm e rondelle.
04 - REGOLAZIONE DEL SUPPORTO RUOTA LATERALE - A) Posizione consigliata del supporto ruota laterale per utenti alti 120 cm - 160 cm. B) Posizione consigliata del supporto ruota laterale per utenti alti 160 cm+.
05 - A) Allineare i supporti ruota laterali con il telaio del pedale attraverso i fori nella posizione orizzontale desiderata. B) Avvitare e fissare con 2 bulloni M6, rondelle e dadi flangiati su entrambi i lati.
06 - Allineare i fori passanti sul supporto ruota centrale con i fori passanti del supporto ruota laterale. Avvitare e fissare con bullone M6, rondella e dado flangiato su ciascun lato.
07 -A) Allineare la piastra ruota con il ponte ruota e regolare nella posizione desiderata. B) Avvitare e fissare con 2 bulloni M6, rondelle e dadi flangiati su ciascun lato.
08 - CONFIGURAZIONE CAMBIO - Il cambio può essere montato sul supporto ruota laterale sinistro o destro. Determinare la configurazione desiderata prima del passaggio 9.
09 - MONTAGGIO CAMBIO - A) Allineare i fori passanti della piastra cambio con i fori passanti del braccio cambio. B) Avvitare e fissare con 2 bulloni M6, rondelle e dadi flangiati. Nota: capovolgere il braccio cambio in modo che sia rivolto nella direzione opposta per la configurazione a destra.
10 - Avvitare e fissare la piastra del cambio al braccio del cambio con il bullone a pressione M6 e il dado flangiato.
11 - A) Allineare il gruppo del cambio con il supporto del ponte della ruota sul lato sinistro o destro. B) Regolare l'altezza del cambio desiderata.
12 - A) Avvitare e fissare il gruppo del cambio a un supporto della ruota laterale con 2 bulloni M6, rondelle e dadi flangiati. B) Avvitare attraverso i fori del supporto della ruota laterale interna e fissare con bullone M6 e rondella.
13 - INSTALLAZIONE DEL SEDILE - Disinstallare i bulloni a cupola M8 e le rondelle preinstallati sullo schienale del sedile.
14 - A) Allineare gli inserti filettati sullo schienale del sedile con i fori di montaggio sulle poltrone reclinabili del sedile. B) Avvitare e fissare con i bulloni a testa bombata M8 da 30 mm non installati e le rondelle M8. AVVERTENZA: assicurarsi che entrambi i bracci reclinabili del sedile siano impostati sulla stessa angolazione prima di montare il sedile. Se è necessaria una regolazione, utilizzare un panno per proteggere la mano durante la regolazione. Rimuovere le etichette di avvertenza una volta effettuata la regolazione
15 - A) Allineare il foro di montaggio sulle coperture dei reclinatori dei sedili con i reclinatori dei sedili. B) Avvitare e fissare con i bulloni M5 e premere le coperture dei bulloni per coprire il foro. NOTA: utilizzare la testa a croce sulla chiave a brugola per serrare la vite M5 da 12 mm.
16 - REGOLAZIONE DEL RECLINATORE DEL SEDILE - Sollevare entrambe le leve del reclinatore del sedile per modificare l'angolazione dello schienale del sedile. Rilasciare le leve che regolano lo schienale per bloccarlo in posizione.
17 - Allineare il gruppo del sedile con il telaio posteriore della cabina di guida.
18 - A) Allineare 4 bulloni M6 e rondelle con i fori passanti sul lato inferiore del telaio posteriore. B) Avvitare e fissare il sedile al telaio con 4 dadi flangiati M6 sul lato superiore del telaio del sedile.
19 - A) Allineare il supporto Buttkicker con gli inserti a dado nella parte inferiore del telaio del sedile. B) Avvitare e fissare con 2 bulloni M8 e rondelle.
20 - INSTALLAZIONE DEL FRENO A MANO UNIVERSALE - A) Disinstallare 4 barre filettate e 8 dadi flangiati dai fori filettati interni sulla piastra. B) Reinstallare 4 barre filettate e 4 dadi flangiati nei fori filettati esterni. Mantenere i secondi 4 dadi flangiati disinstallati.
21 - Allineare il freno a mano universale con la piastra del cambio e fissare con i restanti 4 dadi flangiati disinstallati nel passaggio 20.
22 - REGOLAZIONE DELLA PIASTRA DELLA RUOTA - A) Rimuovere la piastra della ruota disinstallando 4 bulloni M8, rondelle e dadi flangiati. B) Regolare la piastra della ruota all'angolazione e alla posizione desiderate. Sostituire i bulloni, le rondelle e i dadi.
23 - REGOLAZIONE DELLA PIASTRA PEDALE - Regolare l'angolazione della piastra pedale rimuovendo i bulloni sopra e inclinando la piastra per regolare l'angolazione. Riposizionare i bulloni per fissare in posizione.
24 - ALTERNATIVA: REGOLAZIONE DELLA PIASTRA PEDALE PIATTA - Disinstallare i bulloni sopra per rimuovere la piastra pedale, la staffa angolare, la staffa cerniera.
25 - Cambiare la posizione della staffa cerniera e della staffa angolare come mostrato sopra. Riposizionare i bulloni.
26 – Reinstallare la piastra del pedale con i bulloni disinstallati.
27 – INSTALLAZIONE DEL PANNELLO ACRILICO - A) Utilizzare due strisce di adesivo biadesivo e attaccarle alla parte anteriore del supporto centrale della ruota. B) Fissare il pannello acrilico inciso alle strisce adesive sul supporto centrale della ruota.

ES

GTRACER 2.0 Manual de instrucciones
Tu viaje de carreras de simulación comienza aquí.

¡Sabemos que estás ansioso por comenzar a competir! Tómate tu tiempo con las instrucciones y sigue esta guía para ensamblar tu producto. Estarás preparándote para el éxito si sigues el folleto de instrucciones para optimizar completamente tu producto.

ADVERTENCIA
No utilices herramientas eléctricas para el ensamblaje, ya que apretar demasiado puede dañar el marco.
No fuerces las piezas para unirlas.
Evite enroscar mal los elementos roscados.
En caso de duda, consulta el video de instalación (mira el código QR a continuación o contáctanos en support@nextlevelracing.com).
Ten mucho cuidado al manipular el panel acrílico grabado al desempaquetarlo.
Ten cuidado al ajustar el reclinador del asiento para evitar lesiones.
Quita las calcomanías de advertencia del reclinador del asiento una vez que el asiento GTRacer esté ensamblado.
ADVERTENCIA PELIGRO DE ASFIXIA: las piezas pequeñas no son para niños menores de 3 años ni para personas que tienden a llevarse objetos no comestibles a la boca.

Si necesitas ayuda con tu producto, comunícate con nuestro amable equipo en: support@nextlevelracing.com

Consulta los números de los pasos en las imágenes.
01 - A) Alinee el marco del pedal con el marco trasero. B) Atornille a través del costado del marco y asegure con 2 pernos M6, arandelas y tuercas de brida en cada lado.
02 - Atornille a través de la parte superior del conjunto del marco y asegure con 1 perno M6 y arandela en cada lado.
03 - A) Alinee los orificios pasantes del soporte de la rueda central con los orificios pasantes del marco del pedal. B) Atornille a través de los orificios inferiores con 2 pernos M8 de 60 mm, arandelas y tuercas de brida y atornille a través de los orificios roscados superiores con 2 pernos M8 de 35 mm y arandelas.
04 - AJUSTE DEL SOPORTE DE LA RUEDA LATERAL - A) Posición sugerida del soporte de la rueda lateral para usuarios de 120 cm a 160 cm de altura. B) Posición sugerida del soporte de la rueda lateral para usuarios de 160 cm o más de altura.
05 - A) Alinee los soportes de la rueda lateral con el marco del pedal a través de los orificios en la posición horizontal deseada. B) Atornille y asegure con 2 pernos M6, arandelas y tuercas de brida en ambos lados.
06 - Alinee los orificios pasantes en el soporte de la rueda central con los orificios pasantes del soporte de la rueda lateral. Atornille y asegure con perno M6, arandela y tuerca de brida en cada lado.
07 -A) Alinee la placa de la rueda con la plataforma de la rueda y ajuste a la posición deseada. B) Atornille y asegure con 2 pernos M6, arandelas y tuercas de brida en cada lado.
08 - CONFIGURACIÓN DE LA PALANCA DE CAMBIOS - La palanca de cambios se puede montar en el soporte de la rueda lateral izquierdo o derecho. Determine la configuración deseada antes del paso 9.
09 - CONJUNTO DE LA PALANCA DE CAMBIOS - A) Alinee los orificios pasantes de la placa de la palanca de cambios con los orificios pasantes del brazo de la palanca de cambios. B) Atornille y asegure con 2 pernos M6, arandelas y tuercas de brida. Nota: gire el brazo de la palanca de cambios para que quede orientado en la dirección opuesta para la configuración del lado derecho.
10 - Atornille y asegure la placa de la palanca de cambios al brazo de la palanca de cambios con un perno de ajuste a presión M6 y una tuerca de brida.
11 - A) Alinee el conjunto de la palanca de cambios con el soporte de la plataforma de la rueda en el lado izquierdo o derecho. B) Ajústelo a la altura deseada de la palanca de cambios.
12 - A) Atornille y asegure el conjunto de la palanca de cambios a un soporte de rueda lateral con 2 pernos M6, arandelas y tuercas de brida. B) Atornille a través del soporte de rueda lateral interior a través de los orificios y asegúrelo con un perno M6 y una arandela.
13 - INSTALACIÓN DEL ASIENTO - Desinstale los pernos y arandelas con forma de cúpula M8 preinstalados en el respaldo del asiento.
14 - A) Alinee los insertos roscados en el respaldo del asiento con los orificios de montaje en los reclinables del asiento. B) Atornille y asegure con los pernos de cabeza abovedada M8 de 30 mm y las arandelas M8 desinstalados. ADVERTENCIA: Asegúrese de que ambos brazos del reclinable del asiento estén configurados en el mismo ángulo antes de ensamblar el asiento. Si se requiere un ajuste, use un paño para proteger su mano mientras lo ajusta. Retire las etiquetas de advertencia una vez realizado el ajuste.
15 - A) Alinee el orificio de montaje en las cubiertas del reclinador del asiento con los reclinadores del asiento. B) Atornille y asegure con los pernos M5 y presione las cubiertas de los pernos para cubrir el orificio. NOTA: Use la cabeza Phillips en la llave Allen para apretar el tornillo M5 de 12 mm.
16 - AJUSTE DEL RECLINADOR DEL ASIENTO - Levante ambas palancas del reclinador del asiento para cambiar el ángulo del respaldo del asiento. Suelte las palancas ajustando el respaldo para bloquearlo en su lugar.
17 - Alinee el ensamblaje del asiento con el marco trasero de la cabina.
18 - A) Alinee 4 pernos y arandelas M6 con los orificios pasantes en la parte inferior del marco trasero. B) Atornille y asegure el asiento al marco con 4 tuercas de brida M6 en la parte superior del marco del asiento.
19 - A) Alinee el soporte Buttkicker con los insertos de tuerca en la parte inferior del marco del asiento. B) Atornille y asegure con 2 pernos M8 y arandelas.
20 - INSTALACIÓN DEL FRENO DE MANO UNIVERSAL - A) Desinstale 4 varillas roscadas y 8 tuercas de brida de los orificios roscados internos de la placa. B) Vuelva a instalar 4 varillas roscadas y 4 tuercas de brida en los orificios roscados externos. Mantenga las segundas 4 tuercas de brida sin instalar.
21 - Alinee el freno de mano universal con la placa de cambios y asegúrelo con las 4 tuercas de brida restantes desinstaladas en el paso 20.
22 - AJUSTE DE LA PLACA DE LA RUEDA - A) Retire la placa de la rueda desinstalando 4 pernos M8, arandelas y tuercas de brida. B) Ajuste la placa de la rueda al ángulo y la posición deseados. Reemplace los pernos, las arandelas y las tuercas.
23 - AJUSTE DE LA PLACA DEL PEDAL - Ajuste el ángulo de la placa del pedal quitando los pernos anteriores e inclinando la placa para ajustar el ángulo. Reemplace los pernos para asegurar en su lugar.
24 - ALTERNATIVA: AJUSTE DE LA PLACA DEL PEDAL PLANA - Desinstale los pernos anteriores para quitar la placa del pedal, el soporte angular y el soporte de la bisagra.
25 – Cambie la posición del soporte de la bisagra y del soporte angular como se muestra arriba. Vuelva a colocar los pernos.
26 – Vuelva a instalar la placa del pedal con los pernos desinstalados.
27 – INSTALACIÓN DEL PANEL ACRÍLICO - A) Use dos tiras de adhesivo de doble cara y péguelas en la parte delantera del soporte de la rueda central. B) Fije el panel acrílico grabado a las tiras adhesivas en el soporte de la rueda central.

Video Instruction: bit.ly/nlrbuild

DE

GTRACER 2.0 Bedienungsanleitung
Ihre Sim-Racing-Reise beginnt hier.

Wir wissen, dass Sie es kaum erwarten können, mit dem Rennen zu beginnen! Nehmen Sie sich Zeit für die Anweisungen und folgen Sie dieser Anleitung, um Ihr Produkt zusammenzubauen. Sie sind auf dem Weg zum Erfolg, wenn Sie die Bedienungsanleitung befolgen, um Ihr Produkt vollständig zu optimieren.

WARNUNG
Bitte verwenden Sie keine Elektrowerkzeuge zur Montage, da zu festes Anziehen Ihren Rahmen beschädigen kann.
Wenden Sie keine Gewalt an.
Vermeiden Sie das Überkreuzen von Gewinden.
Sehen Sie sich im Zweifelsfall das Installationsvideo an (siehe QR-Code unten oder kontaktieren Sie uns unter support@nextlevelracing.com).
Gehen Sie beim Auspacken besonders vorsichtig mit der gravierten Acrylplatte um.
Gehen Sie beim Einstellen der Sitzlehne vorsichtig vor, um Verletzungen zu vermeiden.
Entfernen Sie die Warnaufkleber der Sitzlehne, sobald der GTRacer-Sitz zusammengebaut ist.
WARNUNG ERSTICKUNGSGEFAHR – Kleinteile nicht für Kinder unter 3 Jahren oder Personen geeignet, die dazu neigen, ungenießbare Gegenstände in den Mund zu nehmen.

Wenn Sie Unterstützung mit Ihrem Produkt benötigen, wenden Sie sich bitte an unser freundliches Team unter: support@nextlevelracing.com.

Beziehen Sie sich auf die Schrittnummern auf die Bilder.
01 – A) Richten Sie den Pedalrahmen mit dem hinteren Rahmen aus. B) Durch die Seite des Rahmens schrauben und auf jeder Seite mit 2 x M6-Schrauben, Unterlegscheiben und Bundmuttern befestigen.
02 – Durch die Oberseite der Rahmenbaugruppe schrauben und auf jeder Seite mit 1 x M6-Schraube und Unterlegscheibe befestigen.
03 – A) Die Durchgangslöcher der mittleren Radstütze an den Durchgangslöchern des Pedalrahmens ausrichten. B) Mit 2 x M8 60 mm-Schrauben, Unterlegscheiben und Bundmuttern durch die unteren Löcher schrauben und mit 2 x M8 35 mm-Schrauben und Unterlegscheiben durch die oberen Gewindelöcher schrauben. 04
– EINSTELLUNG DER SEITLICHEN RADSTÜTZE – A) Empfohlene Position der seitlichen Radstütze für Benutzer mit einer Größe von 120–160 cm. B) Empfohlene Position der seitlichen Radstütze für Benutzer mit einer Größe von 160 cm und mehr.
05 – A) Die seitlichen Radstützen an den Durchgangslöchern des Pedalrahmens in der gewünschten horizontalen Position ausrichten. B) Durchschrauben und auf beiden Seiten mit 2 x M6-Schrauben, Unterlegscheiben und Bundmuttern befestigen
06 - Richten Sie die Durchgangslöcher an der mittleren Radstütze mit den Durchgangslöchern der seitlichen Radstütze aus. Schrauben Sie durch und befestigen Sie auf jeder Seite mit M6-Schraube, Unterlegscheibe und Bundmutter.
07 - A) Richten Sie die Radplatte an der Radplattform aus und bringen Sie sie in die gewünschte Position. B) Schrauben Sie durch und befestigen Sie auf jeder Seite mit 2 x M6-Schrauben, Unterlegscheiben und Bundmuttern.
08 - SCHALTHEBELKONFIGURATION - Der Schalthebel kann an der linken oder rechten seitlichen Radstütze montiert werden. Bestimmen Sie die gewünschte Konfiguration vor Schritt 9.
09 - SCHALTHEBELMONTAGE - A) Richten Sie die Durchgangslöcher der Schaltplatte mit den Durchgangslöchern des Schaltarms aus. B) Durchschrauben und mit 2 x M6-Schrauben, Unterlegscheiben und Bundmuttern befestigen. Hinweis: Drehen Sie den Schaltarm in die entgegengesetzte Richtung für eine Rechtshänderkonfiguration.
10 - Schaltplatte durchschrauben und mit M6-Pressschraube und Bundmutter am Schaltarm befestigen.
11 - A) Schaltbaugruppe mit der Lenkradhalterung auf der linken oder rechten Seite ausrichten. B) Auf die gewünschte Schalthöhe einstellen.
12 - A) Schaltbaugruppe durchschrauben und mit 2 M6-Schrauben, Unterlegscheiben und Bundmuttern an einer seitlichen Radhalterung befestigen. B) Durch die Durchgangslöcher der inneren seitlichen Radhalterung schrauben und mit M6-Schraube und Unterlegscheibe befestigen.
13 - SITZINSTALLATION - Deinstallieren Sie die vorinstallierten M8-Kuppelschrauben und Unterlegscheiben an der Rückenlehne.
14 - A) Richten Sie die Gewindeeinsätze an der Sitzlehne an den Montagelöchern an den Sitzlehnen aus. B) Durchschrauben und mit den deinstallierten M8-30-mm-Kuppelkopfschrauben und M8-Unterlegscheiben befestigen. WARNHINWEIS: Stellen Sie vor der Montage des Sitzes sicher, dass beide Sitzlehnenarme auf den gleichen Winkel eingestellt sind Falls eine Einstellung erforderlich ist, schützen Sie Ihre Hände während der Einstellung mit einem Tuch. Entfernen Sie die Warnaufkleber, sobald die Einstellung vorgenommen wurde.
15 - A) Richten Sie das Befestigungsloch an den Sitzlehnenabdeckungen an den Sitzlehnen aus. B) Schrauben Sie durch und befestigen Sie es mit den M5-Schrauben. Drücken Sie die Schraubenabdeckungen fest, um das Loch abzudecken. HINWEIS: Ziehen Sie die 12-mm-M5-Schraube mit dem Kreuzschlitzkopf am Inbusschlüssel fest.
16 - EINSTELLUNG DER SITZLEHNE - Heben Sie beide Sitzlehnenhebel an, um den Winkel der Sitzlehne zu ändern. Lassen Sie die Hebel zur Einstellung der Rückenlehne los, um sie zu arretieren.
17 - Richten Sie die Sitzbaugruppe am hinteren Rahmen des Cockpits aus.
18 - A) Richten Sie 4 x M6-Schrauben und Unterlegscheiben an den Durchgangslöchern an der Unterseite des hinteren Rahmens aus. B) Schrauben Sie durch und befestigen Sie den Sitz mit 4 x M6-Flanschmuttern
19 – A) Richten Sie die Buttkicker-Halterung mit den Mutterneinsätzen an der Unterseite des Sitzrahmens aus. B) Durchschrauben und mit 2 x M8-Schrauben und Unterlegscheiben befestigen.
20 – MONTAGE DER UNIVERSALHANDBREMSE – A) Entfernen Sie 4 x Gewindestangen und 8 x Bundmuttern aus den inneren Gewindelöchern auf der Platte. B) Setzen Sie 4 x Gewindestangen und 4 x Bundmuttern wieder in die äußeren Gewindelöcher ein. Lassen Sie die zweiten 4 x Bundmuttern demontiert.
21 – Richten Sie die Universalhandbremse mit der Schaltplatte aus und befestigen Sie sie mit den restlichen 4 x Bundmuttern, die Sie in Schritt 20 deinstalliert haben.
22 – EINSTELLUNG DER RADPLATTE – A) Entfernen Sie die Radplatte, indem Sie 4 x M8-Schrauben, Unterlegscheiben und Bundmuttern deinstallieren. B) Stellen Sie die Radplatte auf den gewünschten Winkel und die gewünschte Position ein.
23 – EINSTELLUNG DER PEDALPLATTE – Passen Sie den Winkel der Pedalplatte an, indem Sie die oben genannten Schrauben entfernen und die Platte neigen, um den Winkel einzustellen. Setzen Sie die Schrauben wieder ein, um sie zu befestigen.
24 – ALTERNATIVE: EINSTELLUNG DER FLACHEN PEDALPLATTE – Entfernen Sie die oben genannten Schrauben, um die Pedalplatte, den Winkelhalter und die Scharnierhalterung zu entfernen.
25 – Ändern Sie die Position der Scharnierhalterung und des Winkelhalters wie oben gezeigt. Setzen Sie die Schrauben wieder ein.
26 – Installieren Sie die Pedalplatte mit den demontierten Schrauben erneut.
27 – INSTALLATION DER ACRYLPLATTE – A) Verwenden Sie zwei Streifen doppelseitiges Klebeband und kleben Sie sie auf die Vorderseite der zentralen Radhalterung. B) Befestigen Sie die gravierte Acrylplatte an den Klebestreifen auf der zentralen Radhalterung.

JP

GTRACER 2.0 取扱説明書
あなたのシミュレーション レーシングの旅はここから始まります。

私たちはあなたがレースを始めたいと切望していることを知っています。時間をかけて説明書を読み、このガイドに従って製品を組み立ててください。説明書に従って製品を完全に最適化することで、成功への準備が整います。

警告
締めすぎるとフレームが損傷する可能性があるため、組み立てには電動工具を使用しないでください。
部品を無理やり合わせないでください。ねじ山
が交差しているアイテムをねじ込まないでください。
不明な点がある場合は、インストール ビデオを参照してください (下の QR コードを参照するか、support@nextlevelracing.com までお問い合わせください)。
開梱するときは、刻印されたアクリル パネルの取り扱いに特に注意してください。
シート リクライナーを調整するときは、怪我をしないように注意してください。GTRacer
シートを組み立てたら、シート リクライナーの警告ステッカーをはがしてください。
警告 窒息の危険 - 小さな部品があるため、3 歳未満のお子様や食べられないものを口に入れる癖のある方には適していません。

製品に関するサポートが必要な場合は、support@nextlevelracing.com までお問い合わせください。

写真の手順番号を参照してください。
01 - A) ペダル フレームをリア フレームに合わせます。B) フレームの側面にボルトで固定し、両側で 2 x M6 ボルト、ワッシャー、フランジ ナットで固定します。
02 - フレーム アセンブリの上部にボルトで固定し、両側で 1 x M6 ボルトとワッシャーで固定します。
03 - A) センター ホイール サポートの貫通穴をペダル フレームの貫通穴に合わせます。B) 2 x M8 60mm ボルト、ワッシャー、フランジ ナットを使用して下部の穴にボルトで固定し、2 x M8 35mm ボルトとワッシャーを使用して上部のネジ穴にボルトで固定します。
04 - サイド ホイール サポートの調整 - A) 身長 120cm - 160cm のユーザーに推奨されるサイド ホイール サポートの位置。B) 身長 160cm 以上のユーザーに推奨されるサイド ホイール サポートの位置。
05 - A) サイド ホイール サポートをペダル フレームの貫通穴に合わせ、希望する水平位置にします。B) 両側で 2 x M6 ボルト、ワッシャー、フランジ ナットをボルトで固定します。
06 - センター ホイール サポートの貫通穴をサイド ホイール サポートの貫通穴に合わせます。両側で M6 ボルト、ワッシャー、フランジ ナットをボルトで固定します。
07 - A) ホイール プレートをホイール デッキに合わせ、希望する位置に調整します。B) 両側で 2 x M6 ボルト、ワッシャー、フランジ ナットをボルトで固定します。
08 - シフターの構成 - シフターは、左側または右側のサイド ホイール サポートに取り付けることができます。手順 9 の前に、希望する構成を決定します
09 - シフターの組み立て - A) シフタープレートの貫通穴をシフターアームの貫通穴に合わせます。B) 2 x M6 ボルト、ワッシャー、フランジナットでボルトで固定します。注意: 右手構成の場合は、シフター アームを反対方向に反転します。するシフターの高さに調整します。
25 – ヒンジ ブラケットとアングル ブラケットの位置を上図のように変更します。ボルトを交換します。
12 - A) シフターアセンブリを 2 x M6 ボルト、ワッシャー、フランジナットでサイドホイールサポートにボルトで固定します。 B) 内側のサイドホイールサポートの貫通穴にボルトで固定し、M6 ボルトとワッシャーで固定します。
13 - シートの取り付け - シートバックにあらかじめ取り付けられている M8 ドーム型ボルトとワッシャーを取り外します。
14 - A) シートバックレストのねじ付きインサートをシートリクライニングチェアの取り付け穴に合わせます。 B) 取り外した M8 30mm ドームヘッドボルトと M8 ワッシャーでボルトで固定します。 警告: シートを組み立てる前に、両方のシートリクライニングアームが同じ角度に設定されていることを確認してください。調整が必要な場合は、調整中に手を保護するために布を使用してください。調整が完了したら警告ラベルを取り外します。
15 - A) シートリクライニングチェアカバーの取り付け穴をシートリクライニングチェアに合わせます。 B) M5 ボルトで固定し、ボルト カバーを圧入して穴を覆います。 注意: 六角レンチのプラス ヘッドを使用して、M5 12 mm ネジを締めます。
16 - シート リクライナーの調整 - 両方のシート リクライナー レバーを持ち上げて、シート バックレストの角度を変更します。背もたれを調整するレバーを放して、所定の位置に固定します。
17 - シート アセンブリをコックピッ のリア フレームに合わせます。
18 - A) 4 x M6 ボルトとワッシャーをリア フレームの下側にある貫通穴に合わせます。 B) シート フレームの上面にある 4 x M6 フランジ ナットを使用して、シートをフレームにボルトで固定します。
19 - A) バットキッカー マウントをシート フレームの下側にあるナット インサートに合わせます。 B) 2 x M8 ボルトとワッシャーでボルトで固定します。
20 - ユニバーサル ハンドブレーキの取り付け - A) プレートの内側のネジ穴から、4 本のネジ棒と 8 個のフランジ ナットを取り外します。 B) 4 本のネジ棒と 4 個のフランジ ナットを外側のネジ穴に再度取り付けます。2 番目の 4 個のフランジ ナットは取り外したままにしておきます。
21 - ユニバーサル ハンドブレーキをシフター プレートに合わせ、手順 20 で取り外した残りの 4 個のフランジ ナットで固定します。
22 - ホイール プレートの調整 - A) 4 個の M8 ボルト、ワッシャー、フランジ ナットを取り外して、ホイール プレートを取り外します。 B) ホイール プレートを目的の角度と位置に調整します。ボルト、ワッシャー、ナットを交換します。
23 - ペダル プレートの調整 - 上記のボルトを取り外し、プレートを傾けて角度を調整することで、ペダル プレートの角度を調整します。ボルトを交換して固定します。
24 - 代替案: フラットペダルプレートの調整 - 上記のボルトを外して、ペダルプレート、アングルブラケット、ヒンジブラケットを取り外します。
26 – 取り外したボルトを使用してペダル プレートを再度取り付けます。
27 – アクリル パネルの取り付け - A) 両面粘着テープを 2 枚使用し、センター ホイール サポートの前面に貼り付けます。 B) 刻印されたアクリル パネルをセンター ホイール サポートの粘着テープに取り付けます。

Video Instruction: bit.ly/nlrbuild

PT

Manual de Instruções do GTRACER 2.0
Sua jornada de corrida de simulação começa aqui.

Sabemos que você está ansioso para começar a correr! Leve o seu tempo com as instruções e siga este guia para montar seu produto. Você estará se preparando para o sucesso seguindo o livreto de instruções para otimizar totalmente seu produto.

AVISO
Não use ferramentas elétricas para a montagem, pois apertar demais pode danificar sua estrutura.
Não force as peças juntas.
Evite enfiar itens rosqueados cruzados.
Em caso de dúvida, consulte o vídeo de instalação (veja o código QR abaixo ou entre em contato conosco em support@nextlevelracing.com).
Tome cuidado extra ao manusear o Painel de Acrílico Gravado ao desembalar.
Tome cuidado ao ajustar a Poltrona Reclinável para evitar ferimentos.
Remova os adesivos de advertência da Poltrona Reclinável assim que o Assento GTRacer estiver montado.
AVISO RISCO DE ASFIXIA - Peças pequenas não são para crianças menores de 3 anos ou quaisquer indivíduos que tenham tendência a colocar objetos não comestíveis na boca.

Se precisar de suporte com seu produto, entre em contato com nossa equipe amigável em: support@nextlevelracing.com

Consulte os números das etapas nas fotos.
01 - A) Alinhe a estrutura do pedal com a estrutura traseira. B) Parafuse na lateral da estrutura e prenda com 2 parafusos M6, arruelas e porcas de flange em cada lado.
02 - Parafuse na parte superior do conjunto da estrutura e prenda com 1 parafuso M6 e arruela em cada lado.
03 - A) Alinhe o suporte da roda central através dos furos com a estrutura do pedal através dos furos. B) Parafuse nos furos inferiores com 2 parafusos M8 de 60 mm, arruelas e porcas de flange e parafuse nos furos rosqueados superiores com 2 parafusos M8 de 35 mm e arruelas.
04 - AJUSTE DO SUPORTE DA RODA LATERAL - A) Posição sugerida do suporte da roda lateral para usuários de 120 cm a 160 cm de altura. B) Posição sugerida do suporte da roda lateral para usuários com mais de 160 cm de altura.
05 - A) Alinhe os suportes da roda lateral com a estrutura do pedal através dos furos na posição horizontal desejada. B) Parafuse e prenda com 2 parafusos M6, arruelas e porcas de flange em ambos os lados.
06 - Alinhe os furos do suporte central da roda com os furos do suporte lateral da roda. Parafuse e prenda com parafuso M6, arruela e porca de flange em cada lado.
07 -A) Alinhe a placa da roda com o deck da roda e ajuste na posição desejada. B) Parafuse e prenda com 2 parafusos M6, arruelas e porcas de flange em cada lado.
08 - CONFIGURAÇÃO DO CÂMBIO - O câmbio pode ser montado no suporte lateral da roda esquerdo ou direito. Determine a configuração desejada antes da Etapa 9.
09 - MONTAGEM DO CÂMBIO - A) Alinhe os furos da placa do câmbio com os furos do braço do câmbio. B) Parafuse e prenda com 2 parafusos M6, arruelas e porcas de flange. Observação: vire o braço do câmbio para a direção oposta para a configuração do lado direito.
10 - Parafuse e prenda a placa do câmbio ao braço do câmbio com o parafuso de encaixe por pressão M6 e a porca de flange.
11 - A) Alinhe o conjunto do câmbio com o suporte do deck da roda no lado esquerdo ou direito. B) Ajuste para a altura desejada do câmbio.
12 - A) Parafuse e prenda o conjunto do câmbio a um suporte de roda lateral com 2 parafusos M6, arruelas e porcas de flange. B) Parafuse através dos furos do suporte de roda lateral interno e prenda com parafuso M6 e arruela.
13 - INSTALAÇÃO DO ASSENTO - Desinstale os parafusos e arruelas em formato de cúpula M8 pré-instalados no encosto do assento.
14 - A) Alinhe as inserções rosqueadas no encosto do assento com os furos de montagem nas poltronas reclináveis. B) Parafuse e prenda com os parafusos de cabeça de cúpula M8 de 30 mm e arruelas M8 desinstalados. AVISO: Certifique-se de que ambos os braços da poltrona reclinável estejam ajustados no mesmo ângulo antes de montar o assento. Se for necessário um ajuste, use um pano para proteger sua mão durante o ajuste. Remova as etiquetas de advertência após o ajuste ter sido feito
15 - A) Alinhe o furo de montagem nas capas do reclinador do assento com os reclinadores do assento. B) Parafuse e prenda com os parafusos M5 e pressione as capas dos parafusos para cobrir o furo. NOTA: Use a cabeça Phillips na chave Allen para apertar o parafuso M5 de 12 mm.
16 - AJUSTE DO RECLINADOR DO ASSENTO - Levante as duas alavancas do reclinador do assento para alterar o ângulo do encosto do assento. Solte as alavancas ajustando o encosto para travar no lugar.
17 - Alinhe o conjunto do assento com a estrutura traseira do cockpit.
18 - A) Alinhe 4 parafusos e arruelas M6 com os furos passantes na parte inferior da estrutura traseira. B) Parafuse e prenda o assento à estrutura com 4 porcas de flange M6 na parte superior da estrutura do assento.
19 - A) Alinhe o suporte do Buttkicker com as inserções de porca na parte inferior da estrutura do assento. B) Parafuse e prenda com 2 parafusos M8 e arruelas.
20 - INSTALAÇÃO DO FREIO DE MÃO UNIVERSAL - A) Desinstale 4 hastes roscadas e 8 porcas de flange dos furos roscados internos na placa. B) Reinstale 4 hastes roscadas e 4 porcas de flange nos furos roscados externos. Mantenha as segundas 4 porcas de flange desinstaladas.
21 - Alinhe o freio de mão universal com a placa do câmbio e prenda com as 4 porcas de flange restantes desinstaladas na etapa 20.
22 - AJUSTE DA PLACA DE RODA - A) Remova a placa da roda desinstalando 4 parafusos M8, arruelas e porcas de flange. B) Ajuste a placa da roda no ângulo e posição desejados. Recoloque os parafusos, arruelas e porcas.
23 - AJUSTE DA PLACA DO PEDAL - Ajuste o ângulo da placa do pedal removendo os parafusos acima e inclinando a placa para ajustar o ângulo. Recoloque os parafusos para fixar no lugar.
24 - ALTERNATIVA: AJUSTE DA PLACA DO PEDAL PLANA - Desinstale os parafusos acima para remover a placa do pedal, o suporte angular, o suporte da dobradiça.
25 - Altere a posição do suporte da dobradiça e do suporte angular conforme mostrado acima. Recoloque os parafusos.
26 – Reinstale a Placa do Pedal com os Parafusos desinstalados.
27 – INSTALAÇÃO DO PAINEL ACRÍLICO - A) Use duas tiras de adesivo dupla face e cole-as na parte frontal do Suporte Central da Roda. B) Fixe o Painel Acrílico Gravado nas Tiras Adesivas no Suporte Central da Roda.

RU

Руководство по эксплуатации GTRACER 2.0
Ваше путешествие в гонках на симуляторах начинается здесь.

Мы знаем, что вы горите желанием начать гонки! Не торопитесь с инструкциями и следуйте этому руководству, чтобы собрать свой продукт. Вы настроите себя на успех, следуя инструкции, чтобы полностью оптимизировать свой продукт.

ВНИМАНИЕ!
Пожалуйста, не используйте электроинструменты для сборки, так как чрезмерное затягивание может повредить раму.
Не прилагайте усилий при соединении деталей.
Избегайте перекручивания резьбовых элементов.
Если у вас возникли сомнения, ознакомьтесь с видео по установке (см. QR-код ниже или свяжитесь с нами по адресу support@nextlevelracing.com).
Будьте особенно осторожны с гравированной акриловой панелью при распаковке.
Будьте осторожны при регулировке откидывающегося сиденья, чтобы избежать травм.
Снимите предупреждающие наклейки с откидывающегося сиденья после сборки сиденья GTRacer. ВНИМАНИЕ
! ОПАСНОСТЬ УДУШЕНИЯ. Мелкие детали не предназначены для детей младше 3 лет или лиц, которые склонны класть в рот несъедобные предметы.

Если вам нужна помощь с вашим продуктом, свяжитесь с нашей дружелюбной командой по адресу: support@nextlevelracing.com.

Номера шагов указаны на рисунках.
01 - A) Совместите раму педалей с задней рамой. B) Прикрутите болтом боковую часть рамы и закрепите 2 болтами M6, шайбами и гайками с фланцем с каждой стороны.
02 - Прикрутите болтом верхнюю часть узла рамы и закрепите 1 болтом M6 и шайбой с каждой стороны.
03 - A) Совместите сквозные отверстия центральной опоры колеса со сквозными отверстиями рамы педалей. B) Прикрутите болтом нижние отверстия 2 болтами M8 60 мм, шайбами и гайками с фланцем и прикрутите болтом верхние резьбовые отверстия 2 болтами M8 35 мм и шайбами.
04 - РЕГУЛИРОВКА ОПОРЫ БОКОВОГО КОЛЕСА - A) Рекомендуемое положение опоры бокового колеса для пользователей ростом 120–160 см. B) Рекомендуемое положение опоры бокового колеса для пользователей ростом 160 см и выше.
05 - A) Совместите боковые опоры колес с рамой педалей через отверстия в желаемом горизонтальном положении. B) Прикрутите и закрепите 2 болтами M6, шайбами и гайками с фланцем с обеих сторон.
06 - Совместите сквозные отверстия на центральной опоре колеса со сквозными отверстиями боковой опоры колеса. Прикрутите и закрепите болтом M6, шайбой и гайкой с фланцем с каждой стороны.
07 -A) Совместите пластину колеса с колесной палубой и отрегулируйте в желаемом положении. B) Прикрутите и закрепите 2 болтами M6, шайбами и гайками с фланцем с каждой стороны.
08 - КОНФИГУРАЦИЯ ПЕРЕКЛЮЧАТЕЛЯ ПЕРЕДАЧ - Переключатель передач можно установить на левую или правую боковую опору колеса. Определите желаемую конфигурацию до шага 9.
09 - СБОРКА ПЕРЕКЛЮЧАТЕЛЯ ПЕРЕДАЧ - A) Совместите сквозные отверстия пластины переключения передач с сквозными отверстиями рычага переключения передач. B) Прикрутите и закрепите 2 болтами M6, шайбами и гайками с фланцем. Примечание: для правосторонней конфигурации переверните рычаг переключения передач в противоположном направлении.
10 - Прикрутите и закрепите пластину переключателя передач на рычаге переключателя передач с помощью запрессованного болта M6 и фланцевой гайки.
11 - A) Совместите узел переключателя передач с опорой колесной палубы с левой или правой стороны. B) Отрегулируйте нужную высоту переключателя передач.
25 - Измените положение шарнирного кронштейна и углового кронштейна, как показано выше. Замените болты.
12 - A) Прикрутите и закрепите узел переключения передач к боковой опоре колеса с помощью 2 болтов M6, шайб и гаек с фланцем. B) Прикрутите через внутренние отверстия боковой опоры колеса и закрепите болтом M6 и шайбой.
13 - УСТАНОВКА СИДЕНЬЯ - Снимите предварительно установленные на спинке сиденья болты с куполообразной головкой M8 и шайбы.
14 - A) Совместите резьбовые вставки на спинке сиденья с монтажными отверстиями на откидных сиденьях. B) Прикрутите и закрепите с помощью снятых болтов с куполообразной головкой M8 30 мм и шайб M8. ПРЕДУПРЕЖДЕНИЕ: Перед сборкой сиденья убедитесь, что оба рычага откидного сиденья установлены под одинаковым углом. Если требуется регулировка, используйте ткань для защиты рук во время регулировки. После выполнения регулировки снимите предупреждающие наклейки.
15 - A) Совместите монтажное отверстие на чехлах откидного сиденья с откидными сиденьями. B) Проверните болты и закрепите их болтами M5 и запрессуйте крышки болтов, чтобы закрыть отверстие. ПРИМЕЧАНИЕ: Используйте головку Phillips на шестигранном ключе, чтобы затянуть винт M5 12 мм.
16 - РЕГУЛИРОВКА ОТКИДЫВАЮЩЕЙСЯ СИДЕНЬЯ - Поднимите оба рычага откидывания спинки сиденья, чтобы изменить угол наклона спинки сиденья. Отпустите рычаги, регулирующие спинку, чтобы зафиксировать ее на месте.
17 - Совместите сборку сиденья с задней рамой кабины.
18 - A) Совместите 4 болта и шайбы M6 со сквозными отверстиями на нижней стороне задней рамы. B) Проверните болты и закрепите сиденье на раме с помощью 4 фланцевых гаек M6 на верхней стороне рамы сиденья.
19 - A) Совместите крепление Buttkicker с гаечными вставками на нижней стороне рамы сиденья. B) Проверните болты и закрепите 2 болтами и шайбами M8.
20 - УСТАНОВКА УНИВЕРСАЛЬНОГО РУЧНОГО ТОРМОЗА - A) Снимите 4 резьбовых стержня и 8 гаек с фланцем из внутренних резьбовых отверстий на пластине. B) Установите 4 резьбовых стержня и 4 гайки с фланцем обратно во внешние резьбовые отверстия. Оставьте вторые 4 гайки с фланцем снятыми.
21 - Совместите универсальный ручной тормоз с пластиной переключения передач и закрепите оставшимися 4 гайками с фланцем, снятыми на шаге 20.
22 - РЕГУЛИРОВКА КОЛЕСНОЙ ПЛИТЫ - A) Снимите колесную пластину, удалив 4 болта M8, шайбы и гайки с фланцем. B) Отрегулируйте колесную пластину до нужного угла и положения. Замените болты, шайбы и гайки.
23 - РЕГУЛИРОВКА ПЕДАЛЬНОЙ ПЛИТЫ - Отрегулируйте угол педальной пластины, удалив указанные выше болты и наклонив пластину, чтобы отрегулировать угол. Замените болты, чтобы закрепить на месте.
24 - АЛЬТЕРНАТИВА: РЕГУЛИРОВКА ПЛОСКОЙ ПЕДАЛЬНОЙ ПЛАСТИНЫ - Открутите указанные выше болты, чтобы снять педальную пластину, угловой кронштейн, шарнирный кронштейн.
26 – Установите на место пластину педали с помощью снятых болтов.
27 – УСТАНОВКА АКРИЛОВОЙ ПАНЕЛИ - A) Используйте две полоски двустороннего скотча и приклейте их к передней части центральной опоры колеса. B) Прикрепите гравированную акриловую панель к клейким полоскам на центральной опоре колеса.

Video Instruction: bit.ly/nlrbuild

TR

GTRACER 2.0 Kullanım Kılavuzu
Simülasyon yarış yolculuğunuz burada başlıyor.

Yarışmaya başlamak için can attığınızı biliyoruz! Talimatları okumak için zaman ayırın ve ürününüzü birleştirmek için bu kılavuzu izleyin. Ürününüzü tam olarak optimize etmek için kullanım kılavuzunu izleyerek kendinizi başarıya hazırlayacaksınız.

UYARI
Lütfen montaj için elektrikli aletler kullanmayın, çünkü aşırı sıkma çerçevenize zarar verebilir.
Parçaları zorla birleştirmeyin.
Dişli parçaları çapraz diş açmaktan kaçının.
Şüpheniz varsa kurulum videosuna bakın (aşağıdaki QR koduna bakın veya support@nextlevelracing.com adresinden bizimle iletişime geçin).
Kutuyu açarken Kazınmış Akrilik Paneli kullanırken ekstra özen gösterin.
Yaralanmayı önlemek için Koltuk Yatırmayı ayarlarken dikkatli olun.
GTRacer Koltuğu monte edildikten sonra Koltuk Yatırması uyarı etiketlerini çıkarın.
UYARI BOĞULMA TEHLİKESİ - Küçük parçalar 3 yaşın altındaki çocuklar veya ağızlarına yenmeyen nesneler sokma eğilimi olan kişiler için uygun değildir.

Ürününüzle ilgili herhangi bir desteğe ihtiyacınız varsa lütfen güler yüzlü ekibimizle şu adresten iletişime geçin: support@nextlevelracing.com

Resimlerdeki adım numaralarını inceleyin.
01 - A) Pedal Çerçevesini Arka Çerçeve ile Hizalayın. B) Çerçevenin yan tarafından cıvatalayın ve her iki tarafta 2 x M6 Cıvata, Rondela ve Flanş Somunları ile sabitleyin.
02 - Çerçeve Tertibatının üstünden cıvatalayın ve her iki tarafta 1 x M6 Cıvata ve Rondela ile sabitleyin.
03 - A) Orta Tekerlek Desteğini deliklerden Pedal Çerçevesi deliklerinden hizalayın. B) Alt deliklerden 2 x M8 60 mm Cıvata, Rondela ve Flanş Somunları ile cıvatalayın ve üst dişli deliklerden 2 x M8 35 mm Cıvata ve Rondela ile cıvatalayın.
04 - YAN TEKERLEK DESTEĞİ AYARI - A) 120 cm - 160 cm boyundaki kullanıcılar için önerilen Yan Tekerlek Desteği konumu. B) 160 cm+ boyundaki kullanıcılar için önerilen Yan Tekerlek Desteği konumu.
05 - A) Yan Tekerlek Desteklerini Pedal Çerçevesi ile deliklerden istediğiniz yatay konumda hizalayın. B) Her iki tarafta 2 x M6 Cıvata, Rondela ve Flanş Somunları ile cıvatalayın ve sabitleyin.
06 - Orta Tekerlek Desteği üzerindeki delikleri Yan Tekerlek Desteği delikleriyle hizalayın. Her iki tarafta M6 Cıvata, Rondela ve Flanş Somunları ile cıvatalayın ve sabitleyin.
07 -A) Tekerlek Plakasını Tekerlek Güvertesi ile hizalayın ve istediğiniz konuma ayarlayın. B) Her iki tarafta 2 x M6 Cıvata, Rondela ve Flanş Somunları ile cıvatalayın ve sabitleyin.
08 - VİTES KONFİGÜRASYONU - Vites kolu sol veya sağ Yan Tekerlek Desteğine monte edilebilir. 9. Adımdan önce istenen konfigürasyonu belirleyin.
09 - VİTES TERKİBİ - A) Vites Plakasını deliklerden Vites Kolu delikleriyle hizalayın. B) Cıvatalayın ve 2 x M6 Cıvata, Rondela ve Flanş Somunları ile sabitleyin. Not: Sağ el konfigürasyonu için Vites Kolunu ters yöne bakacak şekilde çevirin.
10 - Vites Kolu Plakasını M6 Pres Fit Cıvatası ve Flanş Somunu ile cıvatalayın ve sabitleyin.
11 - A) Vites Kolu Tertibatını sol veya sağ taraftaki Tekerlek Güvertesi Desteği ile hizalayın. B) İstediğiniz Vites Kolu yüksekliğini ayarlayın.
12 - A) Vites Kolu Tertibatını 2 x M6 Cıvata, Rondela ve Flanş Somunları ile Yan Tekerlek Desteğine cıvatalayın ve sabitleyin. B) İç Yan Tekerlek Desteği deliklerinden cıvatalayın ve M6 Cıvata ve Rondela ile sabitleyin.
13 - KOLTUK TAKILMASI - Koltuk Sırtlığına önceden takılmış M8 Kubbe Şekilli Cıvataları ve Rondelaları çıkarın.
14 - A) Koltuk Sırtlığındaki dişli ekleri Koltuk Yatırma Koltuğundaki montaj delikleriyle hizalayın. B) Cıvatalayın ve sökülmüş M8 30 mm Kubbe Başlı Cıvatalar ve M8 Rondelalarla sabitleyin.
UYARI: Koltuğu monte etmeden önce her iki Koltuk Yatırma Koltuğunun da aynı açıya ayarlandığından emin olun. Ayarlama gerekiyorsa ayarlama sırasında elinizi korumak için bir bez kullanın. Ayarlama yapıldıktan sonra uyarı etiketlerini çıkarın.
15 - A) Koltuk Yatırma Koltuğu Kılıflarındaki montaj deliğini Koltuk Yatırma Koltuğu ile hizalayın. B) Cıvatalayın ve M5 Cıvatalarla sabitleyin ve deliği kapatmak için Cıvata Kapaklarını bastırarak takın. NOT: M5 12 mm Vidayı sıkmak için Allen Anahtarı üzerinde Phillips Başlığını kullanın.
16 - KOLTUK YATMA AYARI - Koltuk Sırtlığının açısını değiştirmek için her iki Koltuk Yatırma Kolunu kaldırın. Kolları serbest bırakarak sırtlığı yerine kilitleyin.
17 - Koltuk Tertibatını kokpitin Arka Çerçevesiyle hizalayın.
18 - A) 4 x M6 Cıvata ve Rondelayı Arka Çerçevenin alt tarafındaki deliklerle hizalayın. B) Cıvatalayın ve Koltuğu Koltuk Çerçevesinin üst tarafındaki 4 x M6 Flanş Somunu ile Çerçeveye sabitleyin. 19 - A
) Buttkicker Montajını Koltuk Çerçevesinin alt tarafındaki Somun Ekleriyle hizalayın. B) Cıvatalayın ve 2 x M8 Cıvata ve Rondela ile sabitleyin.
20 - EVRENSEL EL FRENİ TAKILMASI - A) Plakadaki iç dişli deliklerden 4 x Dişli Çubuk ve 8 x Flanş Somununu çıkarın. B) 4 x Dişli Çubuk ve 4 x Flanş Somununu dış dişli deliklere yeniden takın. İkinci 4 x Flanş Somununu sökülmüş halde bırakın.
21 - Üniversal El Frenini Vites Plakasıyla hizalayın ve Adım 20'de sökülmüş kalan 4 x Flanş Somunuyla sabitleyin
. 22 - TEKERLEK PLAKASI AYARI - A) 4 x M8 Cıvatayı, Rondelayı ve Flanş Somununu sökerek Tekerlek Plakasını çıkarın. B) Tekerlek Plakasını istediğiniz açıya ve konuma ayarlayın. Cıvataları, Rondelaları ve Somunları değiştirin.
23 - PEDAL PLAKASI AYARI - Yukarıdaki cıvataları sökerek ve açıyı ayarlamak için plakayı eğerek Pedal Plakası açısını ayarlayın. Yerine sabitlemek için cıvataları değiştirin.
24 - ALTERNATİF: DÜZ PEDAL PLAKASI AYARI - Pedal Plakasını, Açı Braketini, Menteşe Braketini çıkarmak için yukarıdaki cıvataları sökün.
25 – Menteşe Braketinin ve Açı Braketinin konumunu yukarıda gösterildiği gibi değiştirin. Cıvataları değiştirin.
26 – Pedal Plakasını sökülmüş Cıvatalarla yeniden takın.
27 – AKRİLİK PANEL TAKILMASI - A) Çift taraflı yapıştırıcının iki şeridini kullanın ve bunları Merkez Tekerlek Desteğinin önüne yapıştırın. B) Kazınmış Akrilik Paneli Merkez Tekerlek Desteğindeki Yapışkan Şeritlere takın.

CZ

GTRACER 2.0 Návod k použití
Vaše sim závodní cesta začíná zde.

Víme, že toužíte začít závodit! Udělejte si čas s pokyny a podle tohoto průvodce sestavte svůj produkt. Postupem podle návodu k plné optimalizaci vašeho produktu se připravíte na úspěch.

VAROVÁNÍ
K montáži nepoužívejte elektrické nářadí, protože přílišné utažení může poškodit rám.
Netlačte díly k sobě silou.
Vyhněte se předmětům s křížovým závitem.
V případě pochybností se podívejte na instalační video (viz QR kód níže nebo nás kontaktujte na adrese support@nextlevelracing.com).
Při vybalování věnujte zvláštní pozornost manipulaci s rytým akrylovým panelem.
Při nastavování sedačky buďte opatrní, abyste se nezranili.
Jakmile je sedadlo GTRacer sestaveno, odstraňte varovné nálepky naklápěče sedadla.
VAROVÁNÍ NEBEZPEČÍ UDUŠENÍ - Malé části nejsou určeny dětem do 3 let nebo osobám, které mají tendenci vkládat si do úst nepoživatelné předměty.

Pokud potřebujete jakoukoli podporu s vaším produktem, kontaktujte náš přátelský tým na adrese: support@nextlevelracing.com

Čísla kroků viz obrázky.
01 - A) Zarovnejte rám pedálu se zadním rámem. B) Prošroubujte boční stranu rámu a zajistěte 2 x M6 šrouby, podložkami a přírubovými maticemi na každé straně.
02 - Prošroubujte horní část sestavy rámu a zajistěte 1 x M6 šroub a podložku na každé straně.
03 - A) Vyrovnejte podpěru středového kola skrz otvory s průchozími otvory v rámu pedálu. B) Prošroubujte spodní otvory pomocí 2 šroubů, podložek a přírubových matic M8 60 mm a protáhněte otvory s horním závitem pomocí 2 šroubů a podložek M8 35 mm.
04 - NASTAVENÍ PODPĚRY BOČNÍCH KOL - A) Doporučená poloha podpěry bočních kol pro uživatele s výškou 120 cm - 160 cm. B) Doporučená poloha podpěry bočních kol pro uživatele s výškou 160 cm a více.
05 - A) Vyrovnejte podpěry bočních kol s rámem pedálu skrz otvory v požadované horizontální poloze. B) Prošroubujte a zajistěte pomocí 2 x M6 šroubů, podložek a přírubových matic na obou stranách.
06 - Vyrovnejte průchozí otvory na podpěře středového kola s průchozími otvory podpěry bočního kola. Prošroubujte a zajistěte šroubem M6, podložkou a přírubovou maticí na každé straně.
07 -A) Vyrovnejte kotouč kola s krytem kola a nastavte do požadované polohy. B) Prošroubujte a zajistěte pomocí 2 x M6 šroubů, podložek a přírubových matic na každé straně.
08 - KONFIGURACE ŘAZENÍ - Řadicí páku lze namontovat na podpěru levého nebo pravého bočního kola. Před krokem 9 určete požadovanou konfiguraci.
09 - MONTÁŽ ŘAZENÍ - A) Vyrovnejte desku řazení přes otvory s průchozími otvory pro rameno řazení. B) Prošroubujte a zajistěte pomocí 2 x M6 šroubů, podložek a přírubových matic. Poznámka: Otočte rameno řazení tak, aby směřovalo opačným směrem pro konfiguraci pro pravou ruku.
10 - Prošroubujte a zajistěte desku řazení k ramenu řazení pomocí šroubu M6 a přírubové matice.
11 - A) Vyrovnejte sestavu řazení s podpěrou podvozku kola na levé nebo pravé straně. B) Nastavte požadovanou výšku řazení.
12 - A) Přišroubujte a zajistěte sestavu řazení k držáku bočního kola pomocí 2 šroubů M6, podložek a přírubových matic. B) Přišroubujte vnitřní podpěru bočního kola skrz otvory a zajistěte šroubem M6 a podložkou.
13 - INSTALACE SEDADLA - Odinstalujte kopulovité šrouby a podložky M8 předinstalované na opěradle sedadla.
14 - A) Vyrovnejte závitové vložky na opěradle sedadla s montážními otvory na sklápěčkách sedadla. B) Přišroubujte a zajistěte pomocí odinstalovaných šroubů M8 30mm s kopulovou hlavou a podložek M8. VAROVÁNÍ: Před montáží sedadla se ujistěte, že jsou obě naklápěcí ramena sedadla nastavena do stejného úhlu. Pokud je nutné seřízení, použijte hadřík na ochranu ruky při nastavování. Po seřízení odstraňte varovné štítky
15 - A) Vyrovnejte montážní otvor na krytech sklápěče sedadla s polohovacími zařízeními. B) Prošroubujte a zajistěte šrouby M5 a zatlačte kryty šroubů, abyste zakryli otvor. POZNÁMKA: K utažení 12mm šroubu M5 použijte hlavu Phillips na imbusovém klíči.
16 - SEŘÍZENÍ SKLOPENÍ SEDADLA - Zvednutím obou pák sklápění sedadla změňte úhel opěradla sedadla. Uvolněte páčky nastavující opěradlo, aby zapadlo na místo.
17 - Zarovnejte sestavu sedadla se zadním rámem kokpitu.
18 - A) Vyrovnejte 4 šrouby a podložky M6 s průchozími otvory na spodní straně zadního rámu. B) Přišroubujte a zajistěte sedadlo k rámu pomocí 4 přírubových matic M6 na horní straně rámu sedadla.
19 - A) Zarovnejte držák Buttkicker s vložkami matic na spodní straně rámu sedadla. B) Prošroubujte a zajistěte pomocí 2 x M8 šroubů a podložek.
20 - INSTALACE UNIVERZÁLNÍ RUČNÍ BRZDY - A) Demontujte 4 x závitové tyče a 8 x přírubové matice z vnitřních závitových otvorů na desce. B) Znovu nainstalujte 4 x závitové tyče a 4 x přírubové matice do vnějších závitových otvorů. Druhé 4 přírubové matice nechte odmontované.
21 - Vyrovnejte univerzální ruční brzdu s destičkou řazení a zajistěte ji zbývajícími 4 maticemi příruby odinstalovanými v kroku 20.
22 - SEŘÍZENÍ DESKY KOL - A) Demontujte destičku kola odinstalováním 4 šroubů M8, podložek a matic příruby. B) Nastavte kotouč kola do požadovaného úhlu a polohy. Vyměňte šrouby, podložky a matice.
23 - NASTAVENÍ DESKY PEDÁLU - Nastavte úhel desky pedálu odstraněním výše uvedených šroubů a nakloněním desky pro nastavení úhlu. Vyměňte šrouby, abyste je zajistili na místě.
24 - ALTERNATIVA: SEŘÍZENÍ PLOCHÉ DESKY PEDÁLU - Demontujte výše uvedené šrouby, abyste odstranili desku pedálu, úhlovou konzolu, konzolu závěsu.
25 – Změňte polohu držáku závěsu a úhlového držáku, jak je znázorněno výše. Vyměňte šrouby.
26 – Znovu nainstalujte desku pedálu s odinstalovanými šrouby.
27 – INSTALACE AKRYLÁTOVÉHO PANELU - A) Použijte dva proužky oboustranného lepidla a přilepte je na přední část podpěry středového kola. B) Připevněte rytý akrylový panel k lepicím proužkům na podpěře středového kola.

Video Instruction: bit.ly/nlrbuild

PL

Instrukcja obsługi GTRACER 2.0
Twoja przygoda z symulatorami wyścigowymi zaczyna się tutaj.

Wiemy, że nie możesz się doczekać, aby zacząć ścigać się! Poświęć trochę czasu na instrukcje i postępuj zgodnie z tym przewodnikiem, aby złożyć produkt. Przygotujesz się na sukces, postępując zgodnie z instrukcją, aby w pełni zoptymalizować swój produkt.

OSTRZEŻENIE
Nie używaj elektronarzędzi do montażu, ponieważ zbytnie dokręcenie może uszkodzić ramę.
Nie łącz części na siłę.
Unikaj krzyżowego gwintowania gwintowanych elementów.
W razie wątpliwości zapoznaj się z filmem instalacyjnym (zobacz kod QR poniżej lub skontaktuj się z nami pod adresem support@nextlevelracing.com).
Zachowaj szczególną ostrożność podczas obchodzenia się z grawerowanym panelem akrylowym podczas rozpakowywania.
Zachowaj ostrożność podczas regulacji fotela rozkładanego, aby uniknąć obrażeń.
Usuń naklejki ostrzegawcze dotyczące fotela rozkładanego po złożeniu fotela GTRacer.
OSTRZEŻENIE RYZYKO ZADŁAWIENIA - Małe części nie są przeznaczone dla dzieci poniżej 3 roku życia lub osób, które mają tendencję do wkładania niejadalnych przedmiotów do ust.

Jeśli potrzebujesz pomocy w związku ze swoim produktem, skontaktuj się z naszym przyjaznym zespołem pod adresem: support@nextlevelracing.com.

Sprawdź numery kroków na zdjęciach.
01 - A) Wyrównaj ramę pedałów z ramą tylną. B) Przykręć przez bok ramy i zabezpiecz 2 śrubami M6, podkładkami i nakrętkami kołnierzowymi z każdej strony.
02 - Przykręć przez górę zespołu ramy i zabezpiecz 1 śrubą M6 i podkładką z każdej strony.
03 - A) Wyrównaj środkowe podparcie koła przez otwory z otworami w ramie pedałów. B) Przykręć przez dolne otwory 2 śrubami M8 60 mm, podkładkami i nakrętkami kołnierzowymi, a przez górne otwory gwintowane 2 śrubami M8 35 mm i podkładkami.
04 - REGULACJA PODPORY KOŁA BOCZNEGO - A) Zalecana pozycja podpory koła bocznego dla użytkowników o wzroście 120–160 cm. B) Zalecana pozycja podpory koła bocznego dla użytkowników o wzroście 160 cm i więcej.
05 - A) Wyrównaj podpory koła bocznego z ramą pedałów przez otwory w żądanej pozycji poziomej. B) Przykręć i zabezpiecz 2 śrubami M6, podkładkami i nakrętkami kołnierzowymi po obu stronach.
06 - Wyrównaj otwory przelotowe w środkowej podporze koła z otworami przelotowymi w bocznej podporze koła. Przykręć i zabezpiecz za pomocą śruby M6, podkładki i nakrętki kołnierzowej po każdej stronie.
07 -A) Wyrównaj płytę koła z platformą koła i dostosuj do żądanej pozycji. B) Przykręć i zabezpiecz za pomocą 2 śrub M6, podkładek i nakrętek kołnierzowych po każdej stronie.
08 - KONFIGURACJA ZMIANY BIEGÓW - Dźwignię zmiany biegów można zamontować do lewej lub prawej podpory koła. Określ żądaną konfigurację przed krokiem 9.
09 - MONTAŻ ZMIANY BIEGÓW - A) Wyrównaj otwory przelotowe płyty zmiany biegów z otworami przelotowymi ramienia zmiany biegów. B) Przykręć i zabezpiecz za pomocą 2 śrub M6, podkładek i nakrętek kołnierzowych. Uwaga: Obróć ramię zmiany biegów tak, aby było skierowane w przeciwnym kierunku w przypadku konfiguracji prawej ręki.
10 - Przykręć i zabezpiecz płytę zmiany biegów do ramienia zmiany biegów za pomocą śruby wciskanej M6 i nakrętki kołnierzowej.
11 - A) Wyrównaj zespół zmiany biegów z podporą platformy koła po lewej lub prawej stronie. B) Dostosuj do żądanej wysokości zmiany biegów.
12 - A) Przykręć i zabezpiecz zespół dźwigni zmiany biegów do bocznego wspornika koła za pomocą 2 śrub M6, podkładek i nakrętek kołnierzowych. B) Przykręć przez wewnętrzne otwory bocznego wspornika koła i zabezpiecz za pomocą śruby M6 i podkładki.
13 - MONTAŻ SIEDZENIA - Odkręć śruby M8 w kształcie kopuły i podkładki wstępnie zamontowane na oparciu siedzenia.
14 - A) Wyrównaj gwintowane wkładki na oparciu siedzenia z otworami montażowymi na fotelach rozkładanych. B) Przykręć i zabezpiecz za pomocą odinstalowanych śrub M8 o łbie kopuły 30 mm i podkładek M8. OSTRZEŻENIE: Upewnij się, że oba ramiona fotela rozkładanego są ustawione pod tym samym kątem przed montażem siedzenia. Jeśli wymagana jest regulacja, użyj szmatki, aby chronić dłonie podczas regulacji. Usuń etykiety ostrzegawcze po wykonaniu regulacji.
15 - A) Wyrównaj otwór montażowy na pokrowcach fotela rozkładanego z fotelami rozkładanymi. B) Przykręć i zabezpiecz śrubami M5 i dociśnij osłony śrub, aby zakryć otwór. UWAGA: Użyj klucza imbusowego z łbem krzyżakowym, aby dokręcić śrubę M5 12 mm.
16 - REGULACJA ODCHYLENIA SIEDZENIA - Podnieś obie dźwignie odchylania siedzenia, aby zmienić kąt oparcia siedzenia. Zwolnij dźwignie regulujące oparcie, aby zablokować je na miejscu.
17 - Wyrównaj zespół siedzenia z tylną ramą kokpitu.
18 - A) Wyrównaj 4 śruby M6 i podkładki z otworami przelotowymi na spodzie tylnej ramy. B) Przykręć i zabezpiecz siedzenie do ramy za pomocą 4 nakrętek kołnierzowych M6 na górnej stronie ramy siedzenia.
19 - A) Wyrównaj mocowanie Buttkicker z wkładkami nakrętek na spodzie ramy siedzenia. B) Przykręć i zabezpiecz za pomocą 2 śrub M8 i podkładek.
20 - INSTALACJA UNIWERSALNEGO HAMULCA RĘCZNEGO - A) Odkręć 4 x pręty gwintowane i 8 x nakrętki kołnierzowe z wewnętrznych otworów gwintowanych na płycie. B) Ponownie zainstaluj 4 x pręty gwintowane i 4 x nakrętki kołnierzowe w zewnętrznych otworach gwintowanych. Pozostaw drugie 4 x nakrętki kołnierzowe niezdemontowane.
21 - Wyrównaj uniwersalny hamulec ręczny z płytą zmiany biegów i zabezpiecz pozostałymi 4 x nakrętkami kołnierzowymi zdemontowanymi w kroku 20.
22 - REGULACJA PŁYTY KOŁA - A) Zdejmij płytę koła, odkręcając 4 x śruby M8, podkładki i nakrętki kołnierzowe. B) Wyreguluj płytę koła pod żądanym kątem i w żądanym położeniu. Wymień śruby, podkładki i nakrętki.
23 - REGULACJA PŁYTY PEDAŁU - Wyreguluj kąt płyty pedału, wykręcając powyższe śruby i przechylając płytę, aby wyregulować kąt. Wymień śruby, aby zabezpieczyć na miejscu.
24 - ALTERNATYWA: REGULACJA PŁASKIEJ PŁYTY PEDAŁU - Odkręć powyższe śruby, aby zdjąć płytę pedału, wspornik kątowy, wspornik zawiasu.
25 - Zmień położenie wspornika zawiasu i wspornika kątowego, jak pokazano powyżej. Wymień śruby.
26 – Ponownie zamontuj płytkę pedału za pomocą odkręconych śrub.
27 – INSTALACJA PANELU AKRYLOWEGO - A) Użyj dwóch pasków dwustronnego kleju i przyklej je do przodu wspornika koła środkowego. B) Przymocuj grawerowany panel akrylowy do pasków klejących na wsporniku koła środkowego.

AR

GT Racer تعليمات

GTRACER 2.0 نحن نعلم أنك حريص على بدء السباق! خذ وقتك مع التعليمات واتبع هذا الدليل لتجميع منتجك. ستقوم بإعداد نفسك للنجاح باتباع كتيب التعليمات لتحسين منتجك بالكاملدليل تعليمات
.تبدأ رحلة سباق المحاكاة الخاصة بك هنا

.نحن نعلم أنك متحمس لبدء السباق! خذ وقتك مع التعليمات واتبع هذا الدليل لتجميع منتجك. ستجهز نفسك للنجاح من خلال اتباع كتيب التعليمات لتحسين منتجك بالكامل

تحذير

.يرجى عدم استخدام أدوات كهربائية للتجميع حيث أن الإفراط في الشد يمكن أن يتلف إطارك
.لا تجبر الأجزاء على بعضها البعض
.تجنب ربط الخيوط المتقاطعة
.(support@nextlevelracing.com في حالة الشك، راجع مقطع فيديو التثبيت (انظر رمز الاستجابة السريعة أدناه أو اتصل بنا على
.كن حذرًا للغاية عند التعامل مع لوحة الأكريليك المنقوشة عند إخراجها من الصندوق
.كن حذرًا عند ضبط مسند المقعد لتجنب الإصابة
.GTRacer قم بإزالة ملصقات تحذير مسند المقعد بمجرد تجميع مقعد
.تحذير خطر الاختناق - الأجزاء الصغيرة غير مخصصة للأطفال دون سن 3 سنوات أو أي أفراد لديهم ميل لوضع أشياء غير صالحة للأكل في أفواههم

support@nextlevelracing.com :إذا كنت بحاجة إلى أي دعم مع منتجك، يرجى الاتصال بفريقنا الودود على

.راجع أرقام الخطوات في الصور
.وغسالات وصواميل شفة على كل جانب M6 أ) قم بمحاذاة إطار الدواسة مع الإطار الخلفي. ب) قم بربطه من خلال جانب الإطار وثبته باستخدام 2 × مسامير - 01
.وغسالة على كل جانب M6 قم بربطه من خلال الجزء العلوي من مجموعة الإطار وثبته باستخدام 1 × مسامير - 02
مم وغسالات وصواميل شفة وثبته من خلال الفتحات الملولبة 60 M8 أ) قم بمحاذاة دعامة العجلة المركزية من خلال الفتحات مع إطار الدواسة من خلال الفتحات. ب) قم بربطه من خلال الفتحات السفلية باستخدام 2 × مسامير - 03
.مم وغسالات 35 M8 العلوية باستخدام 2 × مسامير
.ضبط دعامة العجلة الجانبية - أ) وضع دعم العجلة الجانبية المقترح للمستخدمين بطول 120 سم - 160 سم. ب) وضع دعم العجلة الجانبية المقترح للمستخدمين بطول 160 سم أو أكثر - 04
.وغسالات وصواميل شفة على كلا الجانبين M6 أ) قم بمحاذاة دعامات العجلة الجانبية مع إطار الدواسة من خلال الفتحات في الوضع الأفقي المطلوب. ب) قم بالربط بالمسامير وثبتها بمسامير - 05
.والغسالة وصامولة الشفة على كل جانب M6 قم بمحاذاة الفتحات الموجودة في دعامة العجلة المركزية مع الفتحات الموجودة في دعامة العجلة الجانبية. قم بالربط بالمسامير وثبتها بمسامير - 06
.وغسالات وصواميل شفة على كل جانب M6 أ) قم بمحاذاة لوحة العجلة مع سطح العجلة واضبطها على الوضع المطلوب. ب) قم بالربط بالمسامير وثبتها بمسامير - 07
.تكوين ناقل الحركة - يمكن تركيب ناقل الحركة على دعامة العجلة الجانبية اليسرى أو اليمنى. حدد التكوين المطلوب قبل الخطوة 9 - 08
مسامير وغسالات وصواميل شفة. ملاحظة: اقلب M6 × مجموعة ناقل الحركة - أ) قم بمحاذاة لوحة ناقل الحركة من خلال الفتحات مع ذراع ناقل الحركة من خلال الفتحات. ب) قم بالربط من خلال البراغي وتأمينها باستخدام 2 - 09
.ذراع ناقل الحركة ليواجه الاتجاه المعاكس للتكوين باليد اليمنى
.وصامولة الحافة M6 قم بربط لوحة ناقل الحركة بذراع ناقل الحركة باستخدام مسمار التثبيت بالضغط - 10
.أ) قم بمحاذاة مجموعة ناقل الحركة مع دعامة سطح العجلة على الجانب الأيسر أو الأيمن. ب) اضبط الارتفاع المطلوب لناقل الحركة - 11
.M6 وغسالات وصواميل الحافة. ب) قم بربط دعامة العجلة الجانبية الداخلية من خلال الفتحات وثبتها باستخدام مسمار وغسالة M6 أ) قم بربط مجموعة ناقل الحركة بدعامة العجلة الجانبية باستخدام مسمارين - 12
.على شكل قبة مثبتة مسبقًا على ظهر المقعد M8 تركيب المقعد - قم بفك مسامير وغسالات - 13
غير المثبتة. تحذير: تأكد من M8 مقاس 30 مم وغسالات M8 أ) قم بمحاذاة الحشوات الملولبة على مسند ظهر المقعد مع فتحات التثبيت الموجودة على كراسي استرخاء المقعد. ب) قم بربطها وثبّتها باستخدام مسامير رأس القبة - 14
ضبط ذراعي كرسي استرخاء المقعد على نفس الزاوية قبل تجميع المقعد. إذا كان التعديل مطلوبًا، فاستخدم قطعة قماش لحماية يدك أثناء التعديل. أزل ملصقات التحذير بمجرد إجراء التعديل
M5 واضغط على أغطية المسامير لتغطية الفتحة. ملاحظة: استخدم رأس فيليبس على مفتاح ألين لربط برغي M5 أ) قم بمحاذاة فتحة التركيب في أغطية مسند المقعد مع مساند المقعد. ب) قم بربطها وتأمينها باستخدام مسامير - 15
.مقاس 12 مم
.ضبط مسند المقعد - ارفع ذراعي مسند المقعد لتغيير زاوية مسند ظهر المقعد. حرر الرافعات لضبط مسند الظهر لتثبيته في مكانه - 16
.قم بمحاذاة مجموعة المقعد مع الإطار الخلفي لمقصورة القيادة - 17
.على الجانب العلوي من إطار المقعد M6 وغسالات مع الفتحات الموجودة على الجانب السفلي من الإطار الخلفي. ب) قم بربط المقعد بالإطار وتأمينه باستخدام 4 صواميل شفة M6 أ) قم بمحاذاة 4 مسامير - 18
.وغسالات M8 مع حشوات الصواميل الموجودة على الجانب السفلي من إطار المقعد. ب) قم بربطه وتأمينه باستخدام 2 × مسامير Buttkicker أ) قم بمحاذاة حامل - 19
تركيب فرامل اليد العالمية - أ) قم بفك 4 × قضبان ملولبة و8 × صواميل شفة من الفتحات الملولبة الداخلية على اللوحة. ب) أعد تركيب 4 × قضبان ملولبة و4 × صواميل شفة في الفتحات الملولبة الخارجية. اترك صواميل الشفة - 20
.الأربعة الثانية غير مثبتة
.قم بمحاذاة فرامل اليد العالمية مع لوحة ناقل الحركة وتأمينها باستخدام صواميل الشفة الأربعة المتبقية غير المثبتة في الخطوة 20 - 21
.وغسالات وصواميل شفة. ب) اضبط لوحة العجلة على الزاوية والموضع المطلوبين. أعد تركيب البراغي والغسالات والصواميل M8 ضبط لوحة العجلة - أ) قم بإزالة لوحة العجلة عن طريق فك 4 × مسامير - 22
.ضبط لوحة الدواسة - اضبط زاوية لوحة الدواسة بإزالة البراغي أعلاه وإمالة اللوحة لضبط الزاوية. أعد وضع البراغي لتأمينها في مكانها - 23
.البديل: ضبط لوحة الدواسة المسطحة - قم بفك البراغي أعلاه لإزالة لوحة الدواسة وقوس الزاوية وقوس المفصلة - 24
.قم بتغيير موضع قوس المفصلة وقوس الزاوية كما هو موضح أعلاه. أعد وضع البراغي - 25
.أعد تركيب لوحة الدواسة باستخدام البراغي غير المثبتة - 26
.تركيب اللوحة الأكريليكية - أ) استخدم شريطين من اللاصق ثنائي الجوانب وألصقهما في الجزء الأمامي من دعامة العجلة المركزية. ب) قم بربط اللوحة الأكريليكية المنقوشة بالشرائط اللاصقة على دعامة العجلة المركزية - 27

Video Instruction: bit.ly/nlrbuild

CN

GTRACER 2.0 使用说明书
您的模拟赛车之旅从这里开始。

我们知道您迫不及待地想要开始比赛！请花点时间阅读说明并按照本指南组装您的产品。按照说明手册充分优化您的产品，您将为成功做好准备。

警告
请勿使用电动工具进行组装，因为过度拧紧可能会损坏框架。
不要强行将各个部分连接在一起。
避免将螺纹物品交叉穿入。
如果有疑问，请观看安装视频（参见下面的二维码或联系我们 support@nextlevelracing.com）。
拆箱时要格外小心处理雕刻亚克力面板。
调整座椅躺椅时要小心，以免受伤。
GTRacer 座椅组装完成后，请撕掉座椅躺椅警告贴纸。
警告 窒息危险 - 小部件不适合 3 岁以下儿童或任何倾向于将不可食用的物体放入嘴里的人。

如果您需要任何产品支持，请联系我们友好的团队：support@nextlevelracing.com

请参阅图片中的步骤编号。
01 - A) 将踏板框架与后框架对齐。B) 用螺栓穿过框架侧面，并在每侧用 2 个 M6 螺栓、垫圈和法兰螺母固定。
02 - 用螺栓穿过框架组件的顶部，并用每侧 1 个 M6 螺栓和垫圈固定。
03 - A) 将中心轮支架通孔与踏板框架通孔对齐。B) 用 2 个 M8 60mm 螺栓、垫圈和法兰螺母穿过下部孔，用 2 个 M8 35mm 螺栓和垫圈穿过上部螺纹孔。
04 - 侧轮支撑调节 - A) 建议身高 120cm - 160cm 的用户使用侧轮支撑位置。B) 建议身高 160cm 及以上的用户使用侧轮支撑位置。
05 - A) 通过所需水平位置的孔将侧轮支架与踏板框架对齐。B) 用螺栓穿过并用两侧的 2 个 M6 螺栓、垫圈和法兰螺母固定。
06 - 将中心轮支架上的通孔与侧轮支架上的通孔对齐。用螺栓穿过并用 M6 螺栓、垫圈和法兰螺母在每侧固定。
07 -A) 将轮盘与轮甲板对齐，并调整至所需位置。B) 用螺栓穿过，并在每侧用 2 个 M6 螺栓、垫圈和法兰螺母固定。
08 - 变速杆配置 - 变速杆可安装至左侧或右侧车轮支架。在步骤 9 之前确定所需配置。
09 - 换档器组装 - A) 将换档板通孔与换档臂通孔对齐。B) 用螺栓穿过并用 2 个 M6 螺栓、垫圈和法兰螺母固定。注意：将换档臂翻转到相反方向，以进行右手配置。
10 - 用 M6 压配合螺栓和法兰螺母将变速板穿过并固定到变速臂上。
11 - A) 将变速杆组件与左侧或右侧的轮盘支撑对齐。B) 调整至所需的变速杆高度。
12 - A) 用螺栓将变速器组件穿过侧轮支架，并用 2 个 M6 螺栓、垫圈和法兰螺母固定。B) 用螺栓穿过内侧轮支架的孔，并用 M6 螺栓和垫圈固定。
13 - 座椅安装 - 卸下座椅靠背上预装的 M8 圆顶形螺栓和垫圈。
14 - A) 将座椅靠背上的螺纹嵌件与座椅调角器上的安装孔对齐。B) 用螺栓穿过并固定未安装的 M8 30 毫米圆头螺栓和 M8 垫圈。警告：在组装座椅之前，请确保两个座椅调角器扶手都设置为相同的角度。如果需要调整，请在调整时使用布保护您的手。调整完成后，请取下警告标签
15 - A) 将座椅靠背盖上的安装孔与座椅靠背对齐。B) 用 M5 螺栓穿过并固定，然后压入螺栓盖以覆盖孔。注意：使用六角扳手上的十字头拧紧 M5 12 毫米螺丝。
16 - 座椅调角器调节 - 抬起两个座椅调角器杆可改变座椅靠背的角度。松开调节靠背的杆即可将其锁定到位。
17—将座椅组件与驾驶舱后框对齐。
18 - A) 将 4 个 M6 螺栓和垫圈与后框架下侧的通孔对齐。B) 用螺栓穿过座椅框架，并使用座椅框架上侧的 4 个 M6 法兰螺母将座椅固定到框架上。
19 - A) 将 Buttkicker 支架与座椅框架下侧的螺母嵌件对齐。B) 用螺栓穿过并用 2 个 M8 螺栓和垫圈固定。
20 - 通用手刹安装 - A) 从板上的内螺纹孔中卸下 4 根螺纹杆和 8 个法兰螺母。B) 将 4 根螺纹杆和 4 个法兰螺母重新安装到外螺纹孔中。保持第二个 4 个法兰螺母未安装。
21 - 将通用手刹与变速板对齐，并使用步骤 20 中卸载的剩余 4 个法兰螺母固定。
22 - 轮板调节 - A) 卸下 4 个 M8 螺栓、垫圈和法兰螺母，拆下轮板。B) 将轮板调整至所需角度和位置。更换螺栓、垫圈和螺母。
23 - 踏板调节 - 卸下上述螺栓并倾斜踏板以调节角度，从而调节踏板角度。更换螺栓以固定到位。
24 - 替代方案：平踏板调节 - 卸下上述螺栓，拆下踏板、角支架、铰链支架。
25 – 按照上图所示更改铰链支架和角支架的位置。更换螺栓。
26 – 使用卸下的螺栓重新安装踏板。
27 – 亚克力板安装 - A) 使用两条双面胶，将其粘贴到中心轮支架的前面。B) 将雕刻的亚克力板粘贴到中心轮支架上的胶条上。

next level
RACING

support@nextlevelracing.com