Print Specifications
Flat size: 9" x 20"
Final fold: 3" x 5"
Ink color: 2/2 black + PMS 301

Paper Specs:
80p copper coated paper, glossy surface

Folding Specs: - Accordion style:
1) Z-fold on vertical plane at 3" then at 6"
2) Z-fold on horizontal plane first at 5", then at 10", then at 15"
3) final fold shows document title on the front

GuinnessQIG.fm Page 1 Wednesday, February 20, 2013 1:29 AM

WD ELEMENTS™

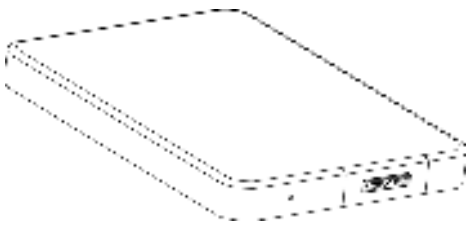

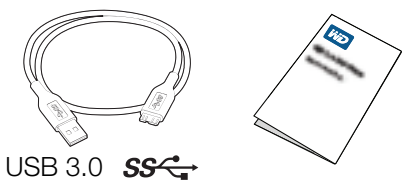

Technical Support Services

http://support.wd.com
www.wd.com

North America	800.ASK.4WDC (800.275.4932)	Asia Pacific (toll free where available)	+800.6008.6008
Spanish	800.832.4778	Asia Pacific (non toll free)	+65.6848.6008
Europe (toll free where available)	00800.27549338	Australia & New Zealand	+800.2275.4932
Europe/Middle East/Africa	+31.880062100	Russia	8.10.8002.3355011

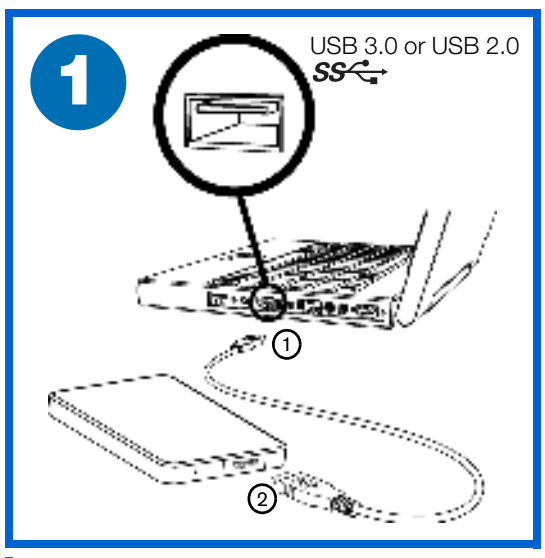

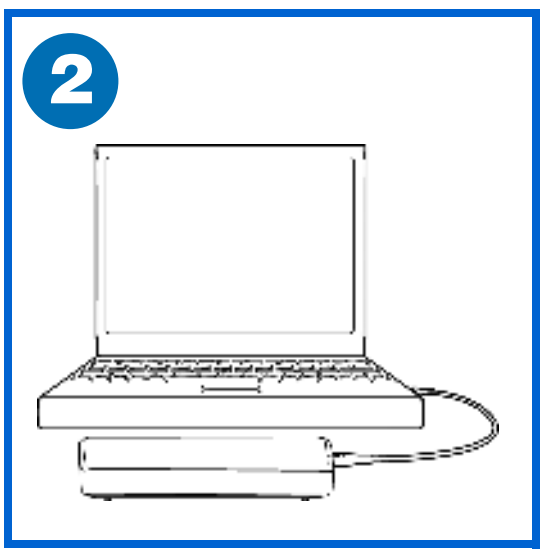

Macintosh® ⟶ http://support.wd.com ⟶ Knowledge Base ID# 3865

Regulatory Compliance

FCC Class B Information

This device has been tested and found to comply with the limits of a Class B digital device, pursuant to Part 15 of the FCC Rules. These limits are designed to provide reasonable protection against harmful interference in a residential installation. This unit generates, uses, and can radiate radio frequency energy and, if not installed and used in accordance with the instructions, may cause harmful interference to radio or television reception. However, there is no guarantee that interference will not occur in a particular installation. If this equipment does cause harmful interference to radio or television reception, which can be determined by turning the equipment off and on, you are encouraged to try to correct the interference by one or more of the following measures:

- Reorient or relocate the receiving antenna.
- Increase the separation between the equipment and the receiver.
- Connect the equipment into an outlet on a circuit different from that to which the receiver is connected.
- Consult the dealer or an experienced radio/television technician for help.

Any changes or modifications not expressly approved by WD could void the user's authority to operate this equipment.

ICES-003/NMB-003 Statement

Cet appareil numérique de la classe B est conforme à la norme ICES-003 du Canada.
This device complies with Canadian ICES-003 Class B.

Safety Compliance

Approved for US and Canada. CAN/CSA-C22.2 No. 60950-1-07, UL-60950-1 December 19th, 2011: Safety of Information Technology Equipment.
Approuvé pour les Etats-Unis et le Canada. CAN/CSA-C22.2 No. 60950-1-07: Sûreté d'équipement de technologie de l'information.

CE Compliance For Europe

Marking by the CE symbol indicates compliance of this system to the applicable Council Directives of the European Union, including the EMC Directive (2004/108/EC) and the Low Voltage Directive (2006/95/EC). A "Declaration of Conformity" in accordance with the applicable directives has been made and is on file at Western Digital Europe.

Die Markierung mit dem CE-Symbol zeigt an, dass dieses Gerät mit den anwendbaren Richtlinien der Europäischen Union übereinstimmt. Hierzu zählen auch die EMV-Richtlinie (2004/108/EG) sowie die Niederspannungsrichtlinie (2006/95/EG). Eine „Konformitätserklärung" in Übereinstimmung mit den anwendbaren Richtlinien ist erstellt worden und kann bei Western Digital Europe eingesehen werden.

Le symbole CE indique que ce système est conforme aux directives du Conseil de l'Union Européenne, notamment à la Directive CEM (2004/108/CE) et la Directive Basse tension (2006/95/CE). Une « déclaration de conformité » aux directives applicables a été déposée auprès de Western Digital Europe.

I marchi con il simbolo CE denotano la conformità di questo sistema alle direttive del Consiglio dell'Unione europea, ivi compresa la Direttiva EMC (2004/108/CE) e la Direttiva Bassa Tensione (2006/95/CE). In adempimento con le vigenti direttive è stata rilasciata una "Dichiarazione di conformità", depositata presso Western Digital Europe.

La marca con el símbolo CE indica el cumplimiento de este sistema con las correspondientes directivas del Consejo de la Unión Europea, que incluye la Directiva CEM (2004/108/CE) y la Directiva de bajo voltaje (2006/95/CE). Se ha realizado una "Declaración de conformidad" de acuerdo con las directivas correspondientes y se encuentra documentada en las instalaciones de Western Digital en Europa.

Märkning av CE-symbolen anger att detta systemet uppfyller kraven enligt det Europeiska Parlamentet och Rådets direktiv, inklusive EMC-direktivet (2004/108/EC) och Direktivet om Lågspänning (2006/95/EC). En "Försäkran om Överensstämmelse" har gjorts enligt de gällande direktiven och har registrerats hos Western Digital Europa.

Merking med CE-symbolet indikerer dette systemets overholdelse av gjeldende direktiver for EU, inkludert EMC-direktivet (2004/108/EC) og lavspenningsdirektivet (2006/95/EC). En "samsvarserklæring" i henhold til gjeldende direktiver har blitt skrevet og finnes arkivert hos Western Digital Europe.

CE-merkintä osoittaa tämän järjestelmän yhdenmukaisuuden sovellettavissa olevien Euroopan unionin neuvoston direktiivien kanssa, mukaan lukien EMC-direktiivi (2004/108/EC), sekä alijännitedirektiivi (2006/95/EC). "Yhdenmukaisuusvakuutus" sovellettavien direktiivien kanssa on tehty ja se on arkistoituna Western Digital Europe:ssa.

Маркировка символом CE свидетельствует о соответствии настоящей системы положениям применимых директив Совета Европейского Союза, в том числе Директивы об электромагнитной совместимости (2004/108/EC) и Директивы о низковольтном оборудовании (2006/95/EC). Заявление о соответствии положениям применимых директив, сделанное компанией Western Digital, находится в архиве её европейского подразделения.

يشير التمير بوضع الرمز CE إلى توافق هذا النظام مع توجيهات المجلس القابلة للتطبيق والخاصة بالاتحاد الأوروبي، بما في ذلك توجيهات التوافقية الكهرومغناطيسية (EMC) (2004/108/EC) وتوجيهات الجهد الكهربي المنخفض (2006/95/EC) وتم وضع "اعلان المطابقة" وفقًا للتوجيهات القابلة للتطبيق وهو موجود في ملف على Western Digital Europe.

KC Notice (Republic of Korea only)

기종별	사용자 안내문
B 급기기(가정용방송통신기자재)	이기기는가정용(B 급) 전자파적합기기로서주로가정에서사용하는것을목적으로하며, 모든지역에서사용할수있습니다

Australia/New Zealand

Nothing in this warranty modifies or excludes your legal rights under the Australian Competition and Consumer Act or the New Zealand Consumer Guarantees Act. This warranty identifies WD's preferred approach to resolving warranty claims which is likely to be quick and simple for all parties.

No other warranties either express or implied by law, including but not limited to those contained in the Sale of Goods Act, are made with respect to the Product. If you purchased your Product in New Zealand for the purposes of a business, you acknowledge and agree that the New Zealand Consumer Guarantees Act does not apply.

In Australia, our goods come with guarantees that cannot be excluded under the Australian Consumer Law. You are entitled to a replacement or refund for a major failure and compensation for any other reasonably foreseeable loss or damage. You are also entitled to have the goods repaired or replaced if goods fail to be of acceptable quality and the failure does not amount to a major failure. What constitutes a major failure is set out in the Australian Consumer Law.

Warranty

WD warrants that the Product, in the course of its normal use, will for the term defined below, be free from defects in material and workmanship and will conform to WD's specifications. The term of your warranty is 3 years in Australia and New Zealand, unless otherwise required by law. The term of your warranty period shall commence on the purchase date appearing on your purchase receipt from an authorized distributor or authorized reseller. Proof of purchase shall be required to be eligible for this warranty and to establish the commencement date of this warranty. Warranty service will not be provided unless the Product is returned to an authorized distributor, authorized reseller or regional WD return center where the Product was first shipped by WD. WD may at its discretion make extended warranties available for purchase. WD shall have no liability for any Product returned if WD determines that the Product was (i) not purchased from an authorized distributor or authorized reseller, (ii) not used in accordance with WD specifications and instructions, (iii) not used for its intended function, or (iv) stolen from WD, or that the asserted defect a) is not present, b) cannot reasonably be rectified because of damage occurring before WD receives the Product, or c) is attributable to misuse, improper installation, alteration (including removing or obliterating labels and opening or removing external enclosures, including the mounting frame, unless the product is on the list of limited user-serviceable products and the specific alteration is within the scope of the applicable instructions, as found at http://support.wd.com), accident or mishandling while in the possession of someone other than WD.

PRODUCTS ARE COMPLEX AND FRAGILE ITEMS THAT MAY OCCASSIONALY FAIL DUE TO (A) EXTERNAL CAUSES, INCLUDING WITHOUT LIMITATION, MISHANDLING, EXPOSURE TO HEAT, COLD, AND HUMIDITY, AND POWER FAILURES, OR (B) INTERNAL FAULTS . SUCH FAILURES CAN RESULT IN THE LOSS, CORRUPTION, DELETION OR ALTERATION OF DATA. NOTE THAT YOU SHALL BE RESPONSIBLE FOR THE LOSS, CORRUPTION, DELETION OR ALTERATION OF DATA HOWSOEVER CAUSED, AND FOR BACKING UP AND PROTECTING DATA AGAINST LOSS, CORRUPTION, DELETION OR ALTERATION. YOU AGREE TO CONTINUALLY BACK UP ALL DATA ON THE PRODUCT, AND TO COMPLETE A BACKUP PRIOR TO SEEKING ANY GENERAL SERVICE AND TECHNICAL SUPPORT FROM WD.

In Australia, if the Product is not of a kind ordinarily acquired for personal, domestic or household use or consumption, provided it is fair and reasonable to do so, WD limits its liability to replacement of the Product or supply of equivalent or better Product.

This warranty shall extend to repaired or replaced Products for the balance of the applicable period of the original warranty or ninety (90) days from the date of shipment of a repaired or replaced Product, whichever is longer. This warranty is WD's sole manufacturer's warranty and is applicable only to Products sold as new.

Obtaining Service

WD values your business and always attempts to provide you the very best of service. Should you encounter any problem, please give us an opportunity to address it before returning this Product. Most technical support questions can be answered through our knowledge base or e-mail support service at http://support.wd.com. If the answer is not available or, if you prefer, please contact WD at the applicable telephone number shown in the front of this document.

If you wish to make a claim, you should initially contact the dealer from whom you originally purchased the Product. If you are unable to contact the dealer from whom you originally purchased the Product, please visit our product support Web site at http://support.wd.com for information on how to obtain service or a Return Material Authorization (RMA). If it is determined that the Product may be defective, you will be given an RMA number and instructions for Product return. An unauthorized return (i.e., one for which an RMA number has not been issued) will be returned to you at your expense. Authorized returns must be shipped in an approved shipping container, prepaid and insured, to the address provided with your RMA number. If following receipt of a qualifying claim under this warranty, WD or the dealer from whom you originally purchased the Product determines that your claim is valid, WD or such dealer shall, at its discretion, either repair or replace the Product with an equivalent or better Product or refund the cost of the Product to you. You are responsible for any expenses associated with a claim under this warranty. The benefits provided to you under this warranty are in addition to other rights and remedies available to you under the Australian Competition and Consumer Act or the New Zealand Consumer Guarantees Act.

Your original box and packaging materials should be kept for storing or shipping your WD product. To conclusively establish the period of warranty, check the warranty expiration (serial number required) via http://support.wd.com.

Western Digital Technologies, Inc.
3355 Michelson Drive, Suite 100
Irvine, California 92612
E-mail: support@wd.com

Warranty Information

All Regions Except Australia/New Zealand

Obtaining Service

WD values your business and always attempts to provide you the very best of service. If this Product requires maintenance, either contact the dealer from whom you originally purchased the Product or visit our product support Web site at http://support.wd.com for information on how to obtain service or a Return Material Authorization (RMA). If it is determined that the Product may be defective, you will be given an RMA number and instructions for Product return. An unauthorized return (i.e., one for which an RMA number has not been issued) will be returned to you at your expense. Authorized returns must be shipped in an approved shipping container, prepaid and insured, to the address provided on your return paperwork. Your original box and packaging materials should be kept for storing or shipping your WD product. To conclusively establish the period of warranty, check the warranty expiration (serial number required) via http://support.wd.com. WD shall have no liability for lost data regardless of the cause, recovery of lost data, or data contained in any Product placed in its possession.

Limited Warranty

WD warrants that the Product, in the course of its normal use, will for the term defined below, be free from defects in material and workmanship and will conform to WD's specification therefor. The term of your limited warranty depends on the country in which your Product was purchased. The term of your limited warranty is for 1 years in the North, South and Central America region, 2 years in the Europe, the Middle East and Africa region, and 3 years in the Asia Pacific region, unless otherwise required by law. The term of your limited warranty period shall commence on the purchase date appearing on your purchase receipt. WD may at its discretion make extended warranties available for purchase. WD shall have no liability for any Product returned if WD determines that the Product was stolen from WD or that the asserted defect a) is not present, b) cannot reasonably be rectified because of damage occurring before WD receives the Product, or c) is attributable to misuse, improper installation, alteration (including removing or obliterating labels and opening or removing external enclosures, unless the product is on the list of limited user-serviceable products and the specific alteration is within the scope of the applicable instructions, as found at http://support.wd.com), accident or mishandling while in the possession of someone other than WD. Subject to the limitations specified above, your sole and exclusive warranty shall be, during the period of warranty specified above and at WD's option, the repair or replacement of the Product with an equivalent or better Product. The foregoing warranty of WD shall extend to repaired or replaced Products for the balance of the applicable period of the original warranty or ninety (90) days from the date of shipment of a repaired or replaced Product, whichever is longer.

The foregoing limited warranty is WD's sole warranty and is applicable only to products sold as new. The remedies provided herein are in lieu of a) any and all other remedies and warranties, whether expressed, implied or statutory, including but not limited to, any implied warranty of merchantability or fitness for a particular purpose, and b) any and all obligations and liabilities of WD for damages including, but not limited to accidental, consequential, or special damages, or any financial loss, lost profits or expenses, or lost data arising out of or in connection with the purchase, use, or performance of the Product, even if WD has been advised of the possibility of such damages. In the United States, some states do not allow exclusion or limitations of incidental or consequential damages, so the limitations above may not apply to you. This warranty gives you specific legal rights, and you may also have other rights which vary from state to state.

Garantieinformationen

Alle Regionen außer Australien/Neuseeland

Inanspruchnahme des Service

WD schätzt Sie als Kunden und ist immer bemüht, Ihnen den bestmöglichen Service zu bieten. Wenn dieses Produkt gewartet werden muss, wenden Sie sich entweder an den Händler, bei dem Sie das Produkt ursprünglich erworben haben, oder besuchen Sie unsere Website für Produktsupport unter http://support.wd.com. Hier finden Sie Informationen zur Inanspruchnahme unseres Service und wie eine RMA (Waren-Rücksendeberechtigung) angefordert werden kann. Wird festgestellt, dass das Produkt defekt ist, erhalten Sie eine RMA-Nummer sowie Anweisungen zur Rücksendung des Produkts. Eine nicht autorisierte Rücksendung, (d. h. eine Sendung, für die keine RMA-Nummer erteilt wurde,) wird zu Ihren Lasten an Sie zurückgeschickt. Autorisierte Rücksendungen sind im Voraus zu bezahlen, entsprechend zu versichern und in einer zulässigen Versandverpackung an die auf Ihren Rücksendeunterlagen angegebene Adresse zu richten. Der Originalkarton und das entsprechende Verpackungsmaterial sollten zur Lagerung und zum Versand Ihres WD-Produkts stets aufbewahrt werden. Um festzustellen, ob Ihre Garantie noch gültig ist, prüfen Sie die verbleibende Garantiedauer für das Produkt (Seriennummer erforderlich) unter http://support.wd.com. WD haftet weder für den Verlust von Daten, unabhängig von der Ursache, noch deren Wiederherstellung oder für Daten, die auf Produkten gespeichert sind, die sich im Besitz von WD befinden.

Beschränkte Garantie

WD garantiert, dass das Produkt bei normaler Benutzung, für den weiter unten bestimmten Zeitraum, keine Material- und Verarbeitungsfehler aufweist, und dass es den WD-Spezifikationen entspricht. Die Geltungsdauer Ihrer beschränkten Garantie hängt davon ab, in welchem Land Sie das Produkt erworben haben. Die Geltungsdauer Ihrer beschränkten Garantie beträgt 1 Jahre in den Regionen Nord-, Süd- und Zentralamerika, 2 Jahre in den Regionen Europa, Mittlerer Osten und Afrika, und 3 Jahre in den Regionen Asien und Pazifik, insofern gesetzlich nicht anders vorgeschrieben. Die beschränkte Garantie beginnt mit dem Datum des Kaufbelegs. WD bietet unter Umständen nach eigenem Ermessen erweiterte Garantieleistungen zum Kauf an. WD übernimmt keine Haftung für die Rücksendung des Produkts, wenn WD feststellt, dass das Produkt auf unrechtmäßige Weise von WD erhalten wurde oder dass der monierte Defekt a) nicht existiert, b) nicht behoben werden kann, da der Schaden nachweislich entstanden ist, bevor es im Besitz von WD war oder c) auf falsche Anwendung, unsachgemäße Installation, Änderungen (einschließlich des Entfernen oder Zerstörens von Etiketten und Öffnens oder Entfernen von Gehäusen, es sei denn, das Produkt ist auf der Liste von benutzerwartbaren Produkten verzeichnet und die spezifische Änderung liegt innerhalb der Bereichs der anwendbaren Anweisungen wie beschrieben unter http://support.wd.com), einen Unfall oder falsche Handhabung während es im Besitz einer anderen Partei als WD war, zurückzuführen ist. Unter Beachtung der oben genannten Einschränkungen besteht Ihr einziger und ausschließlicher Garantieanspruch während der Dauer der genannten Garantie und nach Ermessen von WD in einer Reparatur des defekten Produkts oder dem Austausch des Produkts gegen ein gleichwertiges oder besseres Produkt. Für reparierte oder umgetauschte Produkte gilt entweder die Restlaufzeit der ursprünglichen Produktgarantie oder eine Garantiezeit von neunzig (90) Tagen, je nachdem welche der beiden Möglichkeiten zu einer längeren verbleibenden Garantiezeit führt.

Die beschriebene, beschränkte Garantie ist die einzige Garantieleistung von WD und gilt ausschließlich für als neu verkaufte Produkte. Die hier genannten Leistungen werden erbracht an Stelle von a) jeglichen anderen Garantieleistungen, ob ausdrücklich, impliziert oder gesetzlich festgelegt, einschließlich aber nicht beschränkt auf jegliche implizierte Zusicherung der allgemeinen oder erforderlichen Gebrauchstauglichkeit und b) jeglichen Verpflichtungen und Haftung seitens WD für Schäden einschließlich aber nicht beschränkt auf Neben-, Folge- oder spezielle Schäden bzw. finanzielle Verluste, Profitverlust oder Ausgaben sowie Datenverlust, die in Verbindung mit dem Kauf, dem Einsatz oder der Leistung des Produkts stehen, auch wenn WD auf die Möglichkeit solcher Schäden aufmerksam gemacht wurde.

Informations sur la garantie

Toutes régions sauf l'Australie et la Nouvelle Zélande

Obtention de service

WD apprécie votre clientèle et tente de vous fournir les meilleurs services. Si ce Produit nécessite une intervention de maintenance, vous pouvez contacter le vendeur chez qui vous avez acheté le Produit ou consulter notre site Web à l'adresse http://support.wd.com pour savoir comment obtenir une assistance ou une autorisation de retour de matériel (RMA). S'il est déterminé que le Produit peut être défectueux, vous recevrez un numéro de RMA et des instructions pour le renvoi du Produit. Les retours non autorisés (c'est-à-dire ceux sans numéro RMA) vous seront renvoyés à vos frais. Les retours autorisés doivent être envoyés dans un conteneur conforme, prépayés et assurés, à l'adresse fournie sur vos documents de retour. Le carton et l'emballage d'origine doivent être conservés pour le stockage et l'envoi de votre produit WD. Pour établir de façon indiscutable la période de garantie, vérifiez la date d'expiration de la garantie (vous aurez besoin du numéro de série) à l'adresse http://support.wd.com. WD n'assume aucune responsabilité quant aux pertes de données, quelle qu'en soit leur cause, à la récupération de données perdues, ou aux données contenues dans tout Produit mis en sa possession.

Garantie limitée

WD garantit le produit contre les vices de fabrication et de matériau dans des conditions normales d'utilisation pour la période indiquée ci-dessous et garantit sa conformité aux spécifications WD mentionnées dans la présente. La période de votre garantie limitée dépend du pays où le produit a été acquis. La période de la garantie limitée est de 1 ans en Amérique du Nord, en Amérique du Sud et en Amérique centrale, de 2 ans en Europe, au Moyen-Orient et en Afrique, et de 3 ans en Asie Pacifique, dans toute la mesure autorisée par la loi. La période de votre garantie limitée commencera à la date d'achat apparaissant sur votre facture. WD peut à sa seule discrétion proposer à la vente des extensions de garantie. renvoyé si WD détermine que le Produit a été volé à WD ou que le défaut revendiqué a) n'est pas présent, b) ne peut pas raisonnablement être corrigé en raison de dommages survenus avant l'arrivée du Produit chez WD, c) est attribuable à une utilisation inappropriée, une installation incorrecte, une modification (notamment l'enlèvement ou l'effacement d'étiquettes et l'ouverture ou l'enlèvement de boîtiers externes, à moins que le produit ne figure dans la liste des produits pouvant être réparés de manière limitée par l'utilisateur et que la modification spécifique entre dans le cadre des instructions applicables telles que répertoriées à l'adresse http://support.wd.com), un accident ou un mauvais traitement lors de sa possession par un tiers autre que WD. Sous réserve des limitations ci-dessus, votre recours unique et exclusif en garantie sera pendant la durée de la garantie mentionnée ci-dessus et au choix de WD, la réparation ou le remplacement du produit avec un produit équivalent ou de meilleure qualité. La garantie mentionnée de WD s'étendra aux Produits réparés et remplacés pendant la période restante de la garantie d'origine ou pendant quatre-vingt dix (90) jours à compter de la date d'envoi du Produit remplacé ou réparé, la période la plus longue s'appliquant.

La garantie limitée mentionnée est la seule garantie de WD et s'applique uniquement à des produits vendus en tant que produits neufs. Les recours fournis ici sont donnés en lieu et place de a) tout recours et toute garantie, expresse, implicite ou légale, y compris, mais sans s'y limiter, toute garantie implicite de valeur marchande ou d'adéquation à un usage particulier, et b) toute obligation et toute responsabilité pour des dommages, y compris, mais sans s'y limiter, les dommages accidentels, indirects ou spéciaux, ou toute perte financière, tout manque à gagner ou frais ou données perdues à la suite de ou liée à l'achat, l'utilisation ou la mise en œuvre du Produit, même si WD a été averti de la possibilité de tels dommages.

Informazioni sulla garanzia

Tutte le regioni ad eccezione di Australia/Nuova Zelanda

Come ottenere assistenza

WD vi è grata per aver scelto un proprio prodotto e tenterà sempre di soddisfarne qualsiasi esigenza di assistenza. Se questo prodotto necessita di manutenzione, rivolgersi al rivenditore presso il quale è stata acquistato o visitare il sito Web di supporto dei prodotti all'indirizzo http://support.wd.com per richiedere informazioni su come ottenere assistenza o un numero RMA. Se si determina che il Prodotto è difettoso, verrà assegnato un numero RMA e l'utente riceverà istruzioni su come effettuarne la resa. Un reso non autorizzato (ad esempio, privo dell'obbligatorio numero RMA) verrà restituito a spese dell'utente. I resi autorizzati devono essere inviati all'indirizzo riportato sulla documentazione di reso fornita in un contenitore di spedizione approvato, prepagato ed assicurato. Si consiglia di conservare il contenitore e il materiale di imballaggio per custodire o spedire il prodotto. Per stabilire in maniera definita il periodo di garanzia, controllare la scadenza della garanzia (numero di serie richiesto) tramite http://support.wd.com. WD non sarà in alcun modo responsabile per la perdita di dati, qualunque sia la causa, né per il ripristino di dati persi o i dati contenuti in qualsiasi prodotto restituito in suo possesso.

Garanzia limitata

WD garantisce che il Prodotto, utilizzato normalmente, sarà privo di difetti nei materiali e nella manodopera per il periodo specificato di seguito, tranne se altrimenti previsto dalla legge e sarà pertanto conforme alle specifiche di WD. Il termine della garanzia limitata dipende dal paese in cui il Prodotto è stato acquistato. Il termine sarà pertanto di 1 anni nella regione dell'America Settentrionale, Centrale e Meridionale, 2 anni in Europa, Medio Oriente e Africa e 3 anni nella regione Asia Pacifico, tranne se prescritto altrimenti per legge Il termine della garanzia limitata avrà inizio a partire dalla data di acquisto che appare sullo scontrino d'acquisto. WD può, a sua sola discrezione, offrire in acquisto garanzie estese. WD declina ogni responsabilità per qualsiasi Prodotto reso, ove fosse determinato che lo stesso sia stato rubato o che il difetto dichiarato a) non sia presente, b) non può essere adeguatamente rettificato per danni verificatisi prima che WD ricevesse il Prodotto, oppure c) sia attribuibile a uso improprio, installazione non corretta, alterazione (ivi compresi rimozione o cancellazione delle etichette e apertura e rimozione delle coperture esterne, tranne se il prodotto è ad intervento circoscritto dell'utente e la specifica alterazione è prevista dalle istruzioni pertinenti riportate sul sito http://support.wd.com), incidenti o manovre errate mentre in possesso di terzi che non fossero WD. Entro i limiti summenzionati, la garanzia unica ed esclusiva dell'utente sarà, durante il periodo di garanzia specificato dianzi e a discrezione di WD, la riparazione o la sostituzione del Prodotto con un Prodotto equivalente o migliore. La presente garanzia di WD verrà estesa per i Prodotti riparati o sostituiti per il residuo del periodo applicabile della garanzia originale oppure per novanta (90) giorni dalla data di spedizione del Prodotto riparato o sostituito, quello, tra i due, con durata maggiore.

La presente garanzia limitata è la sola garanzia di WD ed è applicabile esclusivamente ai prodotti venduti come nuovi. I rimedi ivi offerti sono in luogo di a) qualsiasi e tutti gli altri rimedi e garanzie esplicite, implicite o imposte per legge, comprese e non limitate a qualsiasi garanzia di commerciabilità o di adeguatezza per un determinato scopo e b) qualsiasi e tutti gli obblighi e le responsabilità di WD per danni, compresi e non limitati ai danni accidentali, consequenziali o speciali o di qualsiasi perdita finanziaria, perdita di profitti o spese, nonché perdita di dati conseguenti all'acquisto, all'impiego o alle prestazioni del Prodotto anche se WD era al corrente della possibilità di tali danni.

Información sobre la garantía

Todas las regiones excepto Australia/Nueva Zelanda

Cómo solicitar el servicio

WD valora su compra y siempre trata de prestarle el mejor de los servicios. Si este producto requiere mantenimiento, comuníquese con el distribuidor al que le compró el producto originalmente o visite nuestro sitio web de soporte técnico en http://support.wd.com para obtener información acerca de cómo solicitar servicio o una Autorización de devolución de materiales (RMA). Si se determina que el producto tiene fallas, le entregarán un número de autorización de devolución de materiales e instrucciones para realizar la devolución del producto. El producto devuelto sin autorización (es decir, un producto para el cual no se ha emitido un número de autorización de devolución de materiales) le será devuelto con cargo a usted. Las devoluciones autorizadas deberán ser enviadas en un paquete aprobado para el envío, con prepagado y asegurado, a la dirección provista con sus documentos de devolución. Deberá conservar la caja y materiales de empaque originales para almacenar o enviar su producto de WD. Para establecer de manera concluyente el plazo de la garantía, verifique el vencimiento de la garantía (necesitará el número de serie) en http://support.wd.com. WD no será responsable por la pérdida de datos, independientemente de la causa, de la recuperación de datos perdidos ni de los datos contenidos en cualquier producto que esté en su posesión.

Garantía limitada

WD garantiza que el producto, cuando se utilice en condiciones normales por el plazo definido a continuación, estará libre de defectos en materiales y mano de obra y por lo tanto cumplirá con las especificaciones de WD para dicho producto. El plazo de la garantía limitada depende del país donde se adquirió el producto. El plazo de la garantía limitada es de 1 año en la región del Norte, Sur y Centroamérica, 2 años en la región de Europa, el Medio Oriente y África, así como 3 años en la región de Asia Pacífico, a menos que la ley indique lo contrario. El plazo de la garantía limitada comenzará desde la fecha de la compra que aparece en el recibo de la misma. WD puede, a su sola discreción, poner a la venta garantías ampliadas. WD no tendrá ninguna responsabilidad por ningún producto devuelto si WD determina que el producto fue robado de WD o que el defecto declarado a) no está presente, b) no se puede corregir razonablemente debido a que fue dañado antes de que WD recibiera el producto o c) es atribuible al mal uso, a una instalación incorrecta, a alteraciones (incluyendo la eliminación o la destrucción de etiquetas y la apertura o el desmontaje de gabinetes externos, a menos que el producto esté en la lista de productos a los que el usuario puede dar servicio limitado y que la alteración específica esté dentro del ámbito de las instrucciones aplicables, como se describe en http://support.wd.com), a accidentes o a un mal manejo mientras estaba en posesión de alguien distinto a WD. En virtud de las limitaciones mencionadas y durante el período de garantía especificado, su garantía única y exclusiva será la reparación o sustitución del producto por otro equivalente o mejor, a discreción de WD. La garantía precedente de WD abarcará los productos reparados o reemplazados durante el mayor de los siguientes plazos: el resto del plazo aplicable de la garantía original o noventa (90) días a partir de la fecha de envío de un producto reparado o reemplazado.

La garantía limitada precedente es la única garantía de WD y se aplica únicamente a los productos vendidos como nuevos. Los recursos aquí descritos se ofrecen en lugar de a) cualesquiera otros recursos y garantías, ya sean explícitos, implícitos o legales, incluyendo, entre otros, la garantía implícita de comerciabilidad o aptitud para un fin en particular, y b) todas y cada una de las obligaciones y responsabilidades de WD por daños y perjuicios, incluyendo pero no limitando a los daños accidentales, indirectos o especiales, o cualquier pérdida financiera, pérdida de utilidades o gastos; o la pérdida de información como consecuencia o con relación a la compra, el uso o el funcionamiento del producto, aunque se haya notificado a WD acerca de la posibilidad de que se produjeran dichos daños y perjuicios. En Estados Unidos, algunos estados no permiten la exclusión o las limitaciones de daños y perjuicios indirectos, por lo tanto, las limitaciones precedentes tal vez no se apliquen en su caso. Esta garantía le otorga derechos legales específicos, y es posible que usted tenga también otros derechos que pueden variar de un estado a otro.

Informações sobre a garantia

Todas as regiões, exceto Austrália/Nova Zelândia

Obtenção de manutenção

A WD valoriza os seus negócios e sempre tenta oferecer a você o melhor serviço. Se for necessária manutenção deste Produto, entre em contato com o revendedor de quem comprou o Produto, ou visite nosso Web site de suporte, http://support.wd.com para obter informações sobre assistência ou uma Return Material Authorization -RMA (Autorização para devolução de material). Se for determinado que o produto está com defeito, você receberá um número de RMA e as instruções para devolvê-lo. Uma devolução não autorizada (ou seja, sem um número de RMA emitido) lhe será devolvida, e as despesas serão pagas por você. As devoluções autorizadas devem ser enviadas ao endereço fornecido nos documentos de devolução em uma caixa de remessa aprovada, previamente pagas e seguradas. A caixa original e os materiais de embalagem devem ser guardados para armazenamento ou para remessa do produto WD. Para estabelecer de forma conclusiva o período de garantia, verifique a validade da garantia (número de série necessário) no endereço http://support.wd.com. A WD não terá nenhuma responsabilidade pela perda de dados, independentemente da causa, pela recuperação de dados perdidos ou pelos dados contidos em qualquer Produto que seja colocado em sua posse.

Garantia Limitada

A WD garante que o Produto,no curso de seu uso normal não apresentará defeitos em relação ao material e à fabricação e estará de acordo com as especificações da WD pelo período definido abaixo. Esse período de garantia limitada depende do país no qual seu Produto foi adquirido. O período de garantia é de 1 ano nas Américas do Norte, Central e do Sul, de 2 anos na Europa, Oriente Médio e África, e de 3 anos na região Ásia-Pacífico, a não ser que de outra forma exigido pela lei. O período da garantia limitada se inicia na data da compra indicada na nota fiscal. A WD pode, a sua total discrição, ampliar as garantias disponíveis para a compra. A WD não terá nenhuma responsabilidade por nenhum Produto devolvido se a WD determinar que o Produto foi furtado da WD ou que o defeito declarado a) não estiver presente, b) não puder ser retificado razoavelmente devido a danos ocorridos antes de a WD receber o Produto, ou c) for atribuível a uso indevido, instalação incorreta, alteração (incluindo remoção ou obstrução de etiquetas e abertura ou remoção de gabinetes externos, a menos que o produto esteja na lista de produtos com manutenção pelo usuário limitada e a alteração específica estiver dentro do escopo das instruções aplicáveis, conforme encontradas no endereço http://support.wd.com), acidente ou manuseio indevido enquanto em posse de terceiros que não a WD. De acordo com as limitações especificadas acima, sua única e exclusiva garantia será, durante o período da garantia especificado e por escolha da WD, o reparo ou a substituição do Produto por outro melhor ou equivalente. A garantia prevista pela WD se estenderá a produtos reparados ou substituídos dentro do período aplicável restante da garantia original ou 90 (noventa) dias a partir da data da remessa do produto reparado ou substituído, seja qual for a maior.

A garantia limitada prevista é a única garantia da WD e é aplicável somente aos produtos vendidos como novos. Os recursos fornecidos aqui substituem a) quaisquer e todos os outros recursos e garantias explícitos, implícitos ou estatutários, incluindo, mas não limitados a qualquer garantia implícita de comerciabilidade ou de adequação para qualquer finalidade específica e b) quaisquer e todas as obrigações e responsabilidades da WD por danos, incluindo, mas não limitadas a danos acidentais, indiretos ou específicos, ou qualquer prejuízo financeiro, lucros cessantes ou despesas, ou perda de dados resultante ou relacionada com a compra, uso ou desempenho do Produto, mesmo se a WD tiver sido informada sobre a possibilidade de tais danos. Nos Estados Unidos, alguns estados não permitem a exclusão ou limitações de danos incidentais ou conseqüenciais, sendo assim as limitações acima podem não ser aplicáveis ao seu caso. Esta garantia dá direitos legais específicos, sendo que você também pode ter outros direitos que variam em cada estado.

Garantie-informatie

Alle regio's met uitzondering van Australië/Nieuw-Zeeland

Voor service

WD hecht waarde aan uw zaak en zal altijd proberen u de beste service te bieden. Als dit product onderhoud vereist, kunt u contact opnemen met de dealer van wie u het product oorspronkelijk hebt gekocht of onze website voor productondersteuning op http://support.wd.com bezoeken voor informatie over het verkrijgen van service of een Return Material Authorization (RMA). Als wordt vastgesteld dat het product defect is, ontvangt u een RMA-nummer en instructies voor het terugsturen van het product. Retourzendingen waarvoor geen voorafgaande toestemming is verkregen (m.a.w. zonder RMA-nummer) worden op kosten van de koper geretourneerd. Retourzendingen met voorafgaande toestemming moeten op kosten van de koper en verzekerd verzonden worden in een goedgekeurde verzenddoos naar het adres dat in de verzenddocumentatie vermeld staat. U dient de originele doos en verpakkingsmaterialen te bewaren voor opslag of verzending van uw WD product. Controleer, om definitief de garantieperiode te kunnen vaststellen, de vervaldatum van de garantie (serienummer vereist) via http://support.wd.com. WD kan niet aansprakelijk gesteld worden voor verlies van data, ongeacht de oorzaak, het herstellen van verloren data, of data opgeslagen in welk Product dan ook dat bij WD in bezit is geplaatst.

Beperkte Garantie

WD garandeert dat het Product bij normaal gebruik vrij zal zijn van materiële en de afwerking betreffende defecten voor de hieronder gedefinieerde periode, en voldoet aan de specificaties van WD dienaangaande. De duur van deze beperkte garantie hangt af van het land waarin uw product is gekocht. In de regio Noord-, Zuid- en Centraal-Amerika is de duur van deze beperkte garantie 1 jaar, in de regio Europa, het Midden-Oosten en Afrika 2 jaar en in de regio Azië-Pacific 3 jaar, tenzij de wet anders voorschrijft. Deze beperkte garantieperiode start op de aankoopdatum zoals vermeld op de kassabon. WD kan naar eigen oordeel uitgebreide garanties te koop aanbieden. WD is niet aansprakelijk voor producten die worden geretourneerd wanneer WD bepaalt dat het product van WD is gestolen of dat het genoemde defect a) niet aanwezig is, b) niet op redelijke wijze kan worden verholpen door schade die zich heeft voorgedaan voordat WD het product ontving of c) te wijten is aan misbruik, onjuiste installatie, wijziging (inclusief verwijdering of vernietiging van labels en het openen of verwijderen van externe behuizingen, tenzij het product op de lijst voor producten met beperkte onderhoudsmogelijkheden voor gebruikers staat en de specifieke wijziging binnen de van toepassing zijnde instructies valt, zoals beschreven op http://support.wd.com), ongeluk of verkeerde hantering terwijl het product in het bezit is van iemand anders dan

Warunki gwarancji
Wszystkie kraje oprócz Australii i Nowej Zelandii

Korzystanie z usług
Firma WD docenia interes użytkownika i zawsze dokłada wszelkich starań w celu dostarczenia najwyższej jakości usługi. Jeżeli ten produkt wymaga naprawy należy skontaktować się z dostawcą, u którego został zakupiony lub odwiedzić stronę pomocy technicznej pod adresem http://support.wd.com w celu uzyskania informacji o możliwości skorzystania z serwisu lub uzyskania numeru RMA (Autoryzacja zwrotu materiału). Jeżeli zostanie stwierdzone, że produkt może być uszkodzony, użytkownik otrzyma numer RMA oraz instrukcje zwrotu Produktu. Nieautoryzowane zwroty (tzn. takie, na które nie wydano numeru RMA) zostaną zwrócone użytkownikowi na jego koszt. Autoryzowane zwroty należy dostarczyć w zatwierdzonym opakowaniu transportowym, opłacając koszt przesyłki i ubezpieczenie, na adres podany na blankiecie zwrotu. W celu przechowywania i transportu produktu firmy WD należy zachować oryginalne opakowanie i materiały pakunkowe. W celu ostatecznego ustalenia okresu gwarancji, należy sprawdzić czas jej wygaśnięcia (wymagany numer seryjny) na stronie sieci web http://support.wd.com. Firma WD, niezależnie od przyczyny, nie ponosi żadnej odpowiedzialności za utratę danych, odzyskanie utraconych danych lub za dane znajdujące się w powierzonym produkcie.

Ograniczona gwarancja
Firma WD gwarantuje, że przy normalnym użytkowaniu produkt będzie w określonym poniżej czasie, wolny od wad materiałowych i wad fabrycznych, a także będzie zgodny z określonymi tu specyfikacjami WD. Czas obowiązywania gwarancji zależy od kraju, w którym został zakupiony produkt. Czas obowiązywania ograniczonej gwarancji to 1 lat w regionie Ameryki Północnej, Południowej i Centralnej, 2 lat w Europie, w regionie Bliskiego Wschodu i Afryce i 3 lat w regionie Azji i Pacyfiku, chyba że regulują to odrębne przepisy. Czas ograniczonej gwarancji rozpoczyna się od daty zakupu określonej na dowodzie zakupu. Firma WD może według własnego uznania oferować sprzedaż gwarancji rozszerzonej. Firma WD nie ponosi odpowiedzialności za jakiekolwiek zwracane do WD produkty, jeśli okaże się, że zostały one ukradzione z firmy WD lub gdy okaże się, że:
a) defekt nie istnieje, b) produkt nie może zostać naprawiony z powodu uszkodzenia, które wystąpiło przed przyjęciem go do firmy WD lub
c) stwierdzone zostanie nieprawidłowe używanie, nieprawidłowa instalacja, modyfikacja (włącznie z usunięciem lub zniszczeniem etykiet i otworciem lub usunięciem zewnętrznych elementów obudowy, chyba że produkt znajduje się na liście produktów, które może naprawiać użytkownik, a określone modyfikacje mieszczą się w zakresie stosownych instrukcji dostępnych pod adresem http://support.wd.com), przypadkowe uszkodzenie lub uszkodzenie spowodowane nieprawidłową obsługą w trakcie posiadania urządzenia przez firmę inną niż WD. Mając na uwadze powyższe ograniczenia, jedyna i wyłączna gwarancja w podanym powyżej okresie gwarancyjnym ogranicza się do naprawy lub wymiany produktu na taki sam lub wyższy model, według uznania firmy WD. Określona wcześniej gwarancja firmy WD zostanie rozszerzona na naprawione lub wymienione Produkty, na pozostały okres pierwotnej gwarancji lub dziewięćdziesiąt (90) dni od daty dostarczenia naprawionego lub wymienionego Produktu.

Powyższa gwarancja stanowi wyłączną gwarancję firmy WD i dotyczy produktów sprzedawanych jako nowe. Środki prawne w niniejszej gwarancji zastępują: a) wszelkie inne środki prawne lub gwarancje, jawne, dorozumiane lub ustawowe, a w szczególności, wszelkie gwarancje pokupności, przydatności do określonego celu i b) wszelkie inne zobowiązania WD z tytułu strat, a w szczególności szkody przypadkowe, wynikowe lub specjalne lub wszelkie straty finansowe, utratę zysków lub koszty, utratę danych spowodowane zakupem lub związane z zakupem, użytkowaniem lub działaniem Produktu nawet wtedy, gdy firma WD została powiadomiona o możliwości takich szkód. W Stanach Zjednoczonych niektóre stany nie zezwalają na wyłączenia lub ograniczenia szkód przypadkowych lub wynikowych, z tego względu powyższe ograniczenia mogą nie mieć zastosowania. Gwarancja ta zapewnia użytkownikowi określone prawa, użytkownikowi mogą także przysługiwać inne prawa, zależne od stanu, w zależności od tego, który okres jest dłuższy

معلومات الضمان
جميع المناطق باستثناء أستراليا/نيوزيلندا

الحصول على الخدمة
تقدر شركة WD قيمة أعمالك وتحاول دائما توفير آلير خدمة ممكنة وإذا احتاج هذا المنتج لصيانة قم بالاتصال بالموزع الذي اشتريت منه المنتج أو بزيارة موقع الويب الخاص بدعم منتجاتنا http://support.wdc.com للحصول على معلومات عن أهلية الحصول على خدمة أو على ترخيص لإرجاع المواد Return Material Authorization (RMA) وإذا تقرر أن المنتج قد يكون معيبا فسوف يتم إعطاؤك رقم RMA و التعليمات الخاصة بإرجاع المنتج وسف يتم إعادة أي مرتجع غير مصرح به (أي لم يصدر له رقم RMA) على نفقتك الخاصة شحن المرتجعان غير المصرح بها في حاوية شحن معتمدة ومدفوع ثمنها مقدما ومؤمنة على العنوان الموجود في أوراق الإرجاع الخاصة بك ويجب الاحتفاظ بالعلبة لتخزين أو شحن منتجك WD الخاص بك وللإقرار النهائي لمدة الضمان تأكد من انتهاء صلاحية مدة الضمان (مطلوب الرقم المسلسل) من خلال موقع http://support.wdc.com. لن تتحمل WD أي أو استعادة البيانات المفقودة،مسئولية عن البيانات المفقودة بغض النظر عن السبب ,أو البيانات المفقودة في أي منتج تم وضعه في حوزتها.

الضمان المحدود
تضمن WD أن يكون المنتج في حالة الاستخدام العادي سوف يكون خلال المدة المحددة أدناه خلاليا من عيوب المواد والصناعة أما سيكون مطابقًا لمواصفات WD التي