445Z00060

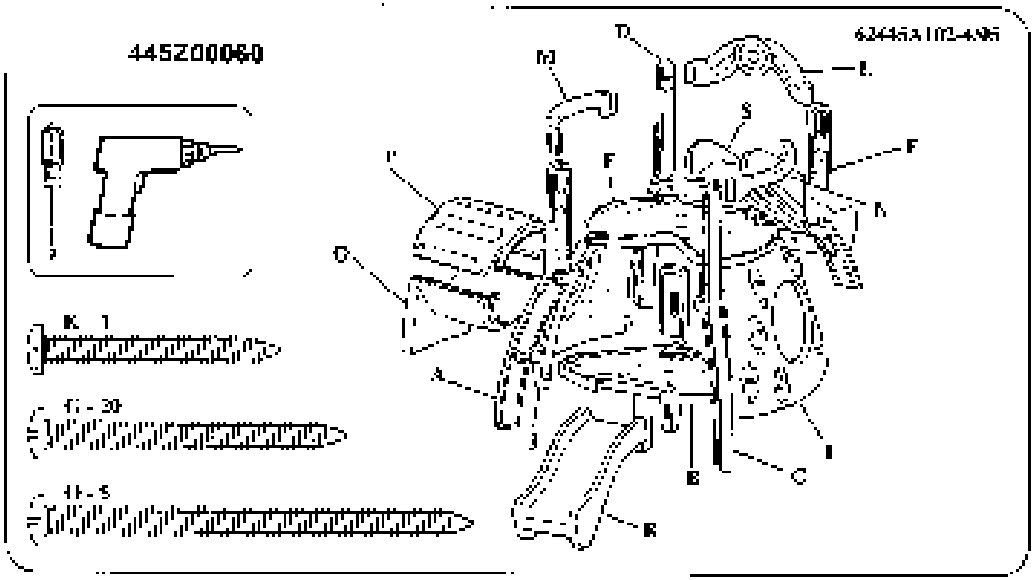

ENGLISH

FRANÇAIS

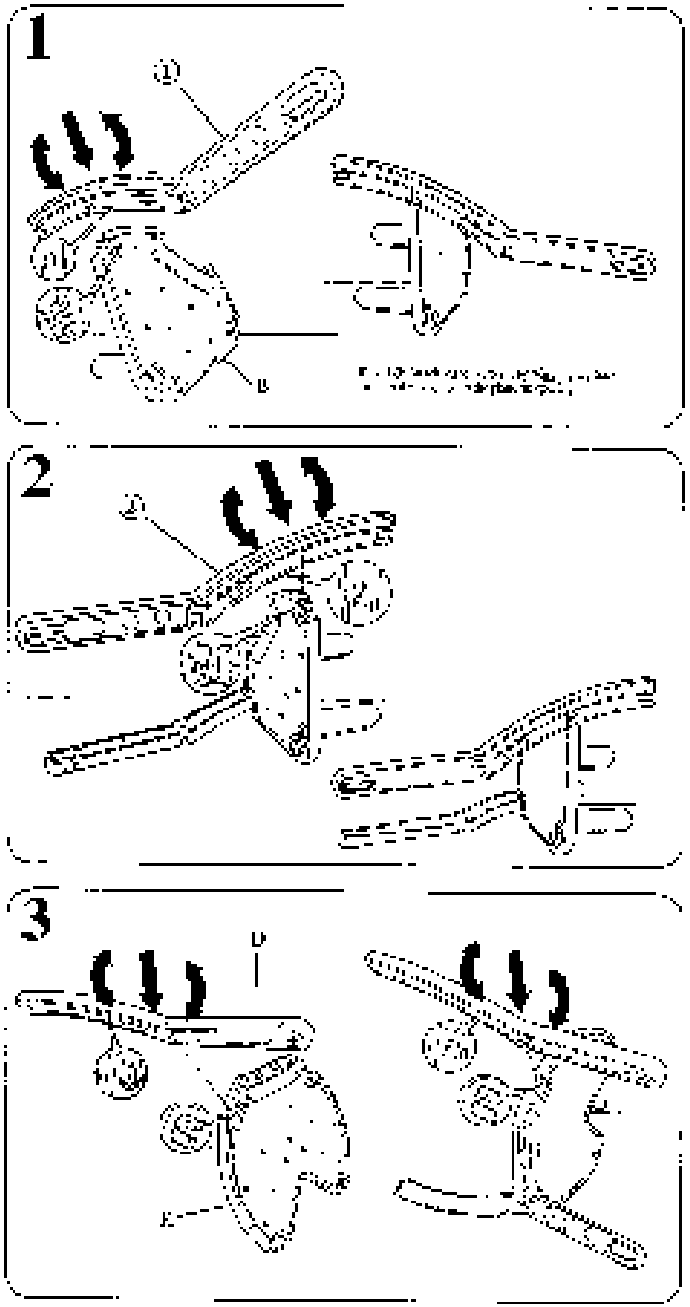

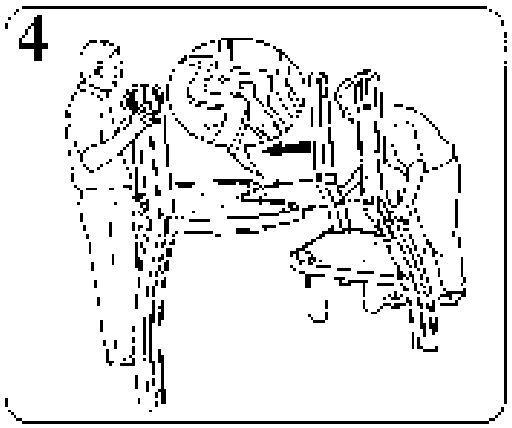
4

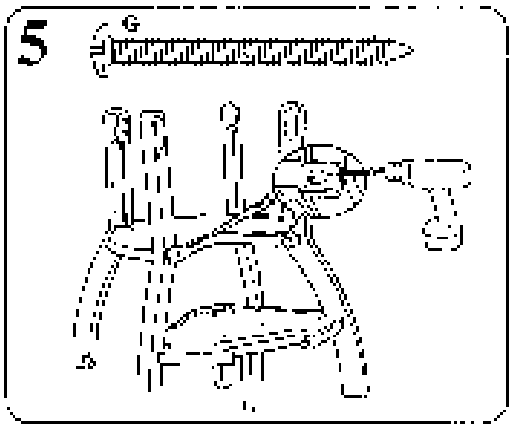
5
G

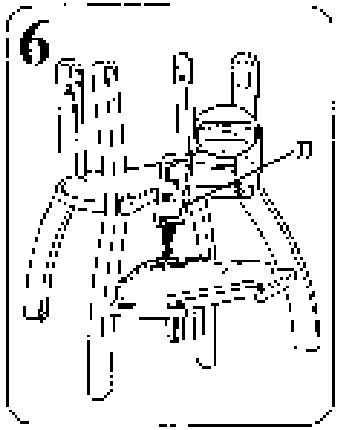
6

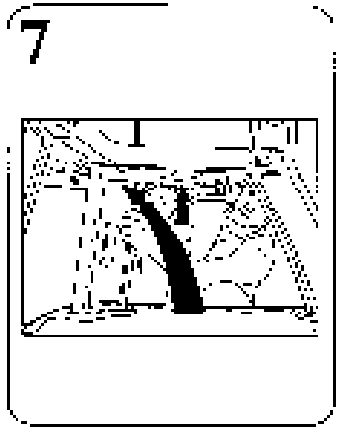
7

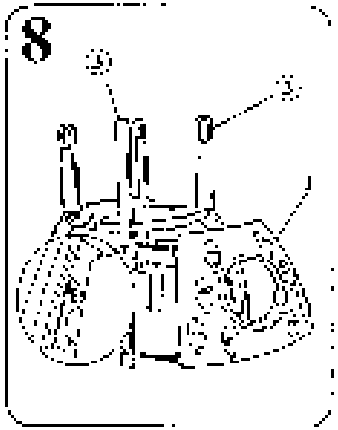
8

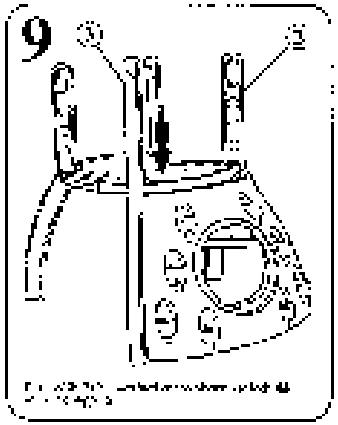
9

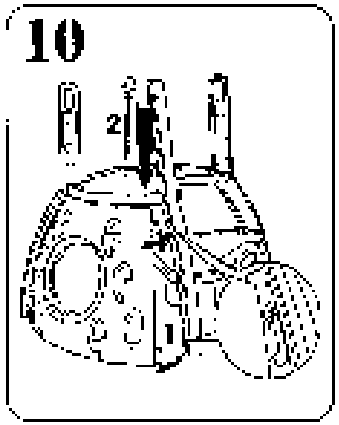
10
2

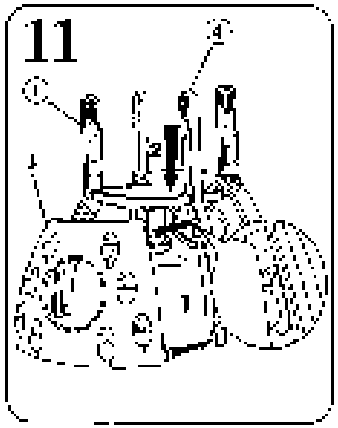
11

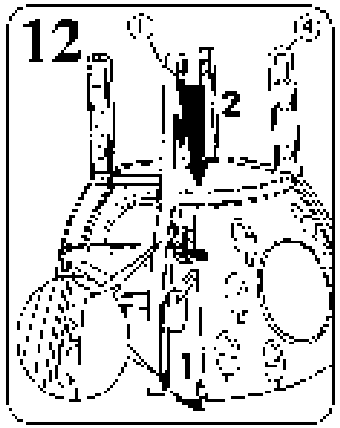
12
2

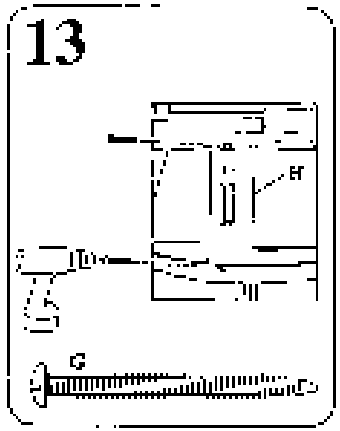
13
H
G

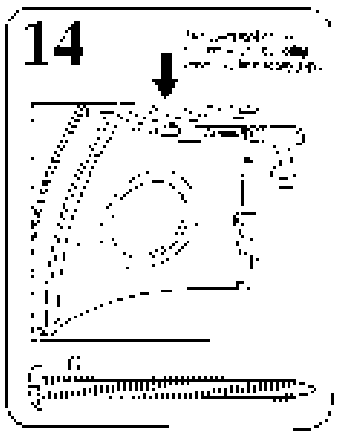
14

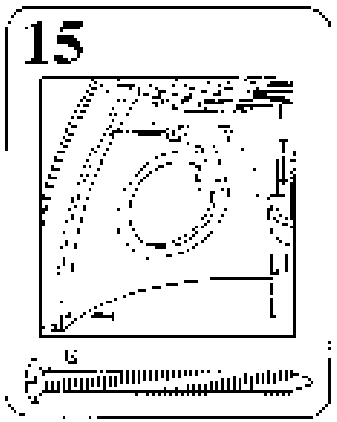
15
G

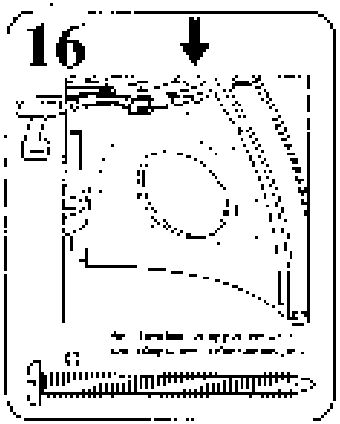
16
G

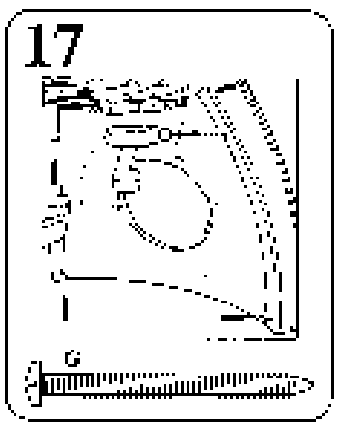
17
G

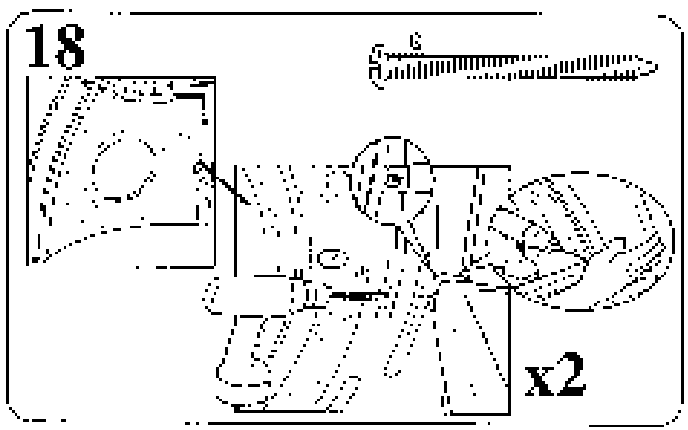
18
G
x2

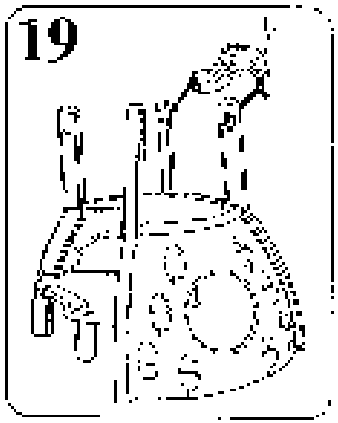
19

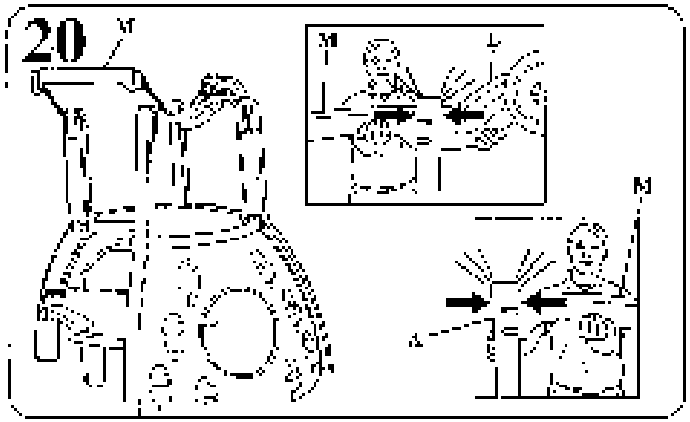

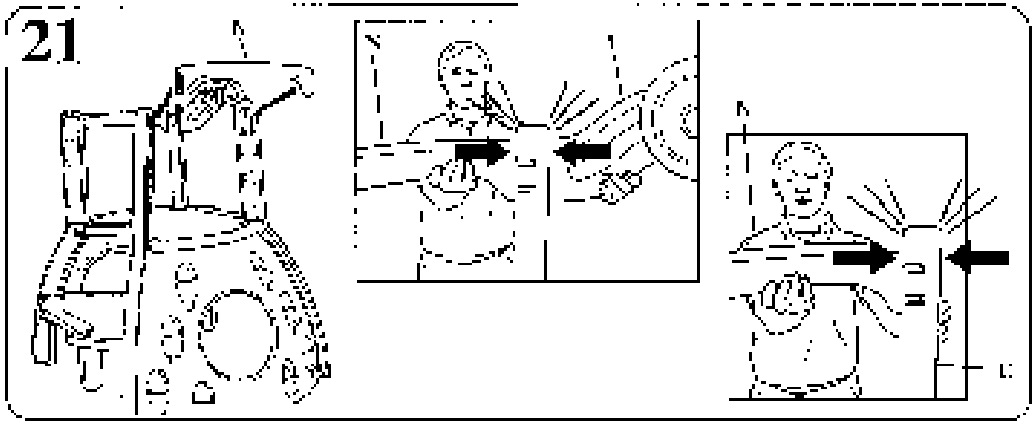

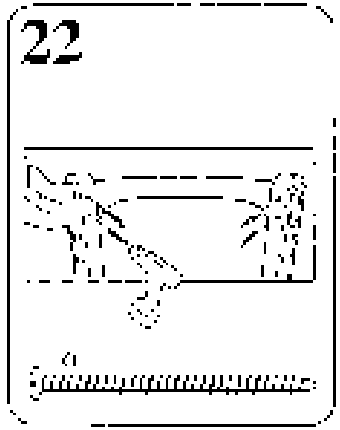

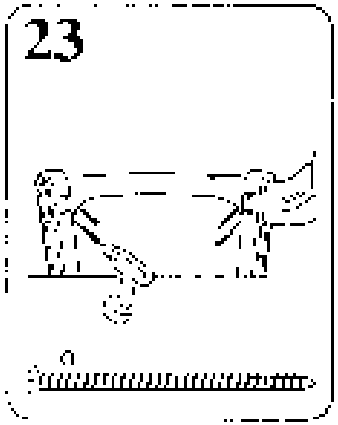

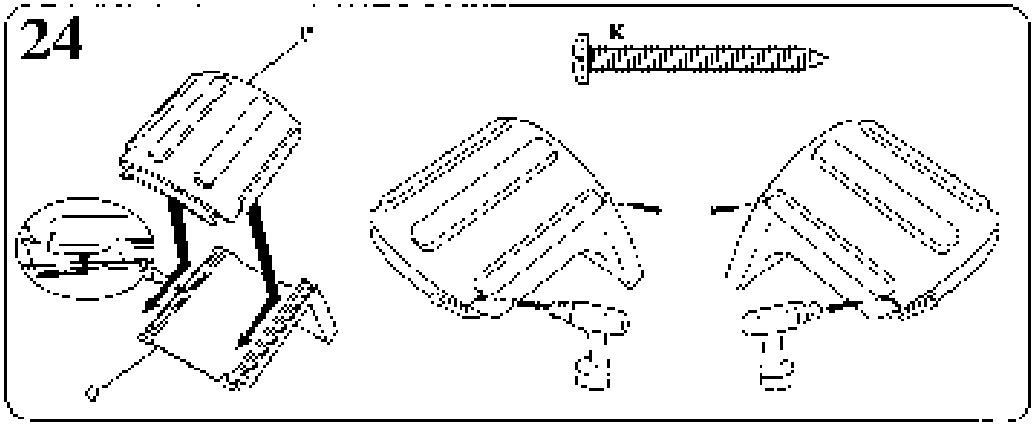

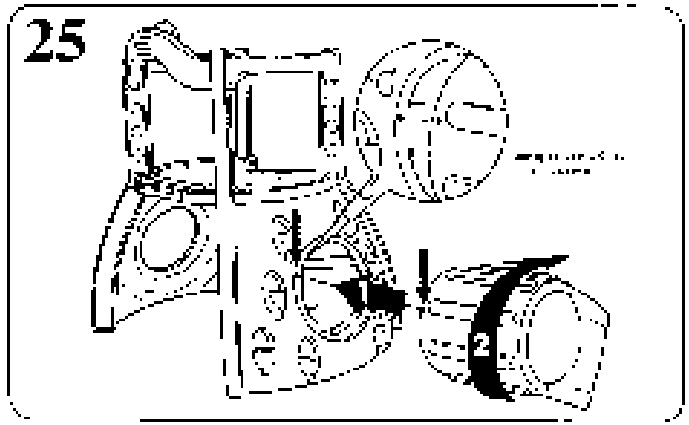

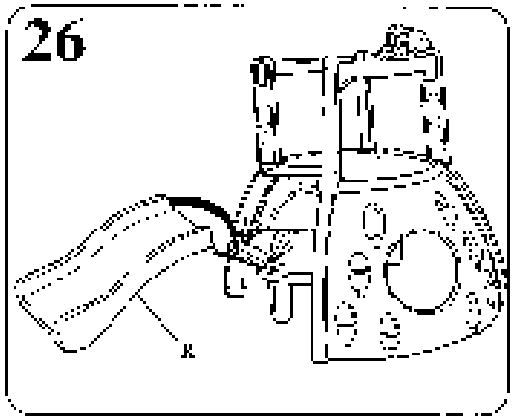

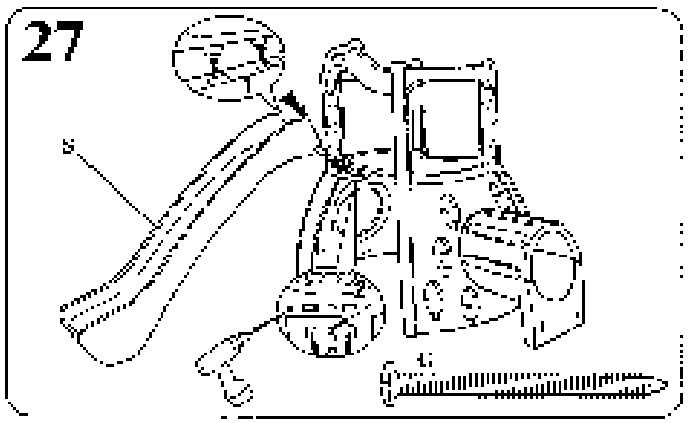

Little tikes

6411SA2B5-5-05