VENTRA

PRESSURE WASHER 2200W

MODEL: KC601-2200D

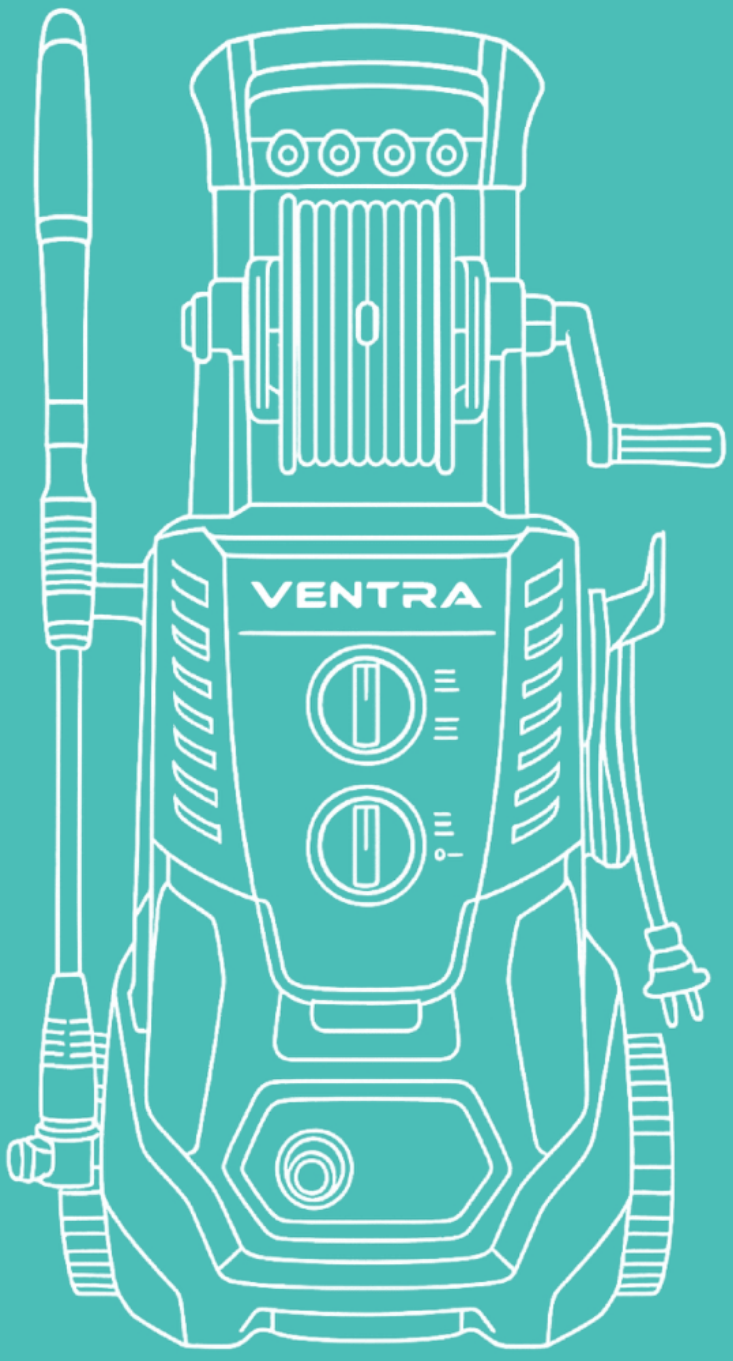

USER MANUAL

EN – NL – DE – FR

EN - English 3

1. INTRODUCTION 4
2. EXPLANATION OF SYMBOLS 5
3. SAFETY INSTRUCTIONS 6
3.1. General machine safety 6
3.2. Persons & use 7
3.3. Electrical safety 7
3.4. Power cord & extension cord 8
3.5. Heat & cooling 8
3.6. Water 9
3.7. Explosive atmosphere 9
3.8. Personal Protective Equipment (PPE) 9
3.9. Medical considerations 10
4. INTENDED USE 10
5. THE PACKAGE 11
5.1. Contents 11
5.2. Unpacking 11
5.3. Safety during unpacking 12
6. TECHNICAL DATA 13
7. PRODUCT PARTS 14
8. PRODUCT ASSEMBLY 15
8.1. Step 1: The gun holder and power cord hook 15
8.2. Step 2: The gun support 15
8.3. Step 3: The spray nozzle 15
8.4. Step 4: The high-pressure hose 16
8.5. Step 5: The water inlet connection 16
8.6. Step 6: The water supply 17
8.7. Step 7: Foam adjustment 18
8.8. Step 8: Adjusting the handle height 18
9. OPERATING INSTRUCTIONS 19
9.1. Starting the pressure washer 19
9.2. Automatic ON/OFF function 19
9.3. Bleeding the spray gun 19
9.4. The spray gun safety lock 20
9.5. Adjustable spray nozzle guide 20
9.6. Hose reel (type B only) 21
9.7. Unblocking the lance 22
10. USING DETERGENTS 23
11. USING THE PATIO BRUSH 24
12. TAKING A BREAK (five minutes or more) 25
13. SHUT DOWN 25
14. CLEANING TIPS 26
15. TROUBLESHOOTING 27
16. CLEANING THE PRESSURE WASHER 28
17. MAINTENANCE & SERVICE 28
18. STORAGE 28
18.1. General guidelines for storage 28
18.2. Winterising and long-term storage 29
19. TRANSPORTATION 29
20. DISPOSAL & RECYCLING 30
20.1. Product disposal 30
20.2. Packing material disposal 30
21. WARRANTY & LIABILITY 31

NL - Nederlands 32

1. INLEIDING 33
2. VERKLARING VAN SYMBOLEN 34
3. VEILIGHEIDSINSTRUCTIES 35
3.1. Algemene machineveiligheid 35
3.2. Personen & gebruik 36
3.3. Elektrische veiligheid 36
3.4. Netsnoer & verlengsnoer 37
3.5. Hitte & koeling 37
3.6. Water 38
3.7. Explosieve atmosfeer 38
3.8. Persoonlijke beschermingsmiddelen (PBM) 38
3.9. Medische overwegingen 39
4. BEOOGD GEBRUIK 39
5. HET PAKKET 40
5.1. Inhoud 40
5.2. Uitpakken 40
5.3. Veiligheid tijdens het uitpakken 41
6. TECHNISCHE GEGEVENS 42
7. PRODUCTONDERDELEN 43
8. PRODUCTMONTAGE 44
8.1. Stap 1: De pistoolhouder en de haak voor het netsnoer 44
8.2. Stap 2: De pistoolsteun 44
8.3. Stap 3: De spuitkop 44
8.4. Stap 4: De hogedrukslang 45
8.5. Stap 5: De waterinlaat 45
8.6. Stap 6: De watertoevoer 46
8.7. Stap 7: Schuimregeling 47
8.8. Stap 8: De hoogte van de handgreep aanpassen 47
9. GEBRUIKSAANWIJZING 48
9.1. De hogedrukreiniger starten 48
9.2. Automatische AAN/UIT-functie 48
9.3. Het spuitpistool ontluchten 48
9.4. De veiligheidsvergrendeling van het spuitpistool 49
9.5. Verstelbare sproeikopgeleider 49
9.6. Slanghaspel (alleen type B) 50
9.7. De lans ontstoppen 51
10. GEBRUIK VAN REINIGINGSMIDDELEN 52
11. GEBRUIK VAN DE TERRASBORSTEL 53
12. EEN PAUZE NEMEN (vijf minuten of langer) 54
13. UITSCHAKELEN 54
14. REINIGINGSTIPS 55
15. PROBLEMEN OPLOSSEN 56
16. DE HOGEDRUKREINIGER REINIGEN 57
17. ONDERHOUD & SERVICE 57
18. OPSLAG 57
18.1. Algemene richtlijnen voor opslag 57
18.2. Winterklaar maken en langdurige opslag 58
19. TRANSPORT 58
20. AFVALVERWERKING & RECYCLAGE 59
20.1. Productverwijdering 59
20.2. Verpakkingsmateriaalverwijdering 59
21. GARANTIE & AANSPRAKELIJKHEID 60

VENTRA

DE - Deutsch 61

1. EINLEITUNG 62
2. ERKLÄRUNG DER SYMBOLE 63
3. SICHERHEITSANWEISUNGEN 64
3.1. Allgemeine Sicherheit der Maschine 64
3.2. Personen & Verwendung 65
3.3. Elektrische Sicherheit 65
3.4. Stromkabel & Verlängerungskabel 66
3.5. Wärme & Kühlung 67
3.6. Wasser 67
3.7. Explosive Atmosphäre 67
3.8. Persönliche Schutzausrüstung (PSA) 67
3.9. Medizinische Überlegungen 68
4. BESTIMMUNGSGEMÄSSER GEBRAUCH 68
5. DAS PAKET 69
5.1. Inhalt 69
5.2. Auspacken 69
5.3. Sicherheit beim Auspacken 70
6. TECHNISCHE DATEN 71
7. PRODUKTTEILE 72
8. PRODUKTZUSAMMENBAU 73
8.1. Schritt 1: Der Pistolenhalter und der Netzkabelhaken 73
8.2. Schritt 2: Die Pistolenträger 73
8.3. Schritt 3: Die Sprühdüse 73
8.4. Schritt 4: Der Hochdruckschlauch 74
8.5. Schritt 5: Der Wassereinlassanschluss 74
8.6. Schritt 6: Die Wasserversorgung 75
8.7. Schritt 7: Schaumeinstellung 76
8.8. Schritt 8: Einstellung der Griffhöhe 76
9. BEDIENUNGSANLEITUNG 77
9.1. Starten des Hochdruckreinigers 77
9.2. Automatische EIN/AUS-Funktion 77
9.3. Entlüften der Spritzpistole 78
9.4. Die Sicherheitsverriegelung der Spritzpistole 78
9.5. Führung für verstellbare Sprühdüse 78
9.6. Schlauchtrommel (nur Typ B) 79
9.7. Entblocken der Lanze 80
10. VERWENDUNG VON REINIGUNGSMITTELN .. 81
11. VERWENDUNG DER TERRASSENBÜRSTE 82
12. PAUSE EINLEGEN (fünf Minuten oder mehr) 83
13. ABSCHALTEN 83
14. REINIGUNGSTIPPS 84
15. FEHLERBEHEBUNG 85
16. REINIGUNG DES HOCHDRUCKREINIGERS 86
17. WARTUNG & SERVICE 86
18. LAGERUNG 86
18.1. Allgemeine Richtlinien für die Lagerung 86
18.2. Wintervorbereitung und Langzeitlagerung 87
19. TRANSPORT 87
20. ENTSORGUNG & RECYCLING 88
20.1. Produktentsorgung 88
20.2. Entsorgung des Verpackungsmaterials 88
21. GARANTIE & HAFTUNG 89

FR - Français 90

1. INTRODUCTION 91
2. EXPLICATION DES SYMBOLES 92
3. CONSIGNES DE SÉCURITÉ 93
3.1. SÉCURITÉ GÉNÉRALE DE LA MACHINE 93
3.2. Personnes & utilisation 94
3.3. Sécurité électrique 94
3.4. Cordon d'alimentation & rallonge 95
3.5. Chaleur & refroidissement 95
3.6. Eau 96
3.7. Atmosphère explosive 96
3.8. Équipement de protection individuelle (EPI) 96
3.9. Considérations médicales 97
4. UTILISATION PRÉVUE 97
5. LE COLIS 98
5.1. Contenu 98
5.2. Déballage 98
5.3. Sécurité pendant le déballage 99
6. DONNÉES TECHNIQUES 100
7. PIÈCES DU PRODUIT 101
8. ASSEMBLAGE DU PRODUIT 102
8.1. Étape 1 : Le support de pistolet et le crochet du cordon d'alimentation 102
8.2. Étape 2 : Le support de pistolet 102
8.3. Étape 3 : La buse de pulvérisation 102
8.4. Étape 4 : Le tuyau haute pression 103
8.5. Étape 5 : Le raccord d'entrée d'eau 103
8.6. Étape 6 : L'alimentation en eau 104
8.7. Étape 7 : Réglage de la mousse 105
8.8. Étape 8 : Réglage de la hauteur de la poignée 105
9. INSTRUCTIONS D'UTILISATION 106
9.1. Démarrage du nettoyeur haute pression 106
9.2. Fonction automatique MARCHE/ARRÊT 106
9.3. Purge du pistolet de pulvérisation 107
9.4. Verrou de sécurité du pistolet de pulvérisation 107
9.5. Guide de la buse réglable 107
9.6. Dévidoir de tuyau (type B uniquement) 108
9.7. Déblocage de la lance 109
10. UTILISATION DES DÉTERGENTS 110
11. UTILISATION DE LA BROSSE DE TERRASSE .. 111
12. FAIRE UNE PAUSE (cinq minutes ou plus) ... 112
13. ARRÊT 112
14. CONSEILS DE NETTOYAGE 113
15. DÉPANNAGE 114
16. NETTOYAGE DU NETTOYEUR HAUTE PRESSION 115
17. ENTRETIEN & SERVICE 115
18. STOCKAGE 115
18.1. Directives générales pour le stockage 115
18.2. Hivernage et stockage à long terme 116
19. TRANSPORT 116
20. ÉLIMINATION & RECYCLAGE 117
20.1. Élimination du produit 117
20.2. Élimination des matériaux d'emballage 117
21. GARANTIE & RESPONSABILITÉ 118

EN - English



This manual accompanies the **VENTRA** pressure washer and contains important information about safety, disposal and use. Read the manual carefully and follow the instructions and warnings to ensure your own safety and the safety of others.

Keep the manual for further reference, even if you are familiar with the product. Ensure to include this manual when passing on this product to third parties.

The images in the manual are for illustrative purposes only and may differ slightly from the product. In that case, **VENTRA** is not obliged to adjust the manual. Use the actual product as a reference.

1. INTRODUCTION

Thank you for choosing a **VENTRA** product. Read the user manual carefully before use to ensure safe and correct operation of the product. Always follow the instructions to prevent damage or harm.

This product complies with all applicable European and national statutory requirements. In particular:

CE	**CE marking:** This product bears the CE marking, indicating that it conforms to the relevant European Union directives concerning safety, health, and environmental protection. The CE marking is a declaration by the manufacturer that the product meets the applicable EU legal requirements.
RoHS	**RoHS Compliance** This product complies with the RoHS Directive (2011/65/EU), which restricts the use of certain hazardous substances in electrical and electronic equipment. Compliance ensures that levels of substances such as lead, mercury, and cadmium remain below the maximum permitted thresholds.
EMC	**EMC Directive Compliance** This product complies with the Electromagnetic Compatibility (EMC) Directive (2014/30/EU), which ensures that the device functions properly in its environment without causing or suffering from electromagnetic interference.

The manufacturer hereby declares that this product complies with the applicable requirements of the relevant EU directives. The full EU Declaration of Conformity and all supporting test documentation are available upon request.

If you have any questions, remarks, or problems using the product, please contact us.

We hope you enjoy your purchase!

2. EXPLANATION OF SYMBOLS

Throughout this user manual, the following symbols are used:

	Provides important information or helpful tips to enhance the use and performance of the product.
	DANGER: Indicates a hazardous situation that, if not avoided, will result in serious injury, death, or significant property damage.
	WARNING: Indicates a potentially dangerous situation that could result in serious injury or material damage.
	CAUTION: Indicates a situation that could result in minor injury or material damage.

Graphical symbols on the machine:

	Indicates a potential hazard that may result in personal injury.		To reduce the risk of injury from kickback, always hold the spray lance securely with both hands when the machine is operating.
	Protection class II (double isolated).		Using the machine in wet conditions or failing to follow safe practices may result in an electric shock.
	Do not expose to rain or use in damp locations.		Warning! Never point the spray gun at people, animals, the machine itself, the power supply, or any electrical appliances.
	Read the instruction manual!		This machine is not intended to be connected to potable (drinking) water mains.
	Always wear safety goggles or safety glasses with side shields, and wear a full-face shield when necessary while operating this product.		Do not dispose of Waste Electrical and Electronic Equipment with domestic waste.
	To reduce the risk of injection or injury, never direct the water stream at people or pets, and never place any part of your body in the stream. Leaking hoses and fittings can also cause injection injuries. Do not hold leaking hoses or fittings.		

3. SAFETY INSTRUCTIONS

Read the user instructions carefully and especially observe the safety information. If you do not follow the safety instructions and information on proper handling in this manual, we assume no liability for any resulting personal injury or damage to property. Such cases will invalidate the warranty.

Electrical appliances can expose people, especially children, to hazards that can cause serious injury or death. The use of electrical appliances can present hazards, including, but not limited to, injury, fire, electric shock, and damage to the electrical system. These safety instructions are intended to give you the information you need to use the **VENTRA** pressure washer and avoid such hazards. Common sense and respect for the machine will help reduce the risk of injury.

All possible hazards cannot be covered here, but we have tried to highlight the important ones. Also, observe the warnings or safety instructions in the individual chapters of this manual.

Contact us if you have questions that remain unanswered by these warnings & safety instructions.

WARNING:
If an accident or malfunction occurs during operation, the machine must be switched off immediately. Any injuries should be properly treated, and medical assistance should be sought if necessary.

3.1. General machine safety

- Do not use the pressure washer for any purpose other than its intended use (see the chapter “INTENDED USE”).
- The pressure washer is designed and intended for private use and is not suitable for commercial or industrial use.
- The pressure washer is intended for outdoor use in dry weather conditions (the machine is not waterproof and must not be used in the rain). It is recommended to keep the machine out of direct sunlight for extended periods when used outdoors. The machine must be returned indoors after use.
- Handle the machine carefully. Jolts, impacts, or falls, even from a low height, can damage the machine.
- Do not place the pressure washer on an unstable surface. This may cause it to fall and result in a malfunction.
- Do not place the pressure washer under mechanical stress. Do not lean/sit on the machine.
- Never place objects on the pressure washer.
- All parts must be correctly assembled to ensure the safety of the machine.
- The machine must be properly and securely connected. Follow the instructions to prevent any possible damage/injury.
- Never use accessories not recommended by the manufacturer. They can pose a danger to the user and damage the machine. High-pressure hoses, fittings and couplings are important for the safety of the machine. Use only hoses, fittings and couplings recommended by the manufacturer.
- Do not apply excessive force when using the ON/OFF switch or the foam control knob.
- Keep the work area tidy and clean. Attempting to clear clutter from around the machine during use will reduce your concentration. Mess on the floor creates a trip hazard. Water on the floor could result in you slipping.
- Do not leave the switched-on pressure washer unattended. Close supervision is necessary when using near small children.
- Keep bystanders away. Pets, children, onlookers, and passersby must be restricted from entering the work area for their protection.
- Use the pressure washer only in daylight or good artificial light.
- Do not overreach or stand on unstable support. Keep good footing and balance at all times.
- Observe noise control and local regulations.
- Never direct the spray at people, animals, electrical devices, or the pressure washer itself.
- Injection hazard: This machine can cause serious injury if the spray penetrates the skin. Do not point the gun at anyone or any part of the body. If penetration occurs, seek medical attention immediately.
- Do not direct the jet against yourself or others to clean clothes or footwear.

- Do not use acids, alkaline substances, solvents, or any flammable materials in this product. These substances can cause physical injury to the operator and irreversible damage to the machine.
- The spray gun kicks back. Hold the spray gun with both hands.
- The spray gun safety lock prevents accidental spraying. This safety feature does not lock the spray in the ON position.
- If it is no longer possible to operate the pressure washer safely, take it out of operation and protect it from any accidental use. A safe operation can no longer be guaranteed if the machine:
  - is visibly damaged,
  - is no longer working properly,
  - has been stored for extended periods in poor ambient conditions or
  - has been subjected to serious transport-related stresses.

  You can take the machine out of operation by removing the power cord or by cutting off the mains plug of the power cord.

3.2. Persons & use

- The user is responsible for accidents or hazards towards other people or their property.
- The pressure washer is not a toy. Keep and store it out of the reach of young children. Don't let them climb or sit on the machine.
- Keep small children at a safe distance when using the pressure washer.
- The machine may only be used by adults.
- This machine is not intended for use by persons with reduced physical, sensory, or mental capabilities or a lack of experience and knowledge unless they have been given supervision or instruction concerning the use by a person responsible for their safety.
- Cleaning and maintenance must not be performed by children.
- Do not operate the pressure washer when you are tired or distracted, or under the influence of alcohol or medication. Always take a break when you need one and be sensible about how you work.

3.3. Electrical safety

- The machine must be powered through a residual current device (RCD) with a rated residual current not exceeding 30 mA.
- You may not reconstruct, self-repair, or disassemble the pressure washer. This can damage the machine.
- Maintenance, modifications, and repairs may only be carried out by the manufacturer, a professional workshop appointed by the manufacturer, or a similarly qualified person.
- Check the machine from time to time for damage. Never use the machine if it shows signs of damage.
- Do not use any other mains plug for this machine. This can cause failure and/or damage.
- Ensure your mains socket supplies the correct power voltage to avoid damage to the machine.
- The mains socket must be located near the machine and be easily accessible.
- To avoid energy loss and possible safety risks, unplug the mains plug from the mains socket if you do not use the machine and before cleaning or maintenance. If you think the power is off when the ON/OFF switch is off, then you're wrong: always unplug your machine.
- Do not turn the pressure washer on and off by plugging and unplugging it. Always use the ON/OFF switch.
- Never force the mains plug of the power cord into a mains socket; if it does not fit easily into the mains socket, stop using it. Always ensure that the mains plug of your machine is properly connected to the mains socket.
- If the power fails during the operation, turn off the machine immediately and pull the mains plug from the mains socket.
- If smoke is produced, or there are any unusual sounds or smells, switch off the pressure washer immediately and remove the mains plug from the mains socket. In these cases, the pressure washer should not be used until it has been inspected by the manufacturer or a similarly qualified person. Never inhale smoke from a potential device fire. If you have inhaled smoke, consult a doctor. The inhalation of smoke can be harmful.
- Do not extinguish with water in the event of a fire. Smother the flames with a fireproof blanket or a suitable fire extinguisher.
- For safety reasons, always unplug the machine in the event of a thunderstorm.

3.4. Power cord & extension cord

- Do not modify the power cord.
- Before putting the machine into operation, always visually check the power cord and extension cord for signs of damage or ageing. Never use a cord if there are any signs of damage.
- Do not touch the power cord or extension cord if it is damaged. A damaged cord can cause a deadly electric shock. First, power down the respective mains socket (e.g. via the respective circuit breaker) and then carefully pull the mains plug from the mains socket. Never use the machine if the power cord or extension cord is damaged.
- To prevent risks, damaged power cords may only be replaced by the manufacturer, a professional workshop appointed by the manufacturer, or a similarly qualified person.
- Never pull the mains plug from the mains socket by pulling at the power cord. Always pull it from the mains socket using the intended grips.
- To avoid damage, do not pull the pressure washer by the power cord.
- Never wrap the extension cord around the machine. This will cause the cord to wear prematurely and break.
- Ensure that you do not trip over the extension cord.
- Do not let the extension cord hang over the edge of a table or counter.
- The power cord or extension should not be kinked, trapped, or twisted.
- Ensure that the power cord or extension cord is not squeezed, bent, damaged by sharp edges, or put under mechanical stress.
- Do not run the pressure washer over the extension cord.
- Do not position the extension cord where it can be pinched or crushed by doors.
- Never tie a knot in the power cord or extension cord.
- Untwist the extension cord periodically if it becomes twisted due to use.
- Avoid excessive thermal stress on the power cord or extension cord from extreme heat or cold.
- If using an extension cord attached to the mains socket, ensure that the total electric power consumption of connected devices does not exceed the rated capacity.
- Only use extension cords that are approved for outdoor use. The core diameter for extension cords measuring up to 25m must be at least 1.5 mm^2, and 2.5 mm^2 for cords longer than 25m. Always roll the whole cord off the reel before use, and inspect the cord for damage beforehand. The mains plug and coupling of the extension cord must be water-tight and may not be placed in water. The coupling may not be on the floor. Use a cable drum to ensure that the socket is at least 60 mm above the floor. All live parts in the work area must be protected against water jets.
- Children can become entangled while playing with cords, posing a strangulation hazard. Cords are not toys.

3.5. Heat & cooling

- The pressure washer may become warm during operation. This is normal.
- Do not cover the machine while it is in operation, as this may cause the pressure washer to overheat. This poses a risk of fire, electric shock, or injury.
- Keep the machine away from heat sources and from areas where the ambient temperature is relatively high. Never use the machine near naked flames.
- The pressure washer is designed to work best in normal ambient temperatures between 1°C and 35°C and to be stored at temperatures between 1°C and 45°C. The pressure washer may be damaged, and its lifespan may be shortened if the machine is used or stored outside this temperature range. Do not subject your machine to dramatic changes in temperature. Do not store your machine in a hot vehicle or direct sunlight for extended periods. Do not place the machine near a window (especially in the summer).

3.6. Water

WARNING:
The pressure washer has an IPX5 rating, which means that it is protected against waterjets, but you cannot submerge it in water or liquids.

- Always touch the plug with dry hands while connecting or disconnecting it from the mains socket. Moisture can cause electric shock or short circuits.
- Never operate the pressure cleaner while standing in water.
- Never let electrical connections rest in water.
- Do not use the pressure washer near ponds, pools, or other water features. Risk of electric shock.
- Do not reach for the machine if it has fallen into the water. Immediately unplug it from the mains socket and only then remove it from the water.

3.7. Explosive atmosphere

- Operation in explosive environments is strictly prohibited.
- Never suction solvents, liquids containing solvents, or undiluted acids. This includes substances such as petrol, paint thinner, and heating oil. The resulting spray mist can be highly flammable, explosive, and toxic.
- Damaged wheels or tyre valves pose a serious hazard. They may be compromised by the high-pressure jet and can explode. A common warning sign is discolouration of the tyres. Maintain a minimum spray distance of 30 cm when cleaning wheels or tyre valves.

3.8. Personal Protective Equipment (PPE)

When using the pressure washer, the following personal protective equipment (PPE) is required to ensure safety:

	**Wear eye protection** Reason: To protect your eyes from high-pressure water spray, flying debris, and cleaning agents.
	**Wear ear protection** Reason: The high-pressure cleaner can produce a loud noise that may damage your hearing. Use earplugs or earmuffs for protection.
	**Wear protective gloves** Reason: To shield your hands from high-pressure spray, chemicals, and accidental contact with rough or hot surfaces.
	**Wear protective clothing** Reason: To prevent skin contact with pressurised water, debris, and detergent splashes.
	**Wear sturdy footwear** Reason: Closed-toe, non-slip shoes or boots protect your feet from water jets, heavy equipment, and slipping hazards.

3.9. Medical considerations

- This machine generates an electromagnetic field during operation. Under certain circumstances, this may interfere with the function of active or passive medical implants. To reduce the risk of serious or fatal injury, users who wear medical implants must consult their doctor and the implant manufacturer before using this machine.
- Prolonged use of the machine may cause numbness in the hands.
- Take regular breaks during extended use.

4. INTENDED USE

The **VENTRA** pressure washer is intended for removing stubborn dirt, grime, mould, mud, loose paint, and debris from hard surfaces using a concentrated jet of water. The machine is designed for outdoor cleaning tasks that require more power than a standard garden hose or manual scrubbing. Typical applications include cleaning vehicles such as cars, bicycles, and trailers, as well as washing patios, driveways, sidewalks, walls, fences, and garden furniture. It can also be used to clean tools, machinery, and various types of construction equipment, as well as exterior surfaces like brick walls, tiles, and decking.

The pressure washer is not intended for use on fragile surfaces or for cleaning humans or animals, as the high-pressure water jet may cause injury or damage. It should not be used indoors without adequate drainage, nor should it be used with flammable or hazardous substances.

There are no other uses for this product.

WARNING:
Only use this product as described in this user manual. Any other use is considered improper and may result in personal injury or material damage. **VENTRA** is not liable for damage or injury resulting from improper or careless use.

5. THE PACKAGE

5.1. Contents

The following components are included in the scope of delivery:

- 0° Nozzle (red) × 1
- 15° Nozzle (yellow) × 1
- 40° Nozzle (white) × 1
- Low-pressure soap nozzle (black) × 1
- High-pressure hose × 1
- High-pressure pipe clamp × 1
- Gun Holder × 1
- Gun support × 1
- Spray wand × 1
- Spray gun × 1
- Patio brush × 1
- Cleaning pin × 1
- Water inlet connector × 1
- 25°Nozzle (green) × 1
- Extendable handle × 1
- Power cord hook × 1
- Pressure washer × 1
- User manual × 1
- Hearing protection × 1
- Waterproof gloves × 1 set

5.2. Unpacking

Remove everything from the packaging and check for damage. If this is the case, do not use the pressure washer. Be very careful when opening the package to avoid damage to the product.

Compare all parts with the package contents. If you are missing a part or if you have a damaged part, contact us.

Before use, remove all packaging materials and stickers or labels. Do not remove the rating plate or any safety warnings.

5.3. Safety during unpacking

Do not leave packaging material and accessories lying around carelessly during unpacking. It may become a dangerous playing material for children. Do not dispose of the packing materials until the pressure washer has been tried and is working.

WARNING: Plastic bags & foils.
To avoid the danger of suffocation, keep plastic bags and foil away from babies and children! Thin foils may cling to the nose and mouth and prevent breathing.



WARNING: Strangulation Hazard (power cord)
Cables, cords, or strings longer than 22 cm can be harmful to babies and very young children. Children may get entangled while playing with the power cord. Keep an eye on the power cord when unpacking.



WARNING: Small parts (screws & cleaning pin)
Contains small parts, not for children under 3 years or any individuals who tend to place inedible objects in their mouths.
Small parts can be swallowed or lodged in the windpipe and create a choking hazard. As a general guide, a choking hazard is anything with small parts that are less than 31mm in diameter and 57mm long.



WARNING: Sharp pin (screws + cleaning pin)
Small children can prick themselves (also in the eyes) while playing with pins and screws. Do not leave the screws & cleaning pin lying around while unpacking.



6. TECHNICAL DATA

NOTE:
Due to continuing improvements on our product, the technical specifications are subject to change without notice.

Product name	Pressure washer
Model	KSC601-2200D
Brand	VENTRA
Colour	Black + white + blue
Rated input power	2200W
Voltage	220-240V
Frequency	50/60Hz
Protection class	II ⧈
Rated pressure	120bar
Maximum pressure	170bar
Nominal water yield	6.5L/min
Maximum water flow	7.5L/min
Maximum water inlet pressure	12bar
Maximum water inlet temperature	40°C
Sound pressure level (L_{pA})	79.0dB(A)
Sound power level (L_{WA})	91.6dB(A)
Sound power level guaranteed (L_{WA})	95.0dB(A)
Weighted root mean square acceleration value	< 0.381m/s²
Length of the power cord	5m
Length of the high-pressure hose	10m
Ingress protection	IPX5
Weight	14.5kg
Dimensions (LxWxH)	370x360x870mm
Certifications	CE, RoHS, EMC

7. PRODUCT PARTS

1. 0° Nozzle (red)
2. 15° Nozzle (yellow)
3. 40° Nozzle (white)
4. Low-pressure soap nozzle (black)
5. High-pressure hose
6. High-pressure pipe clamp
7. Gun Holder
8. ON/OFF switch
9. Foam control knob
10. Gun support
11. Spray wand
12. Spray gun
13. Patio brush
14. Cleaning pin
15. Water inlet connector
16. 25° Nozzle (green)
17. Extendable handle
18. Power cord hook
19. Pressure washer

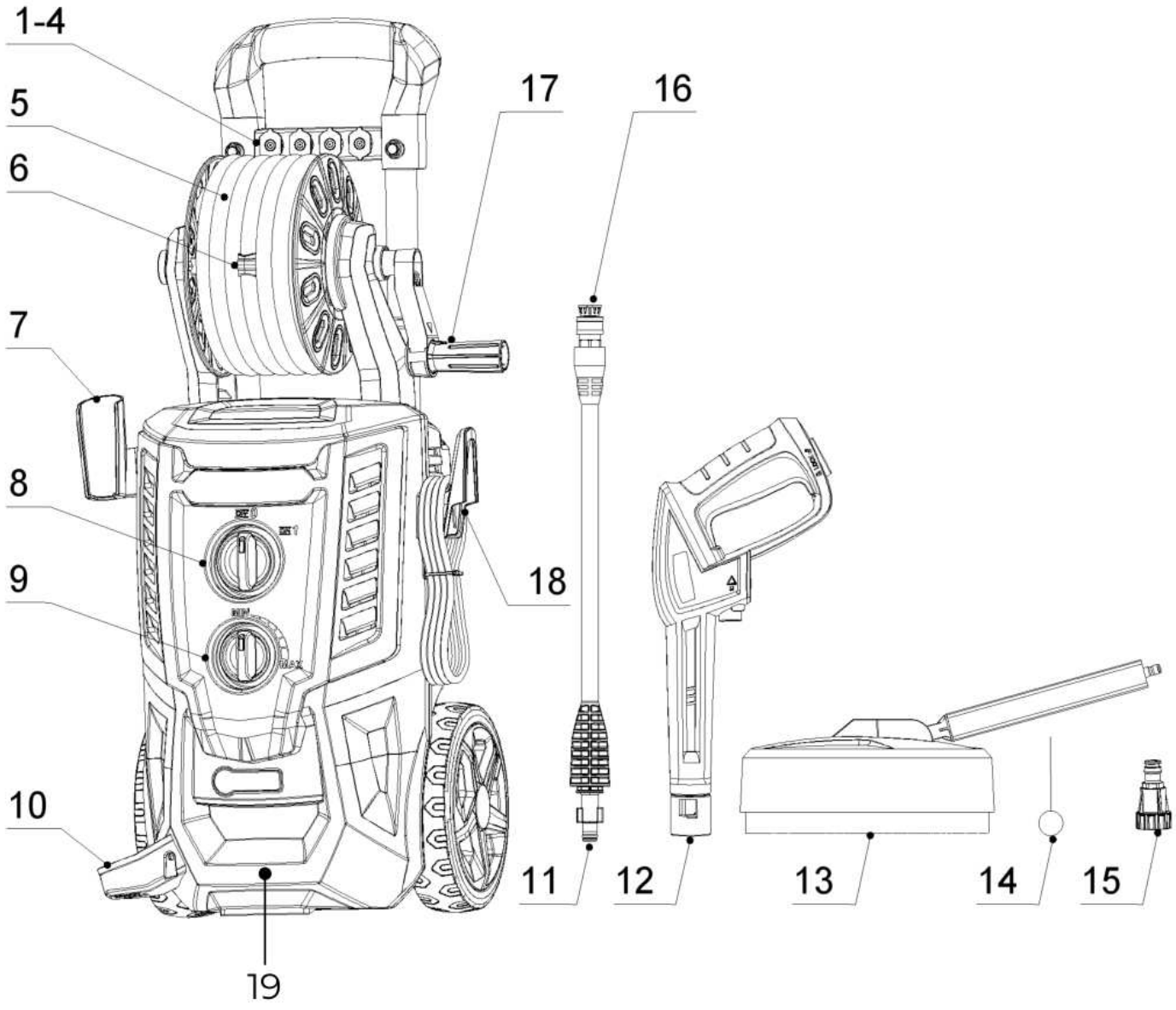

NOTE:
Due to transportation and packaging requirements, some accessories may be supplied disassembled. Please follow the assembly instructions carefully.

8. PRODUCT ASSEMBLY

8.1. Step 1: The gun holder and power cord hook

Install the gun holder (7) and the power cord hook (18) securely onto the main body as shown in the figure below.

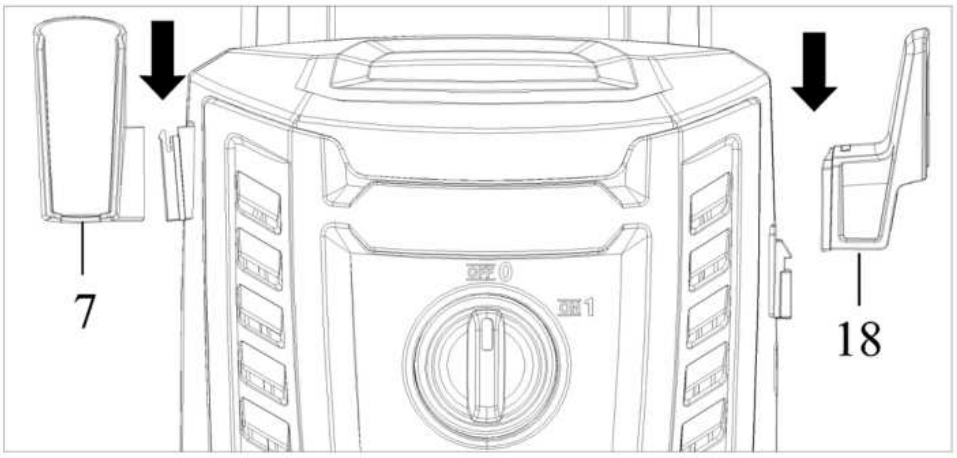

8.2. Step 2: The gun support

Insert the gun support (10), then screw it tightly onto the main body as shown in the figure below. The screwdriver is not included in the package.

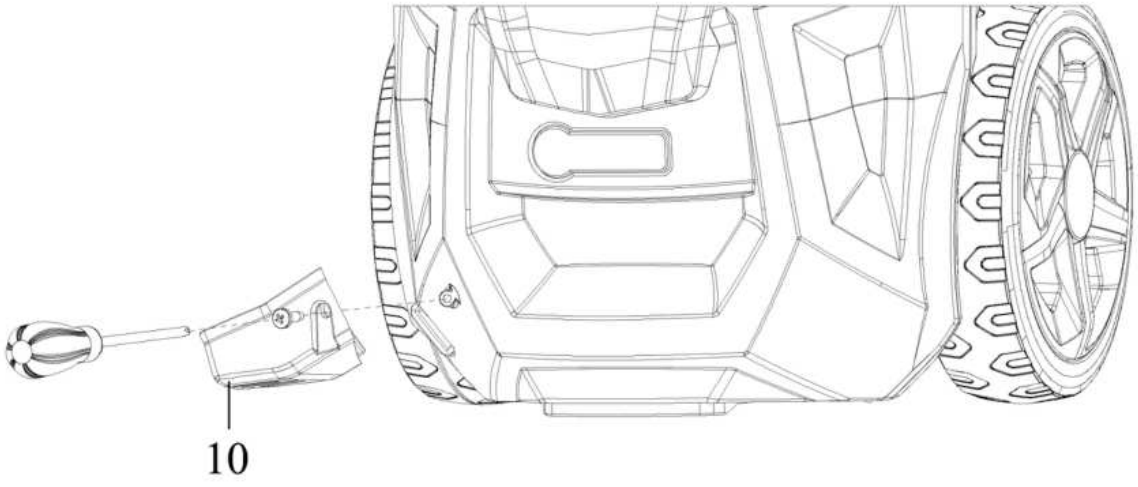

8.3. Step 3: The spray nozzle

Insert the spray nozzle (11) into the spray gun (12). Push and twist the spray nozzle clockwise until it is hand-tight to lock it in place.

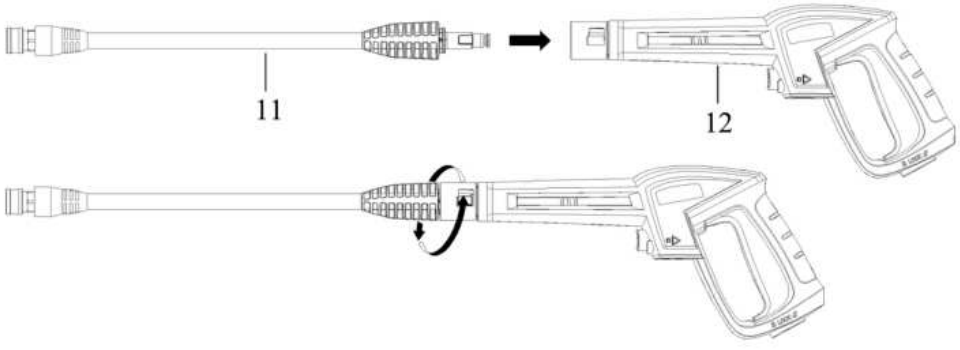

8.4. Step 4: The high-pressure hose

Attach the high-pressure hose (5) to the spray gun (12). Insert it fully and use the quick-connect fitting to ensure a tight, leak-free connection. When connected properly, the components cannot be pulled apart. To disconnect the hose, press the hose lock button and then pull out the high-pressure hose.

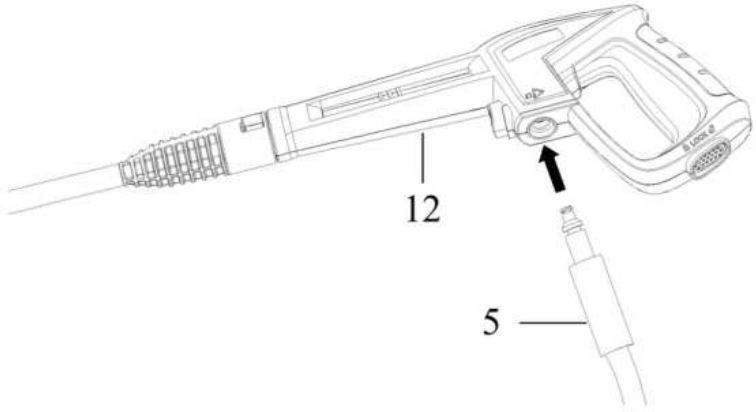

WARNING:
Keep the high-pressure hose connected to the pressure cleaner and spray gun while the system is pressurised. Disconnecting the hose while the machine is still under pressure is dangerous and may cause injury.

8.5. Step 5: The water inlet connection

Attach the hose connector to the pressure washer. Before connecting, remove and discard the plastic cap from the male fitting on the pressure washer. After the connector is installed, attach the garden hose using the screw connector, then connect the other end of the hose to the water source.

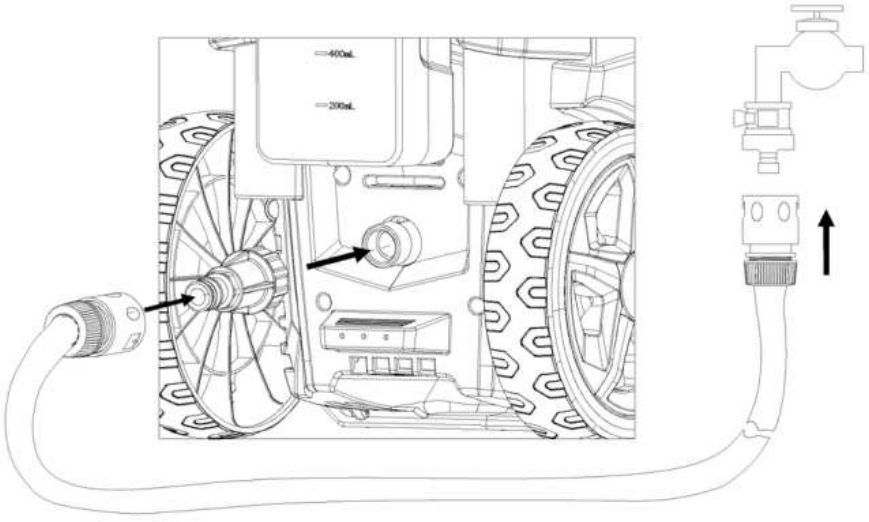

8.6. Step 6: The water supply

The water source height requirements:

If the water source is lower than the machine inlet, the vertical drop must not exceed 50 cm.

If the water source is higher than the machine inlet, the water surface must not be more than 50 cm above the top of the water container. In this case, do not install the nozzle before starting the machine. Let water flow out of the gun head first, then attach the nozzle and begin use.

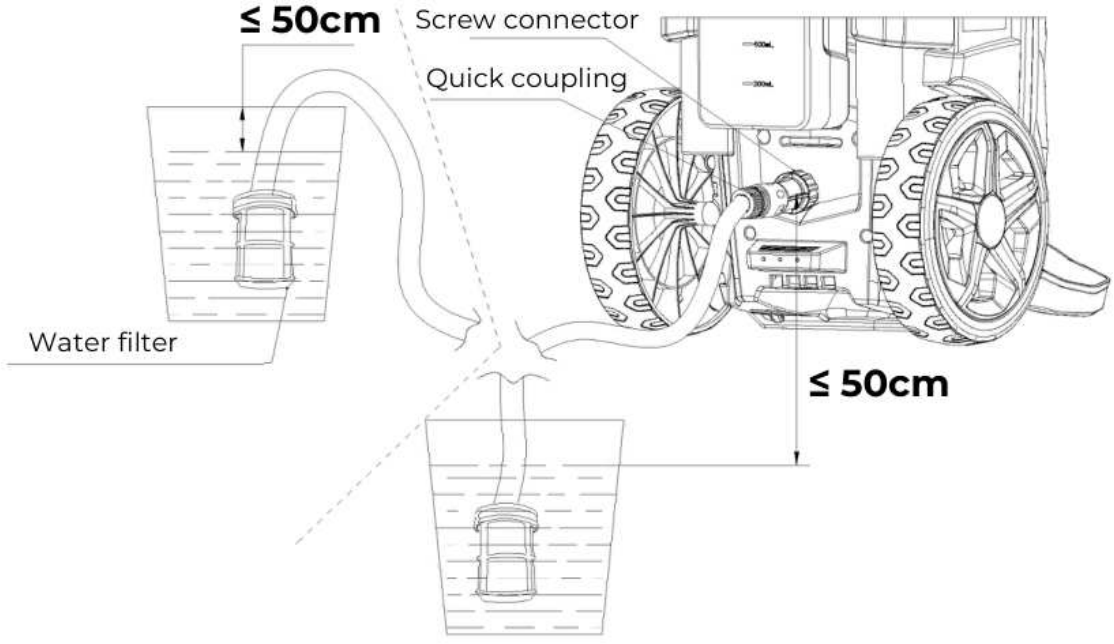

The water supply (cold water only):

WARNING:
It is not permitted to connect the machine directly to the public drinking water supply. This is to prevent any backflow of chemicals into the clean water system. In such cases, a connection through an intermediate tank or a backflow preventer is required and permitted.



- Contaminants in the feed water can damage the machine. To reduce this risk, it is strongly recommended to install a water filter.
- The water supply temperature must not exceed 40°C.
- Never use the pressure washer to draw in water that is contaminated with solvents, such as paint thinners, gasoline, or oil.
- Always ensure the water source is clean and free of debris to avoid damaging the pressure washer.
- Operate the pressure washer only at or below its rated fluid pressure.
- Never run the pressure washer without a water supply. Doing so can cause severe and irreversible damage to the machine.

8.7. Step 7: Foam adjustment

The machine is equipped with a foam control valve. You can adjust the foam level during operation. If the foam is too thick, turn the knob toward "MIN". To increase foam output, turn it toward "MAX".

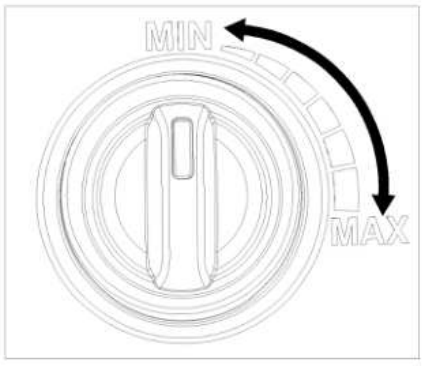

8.8. Step 8: Adjusting the handle height

To adjust the handle height during use, press and hold the position shown in the figure while raising or lowering the handle to the desired height.

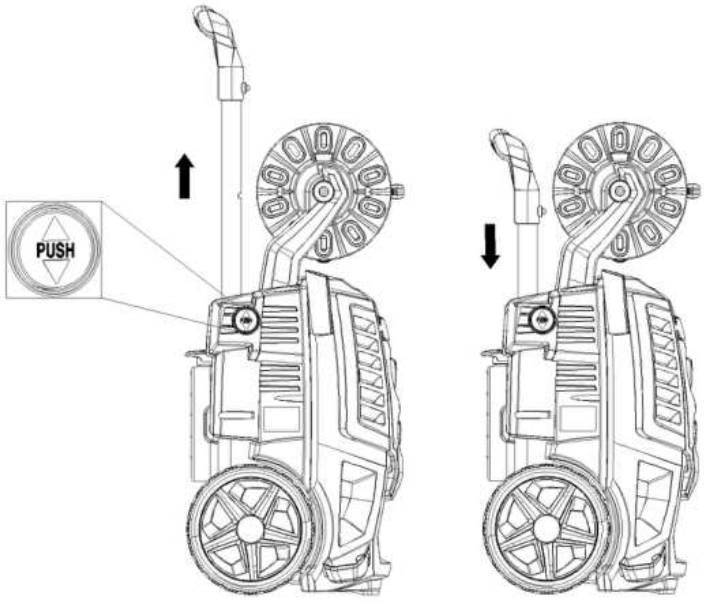

9. OPERATING INSTRUCTIONS

WARNINGS:
- This machine is designed for use with cold water only. Do not use hot water in this pressure washer.
- Before each use, inspect hoses and accessories for signs of wear or damage.
- The pressure washer must be used on a secure and stable surface in a standing, upright position.
- Never use the appliance to spray objects containing hazardous substances (e.g. asbestos).

CAUTION:
Always test an inconspicuous area before cleaning with high-pressure.

9.1. Starting the pressure washer

Follow these steps after connecting the pressure cleaner to your cold-water supply:
- Ensure the ON/OFF switch is in the OFF position.
- Slide the handle of the hose reel outwards.
- Connect the garden hose to the water inlet of the machine.
- Insert the adjustable spray nozzle into the spray gun (see Assembly Step 3).
- Attach the high-pressure hose to the spray gun (see Assembly Step 4).
- Connect the garden hose with the connector to the pressure cleaner (see Assembly Step 5).
- Fully open the water supply valve.
- Before switching the machine on, press the spray gun trigger to release any remaining air from the hose and pump.
- Turn the ON/OFF switch to the ON position and squeeze the trigger to start operation.

NOTE:
The motor does not run continuously. It operates only when the trigger is pressed.

WARNINGS: RISK OF INJECTION INJURY
- The pressure washer will spray as soon as the trigger is pulled.
- After switching off the machine, high pressure remains in the hose and pump. Always point the spray gun in a safe direction and squeeze the trigger to discharge any remaining pressure.
- Never direct the high-pressure water jet at people or animals.

9.2. Automatic ON/OFF function

This pressure washer is equipped with an automatic start/stop system. The motor will operate only when the ON/OFF switch is in the ON position and the trigger on the spray gun is pressed. When you release the trigger, the water flow stops, and the motor will automatically shut off. To resume operation, simply squeeze the trigger again.

To stop using the pressure washer, release the trigger and switch the ON/OFF switch to the OFF position. The pressure washer should always be turned OFF when not in use or when left unattended.

9.3. Bleeding the spray gun

Before first use, it is essential to bleed the spray gun to remove any trapped air from the system. Ensure the machine is fully assembled as described in the chapter “PRODUCT ASSEMBLY”.

To bleed the gun:
1. Connect the garden hose to the pressure washer.
2. With the power still off, squeeze and hold the spray gun trigger.

3. Allow the water to flow through the gun for approximately one minute. This process will release any air trapped in the hose, gun, or pump. During bleeding, water will flow at low pressure.
4. Once the airflow stops and a steady stream of water is coming through, you may proceed to switch on the power and begin normal operation.

9.4. The spray gun safety lock

This pressure washer is equipped with a trigger safety lock on the spray gun.
When the machine is not in use, engage the safety lock to prevent accidental activation of the high-pressure spray.

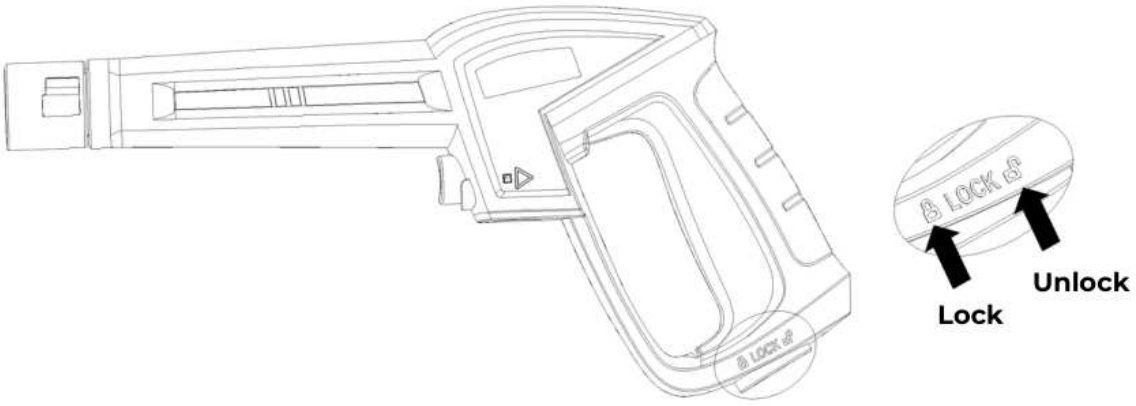

9.5. Adjustable spray nozzle guide

This pressure cleaner comes with multiple interchangeable nozzles, each designed for specific cleaning tasks:

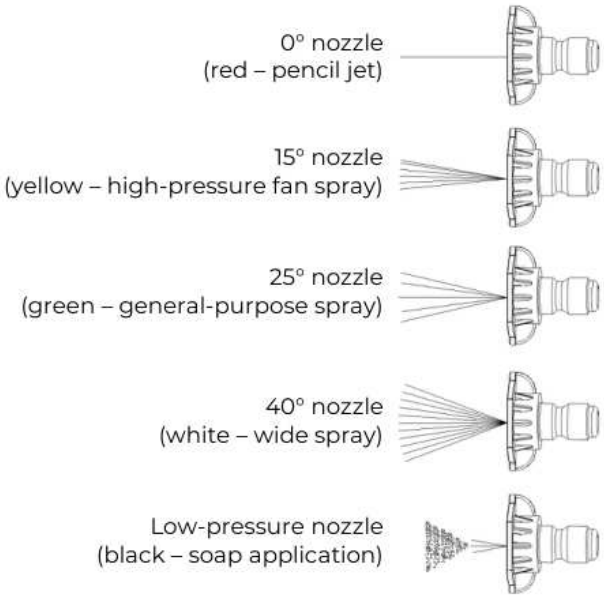

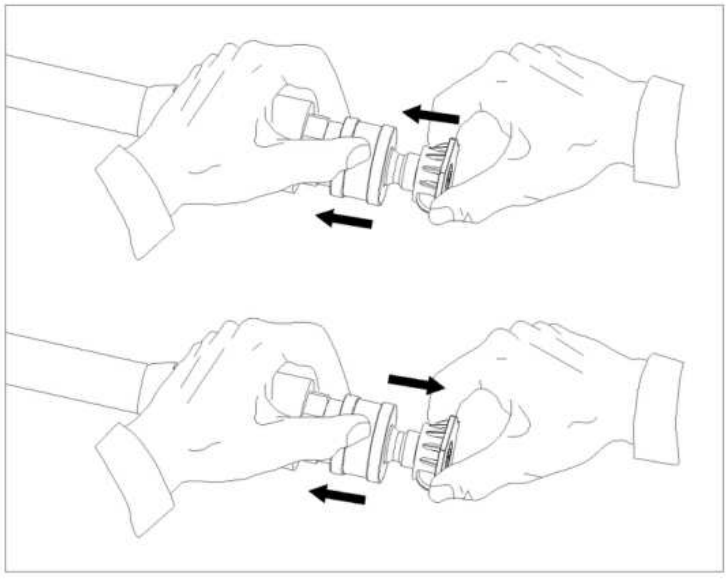

- **0° nozzle (red – pencil jet)**
  Produces a concentrated, high-pressure jet for tough cleaning in small areas.
  Ideal for removing heavy dirt buildup, tar, grease spots on concrete, or caked mud on machinery. Also suitable for hard-to-reach surfaces like second-story facades or the undersides of lawn mowers and tractors.

- **15° Nozzle (Yellow – High-Pressure Fan Spray)**
  Designed for intense cleaning of hard, durable surfaces.
  Common uses include stripping paint, removing oil and grease stains, heavy mildew, and rust from metal surfaces.

- **25° Nozzle (Green – General-Purpose Spray)**
  Suitable for cleaning house siding, brick patios, wooden decks, driveways, sidewalks, vehicles, and outdoor furniture.

- **40° Nozzle (White – Wide Spray)**
  Produces a gentle spray for lighter cleaning tasks.
  Recommended for washing cars, trucks, boats, patio furniture, and garden equipment.

- **Black Nozzle (Low-Pressure – Soap Application)**
  Designed for applying detergent at low pressure.
  Ideal for cleaning surfaces with soap, removing mildew and oxidation from exterior walls, cleaning brick, or degreasing heavily soiled areas.

WARNING:
Always change the nozzle only when the trigger is released and the gun is turned off. This prevents accidental discharge or injury during removal.

9.6. Hose reel (type B only)

For Type B models, a hose reel is mounted on the handle.
You can wind the high-pressure hose around the reel for convenient storage. When not in use for an extended period, secure the hose in place using the supplied clip provided by the manufacturer.

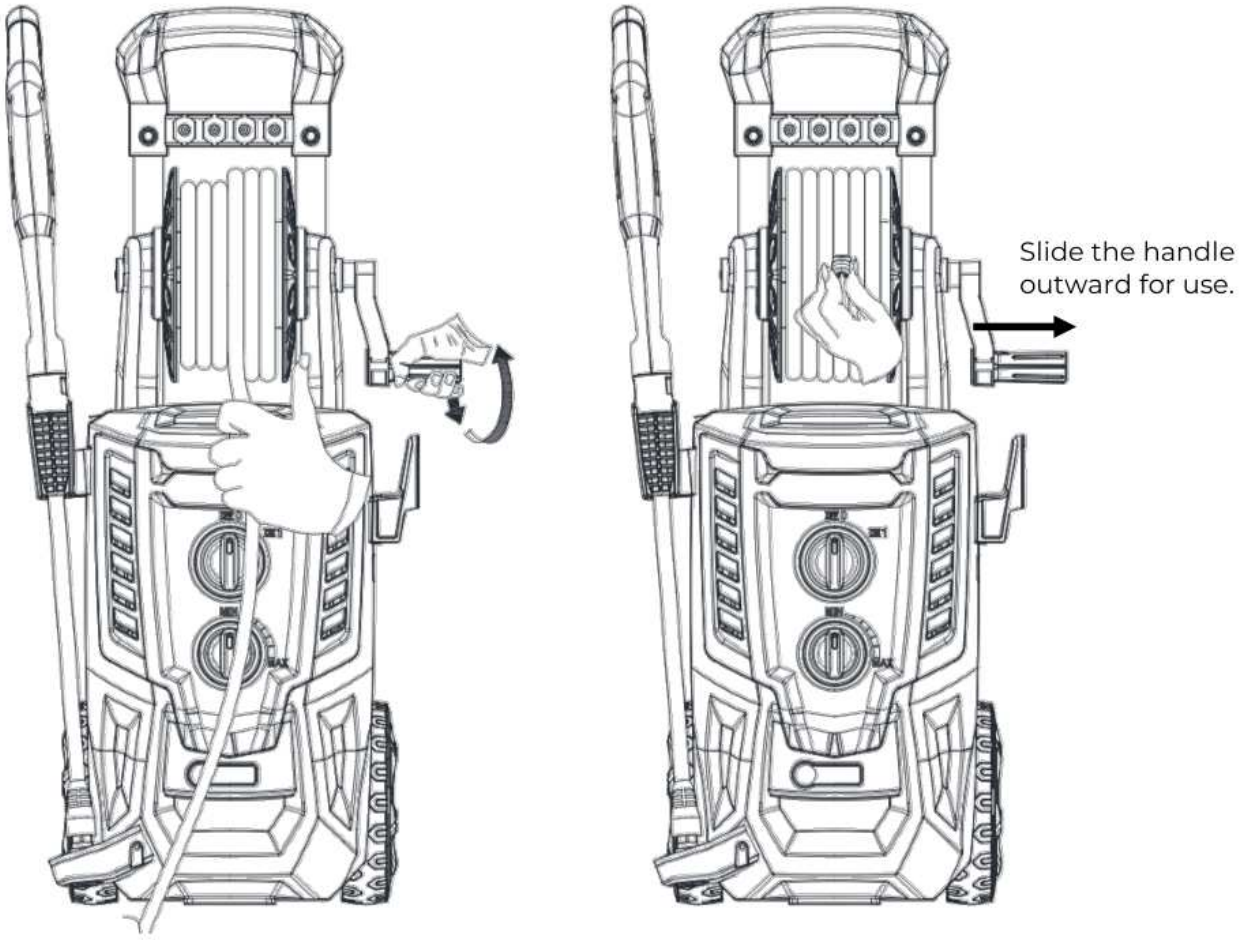

Extendable handle of the hose reel:

This pressure washer is equipped with an extendable handle on the hose reel. This handle provides extra grip and comfort when rolling up the high-pressure hose.

Use:
1. Carefully pull the handle outwards until it is fully extended.
2. Turn the handle to roll up the hose on the reel.
3. Slide the handle back in after use.

NOTE:
Make sure the handle is retracted before storing or moving the appliance.



9.7. Unblocking the lance

If the nozzle becomes clogged, the pump may build up excessive pressure and cause the machine to surge. To clean the nozzle, insert the provided cleaning needle into the tip to remove any debris or buildup.

For adjustable nozzles, it is recommended to lubricate the nozzle collar (which adjusts from high to low pressure) regularly using a non-water-soluble grease to ensure smooth operation.

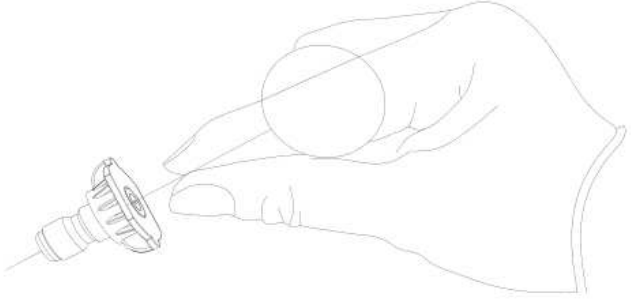

10. USING DETERGENTS

This pressure washer dispenses detergent at low pressure.
To rinse, simply switch to a high-pressure spray using the adjustable nozzle.

We recommend using biodegradable detergents that are specifically formulated for pressure washers. These detergents are safer for the environment, help protect internal components, and will not clog the filter, ensuring a longer service life for your machine.

How to Use Detergent:

- Remove the cap and detergent suction tube from the detergent tank.

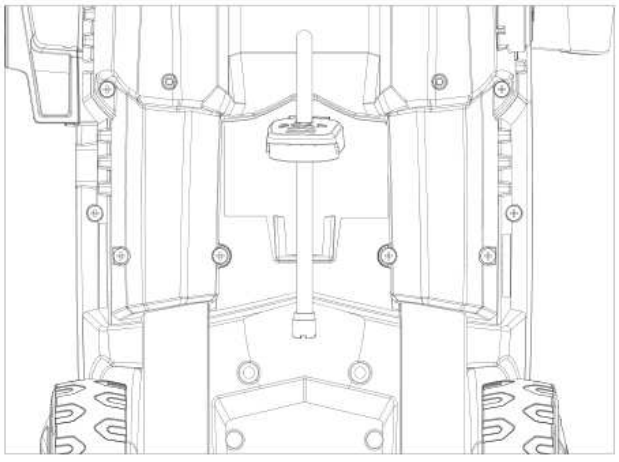

- Gently pull each onboard detergent tank out of its storage compartment and fill it with the appropriate detergent.

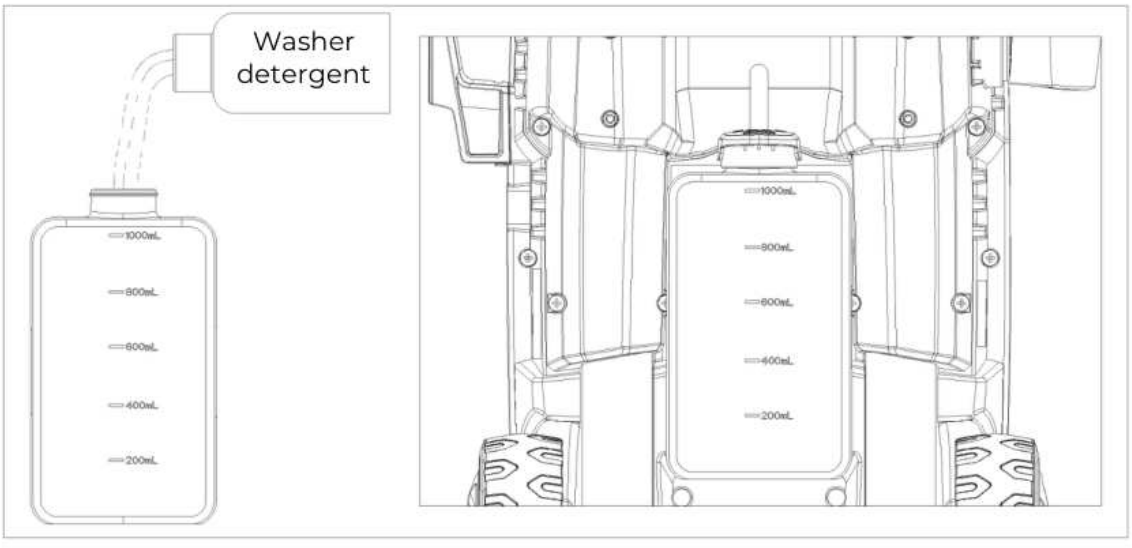

- Reinsert the suction tube into the tank and securely close the cap.

WARNINGS:
- Do not use bleach, chlorine-based products, or any corrosive or solvent-based cleaners. This includes gasoline, oils, tri-sodium phosphate (TSP), ammonia, or acid-based solutions. These substances will damage the pressure cleaner and may harm the surfaces being cleaned.
- Always read the detergent label to ensure compatibility.
- Avoid skin contact with detergents, in particular contact with eyes! If detergents get in your eyes, flush your eyes with clean water and seek immediate medical attention!

11. USING THE PATIO BRUSH

WARNING: Risk of injury
To avoid accidents or electric shock, always switch the pressure washer OFF and unplug the power cord before attaching or removing any accessories.

CAUTION:
Always test an inconspicuous area before cleaning with high-pressure.

Attachment Instructions:

- Insert the spray nozzle (11) into the spray gun (12).
  Push and twist the nozzle clockwise until it is hand-tight and securely locked in place.

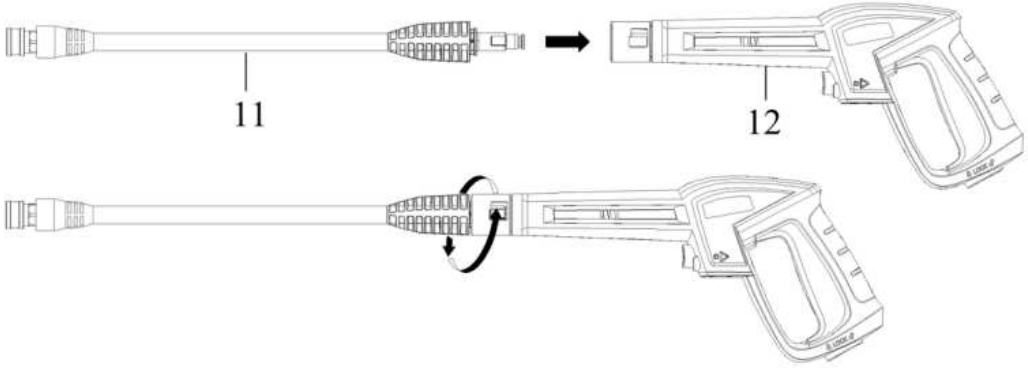

- Attach the patio brush (13) to the spray nozzle (11).
  The brush uses a quick-connect system. Firmly push it onto the spray nozzle until it clicks and is locked in place.

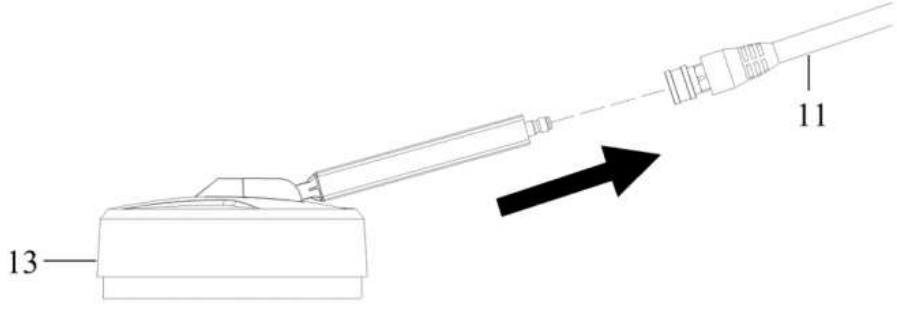

WARNINGS:
- Always follow the instructions carefully to ensure the patio brush is securely attached. An improperly connected patio brush may detach during operation and cause injury.
- Risk of injury! Never reach under the edge of the patio brush during operation.
- The patio brush is only intended to be used on flat surfaces! Do not attempt to use it on steps.

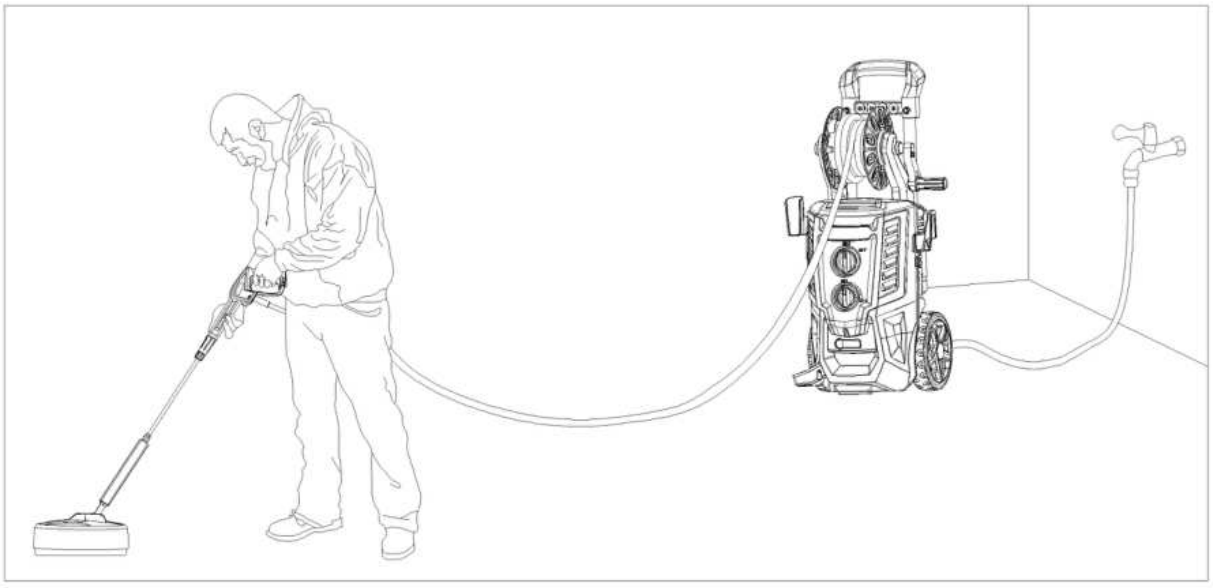

Cleaning floors or walls:

- The patio brush is not suitable for scraping or scrubbing.
- Test the machine on an inconspicuous area before using it on sensitive surfaces, e.g. wood.
- Do not allow the patio brush to remain in one area, but keep it in motion.
- Clean the floor or wall surface by guiding the patio brush over the surface without exerting excessive pressure.

12. TAKING A BREAK (five minutes or more)

- STEP 1: Release the trigger and engage the spray gun safety lock.
- STEP 2: Turn the ON/OFF switch to the OFF position.

13. SHUT DOWN

When you have finished using the pressure cleaner, follow these steps to properly shut down the machine:

- Turn the ON/OFF switch to the OFF position and unplug the power cord.
- Turn off the water supply.
- Before disconnecting the high-pressure hose, point the spray gun in a safe direction and squeeze the trigger to discharge any remaining pressure.
- Disconnect the high-pressure hose from both the pressure cleaner and the spray gun.
- Disconnect the garden hose from the machine.
- Remove the quick coupler from the garden hose and reattach it to the nipple fitting on the pressure cleaner for storage.
- Tip the machine to both sides to drain any remaining water from the inlet and outlet fittings.
- Remove the water intake filter, rinse it with clean water to remove dirt or debris, and reinstall it.
- Empty the detergent tank and rinse it thoroughly with water.
- Wipe down all parts and fittings to remove excess moisture.
- Engage the spray gun safety lock.
- Store the machine and its accessories in a dry area where the temperature remains above 0°C.

14. CLEANING TIPS

WARNING:
Always test the spray in a clear, open area away from people and objects before directing it at the intended cleaning surface.

CAUTION:
If painted surfaces are peeling or chipping, use extreme caution, as a pressure washer may remove the loose paint from the surface.

Wood and vinyl decks
Rinse the deck and surrounding areas with clean water. If using detergent, fill the detergent tank and apply it at low pressure to the area you wish to clean. For best results, work in small sections, allowing the detergent to sit for a few minutes before rinsing.

Do not let the detergent dry on the surface. Rinse at high pressure using a fan spray, keeping the nozzle 15 to 25cm from the surface. For softer wood, increase the distance to avoid damage. Always clean from top to bottom and left to right for a consistent finish.

Cement patios, stone, and brick
Pre-rinse the surface and surrounding area with clean water. Apply detergent at low pressure if needed. Rinse using a high-pressure fan spray, moving in a sweeping motion. Keep the spray nozzle 7.5 to 15cm from the surface. Use additional distance when using a direct (pencil-point) spray to avoid surface damage.

Cars, boats, and motorcycles
Begin by rinsing the surface and the surrounding area with fresh water. Apply detergent at low pressure, focusing on one side or section at a time. Let the detergent sit for a few minutes, but do not allow it to dry. Rinse at high pressure using a fan spray, maintaining at least 20cm of distance from the surface. Use a greater distance with direct spray. Dry with a soft cloth for a polished finish.

Barbecue grills, power equipment, and garden tools
Rinse thoroughly with water first. Apply detergent at low pressure, allow it to sit briefly, but do not let it dry. Rinse using high pressure with a fan spray, keeping the nozzle 2,5 to 7,5cm from the surface. If using a direct spray, maintain extra distance to prevent damage.

15. TROUBLESHOOTING

We have prepared a list of questions and answers intended to help people understand how to solve a particular problem. If you still have any problems, feel free to contact us.



WARNING:
Please do not disassemble the machine. Contact us if the reason for the malfunction is not found.

Problem	Possible cause	Recommended action
When the ON/OFF switch is in the "I" position, the pressure washer will not start.	There is a faulty electrical socket.	Check plug, socket, and fuses.
	There is inadequate voltage.	Check whether the voltage is adequate.
	The power cord is not plugged in.	Plug in the power cord.
The pump does not reach adequate pressure, or the pressure fluctuates.	The water inlet filter is clogged.	Remove and clean the filter.
	The pump is drawing air.	Tighten the connections and bleed the system.
	The suction valves are clogged or worn.	Clean or replace the valves.
	The diameter of the garden hose is too small.	Replace with a ¾ inch garden hose.
	The water supply is restricted.	Check the hose for kinks or leaks.
	There is an insufficient water supply.	Fully open the water source.
The pressure washer does not maintain pressure or lose pressure.	There is excessive air in the water line or pump	Turn off the machine and water supply. Bleed the system and hold the trigger down.
The pressure washer makes excessive noise.	The intake is blocked.	Check the intake valves.
	The valves are worn, dirty, or clogged.	Check, clean, or replace the valves.
	The filter is dirty	Check, clean, or replace the filter.
The motor stops running during operation.	The net voltage is lower than recommended.	Check whether the voltage is adequate.

16. CLEANING THE PRESSURE WASHER

WARNING: Risk of injury
Before performing any cleaning, finish all the actions described in the chapter “SHUT DOWN”.

- Always clean the pressure washer immediately after use.
- Let the machine cool down before cleaning.
- Use a brush or a cloth for cleaning the machine, wheels, and ventilation holes.
- A slightly moist cloth is recommended for cleaning the exterior of the pressure washer. Dry with a soft cloth.
- Do not submerge the pressure washer in water or any other liquids. It is not allowed to rinse the machine with water, to prevent the water from leaking into the electrical circuit and causing malfunctions.
- Under no circumstances use aggressive cleaning agents, cleaning alcohol, or other chemical solutions since these can penetrate the housing and impair functionality.
- Do not use a wire brush, steel wool, or other abrasive objects for cleaning.
- Do not use high-pressure to clean the pressure washer.
- Cleaning must not be performed by children.

17. MAINTENANCE & SERVICE

WARNING: Risk of Injury
Before performing any maintenance, finish all the actions described in the chapter “SHUT DOWN”.

- Allow the machine to cool down before carrying out any maintenance or adjustments. Maintain the machine regularly and keep it clean to ensure safe and efficient operation.
- This machine uses a sealed lubrication system. No oil changes or additions are required.
- Check the inlet filter periodically and clean it regularly to ensure optimal performance.
- Replace worn or damaged parts for safety reasons. Only use original parts and accessories supplied or recommended by the manufacturer. Use of non-original components will void any warranty claims.
- Do not attempt to repair the machine yourself unless you have professional training. Any servicing not specifically described in this manual must be carried out by our authorised service centre. To obtain maintenance or service, contact us first.
- For missing accessories such as the manual or other items, contact us.
- In case of a defect, return the product to **VENTRA** with a failure description, proof of purchase, and all accessories.

18. STORAGE

18.1. General guidelines for storage

- Allow the machine to cool down before storage.
- We advise cleaning the pressure washer before long-term storage (see the chapter “CLEANING THE PRESSURE WASHER”).
- Store the pressure washer preferably in its original packaging.
- Do not store wet or damp parts, as mould or rust may develop.
- Store the pressure washer in a place not exposed to sunlight & humidity, and which is dust-free.
- Do not store the pressure washer in extremely high or extremely low temperatures. This can damage the machine.
- Store the machine on a flat and level surface with all wheels on the ground.
- Store the machine beyond the reach of small children.
- Coil the power cord and secure it on the power cord hook.
- Wind the high-pressure hose around the reel for storage.

18.2. Winterising and long-term storage

In addition to the shutdown steps (see chapter “CLEAN-UP AND SHUT DOWN), follow these extra precautions before long-term storage:

- After turning off the water supply and before disconnecting the high-pressure hose, briefly turn the pressure washer ON for 2–3 seconds to expel any remaining water from the pump.
- Turn the machine OFF immediately afterwards.

WARNING:
Do not run the machine without a water supply connected. This will cause severe damage to the pump.

- Always store the pressure cleaner and its accessories in a location where the temperature stays above freezing (0°C).

WARNINGS:
- Frost can damage your pressure washer if it is not completely drained of water after use. Always store the machine in a frost-free area.
- Failure to follow the storage instructions may result in permanent damage to the pump assembly.

19. TRANSPORTATION

- Protect the machine against vibrations and shocks during transport.
- For transport, preferably use the original packaging.
- Take into account the weight of the machine for transportation and storage.
- Pull the machine using the handle.
- When transporting the pressure washer in a vehicle, secure the machine to prevent it from sliding or tipping.

20. DISPOSAL & RECYCLING

This product is designed and manufactured with high-quality materials and components, which can be recycled and reused.

20.1. Product disposal

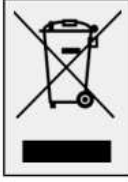

This product complies with the Waste Electrical and Electronic Equipment Directive 2012/19/EU (WEEE).

The crossed-out wheeled bin symbol on the machine indicates that, at the end of its life, the product must be disposed of separately from normal household waste and taken to a separate collection centre for the recycling of electrical and electronic equipment or returned to the seller at the time a new similar machine is purchased.

The user is responsible for taking the machine to a waste collection service at the end of its service life. Correctly separating a collection of waste with a view to subsequent recycling, processing, and environmentally friendly disposal of the machine helps to prevent possible negative impacts on the environment and health and promotes the recycling of the materials of which the product is composed. The unlawful disposal of the product by the user results in administrative sanctions as stipulated by law. For more detailed information on the recycling of this product and the collection systems available, contact your local waste disposal service or the shop where you purchased the product.

Comply with your legal obligations and contribute to the protection of the environment.

When disposing of the pressure washer, safely cut the power cord to ensure that the machine can no longer be used.

20.2. Packing material disposal



Follow the notes and markings on the packaging.

Ensure that plastic bags, packaging, etc., are disposed of in an environmentally sound manner. Do not just dispose of these materials with your normal household waste, but ensure they are collected for recycling.

21. WARRANTY & LIABILITY

VENTRA guarantees that for two years from the date of purchase, this product will be free from defects in materials and workmanship. This warranty applies to products used for personal purposes, and not for commercial or rental purposes. **VENTRA**, at its discretion, will replace or repair this product or any component of the product found to be defective during the warranty period. Replacement will be made with a new or refurbished product or component. If the product is no longer available, a replacement may be made with a similar product of equal or greater value. No refunds shall be given. This is your exclusive warranty. Your replacement unit will be returned to you for no charge and will be covered under this warranty for the balance of the warranty period.

This warranty is valid for the original purchaser from the date of initial purchase and is not transferable. Proof of purchase is required to obtain support under the warranty.

This warranty does not cover:
- Negligent use or misuse of the product.
- Using it with incorrect voltage or current.
- Damage resulting from falls or impacts.
- Water damage.
- Use contrary to the operating instructions.
- Disassembly, repair, or modification by anyone other than **VENTRA**.
- Damage caused by accidents or disasters, such as fire, flood, earthquake, war, vandalism, or theft.
- Damage caused by incorrect maintenance and storage.
- Damage caused by incorrect assembly.
- Damage caused by incorrect connections.
- Normal wear and tear.

Damage caused by failure to observe this manual will void the warranty. We do not accept any liability for consequential damage. We accept no liability for material damage or personal injury caused by improper use or failure to observe the safety instructions. In such cases, the warranty becomes void.

VENTRA reserves the right to make changes at any time, without notice or obligation, in the user manual, colours, specifications, accessories, materials, and models.

All rights reserved. No part of this publication may be reproduced, distributed, or transmitted in any form or by any means, including photocopying, recording, or other electronic or mechanical methods, without the prior written permission of the publisher, except in the case of brief quotations embodied in critical reviews and certain other non-commercial uses permitted by copyright law. For permission requests, contact us.

NL - Nederlands



Deze handleiding hoort bij de **VENTRA** hogedrukreiniger en bevat belangrijke informatie over de veiligheid, afvalverwerking en het gebruik. Lees de handleiding zorgvuldig door en volg de instructies en waarschuwingen om te zorgen voor je eigen veiligheid en de veiligheid van anderen.

Bewaar de handleiding voor verdere referentie, zelfs als je bekend bent met het product. Zorg ervoor dat je deze handleiding bijsluit wanneer je dit product doorgeeft aan derden.

De afbeeldingen in de handleiding zijn alleen ter illustratie en kunnen licht afwijken van het product. **VENTRA** is in dat geval niet verplicht de handleiding aan te passen. Gebruik het werkelijke product als referentie.

1. INLEIDING

Bedankt voor het kiezen van een **VENTRA** product. Lees de gebruiksaanwijzing zorgvuldig door voordat je het product gebruikt, zodat je het product veilig en correct kunt gebruiken. Volg altijd de instructies om schade of letsel te voorkomen.

Dit product voldoet aan alle toepasselijke Europese en nationale wettelijke vereisten. In het bijzonder:

CE	**CE-markering** Dit product draagt de CE-markering, wat aangeeft dat het voldoet aan de relevante EU-richtlijnen met betrekking tot veiligheid, gezondheid en milieubescherming. De CE-markering is een verklaring van de fabrikant dat het product voldoet aan de toepasselijke EU-wetgeving.
RoHS	**RoHS-naleving** Dit product voldoet aan de RoHS-richtlijn (2011/65/EU), die het gebruik van bepaalde gevaarlijke stoffen in elektrische en elektronische apparatuur beperkt. Naleving garandeert dat het gehalte aan stoffen zoals lood, kwik en cadmium onder de maximaal toegestane waarden blijft.
EMC	**EMC-richtlijnnaleving** Dit product voldoet aan de EMC-richtlijn (2014/30/EU), die ervoor zorgt dat het apparaat goed functioneert in zijn omgeving zonder elektromagnetische interferentie te veroorzaken of hiervan hinder te ondervinden.

De fabrikant verklaart hierbij dat dit product voldoet aan de toepasselijke vereisten van de relevante EU-richtlijnen. De volledige EU-conformiteitsverklaring en alle bijbehorende testdocumentatie zijn op verzoek beschikbaar.

Heb je vragen, opmerkingen of problemen bij het gebruik van het product, neem dan gerust contact met ons op.

Wij wensen je veel plezier met je aankoop!

2. VERKLARING VAN SYMBOLEN

In deze handleiding worden de volgende symbolen gebruikt:

	Geeft belangrijke informatie of nuttige tips om het gebruik en de prestaties van het product te verbeteren.
	GEVAAR: Geeft een gevaarlijke situatie aan die, indien niet vermeden, zal leiden tot ernstig letsel, de dood of aanzienlijke materiële schade.
	WAARSCHUWING: Geeft een potentieel gevaarlijke situatie aan die kan leiden tot ernstig letsel of materiële schade.
	LET OP: Geeft een situatie aan die kan leiden tot licht letsel of materiële schade.

Grafische symbolen op de machine:

	Geeft een mogelijk gevaar aan dat kan leiden tot persoonlijk letsel.		Om het risico op letsel door terugslag te verminderen, moet je de spuitlans altijd stevig met beide handen vast te houden wanneer de machine in werking is.
	Beschermingsklasse II (dubbel geïsoleerd).		Gebruik van de machine in natte omstandigheden of het niet naleven van de veiligheidsvoorschriften kan leiden tot een elektrische schok.
	Niet blootstellen aan regen of gebruiken in vochtige ruimtes.		Waarschuwing! Richt het spuitpistool nooit op mensen, dieren, de machine zelf, de stroomvoorziening of andere elektrische apparaten.
	Lees de gebruiksaanwijzing!		Deze machine is niet bedoeld voor aansluiting op drinkwaterleidingen.
	Draag altijd een veiligheidsbril of een veiligheidsbril met zijschermen en draag indien nodig een volledig gezichtsscherm tijdens het gebruik van dit product.		Gooi afgedankte elektrische en elektronische apparatuur niet weg met het huisvuil.
	Om het risico op injectie of letsel te verminderen, mag je de waterstraal nooit op mensen of huisdieren richten en mag je nooit een lichaamsdeel in de straal steken. Lekkende slangen en koppelingen kunnen ook injectieletsel veroorzaken. Houd lekkende slangen of koppelingen niet vast.		

3. VEILIGHEIDSINSTRUCTIES

Lees de gebruikersinstructies aandachtig en let vooral op de veiligheidsinstructies. Als je de veiligheidsinstructies en informatie over het juiste gebruik in deze handleiding niet opvolgt, zijn we niet aansprakelijkheid voor eventueel daaruit voortvloeiend persoonlijk letsel of schade aan eigendommen. In dergelijke gevallen vervalt de garantie.

Elektrische apparaten kunnen mensen, vooral kinderen, blootstellen aan gevaren die zowel ernstig letsel als de dood tot gevolg kan hebben. Het gebruik van elektrische apparaten kan gevaren opleveren, waaronder, maar niet uitsluitend, letsel, brand, elektrische schokken en schade aan het elektrische systeem. Deze veiligheidsinstructies zijn bedoeld om je de informatie te geven die je nodig hebt om de **VENTRA** hogedrukreiniger te gebruiken en om dergelijke gevaren te voorkomen. Gezond verstand en respect voor de machine helpen het risico op letsel te verminderen.

Alle mogelijke gevaren kunnen hier niet worden behandeld, maar we benadrukken de belangrijkste. Neem ook de waarschuwingen of veiligheidsvoorschriften in de afzonderlijke hoofdstukken van deze handleiding in acht.

Als je vragen hebt die onbeantwoord blijven door deze waarschuwingen en veiligheidsinstructies, neem dan contact met ons op.

WAARSCHUWING:
Als er tijdens het gebruik een ongeval of storing optreedt, moet de machine onmiddellijk worden uitgeschakeld. Letsel moet adequaat worden behandeld en indien nodig moet medische hulp worden ingeroepen.

3.1. Algemene machineveiligheid

- Gebruik de hogedrukreiniger niet voor een ander doel dan waarvoor het product bedoeld is (zie het hoofdstuk “BEOOGD GEBRUIK”).
- De hogedrukreiniger is alleen ontworpen en bedoeld voor privégebruik en is niet geschikt voor commercieel of industrieel gebruik.
- De hogedrukreiniger is bedoeld voor gebruik buitenshuis bij droog weer (de machine is niet waterdicht en mag niet in de regen worden gebruikt). Het wordt aanbevolen om de machine niet langdurig in direct zonlicht te laten staan tijdens gebruik. De machine moet na gebruik weer naar binnen worden gebracht.
- Ga voorzichtig met de machine om. Schokken, stoten of een val, zelfs van geringe hoogte, kunnen de machine beschadigen.
- Plaats de hogedrukreiniger niet op een instabiel oppervlak. Dit kan leiden tot vallen en kan storingen veroorzaken.
- Plaats de hogedrukreiniger niet onder mechanische belasting. Leun/zit niet op de machine.
- Leg nooit voorwerpen op de hogedrukreiniger.
- Alle onderdelen moeten op de juiste wijze gemonteerd zijn om de veiligheid van de machine te kunnen garanderen.
- De machine moet goed en veilig zijn aangesloten. Volg de instructies om mogelijk schade/letsel te voorkomen.
- Gebruik nooit accessoires die niet door de producent worden aanbevolen. Ze kunnen een gevaar vormen voor de gebruiker en de machine beschadigen. Hogedrukslangen, fittingen en koppelingen zijn belangrijk voor de veiligheid van de machine. Gebruik alleen slangen, fittingen en koppelingen die door de fabrikant worden aanbevolen.
- Oefen geen overmatige kracht uit bij het gebruik van de AAN/UIT schakelaar of de schuimregelknop.
- Houd de werkplek opgeruimd en schoon. Als je tijdens het gebruik rommel rond de machine probeert te verwijderen, vermindert dit je concentratie. Rommel op de vloer kan een struikelgevaar opleveren. Water kan ertoe leiden dat je uitglijdt.
- Laat de ingeschakelde hogedrukreiniger niet onbeheerd achter. Bij gebruik in de buurt van kleine kinderen is nauw toezicht noodzakelijk.
- Houd omstanders op afstand. Huisdieren, kinderen, toeschouwers en voorbijgangers moeten voor hun eigen veiligheid de toegang tot het werkgebied worden ontzegd.
- Gebruik de hogedrukreiniger alleen bij daglicht of goed kunstlicht.

- Reik niet te ver en ga niet op een onstabiele ondergrond staan. Zorg altijd voor een goede basis en evenwicht.
- Neem de plaatselijke regelgeving en de regels voor geluidsbeheersing in acht.
- Richt de spuit nooit op mensen, dieren, elektrische apparaten of de hogedrukreiniger zelf.
- Injectiegevaar: Deze machine kan ernstig letsel veroorzaken als de spuitstraal de huid binnendringt. Richt het pistool niet op iemand of een lichaamsdeel. Raadpleeg onmiddellijk een arts als de spuit de huid binnendringt.
- Richt de straal niet op jezelf of anderen om kleding of schoenen te reinigen.
- Gebruik geen zuren, alkalische stoffen, oplosmiddelen of ontvlambare stoffen in dit product. Deze stoffen kunnen lichamelijk letsel bij de gebruiker en onherstelbare schade aan de machine veroorzaken.
- Het spuitpistool slaat terug. Houd het spuitpistool met beide handen vast.
- De veiligheidsvergrendeling van het spuitpistool voorkomt onbedoeld spuiten. Deze veiligheidsfunctie vergrendelt de spuit niet in de AAN-stand.
- Als het niet meer mogelijk is om de hogedrukreiniger veilig te gebruiken, stel de machine dan buiten gebruik en bescherm het tegen onbedoeld gebruik. Een veilige werking kan niet langer worden gegarandeerd als de machine:
  - zichtbaar beschadigd is,
  - niet meer naar behoren werkt,
  - gedurende langere perioden in slechte omgevingsomstandigheden is opgeslagen of
  - is blootgesteld aan ernstig transport gerelateerde belastingen.

  Je kunt de machine buiten bedrijf stellen door het netsnoer te verwijderen of door de netstekker van het netsnoer af te knippen.

3.2. Personen & gebruik

- De gebruiker is verantwoordelijk voor ongevallen of gevaren voor andere personen of hun eigendommen.
- De hogedrukreiniger is geen speelgoed. Houd en bewaar de machine buiten bereik van jonge kinderen. Laat ze niet op de machine klimmen of zitten.
- Houd kleine kinderen op een veilige afstand bij het gebruik van de hogedrukreiniger.
- De machine mag alleen door volwassenen worden gebruikt.
- Deze machine is niet bedoeld voor gebruik door personen met verminderde lichamelijke, zintuiglijke of geestelijke vermogens, of gebrek aan ervaring en kennis, tenzij ze onder toezicht staan of instructies hebben gekregen over het gebruik door een persoon die verantwoordelijk is voor hun veiligheid.
- Reiniging en onderhoud mogen niet door kinderen worden uitgevoerd.
- Gebruik de hogedrukreiniger niet als je moe of afgeleid bent, of onder invloed van alcohol of medicijnen bent. Neem altijd een pauze wanneer je die nodig hebt en werk verstandig.

3.3. Elektrische veiligheid

- De machine moet worden gevoed via een aardlekschakelaar (RCD) met een nominale aardlekstroom van maximaal 30 mA.
- Je mag de hogedrukreiniger niet reconstrueren, repareren of demonteren. Dit kan de machine beschadigen.
- Onderhoud, wijzigingen en reparaties mogen uitsluitend worden uitgevoerd door de fabrikant, een door de fabrikant aangewezen professionele werkplaats of een gelijkwaardig gekwalificeerde persoon.
- Controleer de machine af en toe op beschadigingen. Gebruik de machine nooit als ze tekenen van beschadiging vertoont.
- Gebruik geen andere netstekker voor deze machine. Dit kan storingen en/of schade veroorzaken.
- Zorg ervoor dat je stopcontact de juiste voedingsspanning levert om schade aan de machine te voorkomen.
- Het stopcontact moet zich in de buurt van de machine bevinden en gemakkelijk toegankelijk zijn.
- Om energieverlies en mogelijke veiligheidsrisico's te voorkomen moet je de netstekker uit het stopcontact verwijderen als je de machine langere tijd niet gebruikt en voor het reinigen of onderhoud. Als je denkt dat de stroom uit is wanneer de AAN/UIT-schakelaar uit is, dan heb je het verkeerd: haal altijd de netstekker uit het stopcontact.
- Zet de hogedrukreiniger niet aan en uit door hem in en uit te pluggen. Gebruik altijd de AAN/UIT-schakelaar.
- Forceer de stekker van je netsnoer nooit in een stopcontact; als het niet gemakkelijk in het stopcontact past, stop dan met het gebruik. Zorg er altijd voor dat de stekker van je machine goed in het stopcontact zit.
- Als de stroom uitvalt tijdens het gebruik, schakel de machine dan onmiddellijk uit en verwijder de stekker uit het stopcontact.

- Schakel bij rookontwikkeling of ongebruikelijke geluiden of geuren de hogedrukreiniger onmiddellijk uit en haal de stekker uit het stopcontact. In deze gevallen mag de hogedrukreiniger niet worden gebruikt totdat deze is geïnspecteerd door de fabrikant of een vergelijkbaar gekwalificeerde persoon. Adem nooit rook in van een potentiële apparaatbrand. Raadpleeg een arts als je rook hebt ingeademd. Het inademen van rook kan schadelijk zijn.
- Niet blussen met water in geval van brand. Doof de vlammen met een brandwerende deken of een geschikte brandblusser.
- Haal om veiligheidsredenen altijd de stekker uit het stopcontact in geval van onweer.

3.4. Netsnoer & verlengsnoer

- Pas het netsnoer niet aan.
- Controleer vóór ingebruikname van de machine altijd visueel of het netsnoer en het verlengsnoer beschadigd of versleten zijn. Gebruik een snoer nooit als er tekenen van beschadiging zijn.
- Raak het netsnoer of verlengsnoer niet aan als het beschadigd is. Een beschadigd snoer kan een dodelijke elektrische schok veroorzaken. Schakel eerst het betreffende stopcontact uit (bijv. via de betreffende stroomonderbreker) en verwijder vervolgens de netstekker voorzichtig uit het stopcontact. Gebruik de machine nooit als het netsnoer of verlengsnoer beschadigd is.
- Om risico's te voorkomen, mogen beschadigde netsnoeren alleen worden vervangen door de fabrikant, een door de fabrikant aangewezen professionele werkplaats of een gelijkwaardig gekwalificeerde persoon.
- Verwijder de netstekker nooit uit het stopcontact door aan het netsnoer te trekken. Trek hem altijd uit het stopcontact met de daarvoor bestemde handgrepen.
- Trek de hogedrukreiniger niet aan het netsnoer om schade te voorkomen.
- Wikkel het verlengsnoer nooit om de machine. Hierdoor zal het snoer voortijdig slijten en breken.
- Zorg ervoor dat je niet over het verlengsnoer struikelt.
- Laat het verlengsnoer niet over de rand van een tafel, aanrecht of werkblad hangen.
- Het netsnoer of verlengsnoer mag niet worden geknikt, bekneld of gedraaid.
- Zorg ervoor dat het netsnoer of verlengsnoer niet wordt samengedrukt, gebogen, beschadigd door scherpe randen of onder mechanische belasting komt te staan.
- Laat de hogedrukreiniger niet over het verlengsnoer rijden.
- Plaats het verlengsnoer niet op een plek waar het bekneld of geplet kan worden door deuren.
- Leg nooit een knoop in het netsnoer of verlengsnoer.
- Ontwar het verlengsnoer regelmatig als het door gebruik gedraaid is.
- Vermijd overmatige thermische belasting van het netsnoer of verlengsnoer door extreme hitte of kou.
- Als je een verlengsnoer gebruikt dat op het stopcontact is aangesloten, zorg er dan voor dat het totale elektriciteitsverbruik van de aangesloten apparaten de nominale capaciteit niet overschrijdt.
- Gebruik alleen verlengsnoeren die zijn goedgekeurd voor gebruik buitenshuis. De kerndiameter van verlengsnoeren tot 25 m moet minimaal 1,5 mm^2 zijn, en 2,5 mm^2 voor snoeren langer dan 25 m. Rol het snoer altijd in zijn geheel van de haspel af voor gebruik en controleer het snoer vooraf op beschadigingen. De stekker en de koppeling van het verlengsnoer moeten waterdicht zijn en mogen niet in water worden geplaatst. De koppeling mag zich niet op de vloer bevinden. Gebruik een kabelhaspel om ervoor te zorgen dat de aansluiting zich minimaal 60 mm boven de vloer bevindt. Alle onder spanning staande delen in het werkgebied moeten worden beschermd tegen waterstralen.
- Kinderen kunnen verstrikt raken in snoeren als ze ermee spelen, waardoor er een gevaar voor wurging kan ontstaan. Snoeren zijn geen speelgoed.

3.5. Hitte & koeling

- De hogedrukreiniger kan warm worden tijdens gebruik. Dit is normaal.
- Dek de machine niet af terwijl ze in werking is, omdat dit kan leiden tot oververhitting van de hogedrukreiniger. Dit vormt een risico op brand, elektrische schokken of letsel.
- Houd de machine uit de buurt van warmtebronnen en uit of weg van gebieden waar de omgevingstemperatuur relatief hoog is. Gebruik de machine nooit in de buurt van open vuur.
- De hogedrukreiniger is ontworpen om het beste te werken bij normale omgevingstemperaturen tussen 1 °C en 35 °C en te worden bewaard bij temperaturen tussen 1 °C en 45 °C. De hogedrukreiniger kan beschadigd raken en de levensduur kan verkorten als de machine buiten deze temperatuur bereiken wordt gebruikt of bewaard. Stel je machine niet bloot aan dramatische veranderingen in temperatuur. Bewaar je machine niet in een voertuig of gedurende langere tijd in direct zonlicht. Plaats de machine niet in de buurt van een raam (vooral niet in de zomer).

3.6. Water

WAARSCHUWING:
De hogedrukreiniger heeft een IPX5-classificatie, wat betekent dat hij beschermd is tegen waterstralen, maar dat je hem niet in water of andere vloeistoffen mag onderdompelen.

- Raak de netstekker altijd aan met droge handen terwijl je deze aansluit op of loskoppelt van het stopcontact. Vocht kan een elektrische schok of kortsluiting veroorzaken.
- Gebruik de hogedrukreiniger nooit terwijl je in water staat.
- Laat elektrische aansluitingen nooit in water liggen.
- Gebruik de hogedrukreiniger niet in de buurt van vijvers, zwembaden of andere waterpartijen. Risico op elektrische schokken.
- Pak de machine niet vast als deze in het water is gevallen. Haal direct de stekker uit het stopcontact en haal de machine pas daarna uit het water.

3.7. Explosieve atmosfeer

- Gebruik in explosieve omgevingen is ten strengste verboden.
- Zuig nooit oplosmiddelen, vloeistoffen die oplosmiddelen bevatten of onverdunde zuren op. Dit omvat stoffen zoals benzine, verfverdunner en stookolie. De resulterende spuitnevel kan licht ontvlambaar, explosief en giftig zijn.
- Beschadigde velgen of ventielen vormen een ernstig gevaar. Deze kunnen door de hogedrukstraal worden aangetast en exploderen. Een veelvoorkomend waarschuwingssignaal is verkleuring van de banden. Houd een minimale spuitafstand van 30 cm aan bij het reinigen van velgen of ventielen.

3.8. Persoonlijke beschermingsmiddelen (PBM)

Bij gebruik van de hogedrukreiniger zijn de volgende persoonlijke beschermingsmiddelen (PBM) vereist om de veiligheid te garanderen:

	**Draag oogbescherming** Reden: Om je ogen te beschermen tegen hogedrukwater, rondvliegend vuil en reinigingsmiddelen.
	**Draag gehoorbescherming** Reden: De hogedrukreiniger kan een hard geluid produceren dat je gehoor kan beschadigen. Gebruik oordopjes of oorkappen ter bescherming.
	**Draag beschermende handschoenen** Reden: Om je handen te beschermen tegen hogedrukwater, chemicaliën en onbedoeld contact met ruwe of hete oppervlakken.
	**Draag beschermende kleding** Reden: Om contact van de huid met water onder druk, vuil en spatten van reinigingsmiddelen te voorkomen.
	**Draag stevige schoenen** Reden: Gesloten, antislipschoenen of -laarzen beschermen je voeten tegen waterstralen, zwaar materieel en uitglijgevaar.

3.9. Medische overwegingen

- Deze machine genereert tijdens het gebruik een elektromagnetisch veld. Onder bepaalde omstandigheden kan dit de werking van actieve of passieve medische implantaten verstoren. Om het risico op ernstig of dodelijk letsel te verminderen, moeten gebruikers die medische implantaten dragen, hun arts en de fabrikant van het implantaat raadplegen voordat ze deze machine gebruiken.
- Langdurig gebruik van de machine kan gevoelloosheid in de handen veroorzaken.
- Neem regelmatig een pauze tijdens langdurig gebruik.

4. BEOOGD GEBRUIK

De **VENTRA** hogedrukreiniger is bedoeld voor het verwijderen van hardnekkig vuil, aanslag, schimmel, modder, losse verf en gruis van harde oppervlakken met een geconcentreerde waterstraal. De machine is ontworpen voor reinigingstaken buitenshuis die meer vermogen vereisen dan een standaard tuinslang of handmatig schrobben. Typische toepassingen zijn onder andere het reinigen van voertuigen zoals auto's, fietsen en aanhangwagens, evenals het reinigen van terrassen, opritten, trottoirs, muren, schuttingen en tuinmeubelen. De machine kan ook worden gebruikt voor het reinigen van gereedschap, machines en diverse soorten bouwmachines, evenals buitenoppervlakken zoals bakstenen muren, tegels en vlonders.

De hogedrukreiniger is niet bedoeld voor gebruik op kwetsbare oppervlakken of voor het reinigen van mensen of dieren, aangezien de hogedrukwaterstraal letsel of schade kan veroorzaken. Het mag niet binnenshuis worden gebruikt zonder voldoende afwatering, en het mag ook niet worden gebruikt in combinatie met ontvlambare of gevaarlijke stoffen.

Er zijn geen andere toepassingen voor dit product.

WAARSCHUWING:
Gebruik dit product alleen zoals beschreven is in deze handleiding. Elk ander gebruik wordt als ongepast beschouwd en kan leiden tot persoonlijk letsel of materiële schade. **VENTRA** is niet aansprakelijk voor schade of letsel die het gevolg is van onjuist of onzorgvuldig gebruik.

5. HET PAKKET

5.1. Inhoud

De volgende componenten zijn bij de levering inbegrepen:

- 0° spuitmond (rood) × 1
- 15° spuitmond (geel) × 1
- 40° spuitmond (wit) × 1
- Lagedruk zeepspuitmond (zwart) × 1
- Hogedrukslang × 1
- Hogedruk buisklem × 1
- Pistoolhouder × 1
- Pistoolsteun × 1
- Spuitlans × 1
- Spuitpistool × 1
- Terrasborstel × 1
- Reinigingspen × 1
- Waterinlaataansluiting × 1
- 25° spuitmond (groen) × 1
- Uitschuifbaar handvat × 1
- Kabelhaak × 1
- Hogedrukreiniger × 1
- Gebruiksaanwijzing × 1
- Gehoorbescherming × 1
- Waterdichte handschoenen × 1 set

5.2. Uitpakken

Haal alles uit de verpakking en controleer op beschadigingen. Als dit het geval is, gebruik de hogedrukreiniger dan niet. Wees zeer voorzichtig bij het openen van de verpakking om schade aan het product te voorkomen.

Controleer na het uitpakken van het product of de levering compleet is en of alle onderdelen in goede staat verkeren. Mis je een onderdeel of is er een onderdeel beschadigd, neem dan contact met ons op.

Verwijder voor gebruik alle verpakkingsmaterialen en stickers of etiketten. Verwijder het typeplaatje en eventuele veiligheidswaarschuwingen niet.

5.3. Veiligheid tijdens het uitpakken

Laat het verpakkingsmateriaal en de accessoires niet achteloos rondslingeren tijdens het uitpakken. Het kan gevaarlijk speelmateriaal worden voor kinderen. Gooi het verpakkingsmateriaal pas weg als de hogedrukreiniger is uitgeprobeerd en werkt.

WAARSCHUWING: Plastic zakken & folies.
Houd plastic zakken en folie uit de buurt van baby's en kinderen om verstikkingsgevaar te voorkomen. Dunne folies kunnen aan de neus en mond blijven plakken en de ademhaling belemmeren.



WAARSCHUWING: Wurggevaar (netsnoer)
Kabels, snoeren, riemen of koorden die langer zijn dan 22 cm kunnen schadelijk zijn voor baby's en zeer jonge kinderen.
Kinderen kunnen verstrikt raken tijdens het spelen met het netsnoer. Houd bij het uitpakken het netsnoer in de gaten.



WAARSCHUWING: Kleine onderdelen (schroeven + reinigingspin)
Bevat kleine onderdelen, niet geschikt voor kinderen onder de 3 jaar of personen die de neiging hebben niet-eetbare voorwerpen in de mond te stoppen.
Kleine onderdelen kunnen worden ingeslikt of vast komen te zitten in de luchtpijp en verstikkingsgevaar opleveren. Als algemene richtlijn geldt dat verstikkingsgevaar alles is met kleine onderdelen met een diameter van minder dan 31 mm en een lengte van 57 mm.



WAARSCHUWING: Scherpe pin (schroeven + reinigingspin)
Kleine kinderen kunnen zichzelf prikken (ook in de ogen) tijdens het spelen met pin en schroeven. Laat de schroeven en reinigingspin niet rondslingeren tijdens het uitpakken.



6. TECHNISCHE GEGEVENS

OPMERKING:
Vanwege voortdurende verbeteringen aan ons product kunnen de technische specificaties zonder voorafgaande kennisgeving worden gewijzigd.

Productnaam	Hogedrukreiniger
Model	KSC601-2200D
Merk	VENTRA
Kleur	Zwart + wit + blauw
Nominaal ingangsvermogen	2200 W
Spanning	220-240 V
Frequentie	50/60 Hz
Beschermingsklasse	II ⧈
Nominale druk	120 bar
Maximale druk	170 bar
Nominale wateropbrengst	6,5 L/min
Maximale waterstroom	7,5 L/min
Maximale waterinlaatdruk	12 bar
Maximale waterinlaattemperatuur	40 °C
Geluidsdrukniveau (L_{pA})	79,0 dB(A)
Geluidsvermogensniveau (L_{WA})	91,6 dB(A)
Gegarandeerd geluidsvermogensniveau (L_{WA})	95,0 dB(A)
Gewogen effectieve versnellingswaarde	< 0,381 m/s^2
Lengte van het netsnoer	5 m
Lengte van de hogedrukslang	10 m
Beschermingsgraad	IPX5
Gewicht	14,5 kg
Afmetingen (LxBxH)	370x360x870mm
Certificeringen	CE, RoHS, EMC

7. PRODUCTONDERDELEN

1. 0° spuitmond (rood)
2. 15° spuitmond (geel)
3. 40° spuitmond (wit)
4. Lagedruk zeepspuitmond (zwart)
5. Hogedrukslang
6. Hogedruk slangklem
7. Pistoolhouder
8. AAN/UIT-schakelaar
9. Schuimregelknop
10. Pistoolsteun
11. Spuitlans
12. Spuitpistool
13. Terrasborstel
14. Reinigingspen
15. Waterinlaataansluiting
16. 25° Spuitmond (groen)
17. Uitschuifbaar handvat
18. Kabelhaak
19. Hogedrukreiniger

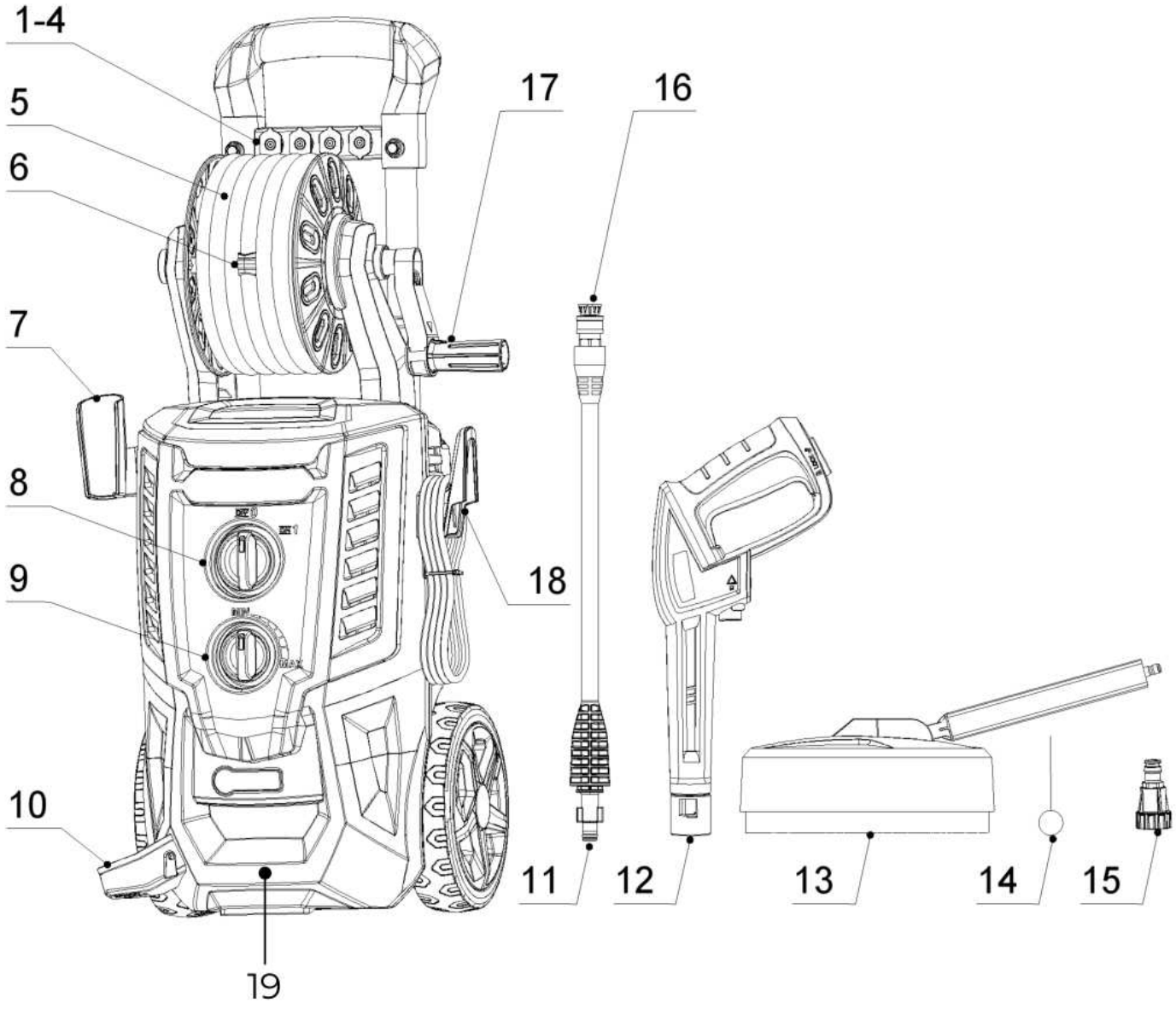

OPMERKING:
Vanwege transport- en verpakkingsvereisten kunnen sommige accessoires gedemonteerd worden geleverd. Volg de montage-instructies zorgvuldig.

8. PRODUCTMONTAGE

8.1. Stap 1: De pistoolhouder en de haak voor het netsnoer

Bevestig de pistoolhouder (7) en de haak voor het netsnoer (18) stevig aan de behuizing zoals weergegeven in de onderstaande afbeelding.

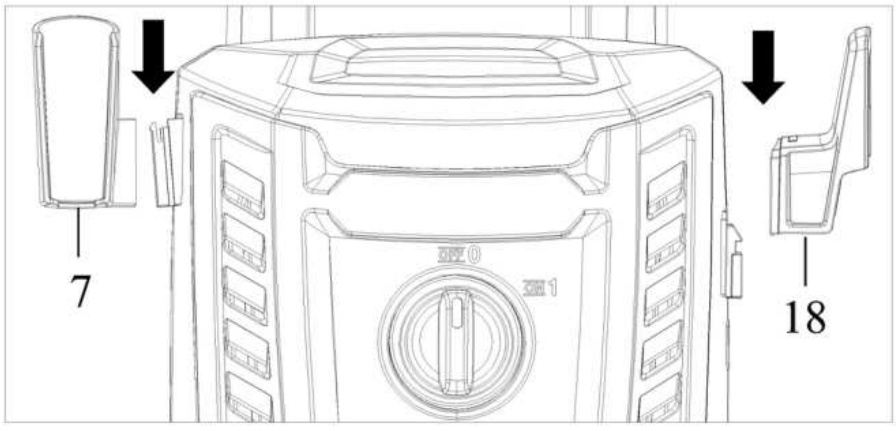

8.2. Stap 2: De pistoolsteun

Plaats de pistoolsteun (10) en schroef deze vervolgens stevig vast aan de behuizing zoals weergegeven in de onderstaande afbeelding. De schroevendraaier is niet inbegrepen.

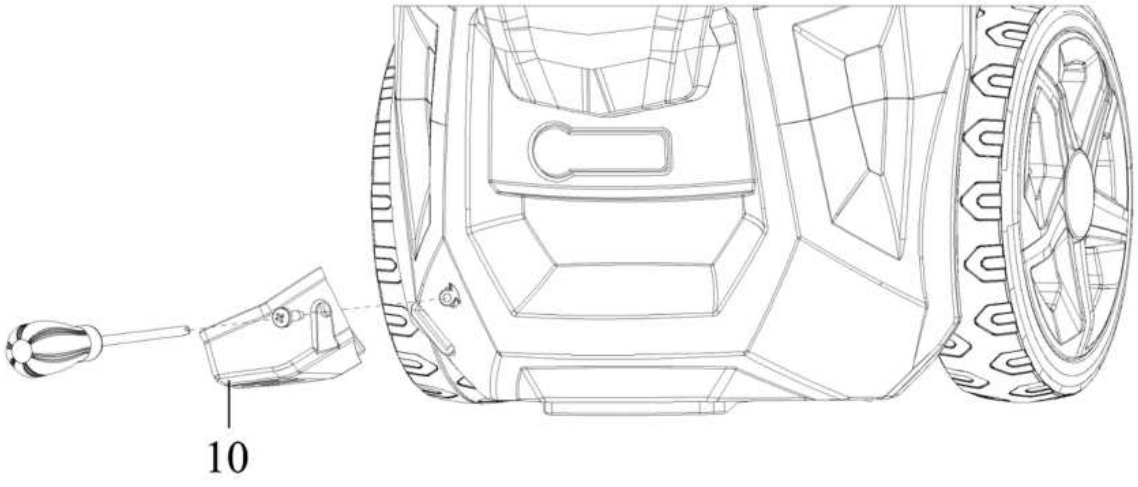

8.3. Stap 3: De spuitkop

Plaats de spuitkop (11) in het spuitpistool (12). Duw en draai de spuitkop met de klok mee tot deze handvast zit om hem vast te zetten.

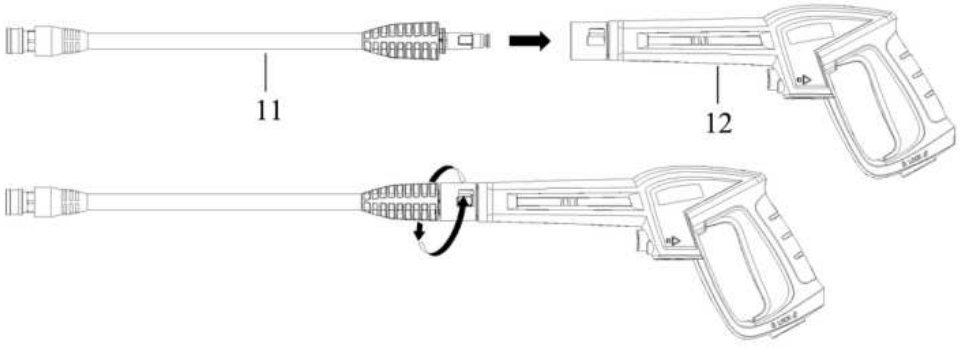

8.4. Stap 4: De hogedrukslang

Bevestig de hogedrukslang (5) aan op het spuitpistool (12). Steek de slang volledig in en gebruik de snelkoppeling om een goede, lekvrije verbinding te garanderen. Bij een correcte aansluiting kunnen de onderdelen niet uit elkaar worden getrokken. Om de slang los te koppelen, druk je op de slangvergrendelingsknop en trek je de hogedrukslang eruit.

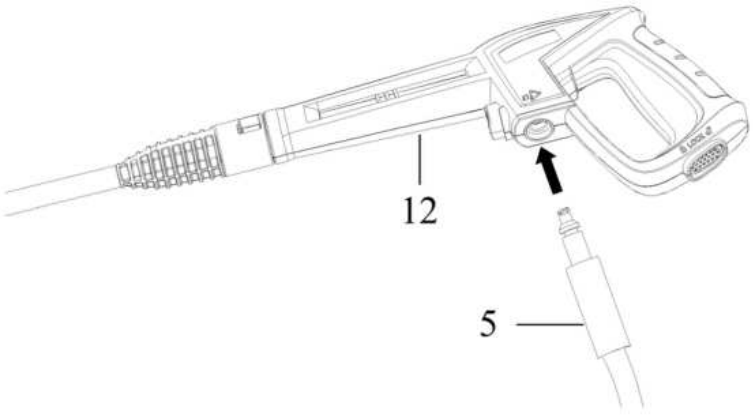

WAARSCHUWING:
Houd de hogedrukslang aangesloten op de hogedrukreiniger en het spuitpistool zolang het systeem onder druk staat. Het loskoppelen van de slang terwijl de machine nog onder druk staat, is gevaarlijk en kan letsel veroorzaken.

8.5. Stap 5: De waterinlaat

Bevestig de slangaansluiting aan op de hogedrukreiniger. Verwijder voor het aansluiten de plastic dop van de mannelijke aansluiting op de hogedrukreiniger en gooi deze weg. Nadat de aansluiting is geïnstalleerd, bevestig je de tuinslang met behulp van de schroefaansluiting en sluit je het andere uiteinde van de slang aan op de waterbron.

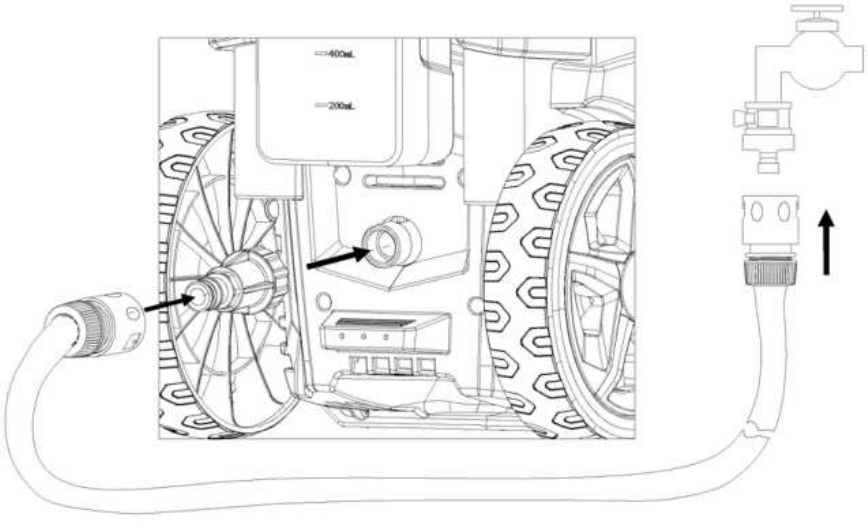

8.6. Stap 6: De watertoevoer

Vereisten voor de hoogte van de waterbron:

Als de waterbron lager is dan de inlaat van het apparaat, mag het verticale verval niet meer dan 50 cm bedragen.

Als de waterbron hoger is dan de inlaat van het apparaat, mag het wateroppervlak zich niet meer dan 50 cm boven de bovenkant van de waterbak bevinden. Installeer in dat geval de spuitkop niet voordat je het apparaat start. Laat eerst het water uit de pistoolkop lopen, bevestig vervolgens de spuitkop en begin met werken.

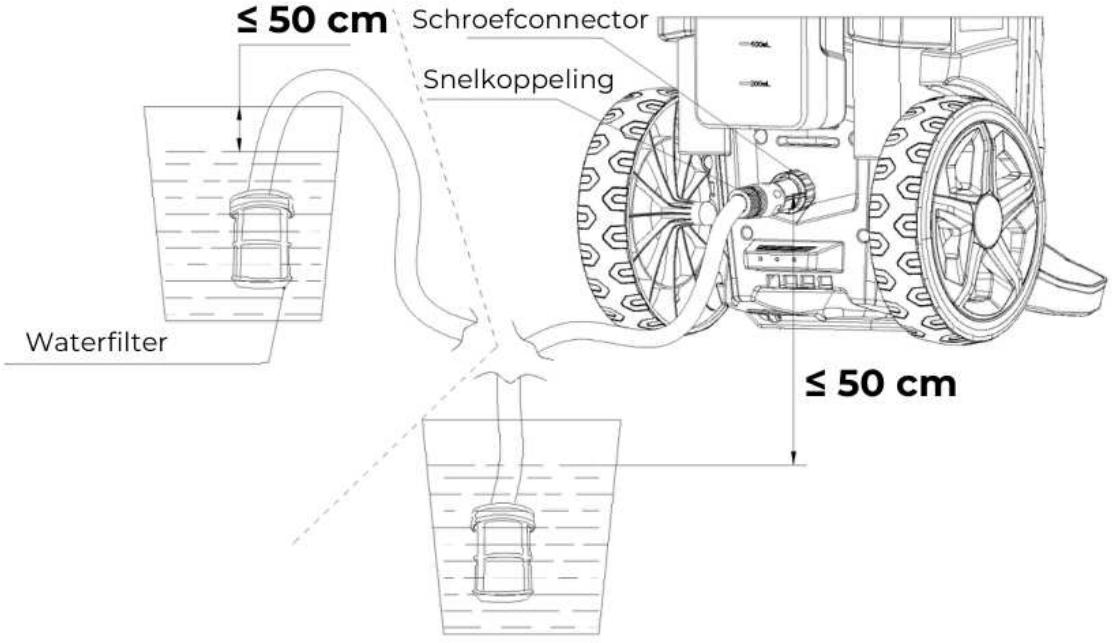

De watervoorziening (alleen koud water):

WAARSCHUWING:
Het is niet toegestaan om de machine rechtstreeks op het openbare drinkwaternet aan te sluiten. Dit is om terugstroming van chemicaliën in het schoonwatersysteem te voorkomen. In dergelijke gevallen is aansluiting via een tussentank of terugslagklep vereist en toegestaan.



- Verontreinigingen in het toevoerwater kunnen de machine beschadigen. Om dit risico te verminderen, wordt het sterk aanbevolen een waterfilter te installeren.
- De watertemperatuur mag niet hoger zijn dan 40 °C.
- Gebruik de hogedrukreiniger nooit om water aan te zuigen dat verontreinigd is met oplosmiddelen, zoals verfverdunners, benzine of olie.
- Zorg er altijd voor dat de waterbron schoon en vrij van vuil is om schade aan de hogedrukreiniger te voorkomen.
- Gebruik de hogedrukreiniger alleen bij of onder de nominale vloeistofdruk.
- Gebruik de hogedrukreiniger nooit zonder watertoevoer. Dit kan ernstige en onherstelbare schade aan de machine veroorzaken.

8.7. Stap 7: Schuimregeling

De machine is uitgerust met een schuimregelklep. Je kunt het schuimniveau tijdens het gebruik aanpassen. Als het schuim te dik is, draai je de knop naar "MIN". Om de schuimproductie te verhogen, draai je de knop naar "MAX".

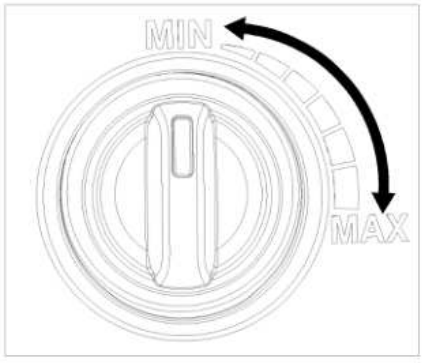

8.8. Stap 8: De hoogte van de handgreep aanpassen

Om de hoogte van de handgreep tijdens gebruik aan te passen, hou je de positie die in de afbeelding wordt weergegeven ingedrukt terwijl je de handgreep omhoog of omlaag beweegt naar de gewenste hoogte.

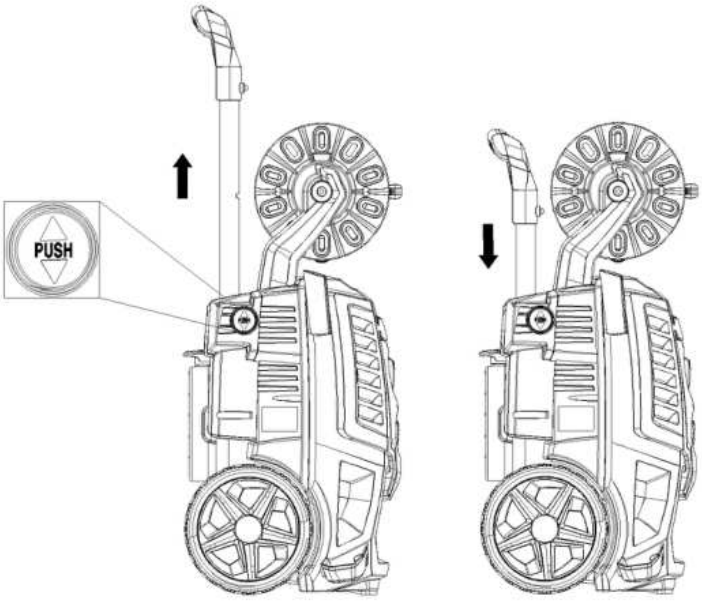

9. GEBRUIKSAANWIJZING

WAARSCHUWINGEN:
- Deze hogedrukreiniger is uitsluitend ontworpen voor gebruik met koud water. Gebruik geen heet water in deze hogedrukreiniger.
- Controleer voor elk gebruik de slangen en accessoires op tekenen van slijtage of beschadiging.
- De hogedrukreiniger moet staand en rechtopstaand op een veilige en stabiele ondergrond worden gebruikt.
- Gebruik het apparaat nooit om voorwerpen te bespuiten die gevaarlijke stoffen bevatten (bijv. asbest).

LET OP:
Test altijd eerst een onopvallende plek voordat je met een hogedrukreiniger reinigt.

9.1. De hogedrukreiniger starten

Volg deze stappen nadat je de hogedrukreiniger hebt aangesloten op je koudwatertoevoer:
- Zorg ervoor dat de AAN/UIT-schakelaar in de UIT-stand staat.
- Schuif het handvat van de slanghaspel naar buiten.
- Sluit de tuinslang aan op de waterinlaat van het apparaat.
- Steek de verstelbare sproeikop in het spuitpistool (zie montagestap 3).
- Sluit de hogedrukslang aan op het spuitpistool (zie montagestap 4).
- Sluit de tuinslang met de connector aan op de hogedrukreiniger (zie montagestap 5).
- Draai de watertoevoerkraan volledig open.
- Druk voordat je het apparaat inschakelt op de trekker van het spuitpistool om eventuele lucht uit de slang en de pomp te laten ontsnappen.
- Zet de AAN/UIT-schakelaar in de AAN-stand en knijp in de trekker om het apparaat te starten.

OPMERKING:
De motor draait niet continu. Hij werkt alleen wanneer de trekker wordt ingedrukt.

WAARSCHUWINGEN: RISICO OP INJECTIELETSEL
- De hogedrukreiniger spuit zodra de trekker wordt ingedrukt.
- Na het uitschakelen van de machine blijft er hoge druk in de slang en pomp staan. Richt het spuitpistool altijd in een veilige richting en knijp in de trekker om de resterende druk af te voeren.
- Richt de hogedrukwaterstraal nooit op mensen of dieren.

9.2. Automatische AAN/UIT-functie

Deze hogedrukreiniger is uitgerust met een automatisch start-/stopsysteem. De motor werkt alleen wanneer de AAN/UIT-schakelaar in de AAN-stand staat en de trekker op het spuitpistool is ingedrukt. Wanneer je de trekker loslaat, stopt de waterstroom en schakelt de motor automatisch uit. Om het gebruik te hervatten, druk je eenvoudigweg opnieuw op de trekker.

Om het gebruik van de hogedrukreiniger te stoppen, laat je de trekker los en zet je de AAN/UIT-schakelaar in de UIT-stand. De hogedrukreiniger moet altijd UIT staan wanneer je hem niet gebruikt of onbeheerd achterlaat.

9.3. Het spuitpistool ontluchten

Voor het eerste gebruik is het essentieel om het spuitpistool te ontluchten om eventuele ingesloten lucht uit het systeem te verwijderen.
Zorg ervoor dat het apparaat volledig is gemonteerd zoals beschreven in het hoofdstuk "PRODUCTMONTAGE".

Het pistool ontluchten:

1. Sluit de tuinslang aan op de hogedrukreiniger.
2. Terwijl de stroom nog is uitgeschakeld, knijp je de trekker van het spuitpistool in en hou je deze ingedrukt.
3. Laat het water ongeveer een minuut door het pistool stromen. Dit proces verwijdert alle in de slang, het pistool of de pomp achtergebleven lucht. Tijdens het ontluchten stroomt het water met lage druk.
4. Zodra de luchtstroom stopt en er een constante waterstroom door het pistool stroomt, kun je het apparaat inschakelen en het normale gebruik hervatten.

9.4. De veiligheidsvergrendeling van het spuitpistool

Deze hogedrukreiniger is uitgerust met een veiligheidsvergrendeling op het spuitpistool.
Wanneer de machine niet in gebruik is, activeer je de veiligheidsvergrendeling om te voorkomen dat de hogedrukreiniger per ongeluk wordt geactiveerd.

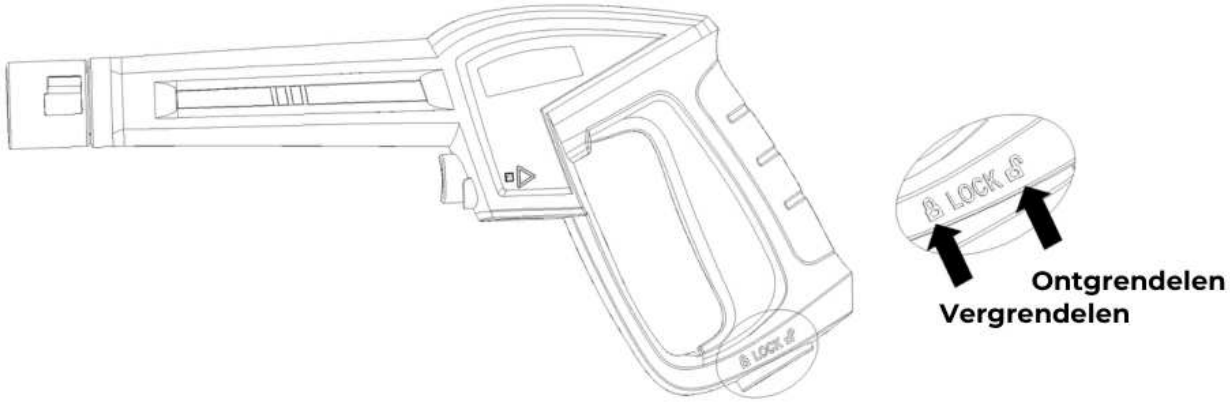

9.5. Verstelbare sproeikopgeleider

Deze hogedrukreiniger wordt geleverd met meerdere verwisselbare sproeikoppen, elk ontworpen voor specifieke reinigingstaken:

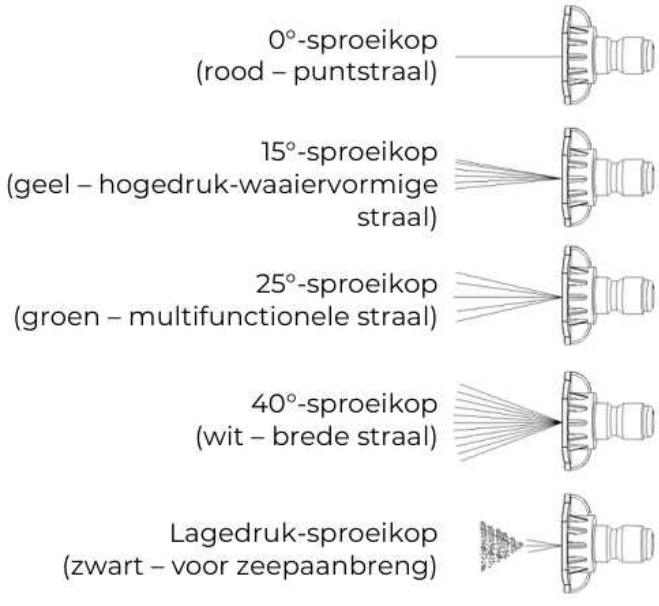

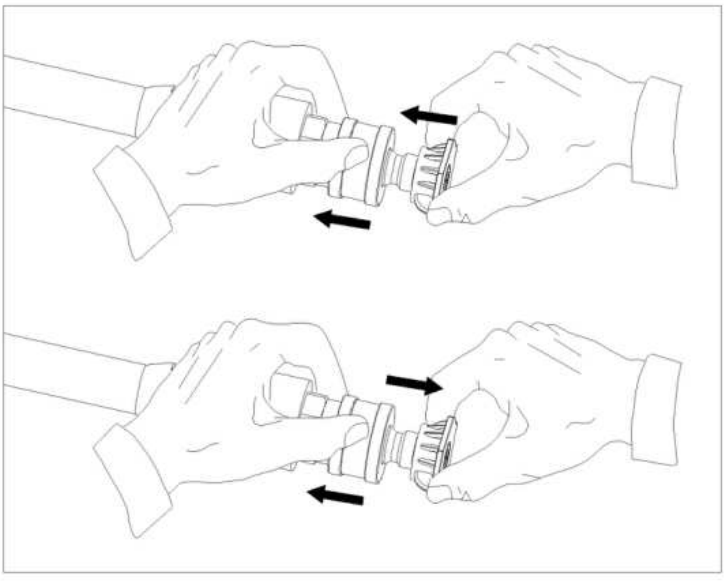

- **0° spuitmond (rood – puntstraal)**
  Produceert een geconcentreerde hogedrukstraal voor grondige reiniging in kleine ruimtes.
  Ideaal voor het verwijderen van hardnekkige vuilophopingen, teer, vetvlekken op beton of aangekoekte modder op machines. Ook geschikt voor moeilijk bereikbare oppervlakken zoals gevels op de tweede verdieping of de onderkant van grasmaaiers en tractoren.

- **15° spuitmond (geel – hogedruk-waaiervormige straal)**
  Ontworpen voor intensieve reiniging van harde, duurzame oppervlakken.
  Veelvoorkomende toepassingen zijn onder andere het verwijderen van verf, olie- en vetvlekken, hardnekkige schimmel en roest van metalen oppervlakken.

- **25° spuitmond (groen – multifunctionele straal)**
  Geschikt voor het reinigen van gevelbekleding, bakstenen terrassen, houten vlonders, opritten, trottoirs, voertuigen en tuinmeubelen.

- **40° spuitmond (wit – brede straal)**
  Produceert een zachte straal voor lichtere reinigingsklussen.
  Aanbevolen voor het wassen van auto's, vrachtwagens, boten, tuinmeubelen en tuingereedschap.

- **Zwarte spuitmond (lage druk – voor zeepaanbreng)**
  Ontworpen voor het aanbrengen van reinigingsmiddel onder lage druk.
  Ideaal voor het reinigen van oppervlakken met zeep, het verwijderen van schimmel en oxidatie van buitenmuren, het reinigen van bakstenen of het ontvetten van zwaar vervuilde oppervlakken.

WAARSCHUWING:
Vervang het mondstuk altijd alleen wanneer de trekker is losgelaten en het pistool is uitgeschakeld. Dit voorkomt onbedoelde ontlading of letsel tijdens het verwijderen.

9.6. Slanghaspel (alleen type B)

Bij modellen van type B is een slanghaspel op de handgreep gemonteerd.
Je kunt de hogedrukslang om de haspel wikkelen voor gemakkelijke opslag. Wanneer je de slang langere tijd niet gebruikt, kun je deze vastzetten met de meegeleverde clip van de fabrikant.

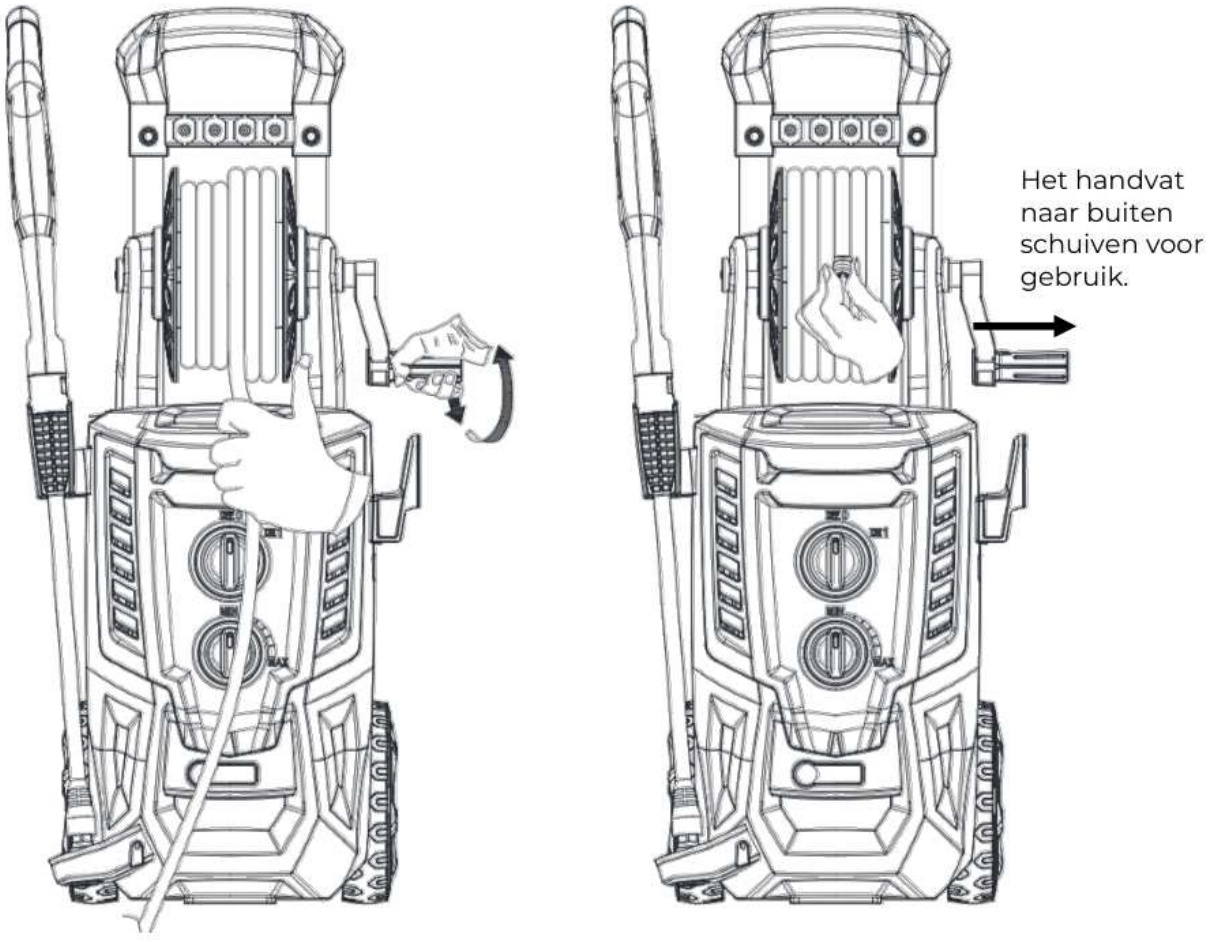

Uitschuifbaar handvat van de slanghaspel:

Deze hogedrukreiniger is uitgerust met een uitschuifbaar handvat aan de slanghaspel. Dit handvat biedt extra grip en comfort bij het oprollen van de hogedrukslang.

Gebruik:
1. Trek het handvat voorzichtig naar buiten tot het volledig is uitgeschoven.
2. Draai aan het handvat om de slang op de haspel op te rollen.
3. Schuif het handvat weer in na gebruik.

OPMERKING:
Zorg ervoor dat het handvat is ingeschoven voordat je het apparaat opbergt of verplaatst.



9.7. De lans ontstoppen

Als de spuitmond verstopt raakt, kan de pomp overmatige druk opbouwen en de machine laten pompen. Om de spuitmond te reinigen, steek je de meegeleverde reinigingsnaald in de punt om vuil of ophopingen te verwijderen.

Bij verstelbare spuitmonden is het raadzaam om de spuitmondkraag (die van hoge naar lage druk instelt) regelmatig te smeren met een niet-wateroplosbaar vet voor een soepele werking.

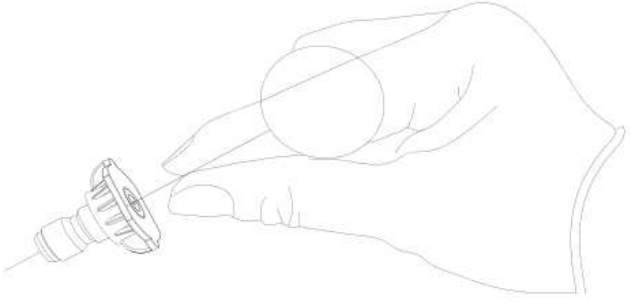

10. GEBRUIK VAN REINIGINGSMIDDELEN

Deze hogedrukreiniger doseert reinigingsmiddel met lage druk.
Om te spoelen, schakel je eenvoudig over op een hogedrukspuit met behulp van de verstelbare sproeikop.

Wij raden aan biologisch afbreekbare reinigingsmiddelen te gebruiken die speciaal zijn ontwikkeld voor hogedrukreinigers. Deze reinigingsmiddelen zijn milieuvriendelijker, beschermen interne onderdelen en verstoppen het filter niet, waardoor je apparaat langer meegaat.

Gebruik van reinigingsmiddel:

- Verwijder de dop en de aanzuigbuis van het reinigingsmiddelreservoir.

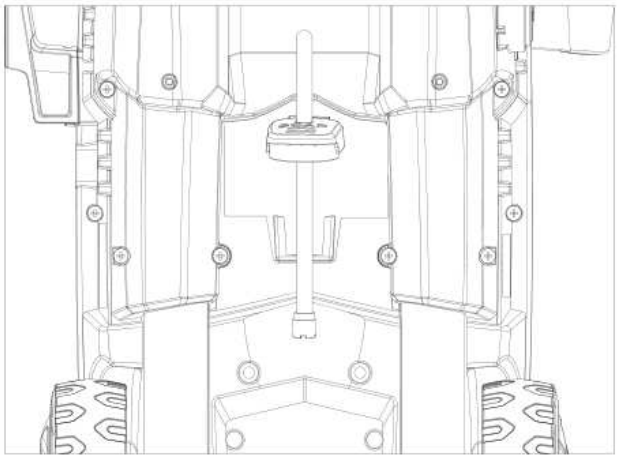

Trek voorzichtig de afzonderlijke reinigingsmiddeltanks uit het opbergvak en vul ze met het juiste reinigingsmiddel.

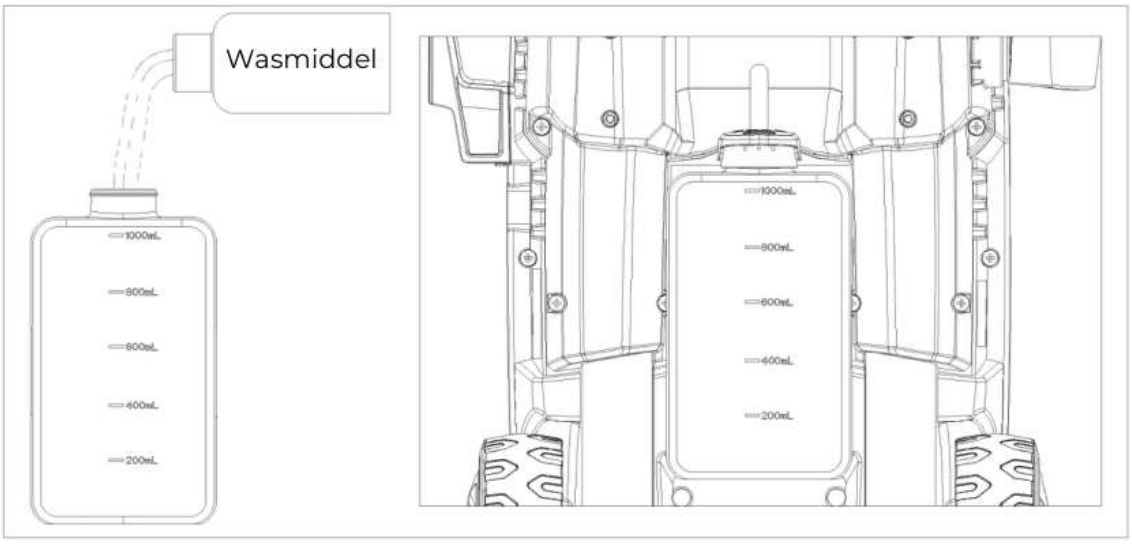

- Plaats de zuigbuis terug in de tank en sluit de dop goed af.

WAARSCHUWINGEN:
- Gebruik geen bleekmiddel, chloorhoudende producten of bijtende of oplosmiddelhoudende reinigingsmiddelen. Dit geldt ook voor benzine, oliën, trinatriumfosfaat (TSP), ammoniak of zuuroplossingen. Deze stoffen beschadigen de hogedrukreiniger en kunnen de te reinigen oppervlakken beschadigen.
- Lees altijd het etiket van het reinigingsmiddel om de compatibiliteit te garanderen.
- Vermijd contact van de huid met reinigingsmiddelen, met name contact met de ogen! Als reinigingsmiddelen in je ogen komen, spoel je ogen dan met schoon water en raadpleeg onmiddellijk een arts!

11. GEBRUIK VAN DE TERRASBORSTEL

WAARSCHUWING: Risico op letsel
Om ongelukken of elektrische schokken te voorkomen, moet je de hogedrukreiniger altijd uitschakelen en de stekker uit het stopcontact te halen voordat je accessoires bevestigt of verwijdert.

LET OP:
Test altijd eerst een onopvallende plek voordat je met hogedruk reinigt.

Bevestigingsinstructies:

- Plaats de spuitmond (11) in het spuitpistool (12).
  Duw en draai de spuitmond met de klok mee totdat deze handvast zit en stevig vastzit.

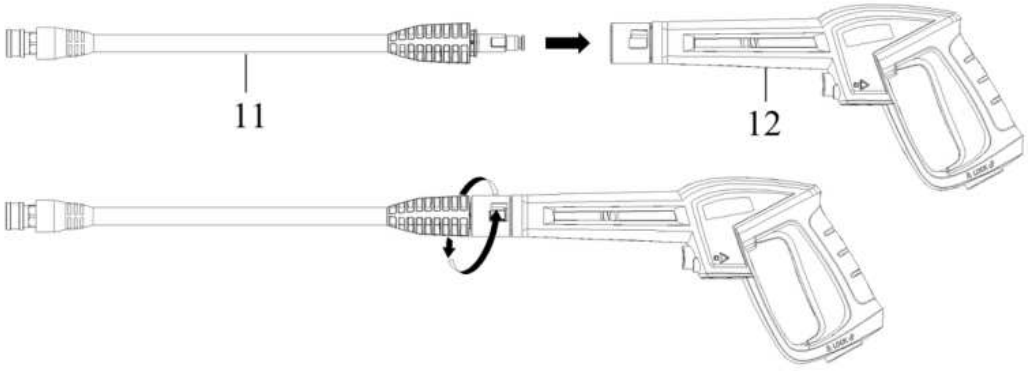

- Bevestig de terrasborstel (13) aan de sproeikop (11).
  De borstel maakt gebruik van een snelkoppelingssysteem. Druk hem stevig op de sproeikop totdat hij vastklikt.

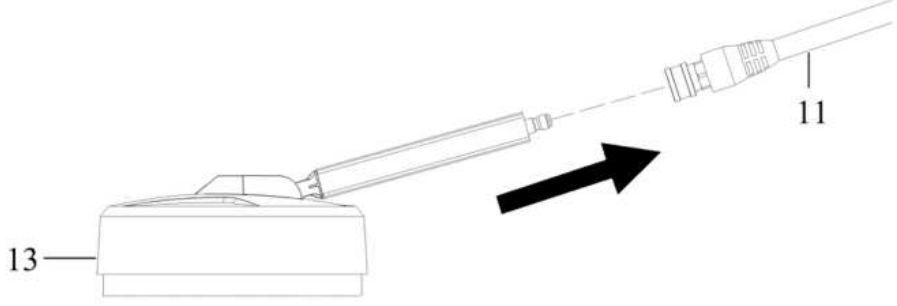

WAARSCHUWINGEN:
- Volg altijd de instructies zorgvuldig om ervoor te zorgen dat de terrasborstel goed vastzit. Een verkeerd bevestigde terrasborstel kan tijdens gebruik losraken en letsel veroorzaken.
- Risico op letsel! Reik nooit onder de rand van de terrasborstel tijdens gebruik.
- De terrasborstel is alleen bedoeld voor gebruik op vlakke oppervlakken! Gebruik hem niet op trappen.

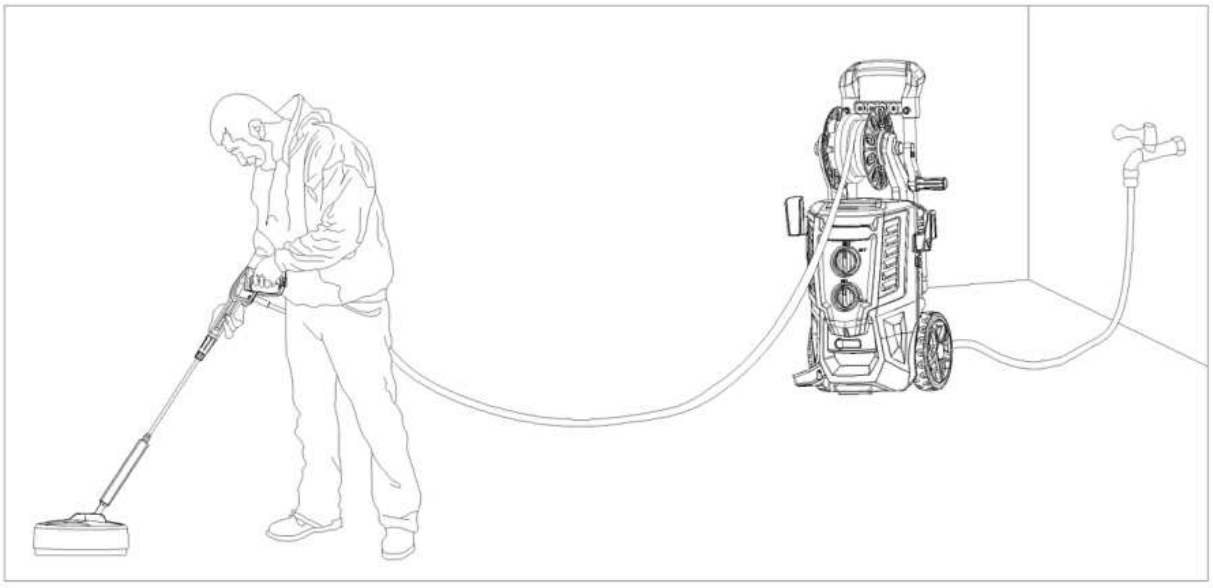

Vloeren of muren reinigen:

- De terrasborstel is niet geschikt om te schrapen of te schrobben.
- Test het apparaat eerst op een onopvallende plek voordat je het op gevoelige oppervlakken gebruikt, zoals hout.
- Laat de terrasborstel niet op één plek staan, maar houd hem in beweging.
- Reinig het vloer- of muuroppervlak door de terrasborstel over het oppervlak te bewegen zonder overmatige druk uit te oefenen.

12. EEN PAUZE NEMEN (vijf minuten of langer)

- STAP 1: Laat de trekker los en activeer de veiligheidsvergrendeling van het spuitpistool.
- STAP 2: Zet de AAN/UIT-schakelaar in de UIT-stand.

13. UITSCHAKELEN

Wanneer je klaar bent met het gebruik van de hogedrukreiniger, volg je deze stappen om het apparaat op de juiste manier uit te schakelen:

- -Zet de AAN/UIT-schakelaar op de UIT-stand en haal de stekker uit het stopcontact.
- Draai de watertoevoer dicht.
- Richt het spuitpistool in een veilige richting en knijp in de trekker om de resterende druk af te voeren voordat je de hogedrukslang loskoppelt.
- Koppel de hogedrukslang los van zowel de hogedrukreiniger als het spuitpistool.
- Koppel de tuinslang los van het apparaat.
- Verwijder de snelkoppeling van de tuinslang en bevestig deze opnieuw aan de nippel op de hogedrukreiniger voor opslag.
- Kantel het apparaat naar beide kanten om eventueel resterend water uit de in- en uitlaataansluitingen te laten lopen.
- Verwijder het waterinlaatfilter, spoel het af met schoon water om vuil of gruis te verwijderen en plaats het terug.
- Leeg de reinigingsmiddeltank en spoel deze grondig af met water.
- Veeg alle onderdelen en aansluitingen af om overtollig vocht te verwijderen.
- Activeer de veiligheidsvergrendeling van het spuitpistool.
- Bewaar het apparaat en de accessoires op een droge plaats waar de temperatuur boven 0 °C blijft.

14. REINIGINGSTIPS

WAARSCHUWING:
Test de spray altijd in een open, schone ruimte, uit de buurt van mensen en voorwerpen, voordat je deze op het te reinigen oppervlak richt.

LET OP:
Wees uiterst voorzichtig als geverfde oppervlakken afbladderen of afbrokkelen, aangezien een hogedrukreiniger de losse verf van het oppervlak kan verwijderen.

Terrasvloeren van hout en vinyl
Spoel het terras en de omliggende oppervlakken af met schoon water. Als je reinigingsmiddel gebruikt, vul dan de reinigingsmiddeltank en breng het middel met lage druk aan op de te reinigen plek. Voor het beste resultaat werk je in kleine gedeelten en laat je het reinigingsmiddel een paar minuten inwerken voordat je afspoelt.

Laat het reinigingsmiddel niet opdrogen op het oppervlak. Spoel af met hoge druk met een waaierspuitmond, waarbij je de spuitmond op 15 tot 25 cm afstand van het oppervlak houdt. Voor zachter hout, vergroot je de afstand om beschadiging te voorkomen. Reinig altijd van boven naar beneden en van links naar rechts voor een consistente afwerking.

Cementen terrassen, steen en baksteen
Spoel het oppervlak en de omliggende oppervlakken voor met schoon water. Breng het reinigingsmiddel indien nodig met lage druk aan. Spoel af met hoge druk met een waaierspuitmond, waarbij je vegende bewegingen maakt. Houd de spuitmond op 7,5 tot 15 cm afstand van het oppervlak. Houd extra afstand bij gebruik van een directe (puntstraal) spuit om beschadiging van het oppervlak te voorkomen.

Auto's, boten en motoren
Begin met het afspoelen van het oppervlak en de omgeving met schoon water. Breng het reinigingsmiddel aan met lage druk en concentreer je op één kant of sectie tegelijk. Laat het reinigingsmiddel een paar minuten intrekken, maar laat het niet opdrogen. Spoel af met hoge druk met een waaierspuitmond, waarbij je minstens 20 cm afstand van het oppervlak houdt. Houd een grotere afstand aan bij een directe straal. Droog af met een zachte doek voor een gepolijste afwerking.

Barbecues, elektrisch gereedschap en tuingereedschap
Spoel eerst grondig af met water. Breng het reinigingsmiddel aan met lage druk en laat het kort intrekken, maar laat het niet opdrogen. Spoel af met hoge druk met een waaierspuitmond, waarbij je de spuitmond 2,5 tot 7,5 cm van het oppervlak houdt. Houd bij een directe straal extra afstand aan om schade te voorkomen.

15. PROBLEMEN OPLOSSEN

We hebben een lijst met vragen en antwoorden opgesteld om mensen te helpen begrijpen hoe ze een bepaald probleem kunnen oplossen. Mocht je nog steeds problemen ondervinden, neem dan gerust contact met ons op.



WAARSCHUWING:
Demonteer de machine niet. Neem contact met ons op als de oorzaak van de storing niet kan worden gevonden.

Probleem	Mogelijke oorzaak	Aanbevolen actie
Wanneer de AAN/UIT-schakelaar in de stand "I" staat, start de hogedrukreiniger niet.	Het stopcontact is defect.	Controleer de stekker, het stopcontact en de zekeringen.
	De spanning is onvoldoende.	Controleer of de spanning voldoende is.
	De stekker zit niet in het stopcontact.	Sluit het netsnoer aan.
De pomp bereikt niet de juiste druk of de druk schommelt.	Het waterinlaatfilter is verstopt.	Verwijder en reinig het filter.
	De pomp zuigt lucht aan.	Draai de aansluitingen vast en ontlucht het systeem.
	De aanzuigkleppen zijn verstopt of versleten.	Reinig of vervang de kleppen.
	De diameter van de tuinslang is te klein.	Vervang door een tuinslang van ¾ inch.
	De watertoevoer is beperkt.	Controleer de slang op knikken of lekken.
	De watertoevoer is onvoldoende.	Draai de watertoevoer volledig open.
De hogedrukreiniger handhaaft de druk niet of verliest druk.	Er zit te veel lucht in de waterleiding of pomp.	Schakel het apparaat en de watertoevoer uit. Ontlucht het systeem en houd de trekker ingedrukt.
De hogedrukreiniger maakt overmatig lawaai.	De inlaat is verstopt.	Controleer de inlaatkleppen.
	De kleppen zijn versleten, vuil of verstopt.	Controleer, reinig of vervang de kleppen.
	Het filter is vuil.	Controleer, reinig of vervang het filter.
De motor stopt tijdens het gebruik.	De netspanning is lager dan aanbevolen.	Controleer of de spanning voldoende is.

16. DE HOGEDRUKREINIGER REINIGEN

WAARSCHUWING: Risico op letsel
Voordat je met schoonmaken begint, moet je alle handelingen uitvoeren die beschreven staan in het hoofdstuk “UITSCHAKELEN”.

- Reinig de hogedrukreiniger altijd direct na gebruik.
- Laat de machine afkoelen voordat je ze reinigt.
- Gebruik een borstel of een doek om de machine, wielen en ventilatieopeningen te reinigen.
- Een licht vochtige doek wordt aanbevolen voor het reinigen van de buitenkant van de hogedrukreiniger. Droog af met een zachte doek.
- Dompel de hogedrukreiniger niet onder in water of andere vloeistoffen. Het is niet toegestaan om de machine met water af te spoelen, om te voorkomen dat het water in het elektrische circuit lekt en storingen veroorzaakt.
- Gebruik in geen geval agressieve reinigingsmiddelen, reinigingsalcohol of andere chemische oplossingen, omdat deze de behuizing kunnen binnendringen en de functionaliteit kunnen aantasten.
- Gebruik voor het reinigen geen staalborstel, staalwol of andere schurende voorwerpen.
- Gebruik geen hogedruk om de hogedrukreiniger schoon te maken.
- Reiniging mag niet worden uitgevoerd door kinderen.

17. ONDERHOUD & SERVICE

WAARSCHUWING: Letselgevaar
Voordat je met onderhoud begint, moet je alle handelingen uitvoeren die beschreven staan in het hoofdstuk “UITSCHAKELEN”.

- Laat de machine afkoelen voordat je onderhoud of aanpassingen uitvoert. Onderhoud de machine regelmatig en houd deze schoon voor een veilige en efficiënte werking.
- Deze machine maakt gebruik van een gesloten smeersysteem. Olie verversen of bijvullen is niet nodig.
- Controleer het inlaatfilter regelmatig en reinig het regelmatig voor optimale prestaties.
- Vervang versleten of beschadigde onderdelen om veiligheidsredenen. Gebruik alleen originele onderdelen en accessoires die door de fabrikant worden geleverd of aanbevolen. Het gebruik van niet-originele componenten maakt garantieclaims ongeldig.
- Probeer de machine niet zelf te repareren, tenzij je een professionele opleiding hebt gevolgd. Onderhoud dat niet specifiek in deze handleiding wordt beschreven, moet worden uitgevoerd door een door ons erkend servicecentrum. Neem eerst contact met ons op voor onderhoud of service.
- Neem voor ontbrekende accessoires zoals de handleiding of andere items contact met ons op.
- Stuur in geval van een defect het product terug in de originele verpakking naar **VENTRA**, samen met een beschrijving van het defect, het aankoopbewijs en alle toebehoren.

18. OPSLAG

18.1. Algemene richtlijnen voor opslag

- Laat de machine afkoelen voordat je ze opbergt.
- We raden aan om de hogedrukreiniger te reinigen voordat je de machine voor lange tijd opbergt (zie het hoofdstuk “DE HOGEDRUKREINIGER REINIGEN”).
- Bewaar de hogedrukreiniger bij voorkeur in de originele verpakking.
- Bewaar geen natte of vochtige onderdelen, aangezien er schimmel of roest kan ontstaan.
- Bewaar de hogedrukreiniger op een stofvrije plaats die niet wordt blootgesteld aan zonlicht en vochtigheid.
- Bewaar de hogedrukreiniger niet bij extreem hoge of extreem lage temperaturen. Dit kan de machine beschadigen.
- Bewaar de machine op een vlakke en horizontale ondergrond met alle wielen op de grond.

- Bewaar de machine buiten bereik van kleine kinderen.
- Rol het netsnoer op en bevestig het aan de haak.
- Wikkel de hogedrukslang om de haspel om op te bergen.

18.2. Winterklaar maken en langdurige opslag

Naast de uitschakelstappen (zie hoofdstuk "UITSCHAKELEN"), moet je de volgende extra voorzorgsmaatregelen nemen vóór langdurige opslag:

- Nadat je de watertoevoer hebt afgesloten en voordat je de hogedrukslang loskoppelt, zet je de hogedrukreiniger 2-3 seconden AAN om eventueel resterend water uit de pomp te verwijderen.
- Zet de machine direct daarna UIT.

WAARSCHUWING:
Gebruik de machine niet zonder aangesloten watertoevoer. Dit zal ernstige schade aan de pomp veroorzaken.

- Bewaar de hogedrukreiniger en de bijbehorende accessoires altijd op een plaats waar de temperatuur boven het vriespunt (0 °C) blijft.

WAARSCHUWINGEN:
- Vorst kan je hogedrukreiniger beschadigen als deze na gebruik niet volledig is afgetapt. Bewaar de machine altijd in een vorstvrije ruimte.
- Het niet opvolgen van de opslaginstructies kan leiden tot permanente schade aan de pomp.

19. TRANSPORT

- Bescherm de machine tegen trillingen en schokken tijdens transport.
- Gebruik voor transport bij voorkeur de originele verpakking.
- Houd rekening met het gewicht van de machine bij transport en opslag.
- Trek de machine aan de handgreep.
- Wanneer je de hogedrukreiniger in een voertuig vervoert, moet je de machine vastzetten om te voorkomen dat deze verschuift of kantelt.

20. AFVALVERWERKING & RECYCLAGE

Dit product is ontworpen en vervaardigd met hoogwaardige materialen en componenten, die kunnen worden gerecycled en hergebruikt.

20.1. Productverwijdering



Dit product voldoet aan de richtlijn voor afgedankte elektrische en elektronische apparatuur 2012/19/EU (WEEE).

Het symbool met de doorgestreepte vuilnisbak geeft aan dat het product op het einde van zijn levenscyclus afzonderlijk van het gewoon huishoudelijk afval moet worden afgedankt en hiervoor naar een centrum voor gescheiden afvalophaling voor de recyclage van elektrische en elektronische apparatuur moet worden gebracht of terugbezorgd moet worden aan de verkoper op het moment waarop een nieuw gelijkaardig product wordt aangekocht.

De gebruiker is er verantwoordelijk voor om het product op het einde van de levenscyclus naar een dienst voor afvalophaling te brengen. De correcte gescheiden afvalophaling met het oog op de daaropvolgende recyclage, verwerking en milieuvriendelijke afdanking van het product draagt bij tot het voorkomen van mogelijke negatieve invloeden op het milieu en de gezondheid en bevordert de recyclage van de materialen waaruit het product is samengesteld. Het onrechtmatig verwijderen van het product door de gebruiker kan leiden tot administratieve sancties zoals bepaald door de wet. Voor meer gedetailleerde informatie over de recyclage van dit product en de beschikbare ophaalsystemen neem je contact op met de lokale dienst voor afvalophaling of de winkel waar je het product hebt gekocht.

Voldoe aan je wettelijke verplichtingen en draag bij aan de bescherming van het milieu.

Knip bij het weggooien van de hogedrukreiniger het netsnoer veilig door, zodat de machine niet meer kan worden gebruikt.

20.2. Verpakkingsmateriaalverwijdering



Volg de aanwijzingen en markeringen op de verpakking.

Zorg ervoor dat plastic zakken, verpakkingen enz. op een juiste milieuvriendelijke manier worden weggegooid. Deponeer deze materialen niet zomaar bij het normale huisvuil, maar zorg ervoor dat ze worden ingezameld voor hergebruik.

21. GARANTIE & AANSPRAKELIJKHEID

VENTRA garandeert dat dit product gedurende twee jaar vanaf de aankoopdatum vrij zal zijn van materiaal- en fabricagefouten. Deze garantie is van toepassing op producten die voor persoonlijke doeleinden worden gebruikt en niet voor commerciële of verhuurdoeleinden. **VENTRA** zal, naar eigen goeddunken, dit product of enig onderdeel van het product dat defect blijkt te zijn tijdens de garantieperiode vervangen of repareren. Vervanging vindt plaats door een nieuw of gereviseerd product of onderdeel. Als het product niet langer beschikbaar is, kan een vervanging worden gemaakt door een vergelijkbaar product van gelijke of hogere waarde, er wordt geen terugbetaling verleend. Je vervangende product wordt kosteloos aan je geretourneerd en valt gedurende de rest van de garantieperiode onder deze garantie.

Deze garantie is geldig voor de oorspronkelijke koper vanaf de datum van eerste aankoop en is niet overdraagbaar. Een aankoopbewijs is vereist om ondersteuning onder de garantie te verkrijgen.

Deze garantie dekt geen:
- Nalatigheid of misbruik van het product.
- Gebruiken met een onjuiste spanning of stroom.
- Schade als gevolg van vallen of stoten.
- Waterschade.
- Gebruik in strijd met de bedieningsinstructies.
- Demontage, reparatie of wijziging door iemand anders dan **VENTRA**.
- Schade veroorzaakt door ongevallen of rampen, zoals brand, overstroming, aardbeving, oorlog, vandalisme of diefstal.
- Schade door onjuist onderhoud en opslag.
- Schade veroorzaakt door verkeerde montage.
- Schade veroorzaakt door verkeerde aansluitingen.
- Normale slijtage.

Bij beschadigingen veroorzaakt door het niet in acht nemen van deze handleiding, vervalt de garantie. Voor gevolgschade aanvaarden we geen enkele aansprakelijkheid. We aanvaarden geen aansprakelijkheid voor materiële schade of persoonlijk letsel veroorzaakt door ondeskundig gebruik of het niet opvolgen van de veiligheidsvoorschriften. In dergelijke gevallen vervalt de garantie.

VENTRA behoudt zich het recht voor om op elk moment, zonder kennisgeving of verplichting, wijzigingen aan te brengen in de handleiding, kleuren, specificaties, accessoires, materialen en modellen.

Alle rechten voorbehouden. Niets uit deze uitgave mag worden verveelvoudigd, verspreid of verzonden in welke vorm of op welke manier dan ook, inclusief fotokopieën, opnamen of andere elektronische of mechanische methoden, zonder de voorafgaande schriftelijke toestemming van de uitgever, behalve in het geval van korte citaten belichaamd in kritische recensies en bepaalde andere niet-commerciële toepassingen die zijn toegestaan door het auteursrecht. Voor toestemmingsverzoeken, raadpleeg ons op het adres/e-mail op de laatste pagina.

DE - Deutsch



Diese Anleitung gehört zum **VENTRA** Hochdruckreiniger und enthält wichtige Informationen zu Sicherheit, Entsorgung und Verwendung. Lesen Sie die Anleitung sorgfältig durch und befolgen Sie die Anweisungen und Warnhinweise, um Ihre eigene Sicherheit und die Sicherheit anderer zu gewährleisten.

Bewahren Sie die Anleitung zur späteren Bezugnahme auf, auch wenn Sie mit dem Produkt vertraut sind. Legen Sie diese Anleitung bei, wenn Sie das Produkt an Dritte weitergeben.

Die Abbildungen in der Anleitung dienen nur zur Veranschaulichung und können geringfügig vom tatsächlichen Produkt abweichen. In diesem Fall ist **VENTRA** nicht verpflichtet, die Anleitung anzupassen. Verwenden Sie das tatsächliche Produkt als Referenz.

1. EINLEITUNG

Vielen Dank, dass Sie sich für ein Produkt von **VENTRA** entschieden haben. Lesen Sie die Bedienungsanleitung vor der Verwendung sorgfältig durch, um einen sicheren und korrekten Betrieb des Produkts zu gewährleisten. Befolgen Sie stets die Anweisungen, um Schäden oder Verletzungen zu vermeiden.

Dieses Produkt erfüllt alle geltenden europäischen und nationalen gesetzlichen Anforderungen. Insbesondere:

CE	**CE-Kennzeichnung:** Dieses Produkt trägt die CE-Kennzeichnung, die bestätigt, dass es den einschlägigen Richtlinien der Europäischen Union in Bezug auf Sicherheit, Gesundheit und Umweltschutz entspricht. Die CE-Kennzeichnung stellt eine Erklärung des Herstellers dar, dass das Produkt die anwendbaren EU-rechtlichen Anforderungen erfüllt.
RoHS	**RoHS-Konformität:** Dieses Produkt entspricht der RoHS-Richtlinie (2011/65/EU), die die Verwendung bestimmter gefährlicher Stoffe in elektrischen und elektronischen Geräten einschränkt. Die Konformität stellt sicher, dass die Gehalte an Stoffen wie Blei, Quecksilber und Cadmium unter den zulässigen Grenzwerten bleiben.
EMC	**EMV-Richtlinie:** Dieses Produkt entspricht der Richtlinie über die elektromagnetische Verträglichkeit (EMV) (2014/30/EU), die gewährleistet, dass das Gerät in seiner Umgebung ordnungsgemäß funktioniert, ohne elektromagnetische Störungen zu verursachen oder davon betroffen zu sein.

Der Hersteller erklärt hiermit, dass dieses Produkt die anwendbaren Anforderungen der relevanten EU-Richtlinien erfüllt. Die vollständige EU-Konformitätserklärung sowie alle zugehörigen Prüfunterlagen sind auf Anfrage erhältlich.

Wenn Sie Fragen, Anmerkungen oder Probleme bei der Verwendung des Produkts haben, kontaktieren Sie uns bitte.

Wir wünschen Ihnen viel Freude mit Ihrem Kauf!

2. ERKLÄRUNG DER SYMBOLE

In dieser Bedienungsanleitung werden die folgenden Symbole verwendet:

	Gibt wichtige Informationen oder hilfreiche Tipps, um die Verwendung und Leistung des Produkts zu verbessern.
	GEFAHR: Weist auf eine gefährliche Situation hin, die – wenn sie nicht vermieden wird – zu schweren Verletzungen, Tod oder erheblichen Sachschäden führt.
	WARNUNG: Weist auf eine potenziell gefährliche Situation hin, die zu schweren Verletzungen oder Sachschäden führen kann.
	VORSICHT: Weist auf eine Situation hin, die zu leichten Verletzungen oder Sachschäden führen kann.

Grafische Symbole auf der Maschine:

	Weist auf eine potenzielle Gefahr hin, die zu Verletzungen führen kann.		Um das Risiko von Verletzungen durch Rückstoß zu verringern, halten Sie die Sprühlanze beim Betrieb der Maschine immer sicher mit beiden Händen fest.
	Schutzklasse II (doppelt isoliert).		Die Verwendung der Maschine unter nassen Bedingungen oder das Nichtbefolgen sicherer Arbeitsweisen kann zu einem Stromschlag führen.
	Nicht dem Regen aussetzen oder an feuchten Orten verwenden.		Warnung! Richten Sie die Spritzpistole niemals auf Personen, Tiere, die Maschine selbst, die Stromversorgung oder elektrische Geräte.
	Lesen Sie die Bedienungsanleitung!		Diese Maschine ist nicht dafür vorgesehen, an das Trinkwassernetz angeschlossen zu werden.
	Tragen Sie stets eine Schutzbrille oder Sicherheitsbrille mit Seitenschutz und bei Bedarf einen Gesichtsschutz, wenn Sie dieses Produkt verwenden.		Elektrische und elektronische Altgeräte nicht mit dem Hausmüll entsorgen.
	Um das Risiko von Einspritzungen oder Verletzungen zu verringern, richten Sie den Wasserstrahl niemals auf Personen oder Tiere und halten Sie niemals Körperteile in den Strahl. Undichte Schläuche und Verbindungen können ebenfalls Einspritzverletzungen verursachen. Halten Sie keine undichten Schläuche oder Verbindungen fest.		

3. SICHERHEITSANWEISUNGEN

Lesen Sie die Bedienungsanleitung sorgfältig durch und beachten Sie insbesondere die Sicherheitshinweise. Wenn Sie die Sicherheitsanweisungen und Hinweise zur ordnungsgemäßen Handhabung in dieser Anleitung nicht befolgen, übernehmen wir keine Haftung für daraus resultierende Personen- oder Sachschäden. Solche Fälle führen zum Erlöschen der Garantie.

Elektrische Geräte können Menschen, insbesondere Kinder, Gefahren aussetzen, die zu schweren Verletzungen oder zum Tod führen können. Die Verwendung elektrischer Geräte kann Risiken bergen, einschließlich, aber nicht beschränkt auf Verletzungen, Feuer, Stromschlag und Schäden am elektrischen System. Diese Sicherheitshinweise sollen Ihnen die Informationen geben, die Sie benötigen, um den **VENTRA** Hochdruckreiniger sicher zu verwenden und solche Gefahren zu vermeiden. Gesunder Menschenverstand und ein respektvoller Umgang mit der Maschine tragen dazu bei, das Verletzungsrisiko zu verringern.

Nicht alle möglichen Gefahren können hier behandelt werden, aber wir haben versucht, die wichtigsten hervorzuheben. Beachten Sie außerdem die Warnungen und Sicherheitshinweise in den einzelnen Kapiteln dieser Anleitung.

Wenn Sie Fragen haben, die durch diese Warnungen und Sicherheitshinweise nicht beantwortet werden, kontaktieren Sie uns bitte.

WARNUNG:
Wenn während des Betriebs ein Unfall oder eine Fehlfunktion auftritt, muss die Maschine sofort ausgeschaltet werden. Etwaige Verletzungen sind ordnungsgemäß zu versorgen, und falls erforderlich, ist medizinische Hilfe in Anspruch zu nehmen.

3.1. Allgemeine Sicherheit der Maschine

- Verwenden Sie den Hochdruckreiniger nicht für andere Zwecke als für seinen vorgesehenen Gebrauch (siehe Kapitel „BESTIMMUNGSGEMÄSSER GEBRAUCH“).
- Der Hochdruckreiniger ist für den privaten Gebrauch konzipiert und bestimmt und nicht für den kommerziellen oder industriellen Gebrauch geeignet.
- Der Hochdruckreiniger ist für den Außenbereich bei trockenem Wetter vorgesehen (die Maschine ist nicht wasserdicht und darf nicht im Regen verwendet werden). Es wird empfohlen, die Maschine bei längerer Verwendung im Freien vor direkter Sonneneinstrahlung zu schützen. Die Maschine muss nach dem Gebrauch wieder ins Haus gebracht werden.
- Behandeln Sie die Maschine vorsichtig. Stöße, Schläge oder Stürze, selbst aus geringer Höhe, können die Maschine beschädigen.
- Stellen Sie den Hochdruckreiniger nicht auf eine instabile Oberfläche. Dies kann dazu führen, dass er fällt und zu einer Fehlfunktion führt.
- Setzen Sie den Hochdruckreiniger keiner mechanischen Belastung aus. Lehnen/Sitzen Sie sich nicht auf die Maschine.
- Legen Sie niemals Gegenstände auf den Hochdruckreiniger.
- Alle Teile müssen korrekt montiert sein, um die Sicherheit der Maschine zu gewährleisten.
- Die Maschine muss ordnungsgemäß und sicher angeschlossen werden. Befolgen Sie die Anweisungen, um mögliche Schäden/Verletzungen zu vermeiden.
- Verwenden Sie niemals Zubehör, das nicht vom Hersteller empfohlen wird. Sie können eine Gefahr für den Benutzer darstellen und die Maschine beschädigen. Hochdruckschläuche, Anschlüsse und Kupplungen sind wichtig für die Sicherheit der Maschine. Verwenden Sie nur Schläuche, Anschlüsse und Kupplungen, die vom Hersteller empfohlen werden.
- Wenden Sie beim Gebrauch des EIN/AUS-Schalters oder des Schaureglerknopfs keine übermäßige Kraft an.
- Halten Sie den Arbeitsbereich ordentlich und sauber. Der Versuch, Unordnung um die Maschine während des Gebrauchs zu beseitigen, verringert Ihre Konzentration. Unordnung auf dem Boden stellt eine Stolpergefahr dar. Wasser auf dem Boden könnte dazu führen, dass Sie ausrutschen.
- Lassen Sie den eingeschalteten Hochdruckreiniger nicht unbeaufsichtigt. Eine genaue Aufsicht ist notwendig, wenn er in der Nähe von kleinen Kindern verwendet wird.

- Halten Sie Zuschauer fern. Haustiere, Kinder, Beobachter und Passanten müssen aus dem Arbeitsbereich ferngehalten werden, um sie zu schützen.
- Verwenden Sie den Hochdruckreiniger nur bei Tageslicht oder gutem künstlichem Licht.
- Greifen Sie nicht zu weit oder stehen Sie nicht auf unsicherer Unterstützung. Behalten Sie immer guten Stand und Gleichgewicht.
- Beachten Sie die Lärmschutz- und örtlichen Vorschriften.
- Richten Sie den Sprühstrahl niemals auf Menschen, Tiere, elektrische Geräte oder den Hochdruckreiniger selbst.
- Injektionsgefahr: Diese Maschine kann schwere Verletzungen verursachen, wenn der Sprühstrahl in die Haut eindringt. Richten Sie die Pistole nicht auf jemanden oder auf irgendeinen Teil des Körpers. Wenn ein Eindringen auftritt, suchen Sie sofort medizinische Hilfe.
- Richten Sie den Strahl nicht gegen sich selbst oder andere, um Kleidung oder Schuhe zu reinigen.
- Verwenden Sie keine Säuren, alkalischen Substanzen, Lösungsmittel oder brennbaren Materialien in diesem Produkt. Diese Substanzen können körperliche Verletzungen beim Bediener verursachen und der Maschine irreversiblen Schaden zufügen.
- Die Spritzpistole schlägt zurück. Halten Sie die Spritzpistole mit beiden Händen.
- Die Sicherheitssperre der Spritzpistole verhindert unbeabsichtigtes Sprühen. Diese Sicherheitsfunktion verriegelt den Sprühstrahl nicht in der EIN-Position.
- Wenn es nicht mehr möglich ist, den Hochdruckreiniger sicher zu betreiben, nehmen Sie ihn außer Betrieb und schützen Sie ihn vor unbeabsichtigter Benutzung. Ein sicherer Betrieb kann nicht mehr garantiert werden, wenn die Maschine:
  - sichtbar beschädigt ist,
  - nicht mehr ordnungsgemäß funktioniert,
  - über längere Zeit unter schlechten Umgebungsbedingungen gelagert wurde oder
  - schweren Transportbelastungen ausgesetzt war.

  Sie können die Maschine außer Betrieb nehmen, indem Sie das Netzkabel entfernen oder den Netzstecker des Netzkabels abschneiden.

3.2. Personen & Verwendung

- Der Benutzer ist verantwortlich für Unfälle oder Gefahren gegenüber anderen Personen oder deren Eigentum.
- Der Hochdruckreiniger ist kein Spielzeug. Bewahren Sie ihn außerhalb der Reichweite von kleinen Kindern auf. Lassen Sie sie nicht auf die Maschine klettern oder darauf sitzen.
- Halten Sie kleine Kinder in sicherer Entfernung, wenn Sie den Hochdruckreiniger benutzen.
- Die Maschine darf nur von Erwachsenen benutzt werden.
- Diese Maschine ist nicht für die Verwendung durch Personen mit eingeschränkten physischen, sensorischen oder geistigen Fähigkeiten oder mangelnder Erfahrung und Kenntnis vorgesehen, es sei denn, sie werden beaufsichtigt oder erhalten Anweisungen zur Verwendung von einer für ihre Sicherheit verantwortlichen Person.
- Reinigung und Wartung dürfen nicht von Kindern durchgeführt werden.
- Betreiben Sie den Hochdruckreiniger nicht, wenn Sie müde oder abgelenkt sind oder unter dem Einfluss von Alkohol oder Medikamenten stehen. Machen Sie immer eine Pause, wenn Sie eine brauchen, und seien Sie vernünftig bei Ihrer Arbeit.

3.3. Elektrische Sicherheit

- Die Maschine muss über eine Fehlerstrom-Schutzeinrichtung (RCD) mit einem Bemessungsfehlerstrom von höchstens 30 mA betrieben werden.
- Sie dürfen den Hochdruckreiniger nicht umbauen, selbst reparieren oder zerlegen. Dies kann die Maschine beschädigen.
- Wartung, Änderungen und Reparaturen dürfen nur vom Hersteller, einer vom Hersteller beauftragten Fachwerkstatt oder einer ähnlich qualifizierten Person durchgeführt werden.
- Überprüfen Sie die Maschine regelmäßig auf Beschädigungen. Verwenden Sie die Maschine niemals, wenn sie Anzeichen von Beschädigungen zeigt.
- Verwenden Sie keinen anderen Netzstecker für diese Maschine. Dies kann zu Ausfällen und/oder Beschädigungen führen.
- Stellen Sie sicher, dass Ihre Steckdose die richtige Netzspannung liefert, um Schäden an der Maschine zu vermeiden.
- Die Steckdose muss sich in der Nähe der Maschine befinden und leicht zugänglich sein.
- Um Energieverluste und mögliche Sicherheitsrisiken zu vermeiden, ziehen Sie den Netzstecker aus der Steckdose, wenn Sie die Maschine nicht benutzen, und vor Reinigung oder Wartung. Wenn Sie denken,

dass der Strom ausgeschaltet ist, wenn der EIN/AUS-Schalter ausgeschaltet ist, liegen Sie falsch: Ziehen Sie immer den Stecker Ihrer Maschine.
- Schalten Sie den Hochdruckreiniger nicht ein und aus, indem Sie den Stecker ein- und ausstecken. Verwenden Sie immer den EIN/AUS-Schalter.
- Zwingen Sie niemals den Netzstecker des Netzkabels in eine Steckdose; wenn er nicht leicht passt, hören Sie auf, ihn zu verwenden. Stellen Sie immer sicher, dass der Netzstecker Ihrer Maschine richtig mit der Steckdose verbunden ist.
- Wenn der Strom während des Betriebs ausfällt, schalten Sie die Maschine sofort aus und ziehen Sie den Netzstecker aus der Steckdose.
- Wenn Rauch entsteht oder ungewöhnliche Geräusche oder Gerüche auftreten, schalten Sie den Hochdruckreiniger sofort aus und ziehen Sie den Netzstecker aus der Steckdose. In diesen Fällen darf der Hochdruckreiniger nicht verwendet werden, bis er vom Hersteller oder einer ähnlich qualifizierten Person überprüft wurde. Atmen Sie niemals Rauch eines möglichen Gerätebrandes ein. Wenn Sie Rauch eingeatmet haben, konsultieren Sie einen Arzt. Das Einatmen von Rauch kann schädlich sein.
- Löschen Sie nicht mit Wasser im Falle eines Feuers. Ersticken Sie die Flammen mit einer feuerfesten Decke oder einem geeigneten Feuerlöscher.
- Ziehen Sie aus Sicherheitsgründen bei Gewitter immer den Netzstecker der Maschine.

3.4. Stromkabel & Verlängerungskabel

- Verändern Sie das Netzkabel nicht.
- Bevor Sie die Maschine in Betrieb nehmen, überprüfen Sie immer visuell das Netzkabel und das Verlängerungskabel auf Anzeichen von Beschädigung oder Alterung. Verwenden Sie niemals ein Kabel, wenn es Anzeichen von Beschädigung gibt.
- Berühren Sie das Netzkabel oder das Verlängerungskabel nicht, wenn es beschädigt ist. Ein beschädigtes Kabel kann einen tödlichen elektrischen Schlag verursachen. Schalten Sie zuerst die entsprechende Steckdose aus (z. B. über den entsprechenden Leistungsschalter) und ziehen Sie dann vorsichtig den Netzstecker aus der Steckdose. Verwenden Sie die Maschine niemals, wenn das Netzkabel oder das Verlängerungskabel beschädigt ist.
- Um Risiken zu vermeiden, dürfen beschädigte Netzkabel nur vom Hersteller, einer vom Hersteller beauftragten Fachwerkstatt oder einer ähnlich qualifizierten Person ersetzt werden.
- Ziehen Sie den Netzstecker niemals aus der Steckdose, indem Sie am Netzkabel ziehen. Ziehen Sie ihn immer mit den dafür vorgesehenen Griffen aus der Steckdose.
- Um Beschädigungen zu vermeiden, ziehen Sie den Hochdruckreiniger nicht am Netzkabel.
- Wickeln Sie das Verlängerungskabel niemals um die Maschine. Dies führt zu vorzeitigem Verschleiß und Bruch des Kabels.
- Achten Sie darauf, dass Sie nicht über das Verlängerungskabel stolpern.
- Lassen Sie das Verlängerungskabel nicht über den Rand eines Tisches oder einer Arbeitsplatte hängen.
- Das Netzkabel oder das Verlängerungskabel darf nicht geknickt, eingeklemmt oder verdreht werden.
- Stellen Sie sicher, dass das Netzkabel oder das Verlängerungskabel nicht gequetscht, gebogen, durch scharfe Kanten beschädigt oder mechanischer Belastung ausgesetzt wird.
- Fahren Sie nicht mit dem Hochdruckreiniger über das Verlängerungskabel.
- Positionieren Sie das Verlängerungskabel nicht an Stellen, an denen es durch Türen eingeklemmt oder zerdrückt werden kann.
- Machen Sie niemals einen Knoten in das Netzkabel oder das Verlängerungskabel.
- Drehen Sie das Verlängerungskabel regelmäßig auf, wenn es sich durch den Gebrauch verdreht hat.
- Vermeiden Sie übermäßige thermische Belastung des Netzkabels oder des Verlängerungskabels durch extreme Hitze oder Kälte.
- Wenn Sie ein Verlängerungskabel verwenden, das an die Steckdose angeschlossen ist, stellen Sie sicher, dass der gesamte elektrische Stromverbrauch der angeschlossenen Geräte die Nennkapazität nicht überschreitet.
- Verwenden Sie nur Verlängerungskabel, die für den Außeneinsatz zugelassen sind. Der Kerndurchmesser für Verlängerungskabel bis 25 m muss mindestens 1,5 mm^2 betragen und 2,5 mm^2 für längere Kabel. Rollen Sie das gesamte Kabel vor dem Gebrauch von der Trommel ab und prüfen Sie es vorher auf Beschädigungen. Der Netzstecker und die Kupplung des Verlängerungskabels müssen wasserdicht sein und dürfen nicht in Wasser gelegt werden. Die Kupplung darf sich nicht auf dem Boden befinden. Verwenden Sie eine Kabeltrommel, um sicherzustellen, dass die Steckdose mindestens 60 mm über dem Boden ist. Alle spannungsführenden Teile im Arbeitsbereich müssen gegen Wasserstrahlen geschützt sein.
- Kinder können sich beim Spielen mit Kabeln verfangen, was eine Strangulationsgefahr darstellt. Kabel sind kein Spielzeug.

3.5. Wärme & Kühlung

- Der Hochdruckreiniger kann während des Betriebs warm werden. Das ist normal.
- Decken Sie die Maschine nicht ab, während sie in Betrieb ist, da dies zu einer Überhitzung des Hochdruckreinigers führen kann. Dies stellt ein Risiko für Feuer, Stromschlag oder Verletzung dar.
- Halten Sie die Maschine von Wärmequellen und von Bereichen fern, in denen die Umgebungstemperatur relativ hoch ist. Verwenden Sie die Maschine niemals in der Nähe offener Flammen.
- Der Hochdruckreiniger ist dafür ausgelegt, am besten bei normalen Umgebungstemperaturen zwischen 1 °C und 35 °C zu arbeiten und bei Temperaturen zwischen 1 °C und 45 °C gelagert zu werden. Der Hochdruckreiniger kann beschädigt werden, und seine Lebensdauer kann verkürzt werden, wenn die Maschine außerhalb dieses Temperaturbereichs verwendet oder gelagert wird. Setzen Sie Ihre Maschine keinen drastischen Temperaturschwankungen aus. Lagern Sie Ihre Maschine nicht in einem heißen Fahrzeug oder über längere Zeit in direktem Sonnenlicht. Stellen Sie die Maschine nicht in die Nähe eines Fensters (insbesondere im Sommer).

3.6. Wasser

WARNUNG:
Der Hochdruckreiniger hat die Schutzart IPX5, was bedeutet, dass er gegen Wasserstrahlen geschützt ist, aber nicht in Wasser oder Flüssigkeiten eingetaucht werden darf.

- Berühren Sie den Stecker immer mit trockenen Händen, während Sie ihn an die Steckdose anschließen oder davon trennen. Feuchtigkeit kann einen Stromschlag oder Kurzschluss verursachen.
- Betreiben Sie den Hochdruckreiniger niemals, während Sie im Wasser stehen.
- Lassen Sie elektrische Verbindungen niemals im Wasser liegen.
- Verwenden Sie den Hochdruckreiniger nicht in der Nähe von Teichen, Pools oder anderen Wasserstellen. Gefahr eines Stromschlags.
- Greifen Sie nicht nach der Maschine, wenn sie ins Wasser gefallen ist. Ziehen Sie sie sofort aus der Steckdose und entfernen Sie sie erst dann aus dem Wasser.

3.7. Explosive Atmosphäre

- Der Betrieb in explosionsgefährdeten Umgebungen ist streng verboten.
- Saugen Sie niemals Lösungsmittel, lösungsmittelhaltige Flüssigkeiten oder unverdünnte Säuren an. Dies schließt Substanzen wie Benzin, Lackverdünner und Heizöl ein. Der entstehende Sprühnebel kann hochentzündlich, explosiv und giftig sein.
- Beschädigte Räder oder Reifenventile stellen eine ernste Gefahr dar. Sie können durch den Hochdruckstrahl beeinträchtigt werden und explodieren. Ein häufiges Warnzeichen ist eine Verfärbung der Reifen. Halten Sie beim Reinigen von Rädern oder Reifenventilen einen Mindestabstand von 30 cm ein.

3.8. Persönliche Schutzausrüstung (PSA)

Beim Gebrauch des Hochdruckreinigers ist die folgende persönliche Schutzausrüstung (PSA) erforderlich, um die Sicherheit zu gewährleisten:

	**Tragen Sie einen Augenschutz** Grund: Zum Schutz Ihrer Augen vor Hochdruckwasserstrahl, umherfliegenden Partikeln und Reinigungsmitteln.
	**Tragen Sie einen Gehörschutz** Grund: Der Hochdruckreiniger kann ein lautes Geräusch erzeugen, das Ihr Gehör schädigen kann. Verwenden Sie Ohrstöpsel oder Ohrenschützer zum Schutz.

	**Tragen Sie Schutzhandschuhe** Grund: Zum Schutz Ihrer Hände vor Hochdruckstrahl, Chemikalien und versehentlichem Kontakt mit rauen oder heißen Oberflächen.
	**Tragen Sie Schutzkleidung** Grund: Um Hautkontakt mit unter Druck stehendem Wasser, Schmutzpartikeln und Reinigungsmittelspritzern zu verhindern.
	**Tragen Sie festes Schuhwerk** Grund: Geschlossene, rutschfeste Schuhe oder Stiefel schützen Ihre Füße vor Wasserstrahlen, schweren Geräten und Rutschgefahren.

3.9. Medizinische Überlegungen

- Diese Maschine erzeugt während des Betriebs ein elektromagnetisches Feld. Unter bestimmten Umständen kann dies die Funktion von aktiven oder passiven medizinischen Implantaten beeinträchtigen. Um das Risiko einer schweren oder tödlichen Verletzung zu verringern, müssen Benutzer, die medizinische Implantate tragen, vor der Verwendung dieser Maschine ihren Arzt und den Implantathersteller konsultieren.
- Längerer Gebrauch der Maschine kann Taubheit in den Händen verursachen.
- Machen Sie regelmäßige Pausen bei längerer Verwendung.

4. BESTIMMUNGSGEMÄSSER GEBRAUCH

Der **VENTRA** Hochdruckreiniger ist zum Entfernen von hartnäckigem Schmutz, Dreck, Schimmel, Schlamm, loser Farbe und Ablagerungen von harten Oberflächen mit einem konzentrierten Wasserstrahl bestimmt. Die Maschine ist für Reinigungsaufgaben im Freien konzipiert, die mehr Leistung erfordern als ein herkömmlicher Gartenschlauch oder manuelles Schrubben. Typische Anwendungen umfassen das Reinigen von Fahrzeugen wie Autos, Fahrrädern und Anhängern sowie das Waschen von Terrassen, Einfahrten, Gehwegen, Wänden, Zäunen und Gartenmöbeln. Sie kann auch zum Reinigen von Werkzeugen, Maschinen und verschiedenen Arten von Baugeräten sowie von Außenflächen wie Ziegelwänden, Fliesen und Terrassendielen verwendet werden.

Der Hochdruckreiniger ist nicht zur Verwendung auf empfindlichen Oberflächen oder zur Reinigung von Menschen oder Tieren bestimmt, da der Hochdruckwasserstrahl Verletzungen oder Schäden verursachen kann. Er sollte nicht in Innenräumen ohne ausreichende Entwässerung verwendet werden und nicht mit brennbaren oder gefährlichen Substanzen betrieben werden.

Es gibt keine anderen Verwendungen für dieses Produkt.

WARNUNG:
Verwenden Sie dieses Produkt nur wie in dieser Bedienungsanleitung beschrieben. Jede andere Verwendung gilt als unsachgemäß und kann zu Personenschäden oder Sachschäden führen. **VENTRA** haftet nicht für Schäden oder Verletzungen, die aus unsachgemäßem oder nachlässigem Gebrauch resultieren.

5. DAS PAKET

5.1. Inhalt

Die folgenden Komponenten sind im Lieferumfang enthalten:

- 0° Düse (rot) × 1
- 15° Düse (gelb) × 1
- 40° Düse (weiß) × 1
- Niederdruck-Seifendüse (schwarz) × 1
- Hochdruckschlauch × 1
- Hochdruckrohrschelle × 1
- Pistolenhalter × 1
- Pistolenträger × 1
- Sprühlanze × 1
- Spritzpistole × 1
- Terrassenbürste × 1
- Reinigungsstift × 1
- Wassereinlassverbinder × 1
- 25° Düse (grün) × 1
- Ausziehbarer Griff × 1
- Netzkabelhaken × 1
- Hochdruckreiniger × 1
- Benutzerhandbuch × 1
- Gehörschutz × 1
- Wasserdichte Handschuhe × 1 Satz

5.2. Auspacken

Entfernen Sie alles aus der Verpackung und überprüfen Sie auf Beschädigungen. Wenn dies der Fall ist, verwenden Sie den Hochdruckreiniger nicht. Seien Sie sehr vorsichtig beim Öffnen der Verpackung, um Schäden am Produkt zu vermeiden.

Vergleichen Sie alle Teile mit dem Packungsinhalt. Wenn Ihnen ein Teil fehlt oder Sie ein beschädigtes Teil haben, kontaktieren Sie uns.

Vor dem Gebrauch alle Verpackungsmaterialien und Aufkleber oder Etiketten entfernen. Entfernen Sie nicht das Typenschild oder irgendwelche Sicherheitswarnungen.

5.3. Sicherheit beim Auspacken

Lassen Sie Verpackungsmaterial und Zubehör beim Auspacken nicht achtlos herumliegen. Es kann zu gefährlichem Spielmaterial für Kinder werden. Entsorgen Sie die Verpackungsmaterialien nicht, bevor der Hochdruckreiniger getestet wurde und funktioniert.

WARNUNG: Plastiktüten & Folien.
Um die Gefahr des Erstickens zu vermeiden, halten Sie Plastiktüten und Folien von Babys und Kindern fern! Dünne Folien können an Nase und Mund haften und das Atmen verhindern.



WARNUNG: Strangulationsgefahr (Netzkabel)
Kabel, Schnüre oder Stränge, die länger als 22 cm sind, können für Babys und sehr kleine Kinder gefährlich sein. Kinder können sich beim Spielen mit dem Netzkabel verfangen. Achten Sie auf das Netzkabel beim Auspacken.



WARNUNG: Kleine Teile (Schrauben & Reinigungsstift)
Enthält kleine Teile, nicht für Kinder unter 3 Jahren oder für Personen geeignet, die dazu neigen, ungenießbare Gegenstände in den Mund zu nehmen.
Kleine Teile können verschluckt oder in der Luftröhre stecken bleiben und eine Erstickungsgefahr darstellen. Als allgemeine Richtlinie gilt, dass eine Erstickungsgefahr bei allen kleinen Teilen besteht, die weniger als 31 mm im Durchmesser und 57 mm lang sind.



WARNUNG: Scharfer Stift (Schrauben + Reinigungsstift)
Kleine Kinder können sich beim Spielen mit Stift und Schrauben stechen (auch in die Augen). Lassen Sie Schrauben und Reinigungsstift beim Auspacken nicht herumliegen.



6. TECHNISCHE DATEN

HINWEIS:
Aufgrund laufender Verbesserungen an unserem Produkt können die technischen Spezifikationen ohne vorherige Ankündigung geändert werden.

Produktname	Hochdruckreiniger
Modell	KSC601-2200D
Marke	VENTRA
Farbe	Schwarz + Weiß + Blau
Nennaufnahmeleistung	2200 W
Spannung	220-240 V
Frequenz	50/60 Hz
Schutzklasse	II ⧈
Nenndruck	120 bar
Maximaldruck	170 bar
Nennwasserleistung	6,5 L/min
Maximaler Wasserdurchfluss	7,5 L/min
Maximaler Wassereinlassdruck	12 bar
Maximale Wassertemperatur am Einlass	40 °C
Schalldruckpegel (L_{pA})	79,0 dB(A)
Schallleistungspegel (L_{WA})	91,6 dB(A)
Garantierter Schallleistungspegel (L_{WA})	95,0 dB(A)
Bewerteter quadratischer Mittelwert der Beschleunigung	< 0,381 m/s²
Länge des Netzkabels	5 m
Länge des Hochdruckschlauchs	10 m
Schutzart	IPX5
Gewicht	14,5 kg
Abmessungen (LxBxH)	370x360x870 mm
Zertifizierungen	CE, RoHS, EMC

7. PRODUKTTEILE

1. 0° Düse (rot)
2. 15° Düse (gelb)
3. 40° Düse (weiß)
4. Niederdruck-Seifendüse (schwarz)
5. Hochdruckschlauch
6. Hochdruckrohrschelle
7. Pistolenhalter
8. EIN/AUS-Schalter
9. Schaumreglerknopf
10. Pistolenträger
11. Sprühlanze
12. Spritzpistole
13. Terrassenbürste
14. Reinigungsstift
15. Wassereinlassverbinder
16. 25° Düse (grün)
17. Ausziehbarer Griff
18. Netzkabelhaken
19. Hochdruckreiniger

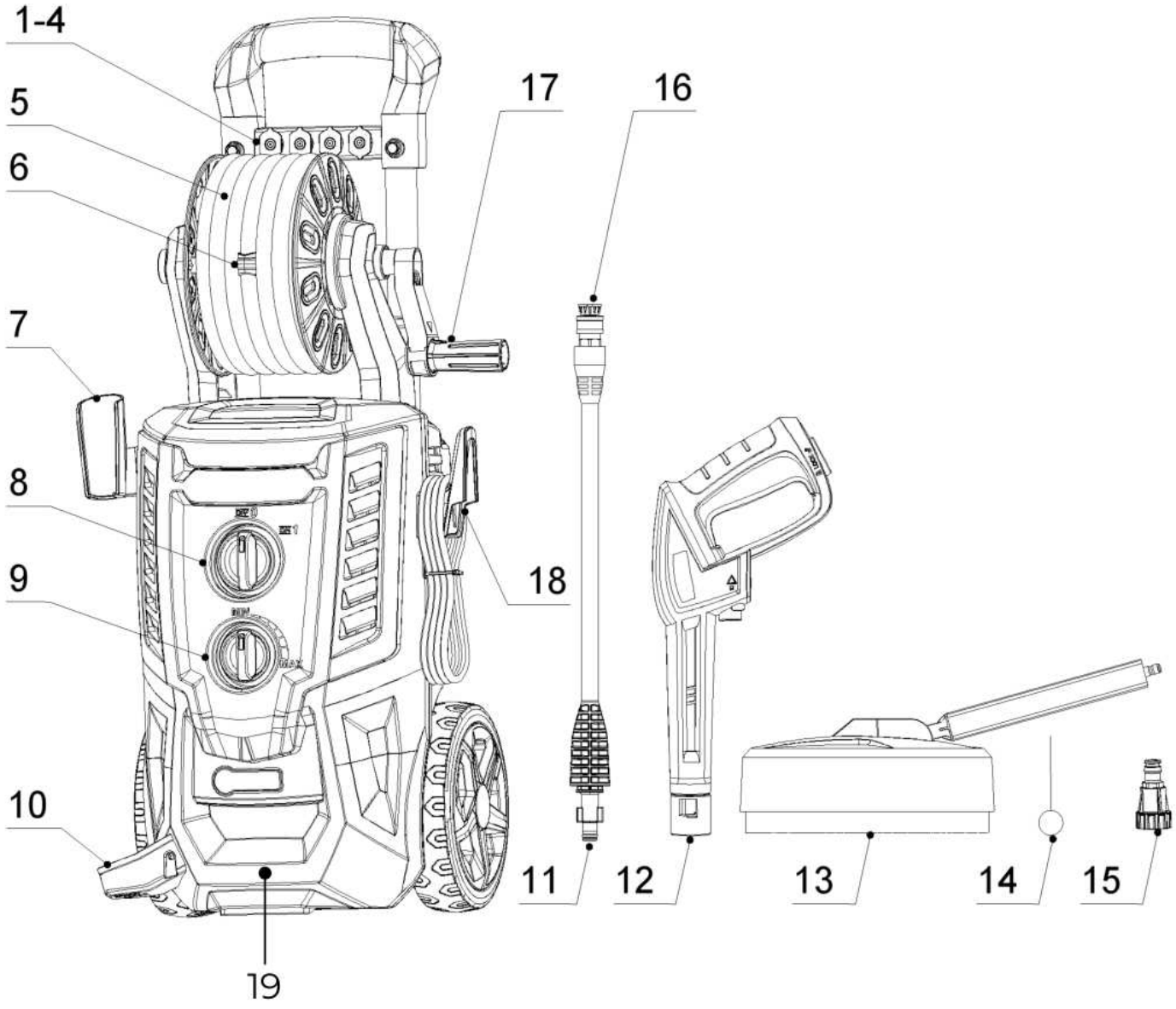

HINWEIS:
Aufgrund von Transport- und Verpackungsanforderungen können einige Zubehörteile zerlegt geliefert werden. Bitte befolgen Sie die Montageanweisungen sorgfältig.

8. PRODUKTZUSAMMENBAU

8.1. Schritt 1: Der Pistolenhalter und der Netzkabelhaken

Montieren Sie den Pistolenhalter (7) und den Netzkabelhaken (18) sicher am Hauptgehäuse, wie in der Abbildung unten gezeigt.

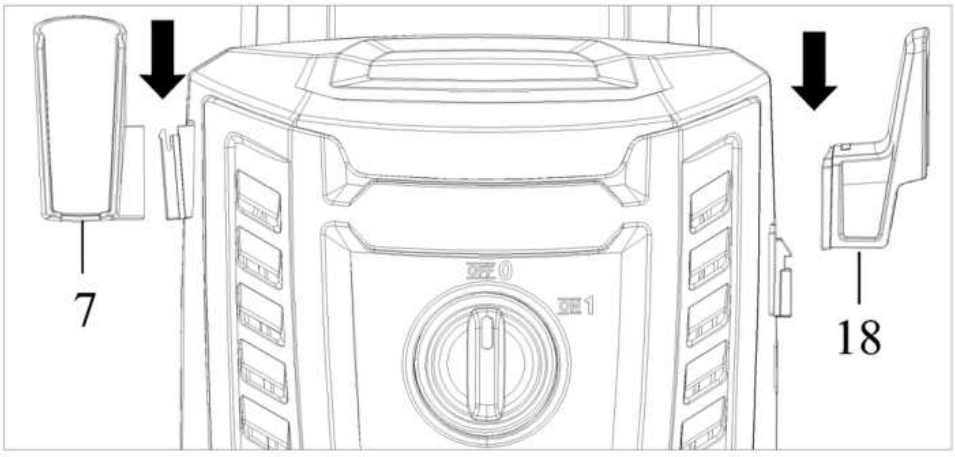

8.2. Schritt 2: Die Pistolenträger

Setzen Sie den Pistolenträger (10) ein und schrauben Sie ihn dann fest am Hauptgehäuse an, wie in der Abbildung unten gezeigt. Der Schraubendreher ist nicht im Paket enthalten.

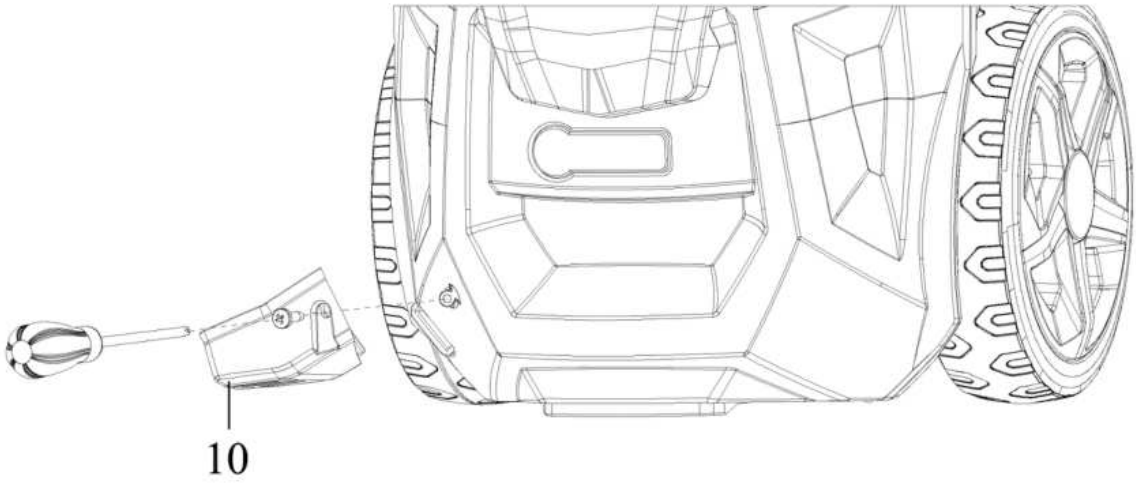

8.3. Schritt 3: Die Sprühdüse

Setzen Sie die Sprühdüse (11) in die Spritzpistole (12) ein. Drücken und drehen Sie die Sprühdüse im Uhrzeigersinn, bis sie handfest ist, um sie zu verriegeln.

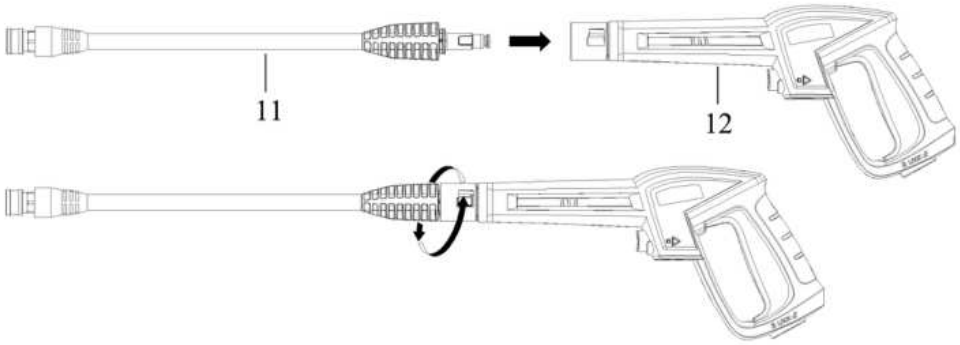

8.4. Schritt 4: Der Hochdruckschlauch

Befestigen Sie den Hochdruckschlauch (5) an der Spritzpistole (12). Stecken Sie ihn vollständig ein und verwenden Sie die Schnellkupplung, um eine feste, leckfreie Verbindung sicherzustellen. Wenn die Verbindung korrekt hergestellt ist, können die Komponenten nicht auseinandergezogen werden. Zum Trennen des Schlauchs drücken Sie die Schlauchsperrtaste und ziehen Sie dann den Hochdruckschlauch heraus.

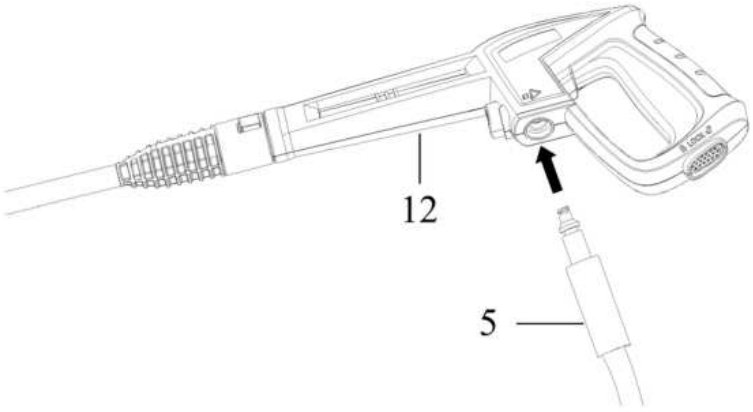

WARNUNG:
Halten Sie den Hochdruckschlauch während des Druckbetriebs mit dem Hochdruckreiniger und der Spritzpistole verbunden. Das Trennen des Schlauchs, während die Maschine noch unter Druck steht, ist gefährlich und kann Verletzungen verursachen.

8.5. Schritt 5: Der Wassereinlassanschluss

Befestigen Sie den Schlauchverbinder am Hochdruckreiniger. Entfernen und entsorgen Sie vor dem Anschließen die Kunststoffkappe vom männlichen Anschluss am Hochdruckreiniger. Nachdem der Verbinder installiert ist, befestigen Sie den Gartenschlauch mit dem Schraubverbinder und schließen Sie dann das andere Ende des Schlauchs an die Wasserquelle an.

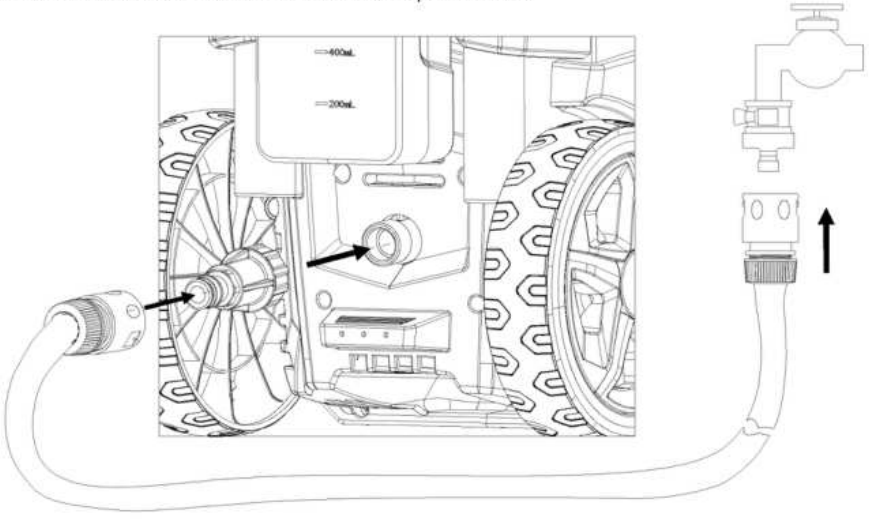

8.6. Schritt 6: Die Wasserversorgung

Die Anforderungen an die Höhe der Wasserquelle:

Wenn sich die Wasserquelle unter dem Maschineneinlass befindet, darf der Höhenunterschied 50 cm nicht überschreiten.

Wenn sich die Wasserquelle über dem Maschineneinlass befindet, darf die Wasseroberfläche nicht mehr als 50 cm über der Oberkante des Wasserbehälters liegen. In diesem Fall installieren Sie die Düse nicht, bevor Sie die Maschine starten. Lassen Sie zuerst Wasser aus dem Pistolenende fließen, dann befestigen Sie die Düse und beginnen Sie mit der Verwendung.

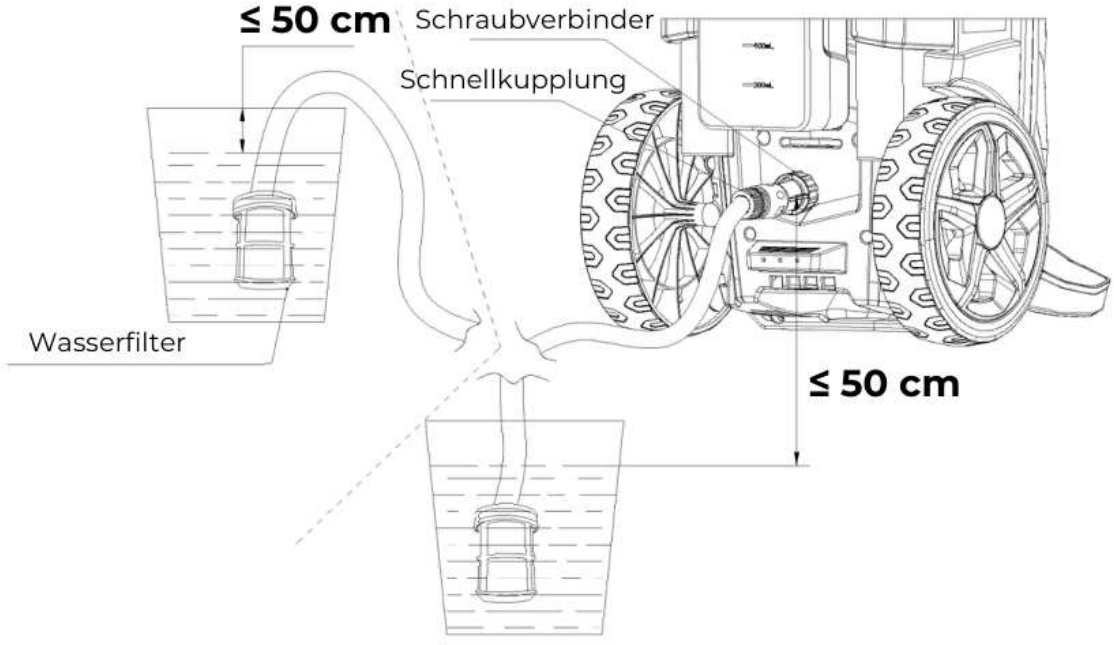

Die Wasserversorgung (nur Kaltwasser):

WARNUNG:
Es ist nicht erlaubt, die Maschine direkt an die öffentliche Trinkwasserversorgung anzuschließen. Dies dient dazu, einen Rückfluss von Chemikalien in das saubere Wassersystem zu verhindern. In solchen Fällen ist eine Verbindung über einen Zwischentank oder einen Rückflussverhinderer erforderlich und erlaubt.



- Verunreinigungen im Zulaufwasser können die Maschine beschädigen. Um dieses Risiko zu verringern, wird dringend empfohlen, einen Wasserfilter zu installieren.
- Die Temperatur der Wasserversorgung darf 40°C nicht überschreiten.
- Verwenden Sie den Hochdruckreiniger niemals, um Wasser anzusaugen, das mit Lösungsmitteln wie Farbverdünnern, Benzin oder Öl verunreinigt ist.
- Stellen Sie immer sicher, dass die Wasserquelle sauber und frei von Ablagerungen ist, um eine Beschädigung des Hochdruckreinigers zu vermeiden.
- Betreiben Sie den Hochdruckreiniger nur bei oder unter seinem Nennflüssigkeitsdruck.
- Betreiben Sie den Hochdruckreiniger niemals ohne Wasserversorgung. Dies kann schwere und irreversible Schäden an der Maschine verursachen.

8.7. Schritt 7: Schaumeinstellung

Die Maschine ist mit einem Schaumregelventil ausgestattet. Sie können den Schaumpegel während des Betriebs einstellen. Wenn der Schaum zu dick ist, drehen Sie den Knopf in Richtung „MIN “. Um die Schaummenge zu erhöhen, drehen Sie ihn in Richtung „MAX “.

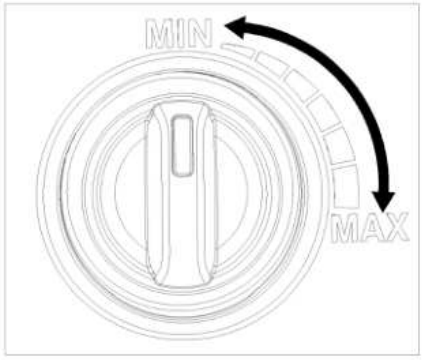

8.8. Schritt 8: Einstellung der Griffhöhe

Um die Griffhöhe während des Gebrauchs einzustellen, drücken und halten Sie die in der Abbildung gezeigte Position, während Sie den Griff auf die gewünschte Höhe anheben oder absenken.

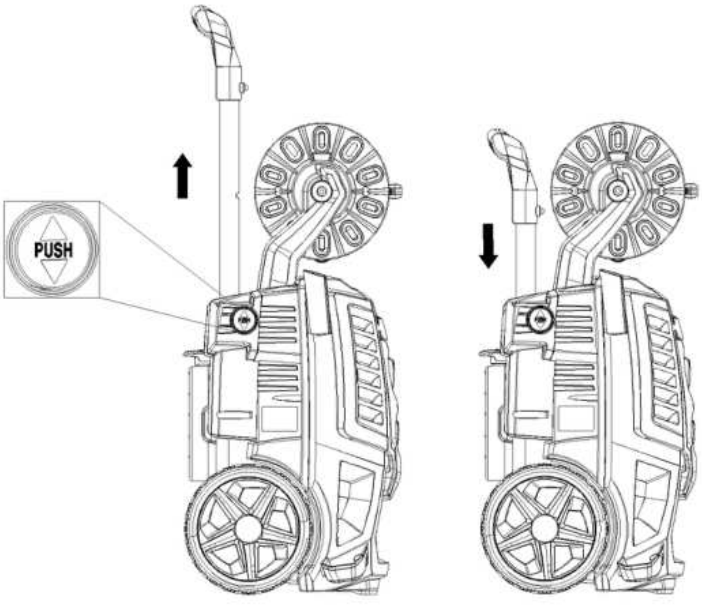

9. BEDIENUNGSANLEITUNG

WARNUNGEN:
- Diese Maschine ist nur für die Verwendung mit Kaltwasser ausgelegt. Verwenden Sie kein heißes Wasser in diesem Hochdruckreiniger.
- Überprüfen Sie vor jedem Gebrauch Schläuche und Zubehör auf Abnutzung oder Beschädigungen.
- Der Hochdruckreiniger muss auf einer sicheren und stabilen Oberfläche in aufrechter Position verwendet werden.
- Verwenden Sie das Gerät niemals zum Besprühen von Gegenständen, die gefährliche Stoffe enthalten (z. B. Asbest).

VORSICHT:
Testen Sie immer einen unauffälligen Bereich, bevor Sie mit Hochdruck reinigen.

9.1. Starten des Hochdruckreinigers

Führen Sie diese Schritte aus, nachdem Sie den Hochdruckreiniger an Ihre Kaltwasserversorgung angeschlossen haben:
- Stellen Sie sicher, dass sich der EIN/AUS-Schalter in der AUS-Position befindet.
- Ziehen Sie den Griff der Schlauchtrommel nach außen.
- Schließen Sie den Gartenschlauch an den Wassereinlass der Maschine an.
- Setzen Sie die verstellbare Sprühdüse in die Spritzpistole ein (siehe Montage Schritt 3).
- Befestigen Sie den Hochdruckschlauch an der Spritzpistole (siehe Montage Schritt 4).
- Verbinden Sie den Gartenschlauch mit dem Verbinder mit dem Hochdruckreiniger (siehe Montage Schritt 5).
- Öffnen Sie das Wasserventil vollständig.
- Drücken Sie vor dem Einschalten der Maschine den Abzug der Spritzpistole, um verbleibende Luft aus Schlauch und Pumpe zu entfernen.
- Schalten Sie den EIN/AUS-Schalter in die EIN-Position und drücken Sie den Abzug, um den Betrieb zu starten.

HINWEIS:
Der Motor läuft nicht kontinuierlich. Er arbeitet nur, wenn der Abzug gedrückt wird.

WARNUNGEN: INJEKTIONSVERLETZUNGSGEFAHR
- Der Hochdruckreiniger sprüht, sobald der Abzug betätigt wird.
- Nach dem Ausschalten der Maschine bleibt hoher Druck im Schlauch und in der Pumpe. Richten Sie die Spritzpistole immer in eine sichere Richtung und drücken Sie den Abzug, um verbleibenden Druck abzulassen.
- Richten Sie den Hochdruckwasserstrahl niemals auf Personen oder Tiere.

9.2. Automatische EIN/AUS-Funktion

Dieser Hochdruckreiniger ist mit einem automatischen Start/Stopp-System ausgestattet. Der Motor arbeitet nur, wenn der EIN/AUS-Schalter auf EIN steht und der Abzug der Spritzpistole gedrückt wird. Wenn Sie den Abzug loslassen, stoppt der Wasserfluss, und der Motor schaltet sich automatisch ab. Um den Betrieb fortzusetzen, drücken Sie einfach erneut den Abzug.

Um die Verwendung des Hochdruckreinigers zu beenden, lassen Sie den Abzug los und schalten Sie den EIN/AUS-Schalter in die AUS-Position. Der Hochdruckreiniger sollte immer ausgeschaltet werden, wenn er nicht verwendet wird oder unbeaufsichtigt bleibt.

9.3. Entlüften der Spritzpistole

Vor der ersten Verwendung ist es notwendig, die Spritzpistole zu entlüften, um eingeschlossene Luft aus dem System zu entfernen.
Stellen Sie sicher, dass die Maschine vollständig montiert ist, wie im Kapitel „PRODUKTZUSAMMENBAU“ beschrieben.

So entlüften Sie die Pistole:

1. Schließen Sie den Gartenschlauch an den Hochdruckreiniger an.
2. Halten Sie bei ausgeschalteter Stromversorgung den Abzug der Spritzpistole gedrückt.
3. Lassen Sie das Wasser etwa eine Minute lang durch die Pistole fließen. Dieser Vorgang entfernt eingeschlossene Luft aus Schlauch, Pistole oder Pumpe. Während des Entlüftens fließt das Wasser mit niedrigem Druck.
4. Sobald keine Luft mehr austritt und ein gleichmäßiger Wasserstrahl fließt, können Sie die Stromversorgung einschalten und den normalen Betrieb beginnen.

9.4. Die Sicherheitsverriegelung der Spritzpistole

Dieser Hochdruckreiniger ist mit einer Abzugssicherheitsverriegelung an der Spritzpistole ausgestattet. Wenn die Maschine nicht in Gebrauch ist, aktivieren Sie die Sicherheitsverriegelung, um ein unbeabsichtigtes Auslösen des Hochdruckstrahls zu verhindern.

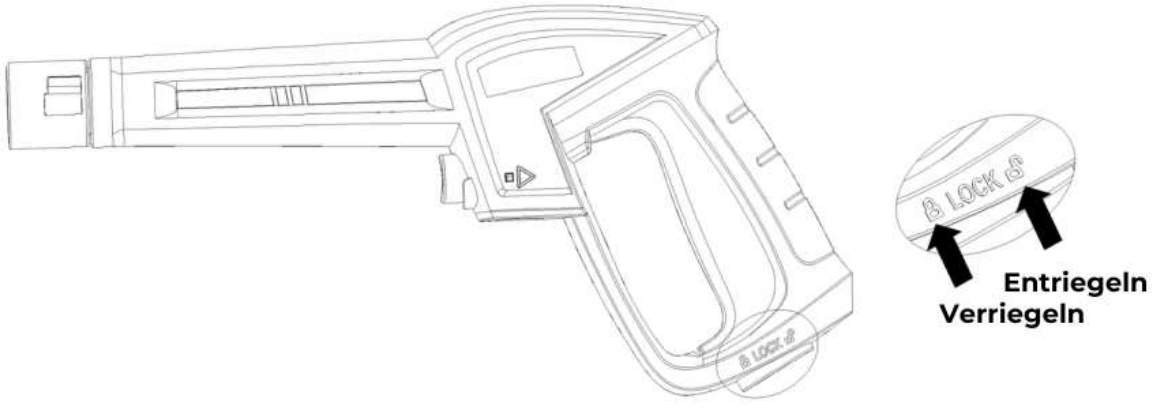

9.5. Führung für verstellbare Sprühdüse

Dieser Hochdruckreiniger wird mit mehreren austauschbaren Düsen geliefert, die jeweils für bestimmte Reinigungsaufgaben ausgelegt sind.

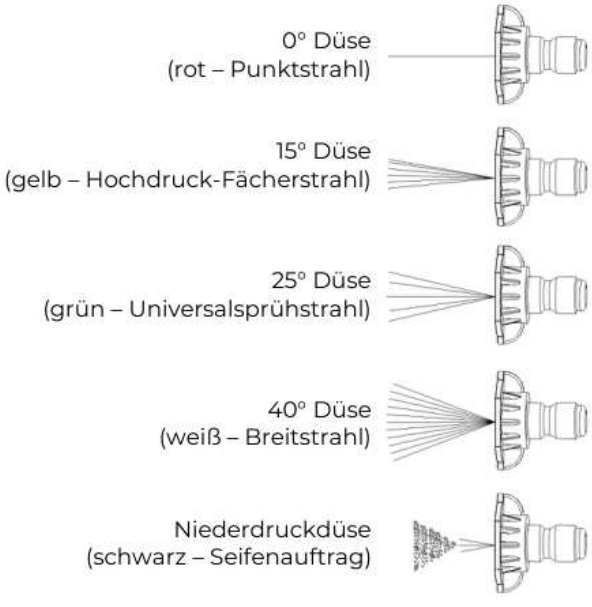

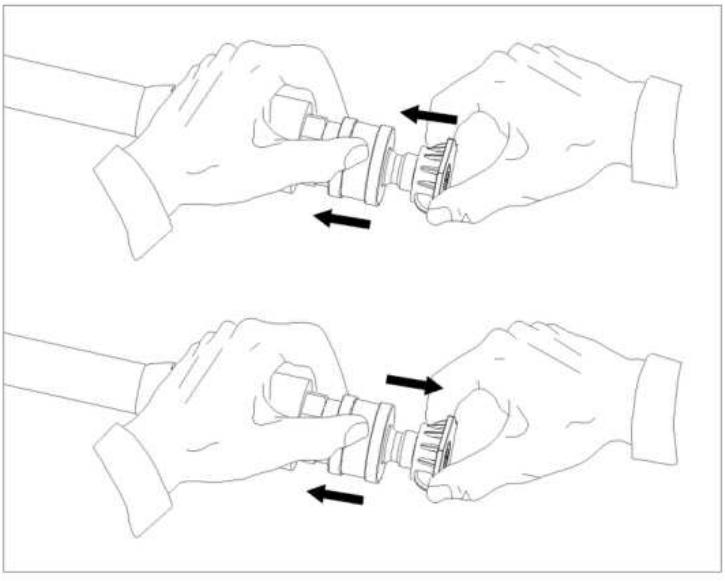

- **0° Düse (rot – Punktstrahl)**
  Erzeugt einen konzentrierten Hochdruckstrahl für schwierige Reinigungen in kleinen Bereichen. Ideal zum Entfernen von starkem Schmutzaufbau, Teer, Fettflecken auf Beton oder festgetrocknetem Schlamm an Maschinen. Auch geeignet für schwer zugängliche Flächen wie Fassaden im zweiten Stock oder die Unterseiten von Rasenmähern und Traktoren.

- **15° Düse (gelb – Hochdruck-Fächerstrahl)**
  Entwickelt für intensive Reinigung harter, widerstandsfähiger Oberflächen.
  Häufige Anwendungen sind das Entfernen von Farbe, Öl- und Fettflecken, starkem Schimmel und Rost von Metalloberflächen.

- **25° Düse (grün – Universalsprühstrahl)**
  Geeignet zum Reinigen von Hausfassaden, Terrassen aus Ziegel, Holzdecks, Einfahrten, Gehwegen, Fahrzeugen und Gartenmöbeln.

- **40° Düse (weiß – Breitstrahl)**
  Erzeugt einen sanften Strahl für leichtere Reinigungsaufgaben.
  Empfohlen zum Waschen von Autos, Lastwagen, Booten, Terrassenmöbeln und Gartengeräten.

- **Schwarze Düse (Niederdruck – Seifenauftrag)**
  Entwickelt zum Auftragen von Reinigungsmittel bei niedrigem Druck.
  Ideal zum Reinigen von Oberflächen mit Seife, Entfernen von Schimmel und Oxidation von Außenwänden, Reinigen von Ziegeln oder Entfetten stark verschmutzter Bereiche.

WARNUNG:
Wechseln Sie die Düse immer nur, wenn der Abzug losgelassen und die Pistole ausgeschaltet ist. Dies verhindert unbeabsichtigtes Auslösen oder Verletzungen beim Entfernen.

9.6. Schlauchtrommel (nur Typ B)

Für Typ-B-Modelle ist eine Schlauchtrommel am Griff montiert.
Sie können den Hochdruckschlauch zur bequemen Aufbewahrung auf die Trommel wickeln. Wenn er über einen längeren Zeitraum nicht verwendet wird, sichern Sie den Schlauch mit der vom Hersteller mitgelieferten Halteklammer.

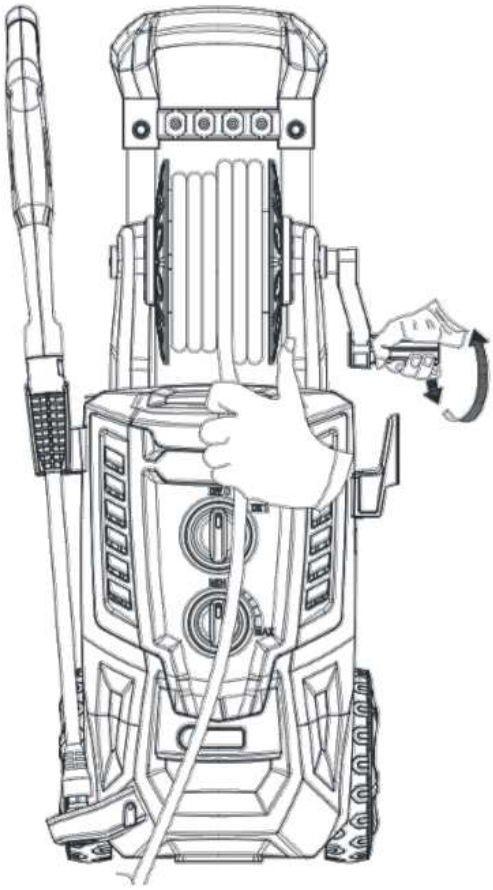

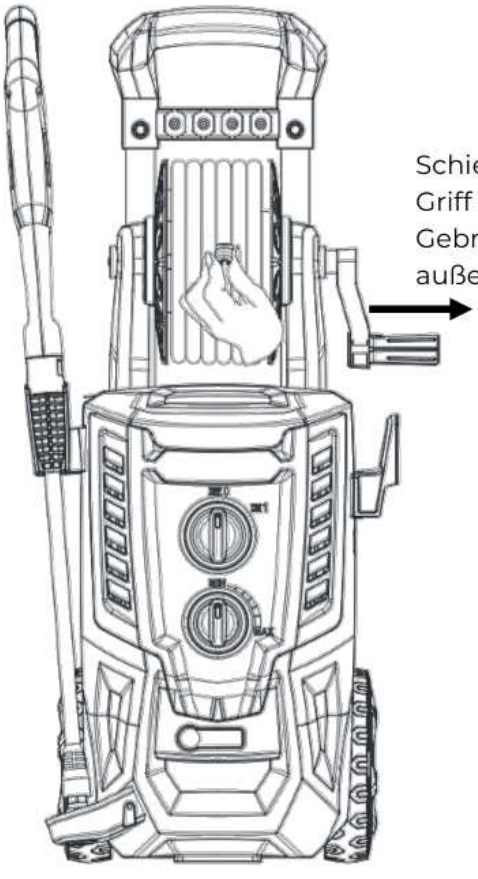

Schieben Sie den Griff zum Gebrauch nach außen.

Ausziehbarer Griff der Schlauchtrommel:

Dieser Hochdruckreiniger ist mit einem ausziehbaren Griff an der Schlauchtrommel ausgestattet. Dieser Griff bietet zusätzlichen Halt und Komfort beim Aufwickeln des Hochdruckschlauchs.

Verwendung:
1. Ziehen Sie den Griff vorsichtig nach außen, bis er vollständig ausgezogen ist.
2. Drehen Sie den Griff, um den Schlauch auf die Trommel aufzuwickeln.
3. Schieben Sie den Griff nach dem Gebrauch wieder hinein.

HINWEIS:
Stellen Sie sicher, dass der Griff eingefahren ist, bevor Sie das Gerät lagern oder bewegen.



9.7. Entblocken der Lanze

Wenn die Düse verstopft ist, kann die Pumpe übermäßigen Druck aufbauen und die Maschine kann pulsieren. Um die Düse zu reinigen, führen Sie die mitgelieferte Reinigungsnadel in die Spitze ein, um Ablagerungen oder Schmutz zu entfernen.

Für verstellbare Düsen wird empfohlen, den Düsenring (der zwischen Hoch- und Niederdruck eingestellt wird) regelmäßig mit einem nicht wasserlöslichen Schmierfett zu schmieren, um einen reibungslosen Betrieb zu gewährleisten.

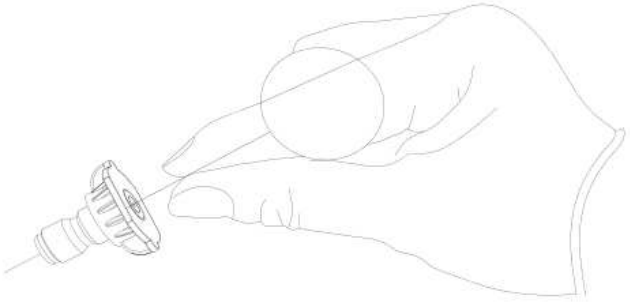

10. VERWENDUNG VON REINIGUNGSMITTELN

Dieser Hochdruckreiniger gibt Reinigungsmittel bei niedrigem Druck ab.
Zum Spülen wechseln Sie einfach auf einen Hochdruckstrahl mit der verstellbaren Düse.

Wir empfehlen die Verwendung von biologisch abbaubaren Reinigungsmitteln, die speziell für Hochdruckreiniger formuliert sind. Diese Reinigungsmittel sind umweltfreundlicher, schützen die internen Komponenten und verstopfen den Filter nicht, was eine längere Lebensdauer Ihrer Maschine gewährleistet.

So verwenden Sie Reinigungsmittel:

- Entfernen Sie den Deckel und den Reinigungsmittelsaugschlauch aus dem Reinigungsmitteltank.

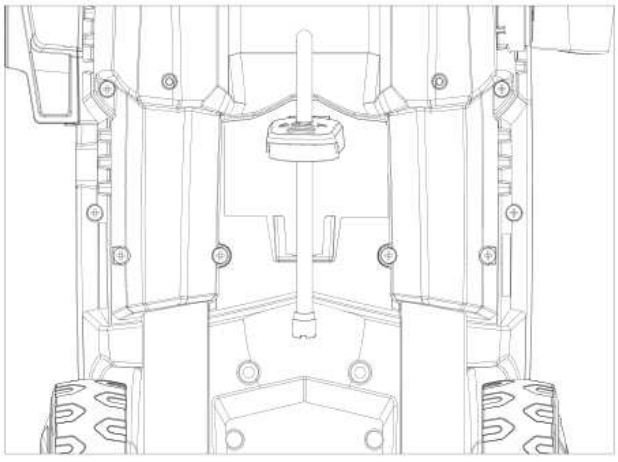

- Ziehen Sie jeden integrierten Reinigungsmitteltank vorsichtig aus seinem Aufbewahrungsfach und füllen Sie ihn mit dem entsprechenden Reinigungsmittel.

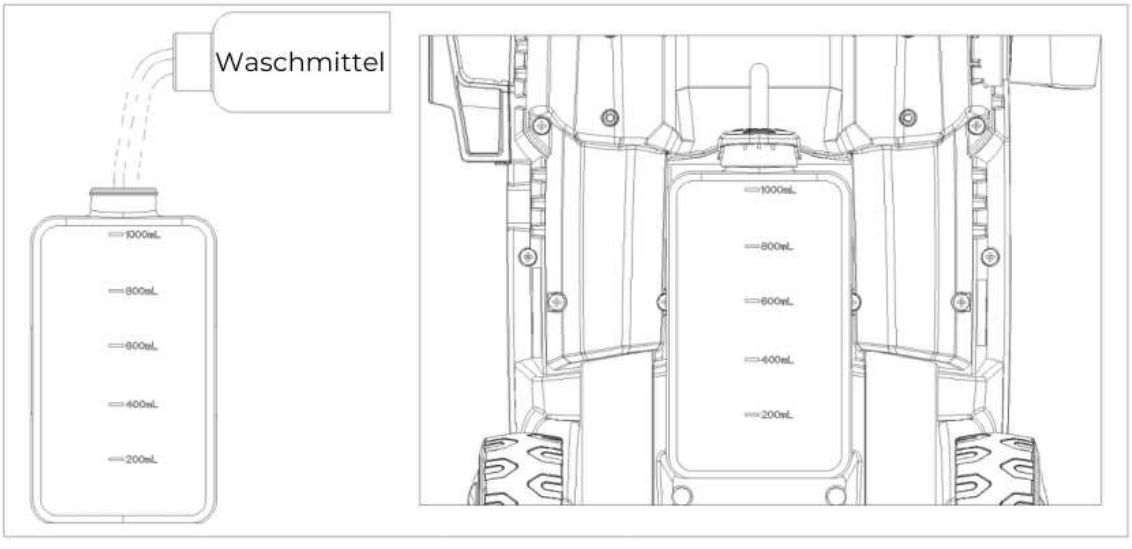

- Führen Sie den Saugschlauch wieder in den Tank ein und schließen Sie den Deckel fest.

WARNUNGEN:
- Verwenden Sie keine Bleichmittel, chlorhaltigen Produkte oder korrosiven oder lösungsmittelbasierten Reiniger. Dazu gehören Benzin, Öle, Trinatriumphosphat (TSP), Ammoniak oder säurebasierte Lösungen. Diese Substanzen beschädigen den Hochdruckreiniger und können die zu reinigenden Oberflächen schädigen.
- Lesen Sie immer das Etikett des Reinigungsmittels, um die Kompatibilität sicherzustellen.
- Vermeiden Sie Hautkontakt mit Reinigungsmitteln, insbesondere den Kontakt mit den Augen! Wenn Reinigungsmittel in Ihre Augen gelangen, spülen Sie Ihre Augen mit sauberem Wasser und suchen Sie sofort medizinische Hilfe auf!

11. VERWENDUNG DER TERRASSENBÜRSTE

WARNUNG: Verletzungsgefahr
Um Unfälle oder Stromschläge zu vermeiden, schalten Sie den Hochdruckreiniger immer AUS und ziehen Sie den Netzstecker, bevor Sie Zubehör anbringen oder entfernen.

VORSICHT:
Testen Sie immer einen unauffälligen Bereich, bevor Sie mit Hochdruck reinigen.

Anweisungen zum Anbringen:

- Setzen Sie die Sprühdüse (11) in die Spritzpistole (12) ein.
  Drücken und drehen Sie die Düse im Uhrzeigersinn, bis sie handfest und sicher verriegelt ist.

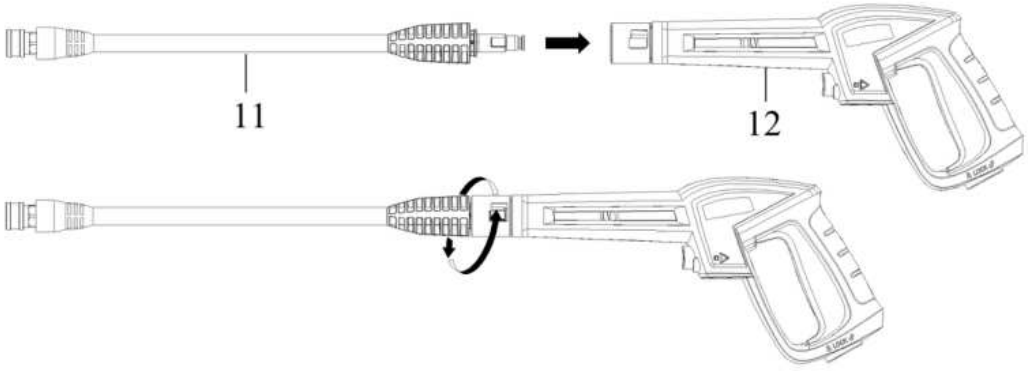

- Befestigen Sie die Terrassenbürste (13) an der Sprühdüse (11).
  Die Bürste verwendet ein Schnellkupplungssystem. Drücken Sie sie fest auf die Sprühdüse, bis sie einrastet und verriegelt ist.

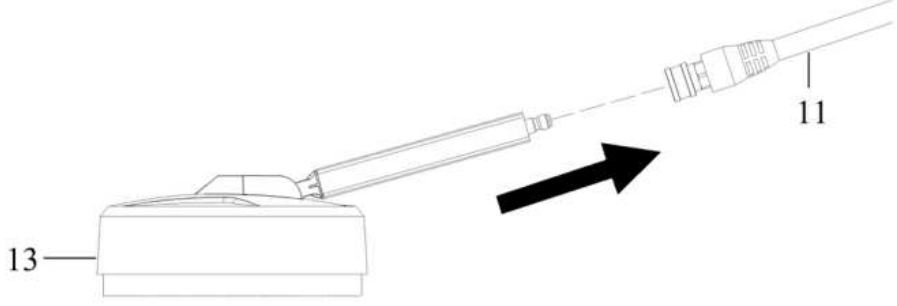

WARNUNGEN:
- Befolgen Sie immer die Anweisungen sorgfältig, um sicherzustellen, dass die Terrassenbürste sicher befestigt ist. Eine nicht richtig angeschlossene Terrassenbürste kann sich während des Betriebs lösen und Verletzungen verursachen.
- Verletzungsgefahr! Greifen Sie während des Betriebs niemals unter den Rand der Terrassenbürste.
- Die Terrassenbürste ist nur für den Einsatz auf flachen Oberflächen vorgesehen! Versuchen Sie nicht, sie auf Stufen zu verwenden.

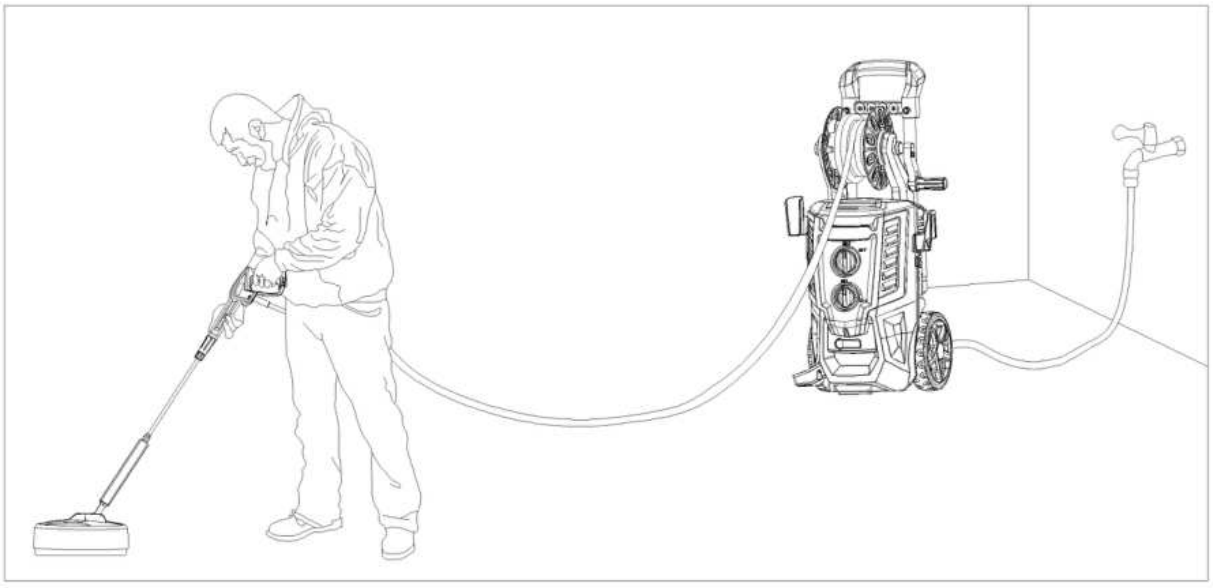

Reinigung von Böden oder Wänden:

- Die Terrassenbürste ist nicht zum Schaben oder Schrubben geeignet.
- Testen Sie die Maschine an einer unauffälligen Stelle, bevor Sie sie auf empfindlichen Oberflächen wie Holz verwenden.
- Lassen Sie die Terrassenbürste nicht an einer Stelle stehen, sondern halten Sie sie in Bewegung.
- Reinigen Sie die Boden- oder Wandfläche, indem Sie die Terrassenbürste über die Oberfläche führen, ohne übermäßigen Druck auszuüben.

12. PAUSE EINLEGEN (fünf Minuten oder mehr)

- SCHRITT 1: Lassen Sie den Abzug los und aktivieren Sie die Sicherheitsverriegelung der Spritzpistole.
- SCHRITT 2: Schalten Sie den EIN/AUS-Schalter in die AUS-Position.

13. ABSCHALTEN

Wenn Sie die Verwendung des Hochdruckreinigers beendet haben, befolgen Sie diese Schritte, um die Maschine ordnungsgemäß abzuschalten:

- Schalten Sie den EIN/AUS-Schalter in die AUS-Position und ziehen Sie den Netzstecker.
- Drehen Sie die Wasserversorgung ab.
- Bevor Sie den Hochdruckschlauch trennen, richten Sie die Spritzpistole in eine sichere Richtung und drücken Sie den Abzug, um den verbleibenden Druck abzulassen.
- Trennen Sie den Hochdruckschlauch sowohl vom Hochdruckreiniger als auch von der Spritzpistole.
- Trennen Sie den Gartenschlauch von der Maschine.
- Entfernen Sie die Schnellkupplung vom Gartenschlauch und befestigen Sie sie wieder am Nippelanschluss des Hochdruckreinigers zur Aufbewahrung.
- Kippen Sie die Maschine zu beiden Seiten, um verbleibendes Wasser aus den Einlass- und Auslassanschlüssen abzulassen.
- Entfernen Sie den Wasseransaugfilter, spülen Sie ihn mit sauberem Wasser, um Schmutz oder Ablagerungen zu entfernen, und installieren Sie ihn wieder.
- Entleeren Sie den Reinigungsmitteltank und spülen Sie ihn gründlich mit Wasser aus.
- Wischen Sie alle Teile und Anschlüsse ab, um überschüssige Feuchtigkeit zu entfernen.
- Aktivieren Sie die Sicherheitsverriegelung der Spritzpistole.
- Lagern Sie die Maschine und ihr Zubehör in einem trockenen Bereich, in dem die Temperatur über 0°C bleibt.

14. REINIGUNGSTIPPS

WARNUNG:
Testen Sie den Sprühstrahl immer in einem klaren, offenen Bereich, entfernt von Personen und Gegenständen, bevor Sie ihn auf die vorgesehene Reinigungsfläche richten.

VORSICHT:
Wenn lackierte Oberflächen abblättern oder abplatzen, seien Sie äußerst vorsichtig, da ein Hochdruckreiniger lose Farbe von der Oberfläche entfernen kann.

Holz- und Vinylterrassen
Spülen Sie die Terrasse und die umliegenden Bereiche mit sauberem Wasser ab. Wenn Sie Reinigungsmittel verwenden, füllen Sie den Reinigungsmitteltank und tragen Sie es bei niedrigem Druck auf den zu reinigenden Bereich auf. Für beste Ergebnisse arbeiten Sie in kleinen Abschnitten und lassen Sie das Reinigungsmittel einige Minuten einwirken, bevor Sie es abspülen.

Lassen Sie das Reinigungsmittel nicht auf der Oberfläche trocknen. Spülen Sie mit Hochdruck unter Verwendung eines Fächerstrahls und halten Sie die Düse 15 bis 25 cm von der Oberfläche entfernt. Bei weicherem Holz vergrößern Sie den Abstand, um Beschädigungen zu vermeiden. Reinigen Sie immer von oben nach unten und von links nach rechts für ein gleichmäßiges Ergebnis.

Zementterrassen, Stein und Ziegel
Spülen Sie die Oberfläche und den umgebenden Bereich mit sauberem Wasser vor. Tragen Sie bei Bedarf Reinigungsmittel bei niedrigem Druck auf. Spülen Sie mit einem Hochdruck-Fächerstrahl in einer schwenkenden Bewegung. Halten Sie die Sprühdüse 7,5 bis 15 cm von der Oberfläche entfernt. Verwenden Sie bei einem direkten (Punktstrahl) größeren Abstand, um Oberflächenschäden zu vermeiden.

Autos, Boote und Motorräder
Beginnen Sie damit, die Oberfläche und den umgebenden Bereich mit frischem Wasser abzuspülen. Tragen Sie Reinigungsmittel bei niedrigem Druck auf, jeweils auf eine Seite oder einen Abschnitt. Lassen Sie das Reinigungsmittel einige Minuten einwirken, aber nicht antrocknen. Spülen Sie mit Hochdruck unter Verwendung eines Fächerstrahls, wobei Sie mindestens 20 cm Abstand von der Oberfläche halten. Verwenden Sie bei direktem Strahl größeren Abstand. Trocknen Sie mit einem weichen Tuch für ein glänzendes Ergebnis.

Grills, Elektrowerkzeuge und Gartengeräte
Spülen Sie zunächst gründlich mit Wasser. Tragen Sie Reinigungsmittel bei niedrigem Druck auf, lassen Sie es kurz einwirken, aber nicht antrocknen. Spülen Sie mit Hochdruck unter Verwendung eines Fächerstrahls, wobei Sie die Düse 2,5 bis 7,5 cm von der Oberfläche entfernt halten. Verwenden Sie bei direktem Strahl zusätzlichen Abstand, um Schäden zu vermeiden.

15. FEHLERBEHEBUNG

Wir haben eine Liste von Fragen und Antworten vorbereitet, um den Benutzern zu helfen, ein bestimmtes Problem zu lösen. Wenn Sie weiterhin Probleme haben, können Sie uns gerne kontaktieren.



WARNUNG:
Bitte zerlegen Sie die Maschine nicht. Kontaktieren Sie uns, wenn die Ursache der Fehlfunktion nicht gefunden wird.

Problem	Mögliche Ursache	Empfohlene Maßnahme
Wenn sich der EIN/AUS-Schalter in der Position „I“ befindet, startet der Hochdruckreiniger nicht.	Es gibt eine fehlerhafte Steckdose.	Überprüfen Sie Stecker, Steckdose und Sicherungen.
	Die Spannung ist unzureichend.	Überprüfen Sie, ob die Spannung ausreichend ist.
	Das Netzkabel ist nicht eingesteckt.	Stecken Sie das Netzkabel ein.
Die Pumpe erreicht keinen ausreichenden Druck oder der Druck schwankt.	Der Wasserzulauffilter ist verstopft.	Entfernen und reinigen Sie den Filter.
	Die Pumpe zieht Luft.	Ziehen Sie die Verbindungen fest und entlüften Sie das System.
	Die Saugventile sind verstopft oder abgenutzt.	Reinigen oder ersetzen Sie die Ventile.
	Der Durchmesser des Gartenschlauchs ist zu klein.	Ersetzen Sie den Gartenschlauch durch einen ¾-Zoll-Schlauch.
	Die Wasserversorgung ist eingeschränkt.	Überprüfen Sie den Schlauch auf Knicke oder Undichtigkeiten.
	Die Wasserversorgung ist unzureichend.	Öffnen Sie die Wasserquelle vollständig.
Der Hochdruckreiniger hält den Druck nicht aufrecht oder verliert Druck.	Es befindet sich zu viel Luft in der Wasserleitung oder Pumpe.	Schalten Sie die Maschine und die Wasserversorgung aus. Entlüften Sie das System und halten Sie den Abzug gedrückt.
Der Hochdruckreiniger macht übermäßigen Lärm.	Der Einlass ist blockiert.	Überprüfen Sie die Einlassventile.
	Die Ventile sind abgenutzt, verschmutzt oder verstopft.	Überprüfen, reinigen oder ersetzen Sie die Ventile.
	Der Filter ist schmutzig.	Überprüfen, reinigen oder ersetzen Sie den Filter.
Der Motor hört während des Betriebs auf zu laufen.	Die Netzspannung ist niedriger als empfohlen.	Überprüfen Sie, ob die Spannung ausreichend ist.

16. REINIGUNG DES HOCHDRUCKREINIGERS

WARNUNG: Verletzungsgefahr
Bevor Sie eine Reinigung durchführen, führen Sie alle im Kapitel „ABSCHALTEN“ beschriebenen Schritte aus.

- Reinigen Sie den Hochdruckreiniger immer sofort nach dem Gebrauch.
- Lassen Sie die Maschine vor der Reinigung abkühlen.
- Verwenden Sie eine Bürste oder ein Tuch, um die Maschine, Räder und Lüftungsöffnungen zu reinigen.
- Ein leicht feuchtes Tuch wird empfohlen, um das Äußere des Hochdruckreinigers zu reinigen. Trocknen Sie mit einem weichen Tuch.
- Tauchen Sie den Hochdruckreiniger nicht in Wasser oder andere Flüssigkeiten. Es ist nicht erlaubt, die Maschine mit Wasser abzuspülen, um zu verhindern, dass Wasser in den Stromkreis eindringt und Fehlfunktionen verursacht.
- Verwenden Sie unter keinen Umständen aggressive Reinigungsmittel, Reinigungsalkohol oder andere chemische Lösungen, da diese in das Gehäuse eindringen und die Funktion beeinträchtigen können.
- Verwenden Sie keine Drahtbürste, Stahlwolle oder andere scheuernde Gegenstände zur Reinigung.
- Verwenden Sie keinen Hochdruck, um den Hochdruckreiniger zu reinigen.
- Die Reinigung darf nicht von Kindern durchgeführt werden.

17. WARTUNG & SERVICE

WARNUNG: Verletzungsgefahr
Bevor Sie Wartungsarbeiten durchführen, führen Sie alle im Kapitel „ABSCHALTEN“ beschriebenen Schritte aus.

- Lassen Sie die Maschine vor Wartungs- oder Einstellarbeiten abkühlen. Warten Sie die Maschine regelmäßig und halten Sie sie sauber, um einen sicheren und effizienten Betrieb zu gewährleisten.
- Diese Maschine verwendet ein geschlossenes Schmiersystem. Kein Ölwechsel oder Nachfüllen erforderlich.
- Überprüfen Sie den Einlassfilter regelmäßig und reinigen Sie ihn, um eine optimale Leistung sicherzustellen.
- Ersetzen Sie abgenutzte oder beschädigte Teile aus Sicherheitsgründen. Verwenden Sie nur Originalteile und Zubehör, die vom Hersteller geliefert oder empfohlen werden. Die Verwendung von nicht-originalen Komponenten führt zum Erlöschen jeglicher Garantieansprüche.
- Versuchen Sie nicht, die Maschine selbst zu reparieren, es sei denn, Sie verfügen über eine professionelle Ausbildung. Alle Wartungsarbeiten, die in diesem Handbuch nicht ausdrücklich beschrieben sind, müssen von unserem autorisierten Servicezentrum durchgeführt werden. Wenden Sie sich zuerst an uns, um Wartung oder Service zu erhalten.
- Für fehlendes Zubehör wie das Handbuch oder andere Teile kontaktieren Sie uns bitte.
- Im Falle eines Defekts senden Sie das Produkt an **VENTRA** zurück, zusammen mit einer Fehlerbeschreibung, dem Kaufnachweis und sämtlichem Zubehör.

18. LAGERUNG

18.1. Allgemeine Richtlinien für die Lagerung

- Lassen Sie die Maschine vor der Lagerung abkühlen.
- Wir empfehlen, den Hochdruckreiniger vor einer langfristigen Lagerung zu reinigen (siehe Kapitel „REINIGUNG DES HOCHDRUCKREINIGERS“).
- Lagern Sie den Hochdruckreiniger vorzugsweise in seiner Originalverpackung.
- Lagern Sie keine nassen oder feuchten Teile, da sich Schimmel oder Rost bilden können.
- Lagern Sie den Hochdruckreiniger an einem Ort, der nicht Sonnenlicht und Feuchtigkeit ausgesetzt ist und staubfrei bleibt.
- Lagern Sie den Hochdruckreiniger nicht bei extrem hohen oder niedrigen Temperaturen. Dies kann die Maschine beschädigen.

- Lagern Sie die Maschine auf einer flachen und ebenen Fläche mit allen Rädern auf dem Boden.
- Lagern Sie die Maschine außerhalb der Reichweite von kleinen Kindern.
- Wickeln Sie das Netzkabel auf und sichern Sie es am Netzkabelhaken.
- Wickeln Sie den Hochdruckschlauch zur Aufbewahrung auf die Trommel.

18.2. Wintervorbereitung und Langzeitlagerung

Zusätzlich zu den Abschaltmaßnahmen (siehe Kapitel „REINIGUNG UND ABSCHALTEN“) befolgen Sie diese zusätzlichen Vorsichtsmaßnahmen vor einer Langzeitlagerung:

- Nachdem Sie die Wasserversorgung abgestellt haben und bevor Sie den Hochdruckschlauch trennen, schalten Sie den Hochdruckreiniger kurz für 2–3 Sekunden EIN, um das restliche Wasser aus der Pumpe auszustoßen.
- Schalten Sie die Maschine unmittelbar danach AUS.

WARNUNG:
Betreiben Sie die Maschine nicht ohne angeschlossene Wasserversorgung. Dies verursacht schwere Schäden an der Pumpe.

- Lagern Sie den Hochdruckreiniger und sein Zubehör immer an einem Ort, an dem die Temperatur über dem Gefrierpunkt (0°C) bleibt.

WARNUNGEN:
- Frost kann Ihren Hochdruckreiniger beschädigen, wenn er nach Gebrauch nicht vollständig entleert wurde. Lagern Sie die Maschine immer in einem frostfreien Bereich.
- Wenn die Lagerungsanweisungen nicht befolgt werden, kann dies zu dauerhaften Schäden an der Pumpeneinheit führen.

19. TRANSPORT

- Schützen Sie die Maschine während des Transports vor Vibrationen und Stößen.
- Verwenden Sie für den Transport vorzugsweise die Originalverpackung.
- Berücksichtigen Sie das Gewicht der Maschine beim Transport und bei der Lagerung.
- Ziehen Sie die Maschine am Griff.
- Wenn Sie den Hochdruckreiniger in einem Fahrzeug transportieren, sichern Sie die Maschine, um ein Verrutschen oder Umkippen zu verhindern.

20. ENTSORGUNG & RECYCLING

Dieses Produkt wurde mit hochwertigen Materialien und Komponenten entwickelt und hergestellt, die recycelt und wiederverwendet werden können.

20.1. Produktentsorgung



Dieses Produkt entspricht der Richtlinie 2012/19/EU über Elektro- und Elektronik-Altgeräte (WEEE).

Das Symbol der durchgestrichenen Mülltonne auf der Maschine weist darauf hin, dass das Produkt am Ende seiner Lebensdauer getrennt vom normalen Hausmüll entsorgt und zu einer separaten Sammelstelle für das Recycling von Elektro- und Elektronikgeräten gebracht oder beim Kauf eines neuen, ähnlichen Geräts an den Verkäufer zurückgegeben werden muss.

Der Benutzer ist dafür verantwortlich, die Maschine am Ende ihrer Lebensdauer zu einer Sammelstelle für Abfallentsorgung zu bringen. Die korrekte getrennte Sammlung von Abfällen zum Zweck des anschließenden Recyclings, der Verarbeitung und der umweltgerechten Entsorgung der Maschine trägt dazu bei, mögliche negative Auswirkungen auf Umwelt und Gesundheit zu vermeiden und das Recycling der Materialien, aus denen das Produkt besteht, zu fördern. Die unrechtmäßige Entsorgung des Produkts durch den Benutzer führt zu Verwaltungssanktionen gemäß den gesetzlichen Bestimmungen. Für detailliertere Informationen über das Recycling dieses Produkts und die verfügbaren Sammelsysteme wenden Sie sich bitte an Ihren örtlichen Entsorgungsdienst oder an das Geschäft, in dem Sie das Produkt gekauft haben.

Befolgen Sie Ihre gesetzlichen Verpflichtungen und tragen Sie zum Schutz der Umwelt bei.

Bei der Entsorgung des Hochdruckreinigers schneiden Sie das Netzkabel sicher ab, um sicherzustellen, dass die Maschine nicht mehr verwendet werden kann.

20.2. Entsorgung des Verpackungsmaterials



Befolgen Sie die Hinweise und Kennzeichnungen auf der Verpackung.

Stellen Sie sicher, dass Plastiktüten, Verpackungen usw. umweltgerecht entsorgt werden. Entsorgen Sie diese Materialien nicht einfach mit dem normalen Hausmüll, sondern stellen Sie sicher, dass sie zur Wiederverwertung gesammelt werden.

21. GARANTIE & HAFTUNG

VENTRA garantiert, dass dieses Produkt zwei Jahre ab dem Kaufdatum frei von Material- und Herstellungsfehlern ist. Diese Garantie gilt für Produkte, die für private Zwecke verwendet werden, und nicht für gewerbliche oder vermietete Zwecke. **VENTRA** wird nach eigenem Ermessen dieses Produkt oder ein Bauteil des Produkts, das während der Garantiezeit als defekt befunden wird, ersetzen oder reparieren. Der Ersatz erfolgt durch ein neues oder überholtes Produkt oder Bauteil. Wenn das Produkt nicht mehr verfügbar ist, kann der Ersatz durch ein ähnliches Produkt von gleichem oder höherem Wert erfolgen. Rückerstattungen werden nicht gewährt. Dies ist Ihre ausschließliche Garantie. Ihr Ersatzgerät wird Ihnen kostenlos zurückgesandt und bleibt für den Rest der Garantiezeit durch diese Garantie abgedeckt.

Diese Garantie gilt für den ursprünglichen Käufer ab dem Datum des Erstkaufs und ist nicht übertragbar. Ein Kaufnachweis ist erforderlich, um Unterstützung im Rahmen der Garantie zu erhalten.

Diese Garantie deckt nicht ab:
- Nachlässige Verwendung oder Missbrauch des Produkts.
- Verwendung mit falscher Spannung oder Stromstärke.
- Schäden durch Stürze oder Stöße.
- Wasserschäden.
- Verwendung entgegen der Bedienungsanleitung.
- Demontage, Reparatur oder Modifikation durch andere als **VENTRA**.
- Schäden, die durch Unfälle oder Katastrophen wie Feuer, Überschwemmung, Erdbeben, Krieg, Vandalismus oder Diebstahl verursacht wurden.
- Schäden durch falsche Wartung und Lagerung.
- Schäden durch falsche Montage.
- Schäden durch falsche Anschlüsse.
- Normaler Verschleiß.

Schäden, die durch Nichtbeachtung dieses Handbuchs verursacht werden, führen zum Erlöschen der Garantie. Wir übernehmen keine Haftung für Folgeschäden. Wir übernehmen keine Haftung für Sachschäden oder Personenschäden, die durch unsachgemäße Verwendung oder Nichtbeachtung der Sicherheitsanweisungen verursacht werden. In solchen Fällen erlischt die Garantie.

VENTRA behält sich das Recht vor, jederzeit und ohne Vorankündigung oder Verpflichtung Änderungen an der Bedienungsanleitung, den Farben, Spezifikationen, Zubehörteilen, Materialien und Modellen vorzunehmen.

Alle Rechte vorbehalten. Kein Teil dieser Veröffentlichung darf ohne vorherige schriftliche Genehmigung des Herausgebers in irgendeiner Form oder auf irgendeine Weise reproduziert, verteilt oder übertragen werden, einschließlich Fotokopie, Aufnahme oder anderer elektronischer oder mechanischer Methoden, außer im Fall kurzer Zitate in Rezensionen oder anderer nichtkommerzieller Nutzungen, die nach dem Urheberrechtsgesetz zulässig sind. Für Genehmigungsanfragen kontaktieren Sie uns bitte.

FR - Français



Ce manuel accompagne le nettoyeur haute pression **VENTRA** et contient des informations importantes concernant la sécurité, l'élimination et l'utilisation. Lisez attentivement le manuel et suivez les instructions et avertissements afin d'assurer votre propre sécurité ainsi que celle des autres.

Conservez le manuel pour référence ultérieure, même si vous connaissez déjà le produit. Veillez à inclure ce manuel lors du transfert du produit à des tiers.

Les images contenues dans le manuel sont uniquement à titre d'illustration et peuvent différer légèrement du produit réel. Dans ce cas, VENTRA n'est pas tenue de modifier le manuel. Utilisez le produit réel comme référence.

1. INTRODUCTION

Merci d'avoir choisi un produit **VENTRA**. Lisez attentivement le manuel d'utilisation avant utilisation afin d'assurer un fonctionnement sûr et correct du produit. Suivez toujours les instructions pour éviter tout dommage ou blessure.

Ce produit est conforme à toutes les exigences légales européennes et nationales applicables. En particulier :

CE	**Marquage CE :** Ce produit porte le marquage CE, indiquant qu'il est conforme aux directives pertinentes de l'Union européenne relatives à la sécurité, à la santé et à la protection de l'environnement. Le marquage CE constitue une déclaration du fabricant attestant que le produit respecte les exigences légales de l'UE applicables.
RoHS	**Conformité RoHS :** Ce produit est conforme à la directive RoHS (2011/65/UE), qui limite l'utilisation de certaines substances dangereuses dans les équipements électriques et électroniques. Cette conformité garantit que les niveaux de substances telles que le plomb, le mercure et le cadmium restent en dessous des seuils autorisés.
EMC	**Conformité à la directive CEM :** Ce produit est conforme à la directive sur la compatibilité électromagnétique (CEM) (2014/30/UE), qui garantit que l'appareil fonctionne correctement dans son environnement sans provoquer ni subir d'interférences électromagnétiques.

Le fabricant déclare par la présente que ce produit répond aux exigences applicables des directives européennes concernées. La déclaration UE de conformité complète ainsi que toute la documentation d'essai correspondante sont disponibles sur demande.

Pour toute question, remarque ou problème lors de l'utilisation du produit, veuillez nous contacter.

Nous vous souhaitons beaucoup de satisfaction avec votre achat !

2. EXPLICATION DES SYMBOLES

Dans ce manuel d'utilisation, les symboles suivants sont utilisés :

	Fournit des informations importantes ou des conseils utiles pour améliorer l'utilisation et les performances du produit.
	DANGER : Indique une situation dangereuse qui, si elle n'est pas évitée, entraînera des blessures graves, la mort ou d'importants dommages matériels.
	AVERTISSEMENT : Indique une situation potentiellement dangereuse pouvant entraîner des blessures graves ou des dommages matériels.
	ATTENTION : Indique une situation pouvant entraîner des blessures légères ou des dommages matériels.

Symboles graphiques sur la machine :

	Indique un danger potentiel pouvant entraîner des blessures.		Pour réduire le risque de blessure dû au recul, tenez toujours la lance de pulvérisation fermement à deux mains lorsque la machine fonctionne.
	Classe de protection II (double isolation).		L'utilisation de la machine dans des conditions humides ou le non-respect des pratiques de sécurité peut provoquer une décharge électrique.
	Ne pas exposer à la pluie ni utiliser dans des endroits humides.		Avertissement ! Ne pointez jamais le pistolet de pulvérisation vers des personnes, des animaux, la machine elle-même, l'alimentation électrique ou tout appareil électrique.
	Lire le manuel d'instructions !		Cette machine n'est pas conçue pour être raccordée à un réseau d'eau potable.
	Portez toujours des lunettes de protection ou des lunettes de sécurité avec protections latérales, et un écran facial complet si nécessaire lors de l'utilisation de ce produit.		Ne pas éliminer les Déchets d'Équipements Électriques et Électroniques avec les ordures ménagères.
	Pour réduire le risque d'injection ou de blessure, ne dirigez jamais le jet d'eau vers des personnes ou des animaux, et ne placez jamais une partie du corps dans le jet. Les tuyaux et raccords fuyants peuvent également provoquer des blessures par injection. Ne tenez pas les tuyaux ou raccords qui fuient.		

3. CONSIGNES DE SÉCURITÉ

Lisez attentivement le manuel d'utilisation et respectez particulièrement les consignes de sécurité. Si vous ne suivez pas les instructions de sécurité et les indications relatives à la bonne utilisation figurant dans ce manuel, nous déclinons toute responsabilité pour les blessures ou dommages matériels qui pourraient en résulter. De tels cas annulent la garantie.

Les appareils électriques peuvent exposer les personnes, en particulier les enfants, à des dangers pouvant entraîner des blessures graves ou la mort. L'utilisation d'appareils électriques peut présenter des risques, notamment, sans s'y limiter, des blessures, des incendies, des chocs électriques et des dommages au système électrique. Ces consignes de sécurité ont pour but de vous fournir les informations nécessaires pour utiliser le nettoyeur haute pression **VENTRA** et éviter de tels dangers. Le bon sens et le respect de la machine contribuent à réduire le risque de blessure.

Il n'est pas possible de couvrir ici tous les dangers possibles, mais nous avons essayé de mettre en évidence les plus importants. Respectez également les avertissements et consignes de sécurité figurant dans les différents chapitres de ce manuel.

Si vous avez des questions restant sans réponse après la lecture de ces avertissements et consignes de sécurité, veuillez nous contacter.

AVERTISSEMENT :
En cas d'accident ou de dysfonctionnement pendant le fonctionnement, la machine doit être immédiatement arrêtée. Toute blessure doit être traitée correctement et, si nécessaire, une assistance médicale doit être demandée.

3.1. SÉCURITÉ GÉNÉRALE DE LA MACHINE

- N'utilisez le nettoyeur haute pression que pour l'usage prévu (voir le chapitre « UTILISATION PRÉVUE »).
- Le nettoyeur haute pression est conçu pour un usage domestique et n'est pas adapté à une utilisation commerciale ou industrielle.
- Le nettoyeur haute pression est destiné à une utilisation en extérieur par temps sec (la machine n'est pas étanche et ne doit pas être utilisée sous la pluie). Il est recommandé de ne pas exposer la machine à la lumière directe du soleil pendant de longues périodes lorsqu'elle est utilisée à l'extérieur. Après utilisation, la machine doit être rentrée à l'intérieur.
- Manipulez la machine avec précaution. Les secousses, chocs ou chutes, même de faible hauteur, peuvent endommager la machine.
- Ne placez pas le nettoyeur haute pression sur une surface instable. Cela pourrait le faire tomber et provoquer un dysfonctionnement.
- Ne soumettez pas le nettoyeur haute pression à des contraintes mécaniques. Ne vous appuyez pas et ne vous asseyez pas sur la machine.
- Ne placez jamais d'objets sur le nettoyeur haute pression.
- Toutes les pièces doivent être correctement assemblées afin d'assurer la sécurité de la machine.
- La machine doit être correctement et solidement raccordée. Suivez les instructions pour éviter tout dommage ou toute blessure.
- N'utilisez jamais d'accessoires non recommandés par le fabricant. Ils peuvent présenter un danger pour l'utilisateur et endommager la machine. Les tuyaux haute pression, raccords et coupleurs sont essentiels pour la sécurité de la machine. Utilisez uniquement ceux recommandés par le fabricant.
- N'exercez pas une force excessive lors de l'utilisation de l'interrupteur ON/OFF ou du bouton de réglage de la mousse.
- Gardez la zone de travail propre et dégagée. Essayer de ranger autour de la machine pendant son utilisation réduit votre concentration. Le désordre au sol présente un risque de chute. L'eau sur le sol peut provoquer un glissement.
- Ne laissez jamais le nettoyeur haute pression en marche sans surveillance. Une surveillance attentive est nécessaire lorsqu'il est utilisé à proximité de jeunes enfants.
- Tenez les personnes à l'écart. Les animaux domestiques, enfants, spectateurs et passants doivent être tenus à distance de la zone de travail.
- Utilisez le nettoyeur haute pression uniquement à la lumière du jour ou sous un bon éclairage artificiel.

- Ne vous penchez pas trop et ne vous tenez pas sur un support instable. Gardez toujours une position stable et un bon équilibre.
- Respectez les réglementations locales concernant le bruit.
- Ne dirigez jamais le jet vers des personnes, des animaux, des appareils électriques ou vers le nettoyeur haute pression lui-même.

Risque d'injection : cette machine peut causer des blessures graves si le jet pénètre la peau. Ne pointez jamais le pistolet sur quiconque ni sur une partie du corps. En cas de pénétration, consultez immédiatement un médecin.

- Ne dirigez pas le jet sur vous-même ou sur d'autres pour nettoyer des vêtements ou des chaussures.
- N'utilisez pas de substances acides, alcalines, de solvants ni de matériaux inflammables dans ce produit. Ces substances peuvent provoquer des blessures et endommager irrémédiablement la machine.
- Le pistolet de pulvérisation exerce un recul. Tenez-le fermement à deux mains.
- Le verrou de sécurité du pistolet de pulvérisation empêche toute pulvérisation accidentelle. Ce dispositif de sécurité ne bloque pas la pulvérisation en position ON.
- Si le nettoyeur haute pression ne peut plus être utilisé en toute sécurité, mettez-le hors service et empêchez toute utilisation accidentelle. Un fonctionnement sûr ne peut plus être garanti si la machine :
  - est visiblement endommagée,
  - ne fonctionne plus correctement,
  - a été stockée pendant une longue période dans de mauvaises conditions, ou
  - a subi des dommages importants lors du transport.

  Vous pouvez mettre la machine hors service en retirant le cordon d'alimentation ou en coupant la fiche secteur du cordon.

3.2. Personnes & utilisation

- L'utilisateur est responsable des accidents ou des dangers envers d'autres personnes ou leurs biens.
- Le nettoyeur haute pression n'est pas un jouet. Gardez-le et rangez-le hors de la portée des jeunes enfants. Ne les laissez pas grimper ou s'asseoir sur la machine.
- Gardez les petits enfants à une distance de sécurité lors de l'utilisation du nettoyeur haute pression.
- La machine ne peut être utilisée que par des adultes.
- Cette machine n'est pas destinée à être utilisée par des personnes dont les capacités physiques, sensorielles ou mentales sont réduites, ou manquant d'expérience et de connaissances, sauf si elles sont surveillées ou reçoivent des instructions concernant l'utilisation par une personne responsable de leur sécurité.
- Le nettoyage et l'entretien ne doivent pas être effectués par des enfants.
- N'utilisez pas le nettoyeur haute pression lorsque vous êtes fatigué ou distrait, ou sous l'influence d'alcool ou de médicaments. Faites toujours une pause lorsque vous en avez besoin et soyez raisonnable dans votre travail.

3.3. Sécurité électrique

- La machine doit être alimentée par un dispositif à courant résiduel (RCD) avec un courant résiduel assigné ne dépassant pas 30 mA.
- Vous ne pouvez pas reconstruire, réparer vous-même ou démonter le nettoyeur haute pression. Cela peut endommager la machine.
- L'entretien, les modifications et les réparations ne peuvent être effectués que par le fabricant, un atelier professionnel désigné par le fabricant ou une personne qualifiée de manière similaire.
- Vérifiez la machine de temps en temps pour des dommages. N'utilisez jamais la machine si elle montre des signes de dommages.
- N'utilisez aucune autre fiche secteur pour cette machine. Cela peut provoquer une défaillance et/ou des dommages.
- Assurez-vous que votre prise de courant fournit la bonne tension pour éviter d'endommager la machine.
- La prise de courant doit être située près de la machine et facilement accessible.
- Pour éviter les pertes d'énergie et les risques de sécurité possibles, débranchez la fiche secteur de la prise de courant si vous n'utilisez pas la machine et avant le nettoyage ou l'entretien. Si vous pensez que l'alimentation est coupée lorsque l'interrupteur MARCHE/ARRÊT est éteint, vous vous trompez : débranchez toujours votre machine.
- N'allumez et n'éteignez pas le nettoyeur haute pression en branchant et débranchant la fiche. Utilisez toujours l'interrupteur MARCHE/ARRÊT.
- Ne forcez jamais la fiche secteur du cordon d'alimentation dans une prise de courant ; si elle ne s'insère pas facilement, cessez de l'utiliser. Assurez-vous toujours que la fiche secteur de votre machine est correctement connectée à la prise de courant.

- Si l'alimentation échoue pendant le fonctionnement, éteignez immédiatement la machine et débranchez la fiche secteur de la prise de courant.
- Si de la fumée est produite, ou s'il y a des sons ou des odeurs inhabituels, éteignez immédiatement le nettoyeur haute pression et retirez la fiche secteur de la prise de courant. Dans ces cas, le nettoyeur haute pression ne doit pas être utilisé avant qu'il ait été inspecté par le fabricant ou une personne qualifiée de manière similaire. N'inhalez jamais la fumée d'un éventuel incendie d'appareil. Si vous avez inhalé de la fumée, consultez un médecin. L'inhalation de fumée peut être nocive.
- N'éteignez pas avec de l'eau en cas d'incendie. Étouffez les flammes avec une couverture ignifuge ou un extincteur approprié.
- Pour des raisons de sécurité, débranchez toujours la machine en cas d'orage.

3.4. Cordon d'alimentation & rallonge

- Ne modifiez pas le cordon d'alimentation.
- Avant de mettre la machine en service, vérifiez toujours visuellement le cordon d'alimentation et la rallonge pour tout signe de dommage ou de vieillissement. N'utilisez jamais un cordon s'il présente des signes de dommage.
- Ne touchez pas le cordon d'alimentation ou la rallonge s'il est endommagé. Un cordon endommagé peut provoquer une décharge électrique mortelle. Coupez d'abord l'alimentation de la prise correspondante (par exemple via le disjoncteur correspondant), puis retirez soigneusement la fiche secteur de la prise. N'utilisez jamais la machine si le cordon d'alimentation ou la rallonge est endommagé.
- Pour éviter les risques, les cordons d'alimentation endommagés ne peuvent être remplacés que par le fabricant, un atelier professionnel désigné par le fabricant ou une personne qualifiée de manière similaire.
- Ne tirez jamais la fiche secteur de la prise en tirant sur le cordon d'alimentation. Tirez toujours en utilisant les poignées prévues à cet effet.
- Pour éviter tout dommage, ne tirez pas le nettoyeur haute pression par le cordon d'alimentation.
- N'enroulez jamais la rallonge autour de la machine. Cela entraînera une usure prématurée et une rupture du cordon.
- Assurez-vous de ne pas trébucher sur la rallonge.
- Ne laissez pas la rallonge pendre au bord d'une table ou d'un comptoir.
- Le cordon d'alimentation ou la rallonge ne doit pas être plié, coincé ou tordu.
- Assurez-vous que le cordon d'alimentation ou la rallonge n'est pas écrasé, plié, endommagé par des arêtes vives ou soumis à une contrainte mécanique.
- Ne passez pas le nettoyeur haute pression sur la rallonge.
- Ne placez pas la rallonge à un endroit où elle peut être pincée ou écrasée par des portes.
- Ne faites jamais de nœud dans le cordon d'alimentation ou la rallonge.
- Détordez périodiquement la rallonge si elle devient torsadée à cause de l'utilisation.
- Évitez les contraintes thermiques excessives sur le cordon d'alimentation ou la rallonge dues à la chaleur ou au froid extrêmes.
- Si vous utilisez une rallonge branchée à la prise, assurez-vous que la consommation électrique totale des appareils connectés ne dépasse pas la capacité nominale.
- N'utilisez que des rallonges approuvées pour une utilisation en extérieur. Le diamètre du conducteur pour les rallonges jusqu'à 25 m doit être d'au moins 1,5 mm^2 et de 2,5 mm^2 pour les rallonges plus longues. Déroulez toujours tout le cordon du tambour avant utilisation et vérifiez le cordon pour tout dommage au préalable. La fiche secteur et le coupleur de la rallonge doivent être étanches et ne doivent pas être placés dans l'eau. Le coupleur ne doit pas être au sol. Utilisez un tambour de câble pour que la prise soit à au moins 60 mm au-dessus du sol. Toutes les parties sous tension dans la zone de travail doivent être protégées contre les jets d'eau.
- Les enfants peuvent s'enchevêtrer en jouant avec les cordons, présentant un risque d'étranglement. Les cordons ne sont pas des jouets.

3.5. Chaleur & refroidissement

- Le nettoyeur haute pression peut devenir chaud pendant le fonctionnement. C'est normal.
- Ne couvrez pas la machine pendant qu'elle est en fonctionnement, car cela peut provoquer une surchauffe du nettoyeur haute pression. Cela présente un risque d'incendie, de choc électrique ou de blessure.
- Gardez la machine à l'écart des sources de chaleur et des zones où la température ambiante est relativement élevée. N'utilisez jamais la machine près de flammes nues.
- Le nettoyeur haute pression est conçu pour fonctionner de manière optimale à des températures ambiantes normales comprises entre 1 °C et 35 °C et pour être stocké à des températures comprises entre 1 °C et 45 °C. Le nettoyeur haute pression peut être endommagé et sa durée de vie réduite si la machine

est utilisée ou stockée en dehors de cette plage de température. Ne soumettez pas votre machine à des changements de température brusques. Ne stockez pas votre machine dans un véhicule chaud ni en plein soleil pendant de longues périodes. Ne placez pas la machine près d'une fenêtre (surtout en été).

3.6. Eau

AVERTISSEMENT :
Le nettoyeur haute pression a une classification IPX5, ce qui signifie qu'il est protégé contre les jets d'eau, mais vous ne pouvez pas le submerger dans l'eau ou les liquides.

- Touchez toujours la fiche avec des mains sèches lors de son branchement ou débranchement de la prise. L'humidité peut provoquer un choc électrique ou un court-circuit.
- N'utilisez jamais le nettoyeur haute pression en vous tenant dans l'eau.
- Ne laissez jamais les connexions électriques reposer dans l'eau.
- N'utilisez pas le nettoyeur haute pression à proximité d'étangs, de piscines ou d'autres plans d'eau. Risque de choc électrique.
- Ne touchez pas la machine si elle est tombée dans l'eau. Débranchez-la immédiatement de la prise de courant, puis retirez-la de l'eau.

3.7. Atmosphère explosive

- L'utilisation dans des environnements explosifs est strictement interdite.
- N'aspirez jamais de solvants, de liquides contenant des solvants ou d'acides non dilués. Cela inclut des substances comme l'essence, le diluant à peinture et le fioul. Le brouillard pulvérisé résultant peut être hautement inflammable, explosif et toxique.
- Les roues ou valves de pneus endommagées représentent un danger grave. Elles peuvent être endommagées par le jet à haute pression et exploser. Un signe d'avertissement courant est la décoloration des pneus. Maintenez une distance minimale de 30 cm lors du nettoyage des roues ou des valves de pneus.

3.8. Équipement de protection individuelle (EPI)

Lors de l'utilisation du nettoyeur haute pression, l'équipement de protection individuelle (EPI) suivant est requis pour assurer la sécurité :

	**Portez une protection oculaire** Raison : Pour protéger vos yeux contre les jets d'eau à haute pression, les débris volants et les agents de nettoyage.
	**Portez une protection auditive** Raison : Le nettoyeur haute pression peut produire un bruit fort pouvant endommager votre audition. Utilisez des bouchons d'oreilles ou un casque antibruit pour la protection.
	**Portez des gants de protection** Raison : Pour protéger vos mains contre le jet à haute pression, les produits chimiques et le contact accidentel avec des surfaces rugueuses ou chaudes.
	**Portez des vêtements de protection** Raison : Pour éviter le contact de la peau avec l'eau sous pression, les débris et les éclaboussures de détergent.
	**Portez des chaussures robustes** Raison : Des chaussures ou bottes fermées et antidérapantes protègent vos pieds contre les jets d'eau, les équipements lourds et les risques de glissade.

3.9. Considérations médicales

- Cette machine génère un champ électromagnétique pendant le fonctionnement. Dans certaines circonstances, cela peut interférer avec le fonctionnement des implants médicaux actifs ou passifs. Afin de réduire le risque de blessure grave ou mortelle, les utilisateurs portant des implants médicaux doivent consulter leur médecin et le fabricant de l'implant avant d'utiliser cette machine.
- Une utilisation prolongée de la machine peut provoquer un engourdissement des mains.
- Faites des pauses régulières pendant une utilisation prolongée.

4. UTILISATION PRÉVUE

Le nettoyeur haute pression **VENTRA** est destiné à enlever la saleté tenace, la crasse, la moisissure, la boue, la peinture écaillée et les débris des surfaces dures à l'aide d'un jet d'eau concentré. La machine est conçue pour les tâches de nettoyage en extérieur nécessitant plus de puissance qu'un tuyau d'arrosage standard ou un brossage manuel. Les applications typiques incluent le nettoyage de véhicules tels que les voitures, les vélos et les remorques, ainsi que le lavage des terrasses, allées, trottoirs, murs, clôtures et meubles de jardin. Elle peut également être utilisée pour nettoyer des outils, des machines et divers types d'équipements de construction, ainsi que des surfaces extérieures comme les murs en briques, les carreaux et les planchers de terrasse.

Le nettoyeur haute pression n'est pas destiné à être utilisé sur des surfaces fragiles ni pour nettoyer des humains ou des animaux, car le jet d'eau à haute pression peut provoquer des blessures ou des dommages. Il ne doit pas être utilisé à l'intérieur sans drainage adéquat, ni avec des substances inflammables ou dangereuses.

Il n'y a pas d'autres utilisations pour ce produit.

AVERTISSEMENT :
N'utilisez ce produit que comme décrit dans ce manuel d'utilisation. Toute autre utilisation est considérée comme inappropriée et peut entraîner des blessures corporelles ou des dommages matériels. **VENTRA** n'est pas responsable des dommages ou blessures résultant d'une utilisation incorrecte ou négligente.

5. LE COLIS

5.1. Contenu

Les composants suivants sont inclus dans la livraison :

- Buse 0° (rouge) × 1
- Buse 15° (jaune) × 1
- Buse 40° (blanche) × 1
- Buse à savon basse pression (noire) × 1
- Tuyau haute pression × 1
- Collier de tuyau haute pression × 1
- Support de pistolet × 1
- Support de pistolet (de maintien) × 1
- Lance de pulvérisation × 1
- Pistolet de pulvérisation × 1
- Brosse de terrasse × 1
- Aiguille de nettoyage × 1
- Raccord d'entrée d'eau × 1
- Buse 25° (verte) × 1
- Poignée extensible × 1
- Crochet de cordon d'alimentation × 1
- Nettoyeur haute pression × 1
- Manuel d'utilisation × 1
- Protection auditive × 1
- Gants imperméables × 1 ensemble

5.2. Déballage

Retirez tout de l'emballage et vérifiez s'il y a des dommages. Si c'est le cas, n'utilisez pas le nettoyeur haute pression. Soyez très prudent lors de l'ouverture de l'emballage pour éviter d'endommager le produit.

Comparez toutes les pièces avec le contenu du colis. S'il vous manque une pièce ou si vous avez une pièce endommagée, contactez-nous.

Avant utilisation, retirez tous les matériaux d'emballage et les autocollants ou étiquettes. Ne retirez pas la plaque signalétique ni les avertissements de sécurité.

5.3. Sécurité pendant le déballage

Ne laissez pas les matériaux d'emballage et les accessoires traîner négligemment pendant le déballage. Ils peuvent devenir des objets de jeu dangereux pour les enfants. Ne jetez pas les matériaux d'emballage avant que le nettoyeur haute pression ait été essayé et fonctionne.

AVERTISSEMENT : Sacs plastiques et films.
Pour éviter le risque d'étouffement, gardez les sacs plastiques et les films éloignés des bébés et des enfants ! Les films fins peuvent coller au nez et à la bouche et empêcher la respiration.



AVERTISSEMENT : Risque d'étranglement (cordon d'alimentation)
Les câbles, cordons ou ficelles de plus de 22 cm peuvent être dangereux pour les bébés et les très jeunes enfants. Les enfants peuvent s'enchevêtrer en jouant avec le cordon d'alimentation.
Surveillez le cordon d'alimentation lors du déballage.



AVERTISSEMENT : Petites pièces (vis et aiguille de nettoyage)
Contient de petites pièces, ne convient pas aux enfants de moins de 3 ans ni à toute personne ayant tendance à mettre des objets non comestibles dans la bouche.
Les petites pièces peuvent être avalées ou coincées dans la trachée et créer un risque d'étouffement. En règle générale, un risque d'étouffement existe pour toute pièce de moins de 31 mm de diamètre et 57 mm de long.



AVERTISSEMENT : Aiguille pointue (vis + aiguille de nettoyage)
Les petits enfants peuvent se piquer (également aux yeux) en jouant avec l'aiguille et les vis. Ne laissez pas les vis et l'aiguille de nettoyage traîner pendant le déballage.



6. DONNÉES TECHNIQUES

REMARQUE :
En raison des améliorations continues apportées à notre produit, les spécifications techniques peuvent être modifiées sans préavis.

Nom du produit	Nettoyeur haute pression
Modèle	KSC601-2200D
Marque	VENTRA
Couleur	Noir + blanc + bleu
Puissance nominale absorbée	2200 W
Tension	220-240 V
Fréquence	50/60 Hz
Classe de protection	II ⧈
Pression nominale	120 bar
Pression maximale	170 bar
Débit d'eau nominal	6,5 L/min
Débit d'eau maximal	7,5 L/min
Pression maximale d'entrée d'eau	12 bar
Température maximale d'entrée d'eau	40 °C
Niveau de pression sonore (L_{pA})	79,0 dB(A)
Niveau de puissance sonore (L_{WA})	91,6 dB(A)
Niveau de puissance sonore garanti (L_{WA})	95,0 dB(A)
Valeur quadratique moyenne pondérée de l'accélération	< 0,381 m/s²
Longueur du cordon d'alimentation	5 m
Longueur du tuyau haute pression	10 m
Indice de protection	IPX5
Poids	14,5 kg
Dimensions (LxlxH)	370x360x870 mm
Certifications	CE, RoHS, EMC

7. PIÈCES DU PRODUIT

1. Buse 0° (rouge)
2. Buse 15° (jaune)
3. Buse 40° (blanche)
4. Buse à savon basse pression (noire)
5. Tuyau haute pression
6. Collier de tuyau haute pression
7. Support de pistolet
8. Interrupteur MARCHE/ARRÊT
9. Bouton de contrôle de la mousse
10. Support de pistolet (de maintien)
11. Lance de pulvérisation
12. Pistolet de pulvérisation
13. Brosse de terrasse
14. Aiguille de nettoyage
15. Raccord d'entrée d'eau
16. Buse 25° (verte)
17. Poignée extensible
18. Crochet de cordon d'alimentation
19. Nettoyeur haute pression

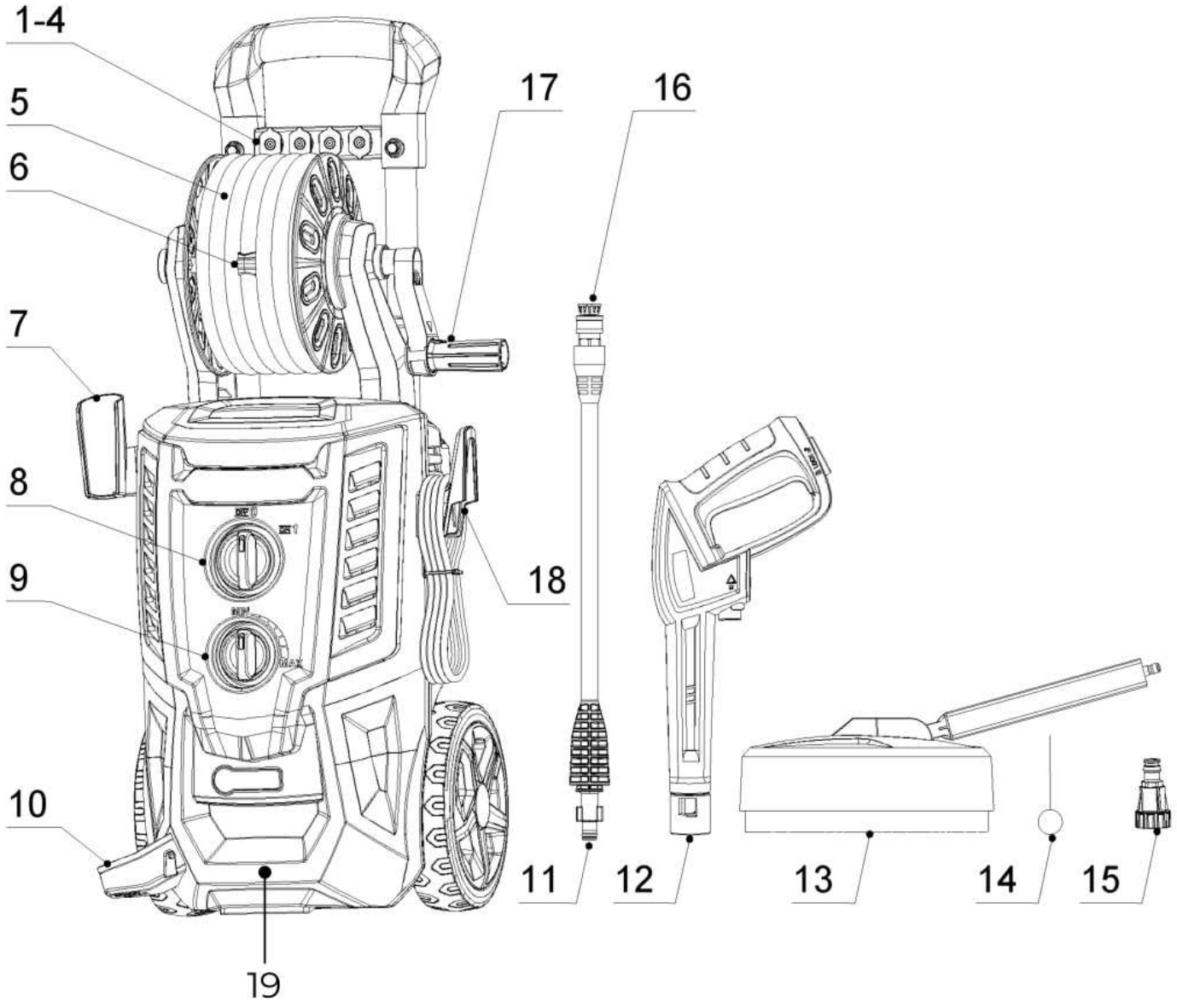

REMARQUE :
En raison des exigences de transport et d'emballage, certains accessoires peuvent être fournis démontés. Veuillez suivre attentivement les instructions d'assemblage.

8. ASSEMBLAGE DU PRODUIT

8.1. Étape 1 : Le support de pistolet et le crochet du cordon d'alimentation

Installez le support de pistolet (7) et le crochet du cordon d' alimentation (18) solidement sur le corps principal comme illustré sur la figure ci-dessous.

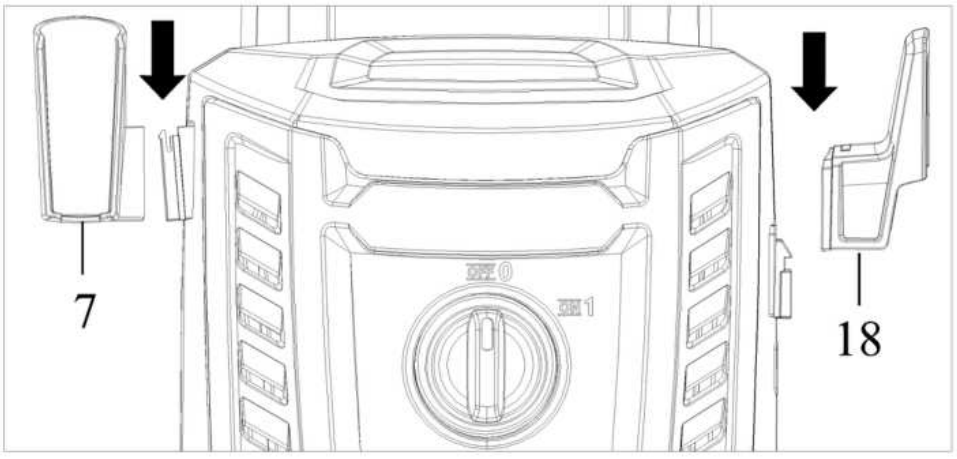

8.2. Étape 2 : Le support de pistolet

Insérez le support de pistolet (10), puis vissez-le fermement sur le corps principal comme illustré sur la figure ci-dessous. Le tournevis n' est pas inclus dans le colis.

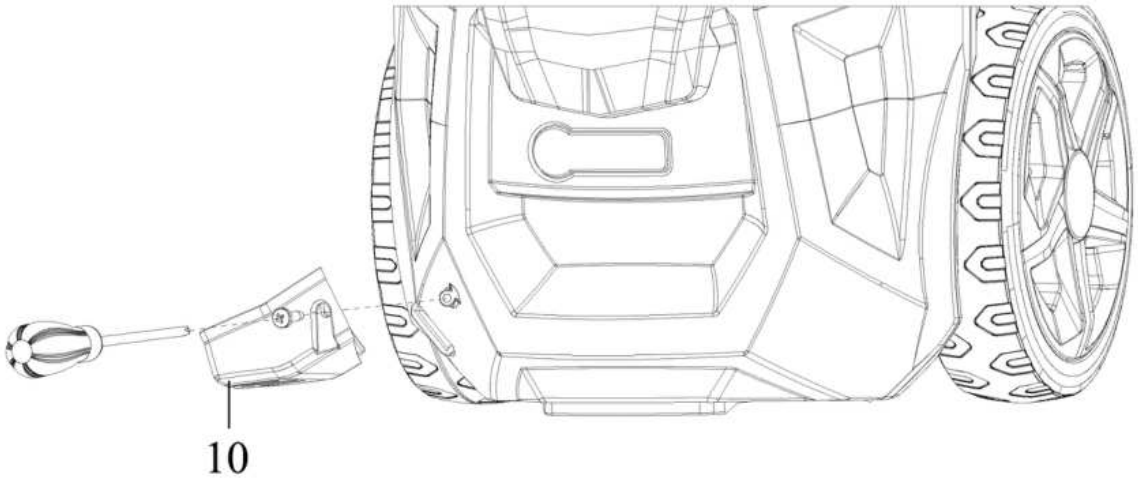

8.3. Étape 3 : La buse de pulvérisation

Insérez la buse de pulvérisation (11) dans le pistolet de pulvérisation (12). Poussez et tournez la buse de pulvérisation dans le sens des aiguilles d' une montre jusqu' à ce qu' elle soit serrée à la main pour la verrouiller en place.

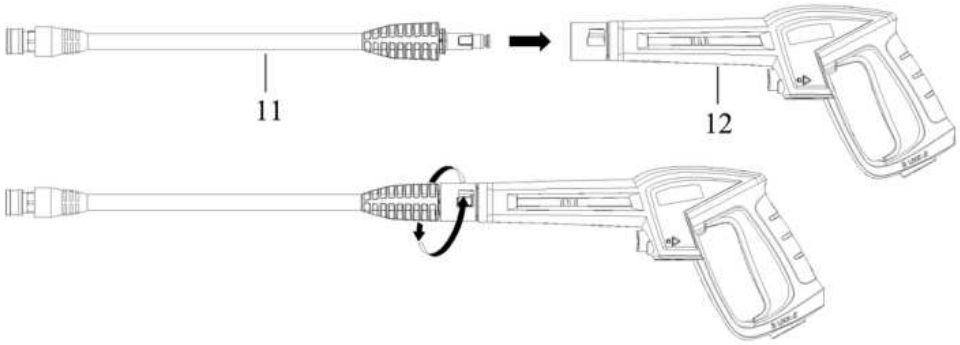

8.4. Étape 4 : Le tuyau haute pression

Fixez le tuyau haute pression (5) au pistolet de pulvérisation (12). Insérez-le complètement et utilisez le raccord à connexion rapide pour garantir une connexion étanche et sans fuite. Lorsque la connexion est correctement établie, les composants ne peuvent pas être séparés. Pour déconnecter le tuyau, appuyez sur le bouton de verrouillage du tuyau, puis retirez le tuyau haute pression.

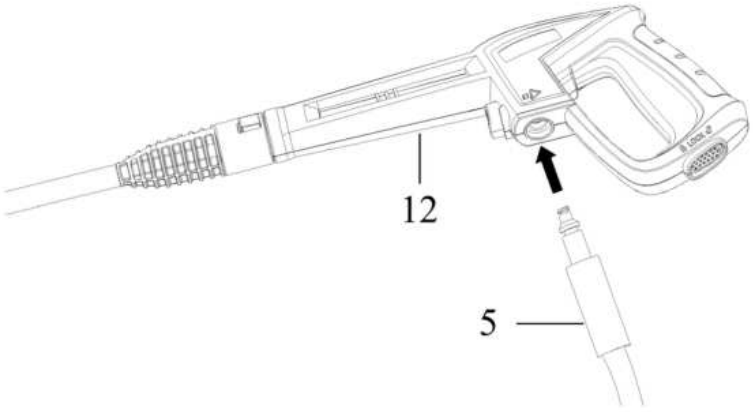

AVERTISSEMENT :
Gardez le tuyau haute pression connecté au nettoyeur haute pression et au pistolet de pulvérisation pendant que le système est sous pression. Déconnecter le tuyau alors que la machine est encore sous pression est dangereux et peut causer des blessures.

8.5. Étape 5 : Le raccord d'entrée d'eau

Fixez le raccord du tuyau au nettoyeur haute pression. Avant de le connecter, retirez et jetez le capuchon en plastique du raccord mâle du nettoyeur haute pression. Une fois le raccord installé, attachez le tuyau d'arrosage à l'aide du raccord à vis, puis connectez l'autre extrémité du tuyau à la source d'eau.

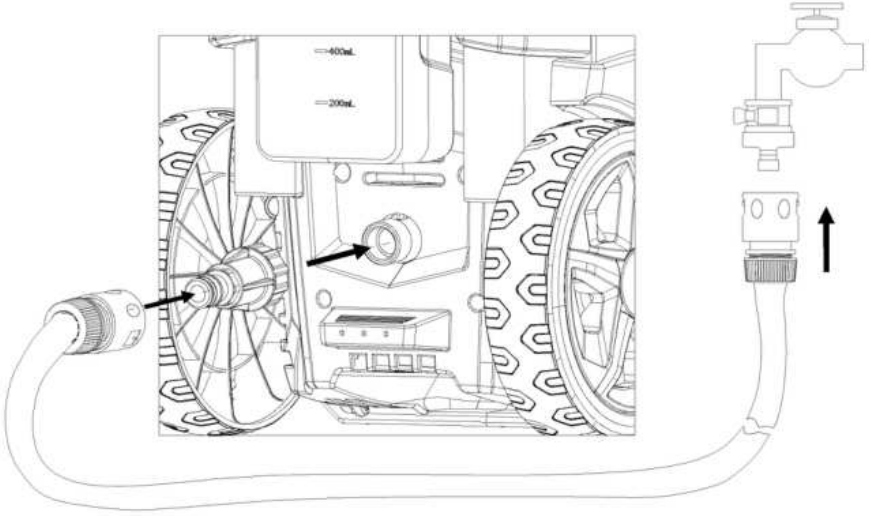

8.6. Étape 6 : L'alimentation en eau

Les exigences de hauteur de la source d'eau :

Si la source d'eau est plus basse que l'entrée de la machine, la chute verticale ne doit pas dépasser 50 cm.

Si la source d'eau est plus haute que l'entrée de la machine, la surface de l'eau ne doit pas être à plus de 50 cm au-dessus du haut du réservoir d'eau. Dans ce cas, n'installez pas la buse avant de démarrer la machine. Laissez d'abord l'eau s'écouler de la tête du pistolet, puis fixez la buse et commencez l'utilisation.

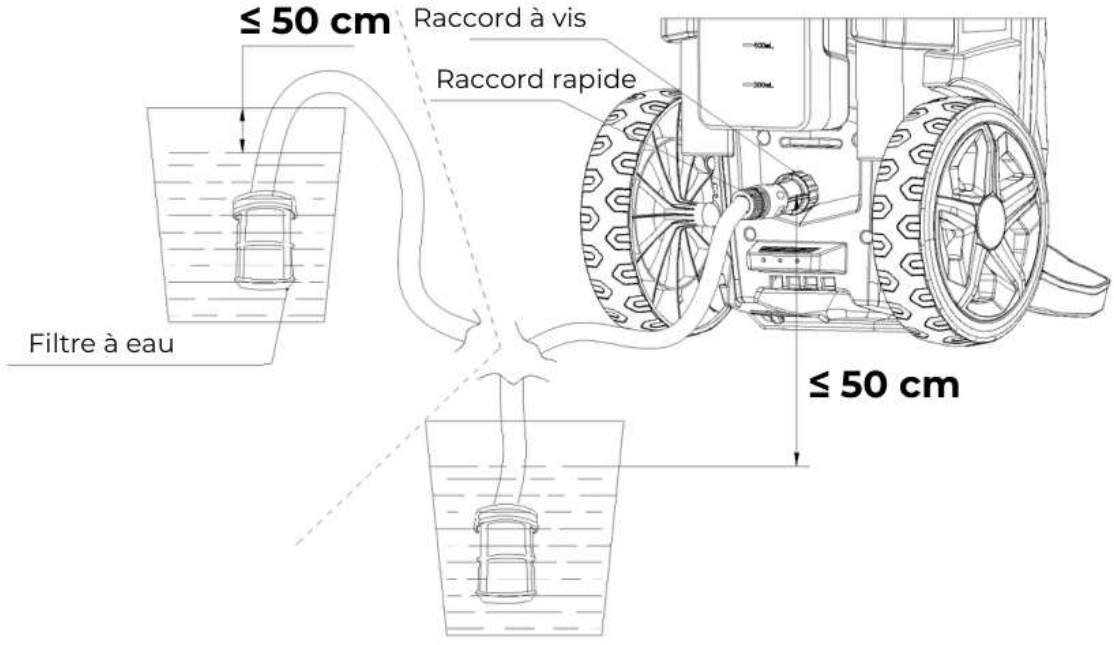

L'alimentation en eau (eau froide uniquement) :

AVERTISSEMENT :
Il n'est pas permis de connecter la machine directement à l'alimentation publique en eau potable. Cela vise à empêcher tout retour de produits chimiques dans le système d'eau propre. Dans ce cas, une connexion via un réservoir intermédiaire ou un dispositif anti-retour est requise et autorisée.



- Les impuretés dans l'eau d'alimentation peuvent endommager la machine. Pour réduire ce risque, il est fortement recommandé d'installer un filtre à eau.
- La température de l'eau d'alimentation ne doit pas dépasser 40°C.
- N'utilisez jamais le nettoyeur haute pression pour aspirer de l'eau contaminée par des solvants tels que des diluants, de l'essence ou de l'huile.
- Assurez-vous toujours que la source d'eau est propre et exempte de débris afin d'éviter d'endommager le nettoyeur haute pression.
- Faites fonctionner le nettoyeur haute pression uniquement à ou en dessous de sa pression nominale de liquide.
- Ne faites jamais fonctionner le nettoyeur haute pression sans alimentation en eau. Cela peut provoquer des dommages graves et irréversibles à la machine.

8.7. Étape 7 : Réglage de la mousse

La machine est équipée d’ une vanne de contrôle de la mousse. Vous pouvez ajuster le niveau de mousse pendant le fonctionnement. Si la mousse est trop épaisse, tournez le bouton vers « MIN ». Pour augmenter la quantité de mousse, tournez-le vers « MAX ».

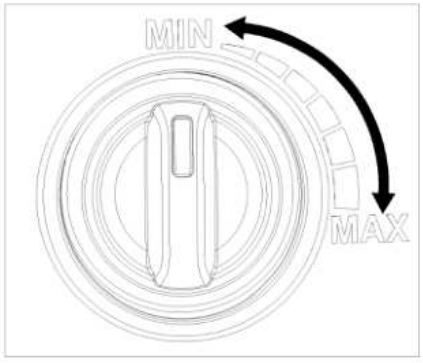

8.8. Étape 8 : Réglage de la hauteur de la poignée

Pour ajuster la hauteur de la poignée pendant l’ utilisation, appuyez et maintenez la position indiquée sur la figure tout en soulevant ou en abaissant la poignée à la hauteur souhaitée.

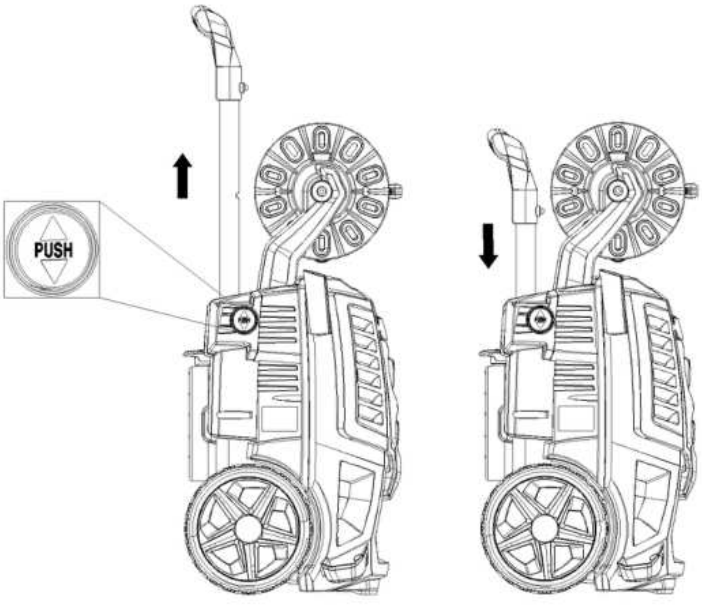

9. INSTRUCTIONS D'UTILISATION

AVERTISSEMENTS :
- Cette machine est conçue pour une utilisation avec de l'eau froide uniquement. N'utilisez pas d'eau chaude dans ce nettoyeur haute pression.
- Avant chaque utilisation, inspectez les tuyaux et accessoires pour tout signe d'usure ou de dommage.
- Le nettoyeur haute pression doit être utilisé sur une surface sûre et stable en position verticale.
- N'utilisez jamais l'appareil pour pulvériser des objets contenant des substances dangereuses (par ex. l'amiante).

ATTENTION :
Testez toujours une zone peu visible avant de nettoyer avec une haute pression.

9.1. Démarrage du nettoyeur haute pression

Suivez ces étapes après avoir connecté le nettoyeur haute pression à votre alimentation en eau froide :
- Assurez-vous que l'interrupteur MARCHE/ARRÊT est en position ARRÊT.
- Tirez la poignée du dévidoir vers l'extérieur.
- Connectez le tuyau d'arrosage à l'entrée d'eau de la machine.
- Insérez la buse réglable dans le pistolet de pulvérisation (voir Assemblage Étape 3).
- Fixez le tuyau haute pression au pistolet de pulvérisation (voir Assemblage Étape 4).
- Connectez le tuyau d'arrosage avec le raccord au nettoyeur haute pression (voir Assemblage Étape 5).
- Ouvrez complètement la vanne d'alimentation en eau.
- Avant de mettre la machine sous tension, appuyez sur la gâchette du pistolet pour libérer l'air restant du tuyau et de la pompe.
- Mettez l'interrupteur MARCHE/ARRÊT en position MARCHE et appuyez sur la gâchette pour démarrer le fonctionnement.

REMARQUE :
Le moteur ne fonctionne pas en continu. Il fonctionne uniquement lorsque la gâchette est pressée.

AVERTISSEMENTS : RISQUE DE BLESSURE PAR INJECTION
- Le nettoyeur haute pression pulvérise dès que la gâchette est tirée.
- Après avoir éteint la machine, une pression élevée reste dans le tuyau et la pompe. Pointez toujours le pistolet de pulvérisation dans une direction sûre et appuyez sur la gâchette pour évacuer la pression résiduelle.
- Ne dirigez jamais le jet d'eau à haute pression vers des personnes ou des animaux.

9.2. Fonction automatique MARCHE/ARRÊT

Ce nettoyeur haute pression est équipé d'un système automatique de démarrage/arrêt. Le moteur fonctionne uniquement lorsque l'interrupteur MARCHE/ARRÊT est en position MARCHE et que la gâchette du pistolet de pulvérisation est pressée. Lorsque vous relâchez la gâchette, le flux d'eau s'arrête et le moteur s'éteint automatiquement. Pour reprendre le fonctionnement, appuyez simplement de nouveau sur la gâchette.

Pour arrêter l'utilisation du nettoyeur haute pression, relâchez la gâchette et mettez l'interrupteur MARCHE/ARRÊT en position ARRÊT. Le nettoyeur haute pression doit toujours être éteint lorsqu'il n'est pas utilisé ou lorsqu'il est laissé sans surveillance.

9.3. Purge du pistolet de pulvérisation

Avant la première utilisation, il est essentiel de purger le pistolet de pulvérisation pour éliminer l'air emprisonné dans le système.
Assurez-vous que la machine est entièrement assemblée comme décrit dans le chapitre « ASSEMBLAGE DU PRODUIT ».

Pour purger le pistolet :

1. Connectez le tuyau d'arrosage au nettoyeur haute pression.
2. Avec l'alimentation électrique toujours coupée, appuyez et maintenez la gâchette du pistolet de pulvérisation.
3. Laissez l'eau s'écouler à travers le pistolet pendant environ une minute. Ce processus libérera l'air emprisonné dans le tuyau, le pistolet ou la pompe. Pendant la purge, l'eau s'écoulera à basse pression.
4. Une fois que le flux d'air cesse et qu'un jet d'eau constant sort, vous pouvez allumer l'alimentation et commencer le fonctionnement normal.

9.4. Verrou de sécurité du pistolet de pulvérisation

Ce nettoyeur haute pression est équipé d'un verrou de sécurité de la gâchette sur le pistolet de pulvérisation.
Lorsque la machine n'est pas utilisée, activez le verrou de sécurité pour éviter toute activation accidentelle du jet haute pression.

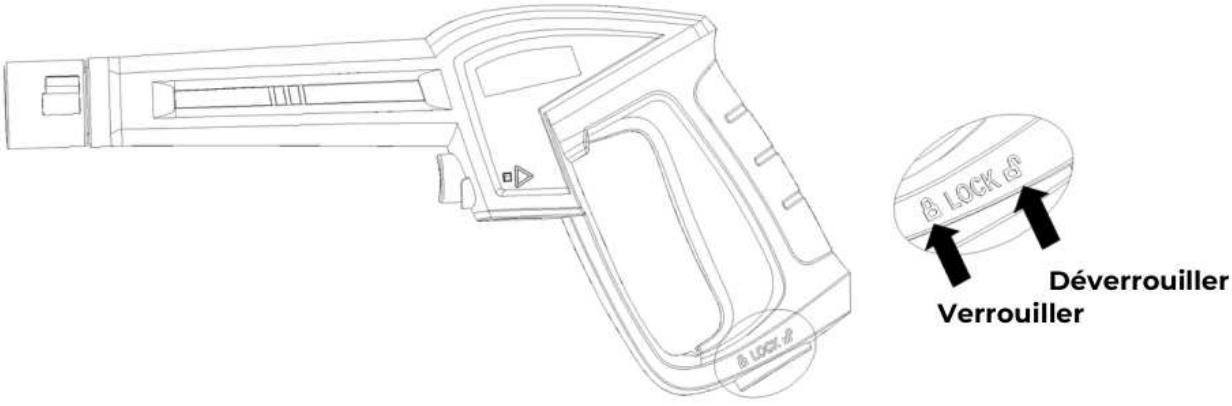

9.5. Guide de la buse réglable

Ce nettoyeur haute pression est fourni avec plusieurs buses interchangeables, chacune conçue pour des tâches de nettoyage spécifiques.

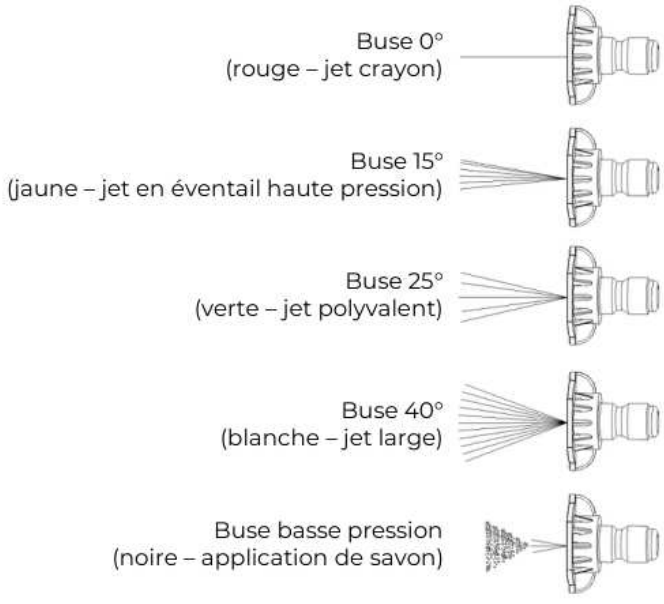

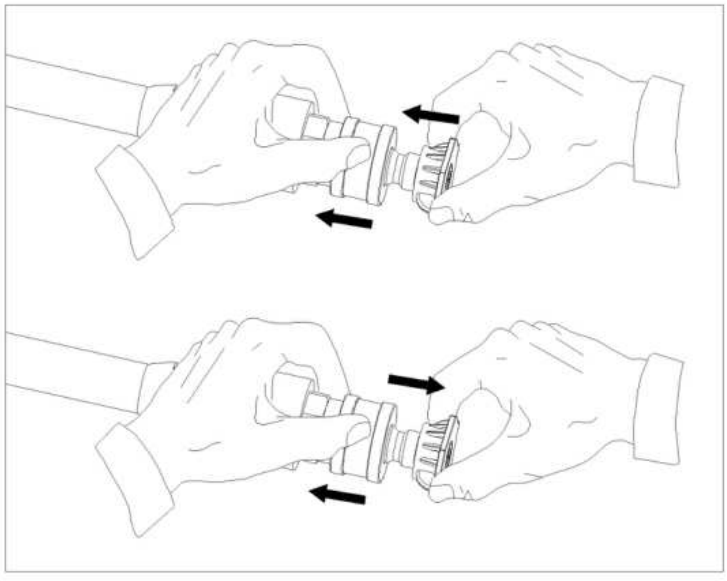

- **Buse 0° (rouge – jet crayon)**
  Produit un jet concentré à haute pression pour un nettoyage difficile dans de petites zones.
  Idéale pour enlever les accumulations importantes de saleté, le goudron, les taches de graisse sur le béton ou la boue séchée sur les machines. Convient également pour les surfaces difficiles d'accès comme les façades de deuxième étage ou le dessous des tondeuses et tracteurs.

- **Buse 15° (jaune – jet en éventail haute pression)**
  Conçue pour le nettoyage intensif des surfaces dures et résistantes.
  Utilisée couramment pour décaper la peinture, enlever les taches d'huile et de graisse, la moisissure épaisse et la rouille sur les surfaces métalliques.

- **Buse 25° (verte – jet polyvalent)**
  Convient pour le nettoyage du revêtement de maison, des patios en brique, des terrasses en bois, des allées, des trottoirs, des véhicules et du mobilier d'extérieur.

- **Buse 40° (blanche – jet large)**
  Produit un jet doux pour les tâches de nettoyage légères.
  Recommandée pour laver les voitures, camions, bateaux, meubles de terrasse et équipements de jardin.

- **Buse noire (basse pression – application de savon)**
  Conçue pour appliquer le détergent à basse pression.
  Idéale pour nettoyer les surfaces avec du savon, enlever la moisissure et l'oxydation des murs extérieurs, nettoyer la brique ou dégraisser les zones fortement souillées.

AVERTISSEMENT :
Changez toujours la buse uniquement lorsque la gâchette est relâchée et que le pistolet est éteint. Cela empêche toute décharge accidentelle ou blessure lors du retrait.

9.6. Dévidoir de tuyau (type B uniquement)

Pour les modèles de type B, un dévidoir de tuyau est monté sur la poignée.
Vous pouvez enrouler le tuyau haute pression autour du dévidoir pour un rangement pratique. Lorsque l'appareil n'est pas utilisé pendant une période prolongée, fixez le tuyau à l'aide du clip fourni par le fabricant.

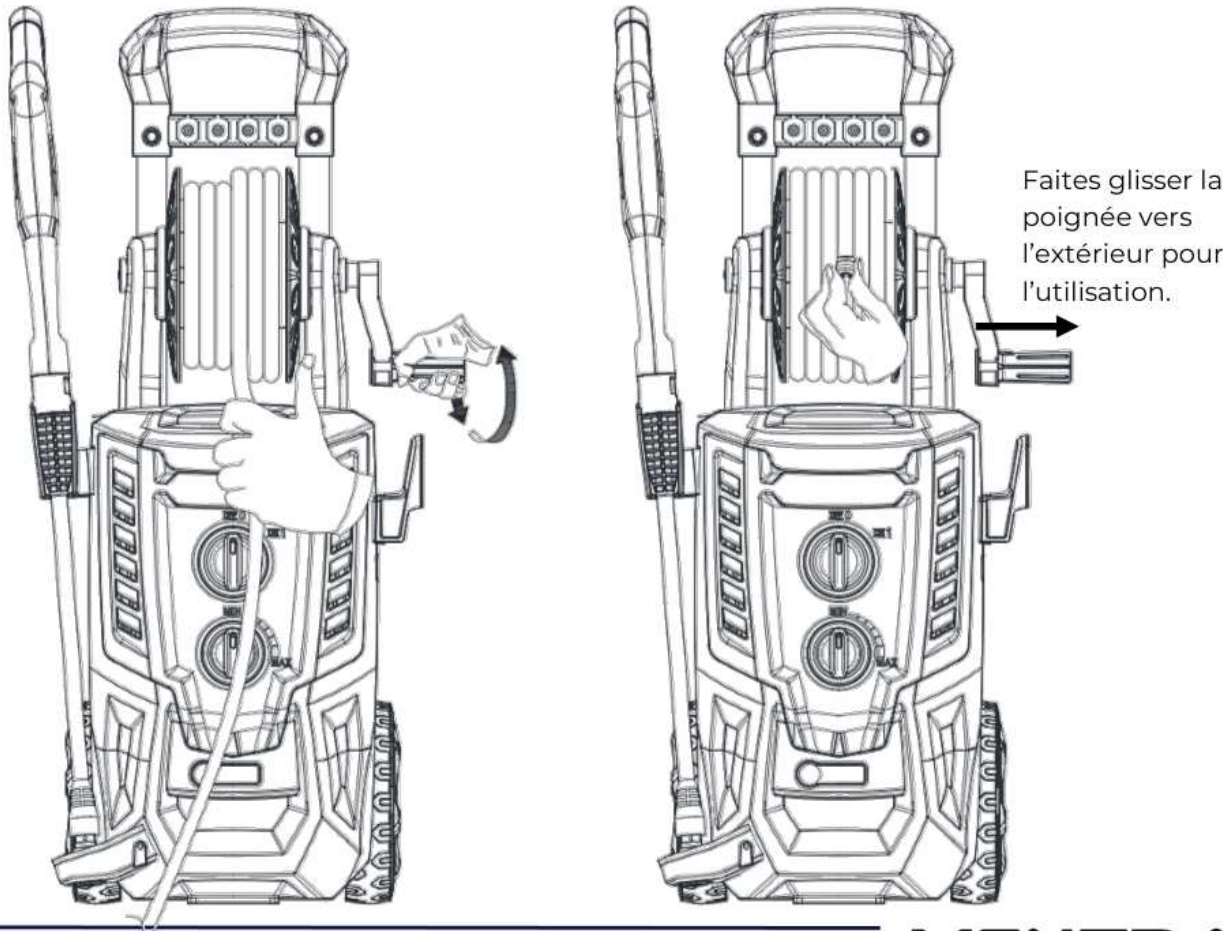

Poignée extensible du dévidoir :

Ce nettoyeur haute pression est équipé d'une poignée extensible sur le dévidoir. Cette poignée offre une prise supplémentaire et un confort lors de l'enroulement du tuyau haute pression.

Utilisation :
1. Tirez doucement la poignée vers l'extérieur jusqu'à ce qu'elle soit complètement déployée.
2. Tournez la poignée pour enrouler le tuyau sur le dévidoir.
3. Faites glisser la poignée vers l'intérieur après utilisation.

REMARQUE :
Assurez-vous que la poignée est rétractée avant de ranger ou de déplacer l'appareil.



9.7. Déblocage de la lance

Si la buse est obstruée, la pompe peut accumuler une pression excessive et provoquer des à-coups de la machine. Pour nettoyer la buse, insérez l'aiguille de nettoyage fournie dans l'extrémité afin de retirer toute saleté ou accumulation.

Pour les buses réglables, il est recommandé de lubrifier régulièrement la bague de la buse (qui règle la pression de haute à basse) avec une graisse non soluble dans l'eau afin d'assurer un fonctionnement fluide.

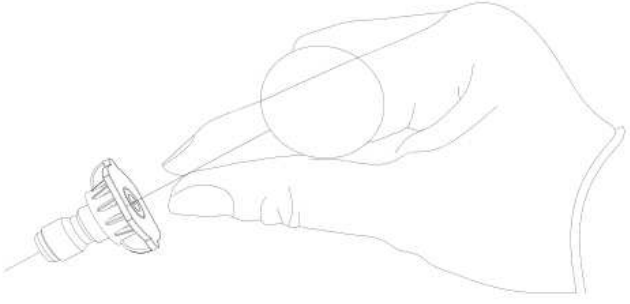

10. UTILISATION DES DÉTERGENTS

Ce nettoyeur haute pression distribue le détergent à basse pression.
Pour rincer, passez simplement à un jet haute pression à l'aide de la buse réglable.

Nous recommandons l'utilisation de détergents biodégradables spécialement formulés pour les nettoyeurs haute pression. Ces détergents sont plus sûrs pour l'environnement, aident à protéger les composants internes et n'obstrueront pas le filtre, garantissant ainsi une durée de vie plus longue à votre machine.

Comment utiliser le détergent :

- Retirez le bouchon et le tube d'aspiration du détergent du réservoir de détergent.

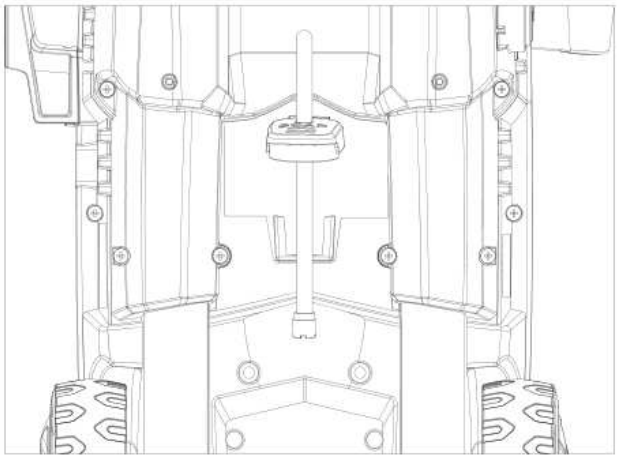

- Tirez doucement chaque réservoir de détergent intégré hors de son compartiment de rangement et remplisse

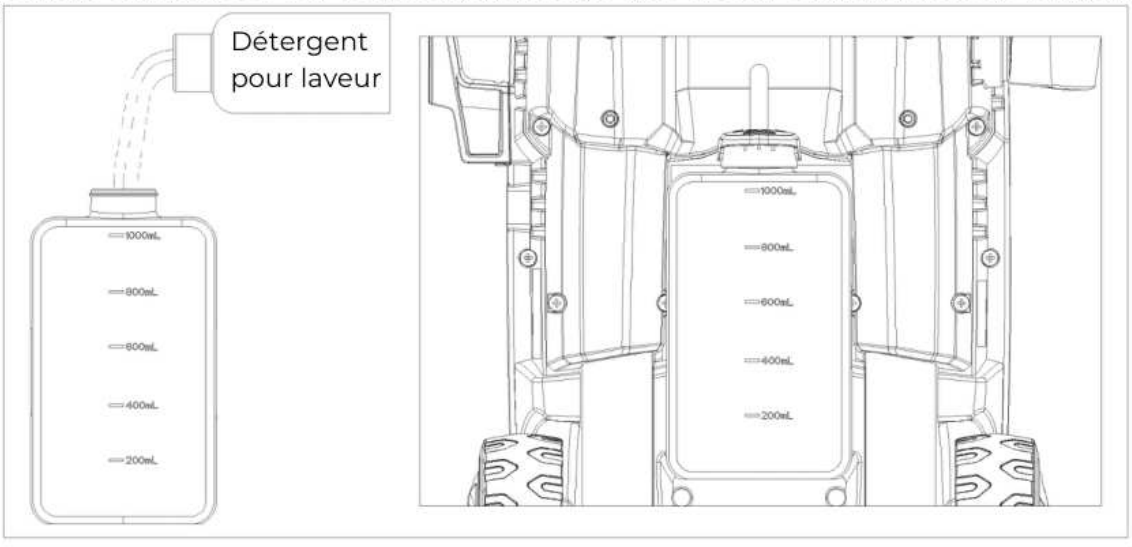

- Réinsérez le tube d'aspiration dans le réservoir et fermez soigneusement le bouchon.

AVERTISSEMENTS :

- N'utilisez pas d'eau de Javel, de produits à base de chlore ou de nettoyants corrosifs ou à base de solvants. Cela inclut l'essence, les huiles, le phosphate trisodique (TSP), l'ammoniac ou les solutions à base d'acide. Ces substances endommageront le nettoyeur haute pression et peuvent abîmer les surfaces nettoyées.
- Lisez toujours l'étiquette du détergent pour garantir la compatibilité.
- Évitez tout contact cutané avec les détergents, en particulier le contact avec les yeux ! Si un détergent entre en contact avec vos yeux, rincez-les à l'eau claire et consultez immédiatement un médecin !

11. UTILISATION DE LA BROSSE DE TERRASSE

AVERTISSEMENT : Risque de blessure
Pour éviter les accidents ou les chocs électriques, éteignez toujours le nettoyeur haute pression et débranchez le cordon d'alimentation avant de fixer ou de retirer un accessoire.

ATTENTION :
Testez toujours une zone peu visible avant de nettoyer à haute pression.

Instructions de fixation :

- Insérez la buse de pulvérisation (11) dans le pistolet de pulvérisation (12).
  Poussez et tournez la buse dans le sens des aiguilles d'une montre jusqu'à ce qu'elle soit serrée à la main et bien verrouillée en place.

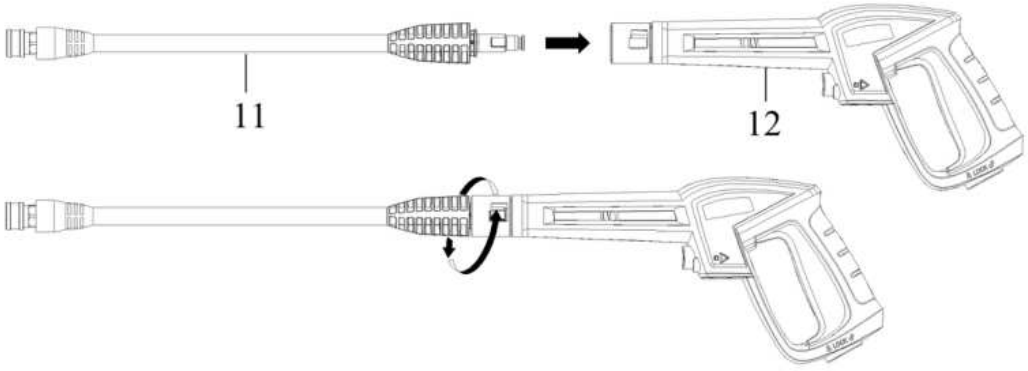

- Fixez la brosse de terrasse (13) à la buse de pulvérisation (11).
  La brosse utilise un système de connexion rapide. Appuyez fermement dessus jusqu'à ce qu'elle s'enclenche et soit verrouillée en place.

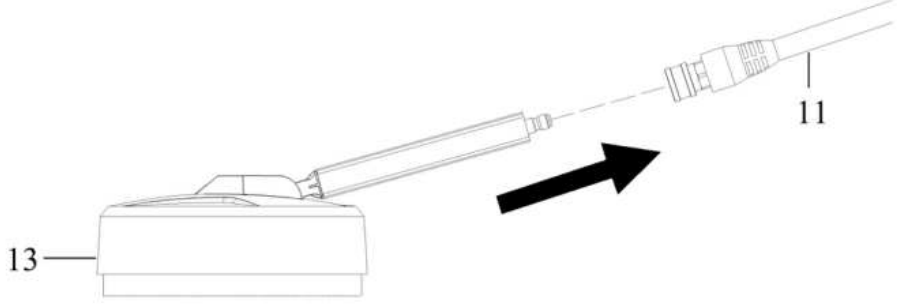

AVERTISSEMENTS :
- Suivez toujours attentivement les instructions pour vous assurer que la brosse de terrasse est solidement fixée. Une brosse de terrasse mal connectée peut se détacher pendant le fonctionnement et causer des blessures.
- Risque de blessure ! Ne mettez jamais la main sous le bord de la brosse de terrasse pendant le fonctionnement.
- La brosse de terrasse est uniquement destinée à être utilisée sur des surfaces planes ! N'essayez pas de l'utiliser sur des marches.

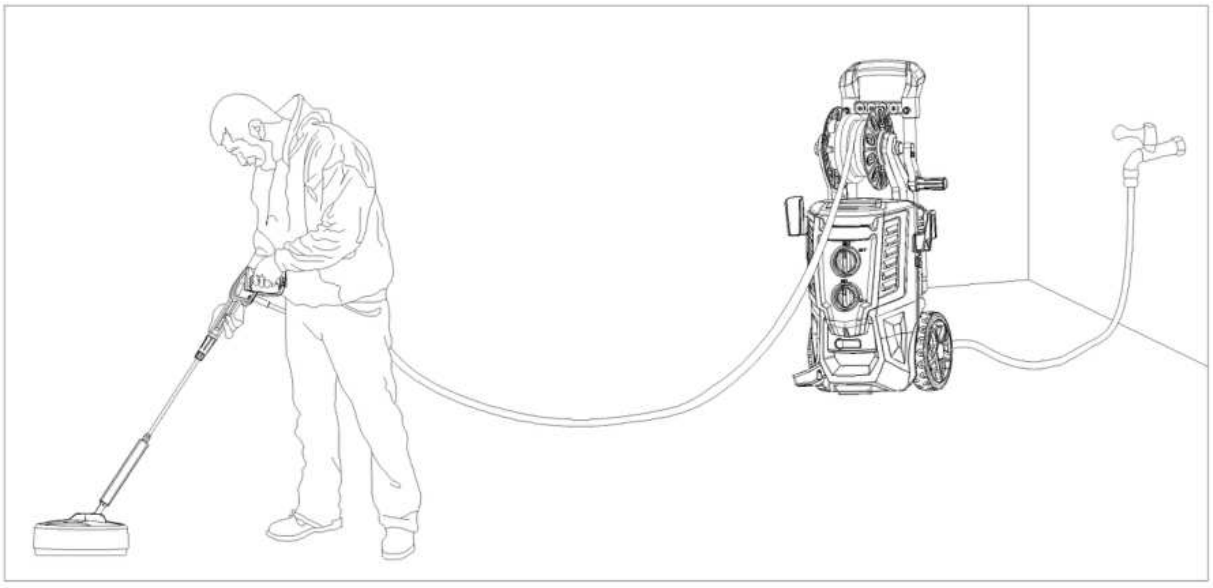

Nettoyage des sols ou des murs :

- La brosse de terrasse n'est pas adaptée pour gratter ou frotter.
- Testez la machine sur une zone peu visible avant de l'utiliser sur des surfaces sensibles, par exemple le bois.
- Ne laissez pas la brosse de terrasse immobile sur un même endroit, mais gardez-la en mouvement.
- Nettoyez la surface du sol ou du mur en guidant la brosse de terrasse sur la surface sans exercer de pression excessive.

12. FAIRE UNE PAUSE (cinq minutes ou plus)

- ÉTAPE 1 : Relâchez la gâchette et engagez le verrou de sécurité du pistolet de pulvérisation.
- ÉTAPE 2 : Mettez l'interrupteur MARCHE/ARRÊT en position ARRÊT.

13. ARRÊT

Lorsque vous avez terminé d'utiliser le nettoyeur haute pression, suivez ces étapes pour arrêter correctement la machine :

- Mettez l'interrupteur MARCHE/ARRÊT en position ARRÊT et débranchez le cordon d'alimentation.
- Fermez l'alimentation en eau.
- Avant de déconnecter le tuyau haute pression, pointez le pistolet de pulvérisation dans une direction sûre et appuyez sur la gâchette pour évacuer la pression restante.
- Déconnectez le tuyau haute pression du nettoyeur haute pression et du pistolet de pulvérisation.
- Déconnectez le tuyau d'arrosage de la machine.
- Retirez le raccord rapide du tuyau d'arrosage et rattachez-le à l'embout du nettoyeur haute pression pour le rangement.
- Inclinez la machine des deux côtés pour vidanger toute l'eau restante des raccords d'entrée et de sortie.
- Retirez le filtre d'admission d'eau, rincez-le à l'eau claire pour éliminer la saleté ou les débris, puis réinstallez-le.
- Videz le réservoir de détergent et rincez-le soigneusement à l'eau.
- Essuyez toutes les pièces et tous les raccords pour enlever l'excès d'humidité.
- Engagez le verrou de sécurité du pistolet de pulvérisation.
- Rangez la machine et ses accessoires dans un endroit sec où la température reste au-dessus de 0°C.

14. CONSEILS DE NETTOYAGE

AVERTISSEMENT :
Testez toujours le jet dans une zone dégagée et ouverte, loin des personnes et des objets, avant de le diriger vers la surface à nettoyer.

ATTENTION :
Si les surfaces peintes s'écaillent ou s'ébrèchent, faites preuve d'une extrême prudence, car un nettoyeur haute pression peut enlever la peinture détachée de la surface.

Terrasses en bois et en vinyle
Rincez la terrasse et les zones environnantes avec de l'eau propre. Si vous utilisez un détergent, remplissez le réservoir de détergent et appliquez-le à basse pression sur la zone à nettoyer. Pour de meilleurs résultats, travaillez par petites sections, en laissant le détergent agir quelques minutes avant de rincer.

Ne laissez pas le détergent sécher sur la surface. Rincez à haute pression à l'aide d'un jet en éventail, en maintenant la buse à 15 à 25 cm de la surface. Pour le bois plus tendre, augmentez la distance afin d'éviter les dommages. Nettoyez toujours de haut en bas et de gauche à droite pour un fini uniforme.

Terrasses en ciment, pierre et brique
Prérincez la surface et la zone environnante avec de l'eau propre. Appliquez le détergent à basse pression si nécessaire. Rincez avec un jet en éventail à haute pression en effectuant un mouvement de balayage. Maintenez la buse de pulvérisation à 7,5 à 15 cm de la surface. Utilisez une plus grande distance avec un jet direct (jet crayon) pour éviter d'endommager la surface.

Voitures, bateaux et motos
Commencez par rincer la surface et la zone environnante avec de l'eau claire. Appliquez le détergent à basse pression, en vous concentrant sur un côté ou une section à la fois. Laissez le détergent agir quelques minutes, mais ne le laissez pas sécher. Rincez à haute pression à l'aide d'un jet en éventail, en maintenant au moins 20 cm de distance de la surface. Utilisez une plus grande distance avec un jet direct. Séchez avec un chiffon doux pour une finition brillante.

Barbecues, équipements électriques et outils de jardin
Rincez d'abord soigneusement avec de l'eau. Appliquez le détergent à basse pression, laissez-le agir brièvement, mais ne le laissez pas sécher. Rincez à haute pression à l'aide d'un jet en éventail, en maintenant la buse à 2,5 à 7,5 cm de la surface. Utilisez une distance supplémentaire avec un jet direct pour éviter tout dommage.

15. DÉPANNAGE

Nous avons préparé une liste de questions et de réponses destinées à aider les utilisateurs à résoudre un problème particulier. Si vous rencontrez encore des problèmes, n'hésitez pas à nous contacter.



AVERTISSEMENT :
Veuillez ne pas démonter la machine. Contactez-nous si la cause du dysfonctionnement n'est pas trouvée.

Problème	Cause possible	Action recommandée
Lorsque l'interrupteur MARCHE/ARRÊT est en position « I », le nettoyeur haute pression ne démarre pas.	Il y a une prise électrique défectueuse.	Vérifiez la fiche, la prise et les fusibles.
	La tension est insuffisante.	Vérifiez si la tension est adéquate.
	Le cordon d'alimentation n'est pas branché.	Branchez le cordon d'alimentation.
La pompe n'atteint pas une pression suffisante ou la pression fluctue.	Le filtre d'entrée d'eau est obstrué.	Retirez et nettoyez le filtre.
	La pompe aspire de l'air.	Serrez les raccords et purgez le système.
	Les soupapes d'aspiration sont obstruées ou usées.	Nettoyez ou remplacez les soupapes.
	Le diamètre du tuyau d'arrosage est trop petit.	Remplacez par un tuyau d'arrosage de ¾ pouce.
	L'alimentation en eau est restreinte.	Vérifiez le tuyau pour détecter les plis ou les fuites.
	L'alimentation en eau est insuffisante.	Ouvrez complètement la source d'eau.
Le nettoyeur haute pression ne maintient pas la pression ou perd de la pression.	Il y a trop d'air dans la conduite d'eau ou dans la pompe.	Éteignez la machine et l'alimentation en eau. Purgez le système et maintenez la gâchette enfoncée.
Le nettoyeur haute pression fait un bruit excessif.	L'admission est bloquée.	Vérifiez les soupapes d'admission.
	Les soupapes sont usées, sales ou obstruées.	Vérifiez, nettoyez ou remplacez les soupapes.
	Le filtre est sale.	Vérifiez, nettoyez ou remplacez le filtre.
Le moteur s'arrête pendant le fonctionnement.	La tension du réseau est inférieure à celle recommandée.	Vérifiez si la tension est adéquate.

16. NETTOYAGE DU NETTOYEUR HAUTE PRESSION

AVERTISSEMENT : Risque de blessure
Avant tout nettoyage, effectuez toutes les actions décrites dans le chapitre « ARRÊT ».

- Nettoyez toujours le nettoyeur haute pression immédiatement après utilisation.
- Laissez la machine refroidir avant le nettoyage.
- Utilisez une brosse ou un chiffon pour nettoyer la machine, les roues et les orifices de ventilation.
- Un chiffon légèrement humide est recommandé pour nettoyer l'extérieur du nettoyeur haute pression. Séchez avec un chiffon doux.
- Ne plongez pas le nettoyeur haute pression dans l'eau ou tout autre liquide. Il n'est pas autorisé de rincer la machine à l'eau afin d'éviter que celle-ci ne pénètre dans le circuit électrique et ne cause des dysfonctionnements.
- N'utilisez en aucun cas de produits de nettoyage agressifs, d'alcool de nettoyage ou d'autres solutions chimiques, car ils peuvent pénétrer dans le boîtier et altérer la fonctionnalité.
- N'utilisez pas de brosse métallique, de laine d'acier ou d'autres objets abrasifs pour le nettoyage.
- N'utilisez pas de haute pression pour nettoyer le nettoyeur haute pression.
- Le nettoyage ne doit pas être effectué par des enfants.

17. ENTRETIEN & SERVICE

AVERTISSEMENT : Risque de blessure
Avant tout entretien, effectuez toutes les actions décrites dans le chapitre « ARRÊT ».

- Laissez la machine refroidir avant d'effectuer tout entretien ou réglage. Entretenez la machine régulièrement et gardez-la propre afin d'assurer un fonctionnement sûr et efficace.
- Cette machine utilise un système de lubrification fermé. Aucun changement ou ajout d'huile n'est requis.
- Vérifiez régulièrement le filtre d'entrée et nettoyez-le pour garantir des performances optimales.
- Remplacez les pièces usées ou endommagées pour des raisons de sécurité. Utilisez uniquement des pièces et accessoires d'origine fournis ou recommandés par le fabricant. L'utilisation de composants non originaux annulera toute réclamation de garantie.
- N'essayez pas de réparer la machine vous-même, sauf si vous avez une formation professionnelle. Toute maintenance non spécifiquement décrite dans ce manuel doit être effectuée par notre centre de service agréé. Pour obtenir un entretien ou un service, contactez-nous d'abord.
- Pour les accessoires manquants tels que le manuel ou d'autres articles, contactez-nous.
- En cas de défaut, retournez le produit à **VENTRA** avec une description de la panne, une preuve d'achat et tous les accessoires.

18. STOCKAGE

18.1. Directives générales pour le stockage

- Laissez la machine refroidir avant le stockage.
- Nous conseillons de nettoyer le nettoyeur haute pression avant un stockage à long terme (voir le chapitre « NETTOYAGE DU NETTOYEUR HAUTE PRESSION »).
- Stockez le nettoyeur haute pression de préférence dans son emballage d'origine.
- Ne stockez pas de pièces mouillées ou humides, car de la moisissure ou de la rouille peuvent se former.
- Stockez le nettoyeur haute pression dans un endroit non exposé au soleil et à l'humidité, et à l'abri de la poussière.

- Ne stockez pas le nettoyeur haute pression à des températures extrêmement élevées ou basses. Cela peut endommager la machine.
- Rangez la machine sur une surface plane et stable avec toutes les roues au sol.
- Stockez la machine hors de portée des jeunes enfants.
- Enroulez le cordon d'alimentation et fixez-le sur le crochet du cordon.
- Enroulez le tuyau haute pression sur le dévidoir pour le stockage.

18.2. Hivernage et stockage à long terme

En plus des étapes d'arrêt (voir le chapitre « NETTOYAGE ET ARRÊT »), suivez ces précautions supplémentaires avant un stockage à long terme :

- Après avoir fermé l'alimentation en eau et avant de déconnecter le tuyau haute pression, mettez brièvement le nettoyeur haute pression en MARCHE pendant 2 à 3 secondes pour expulser l'eau restante de la pompe.
- Éteignez la machine immédiatement après.

AVERTISSEMENT :
Ne faites pas fonctionner la machine sans alimentation en eau connectée. Cela causerait de graves dommages à la pompe.

- Stockez toujours le nettoyeur haute pression et ses accessoires dans un endroit où la température reste au-dessus du point de congélation (0°C).

AVERTISSEMENTS :
- Le gel peut endommager votre nettoyeur haute pression s'il n'est pas complètement vidé de son eau après utilisation. Stockez toujours la machine dans un endroit à l'abri du gel.
- Le non-respect des instructions de stockage peut entraîner des dommages permanents à l'ensemble de la pompe.

19. TRANSPORT

- Protégez la machine contre les vibrations et les chocs pendant le transport.
- Pour le transport, utilisez de préférence l'emballage d'origine.
- Tenez compte du poids de la machine pour le transport et le stockage.
- Tirez la machine à l'aide de la poignée.
- Lors du transport du nettoyeur haute pression dans un véhicule, fixez la machine pour éviter qu'elle ne glisse ou ne bascule.

20. ÉLIMINATION & RECYCLAGE

Ce produit est conçu et fabriqué avec des matériaux et des composants de haute qualité, pouvant être recyclés et réutilisés.

20.1. Élimination du produit



Ce produit est conforme à la directive 2012/19/UE relative aux déchets d'équipements électriques et électroniques (DEEE).

Le symbole de la poubelle barrée figurant sur la machine indique qu'à la fin de sa durée de vie, le produit doit être éliminé séparément des déchets ménagers normaux et déposé dans un centre de collecte distinct pour le recyclage des équipements électriques et électroniques ou retourné au vendeur lors de l'achat d'une nouvelle machine similaire.

L'utilisateur est responsable d'apporter la machine à un service de collecte des déchets à la fin de sa durée de vie. La collecte séparée correcte des déchets en vue d'un recyclage ultérieur, d'un traitement et d'une élimination respectueuse de l'environnement de la machine contribue à éviter d'éventuels impacts négatifs sur l'environnement et la santé, et favorise le recyclage des matériaux dont le produit est composé. L'élimination illégale du produit par l'utilisateur entraîne des sanctions administratives prévues par la loi. Pour plus d'informations sur le recyclage de ce produit et sur les systèmes de collecte disponibles, contactez votre service local d'élimination des déchets ou le magasin où vous avez acheté le produit.

Respectez vos obligations légales et contribuez à la protection de l'environnement.

Lors de l'élimination du nettoyeur haute pression, coupez le cordon d'alimentation en toute sécurité afin de garantir que la machine ne puisse plus être utilisée.

20.2. Élimination des matériaux d'emballage



Suivez les notes et les marquages figurant sur l'emballage.

Assurez-vous que les sacs plastiques, emballages, etc., soient éliminés de manière respectueuse de l'environnement. Ne jetez pas ces matériaux avec vos déchets ménagers normaux, mais veillez à ce qu'ils soient collectés pour le recyclage.

21. GARANTIE & RESPONSABILITÉ

VENTRA garantit que, pendant deux ans à compter de la date d'achat, ce produit sera exempt de défauts de matériaux et de fabrication. Cette garantie s'applique aux produits utilisés à des fins personnelles, et non à des fins commerciales ou de location. **VENTRA**, à sa discrétion, remplacera ou réparera ce produit ou tout composant du produit jugé défectueux pendant la période de garantie. Le remplacement sera effectué par un produit ou un composant neuf ou remis à neuf. Si le produit n'est plus disponible, un remplacement pourra être effectué par un produit similaire de valeur égale ou supérieure. Aucun remboursement ne sera accordé. Ceci constitue votre garantie exclusive. Votre unité de remplacement vous sera retournée gratuitement et sera couverte par cette garantie pour la durée restante de la période de garantie.

Cette garantie est valable pour l'acheteur initial à partir de la date d'achat et n'est pas transférable. Une preuve d'achat est requise pour obtenir une assistance dans le cadre de la garantie.

Cette garantie ne couvre pas :
- Utilisation négligente ou abusive du produit.
- Utilisation avec une tension ou un courant incorrect.
- Dommages résultant de chutes ou d'impacts.
- Dommages causés par l'eau.
- Utilisation contraire aux instructions d'utilisation.
- Démontage, réparation ou modification par toute personne autre que **VENTRA**.
- Dommages causés par des accidents ou des catastrophes telles qu'un incendie, une inondation, un tremblement de terre, une guerre, du vandalisme ou un vol.
- Dommages causés par un entretien ou un stockage incorrect.
- Dommages causés par un assemblage incorrect.
- Dommages causés par des connexions incorrectes.
- Usure normale.

Les dommages causés par le non-respect de ce manuel annulent la garantie. Nous n'acceptons aucune responsabilité pour les dommages consécutifs. Nous n'acceptons aucune responsabilité pour les dommages matériels ou corporels causés par une utilisation incorrecte ou par le non-respect des consignes de sécurité. Dans de tels cas, la garantie devient nulle.

VENTRA se réserve le droit d'apporter à tout moment, sans préavis ni obligation, des modifications au manuel d'utilisation, aux couleurs, spécifications, accessoires, matériaux et modèles.

Tous droits réservés. Aucune partie de cette publication ne peut être reproduite, distribuée ou transmise sous quelque forme ou par quelque moyen que ce soit, y compris la photocopie, l'enregistrement ou d'autres méthodes électroniques ou mécaniques, sauf dans le cas de courtes citations incluses dans des critiques ou autres utilisations non commerciales autorisées par la loi sur le droit d'auteur. Pour les demandes d'autorisation, veuillez nous contacter.



Scan the QR code to access the digital manual.
Scan de QR-code om de digitale handleiding te bekijken.
Scannen Sie den QR-Code, um das digitale Handbuch aufzurufen.
Scannez le code QR pour accéder au manuel numérique.

VENTRA

NIBEN Products B.V.
Emmalaan 25
1862ER, Bergen (NH)
The Netherlands

✉: info@nibenproducts.com

© 2025 VENTRA
Document Version/Versie: 2026-03-02