Lenco

LS-60

Turntable

With built-in speakers
and Bluetooth®

USER MANUAL



EN User manual 3

DE Betriebsanleitung 11

FR Manuel d’utilisation 19

NL Gebruikershandleiding 27

IT Manuale d'uso 35

ES Manual del usuario 43

PT Manual do utilizador 51

SV Användarmanual 59

FI Käyttäjän käsikirja 67

NO Brukerhåndbok 75

DA Brugervejledning 83

HU Felhasználói kézikönyv 91

PL Podręcznik użytkownika 99

EL Εγχειρίδιο χρήσης 107

SK Používateľská príručka 115

CS Uživatelská příručka 123

RO Manual de utilizare 131

Turntable

About this document

This document is the user manual and contains all the information for correct, efficient, and safe use of the product.
Ensure you have fully read and understood the instructions in this document before you install or use the product. Keep the packaging and this document for future reference.

Symbols used

⚠ **WARNING!**	Signal word used to indicate a potentially hazardous situation which, if not avoided, could result in death or serious injury.
⚠ **CAUTION!**	Signal word used to indicate a potentially hazardous situation which, if not avoided, could result in minor or moderate injury.
NOTICE	Signal word used to address practices not related to physical injury.
ℹ	Indicates important information that is not directly related to safety.

Product description

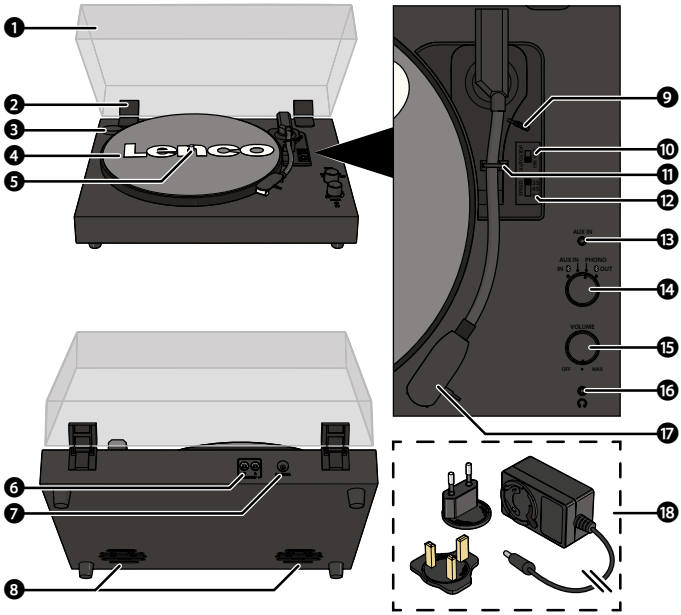

1. Dust cover
2. Dust cover hinge
3. 45 RPM adapter
4. Turntable platter
5. Turntable spindle
6. RCA output
7. Power input
8. Built-in speakers
9. Cue lever
10. Auto-stop switch
11. Tonearm lock
12. Speed selector (33, 45, 78 rpm)
13. AUX input
14. Function switch
15. Power/Volume dial
16. Headphone jack
17. Needle head
18. Power Adaptor (with EU and UK plug)

Specifications

Product	LS-60
Type	Belt drive, full manual
Drive motor	DC motor
Speed settings	33, 45, 78 RPM
Turntable platter diameter	300 mm
Bluetooth® version	5.3
Bluetooth® frequency range	2402 - 2480 MHz
Max. transmission power	< 6 dBm
Power Adapter Input	AC 100 - 240 V ~50/60 Hz 0.5 A
Power Adapter Output	DC 5 V - 1 A
Input power	DC 5 V - 1 A
Power consumption	5 W
Dimensions (l × w × h)	425 × 343 × 135 mm
Weight	3.61 kg
Operating conditions	0 - 35°C
Power adapter	
Manufacturer	Shenzhen Shi Guangkaiyuan Technology Ltd 2 floor, 41 TianSheng Road, TianLiao village, GongMing Street, Guangming, Shenzhen, Guangdong, P.R.China
Model number	GKYZA0100050EU / GKYPS010050EU1
Input voltage	100 - 240 V
Input AC frequency	50 - 60 Hz
Output voltage	DC 5 V
Output current	1 A
Output power	5 W
Average active efficiency	75.10% - 75.10%
Efficiency at low load (10%)	75.10% - 75.10%
No load power consumption	0.05 - 0.06 W

Intended use

This product is intended as fully manual turntable with wireless Bluetooth® functionality, RCA output, headphone jack, and built-in speakers.
This product is intended for indoor use only.
Only use the product as described in this user manual.
This product is not intended for commercial use.
This device is not intended for use by persons (including children) with reduced physical, sensory or mental capabilities, or lack of experience and knowledge, unless they have been given supervision or instruction concerning use of the device by a person responsible for their safety, regarding the use of the device.

Safety instructions

Ensure you have fully read and understood the instructions in this document before you install or use the product. Keep the packaging and this document for future reference.

⚠ WARNING!

Choking hazard:

- Do not let children play with packaging material. Packaging materials can lead to choking and suffocation. Always keep the packaging material out of reach of children.

Electrical hazard:

- Do not expose the product to water, rain, moisture, or high humidity.
- Do not use the product in damp environments, such as a bathroom or kitchen.
- Never insert any object into the ventilation opening of the product. The product contains electrical components.
- Only use the provided power adapter.
- Keep the product away from pets and other animals. Animals can bite through the power cable and suffer electrical shock.
- Do not open the product, there are no user serviceable parts inside.
- This product may only be serviced by a qualified technician for maintenance.

Fire hazard:

- Do not use the product if a part is damaged or defective. Always replace a damaged or defective product immediately.
- Unplug the product from the power source and other equipment if problems occur.
- Do not cover the ventilation openings. Always leave at least 5 cm of space around the product.
- Do not place the product on top of other electrical equipment.
- Never use the product with a damaged power cable or adapter.

⚠ CAUTION!

Risk of hearing loss:

- Extended exposure to high volumes can cause hearing loss.

NOTICE

Risk of damaging the product:

- Keep the product away from heat sources, such as radiators, heaters, stoves, and naked flames.
- Keep the product away from strong magnetic objects.
- Always keep the power cable and the product away from usual walkways.
- Do not disconnect the product by pulling on the cable. Always grasp the connector and pull.
- Avoid electrostatic discharge when handling the product. Electrostatic discharge can disturb the normal functioning of the product.
- Only use accessories provided by the manufacturer.
- Disconnect the product from the power outlet during lightning storms or before prolonged periods of disuse.
- Only use the product as described in this document.
- Do not drop the product and avoid bumping.
- Clean the outside of the product every month with a soft, damp cloth. Avoid abrasives that can damage the surface.

Installation

Check the contents of the package

Check that all parts are present and that no damage is visible on the parts. If parts are missing or damaged, contact the LEnco B.V. service desk via the website: www.lenco.com.

Installing the product

1. Place the product on a flat and stable surface close to a power outlet.
2. Depending on your power outlet, slide the EU or UK plug on the power adapter.

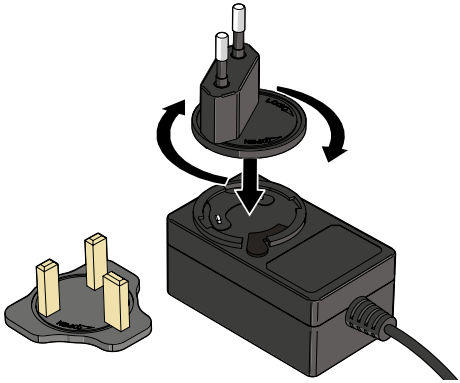

3. Plug the power connector into the power input on the product.
4. Plug the other end of the power adapter into a power outlet.

Use

Playing a vinyl record

1. Open the dust cover.
2. Slightly turn the power/volume dial clockwise to switch on the product. Do not turn the power/volume dial all the way to the max. volume.

The currently selected function LED lights up.

3. Set the function switch to *PHONO*.

The power LED lights up red.

4. Optionally: Place the 45 RPM adapter on the turntable shaft. Only needed for singles (45 RPM) and other vinyl records with a larger centre hole.
5. Carefully place a vinyl record on the turntable platter.

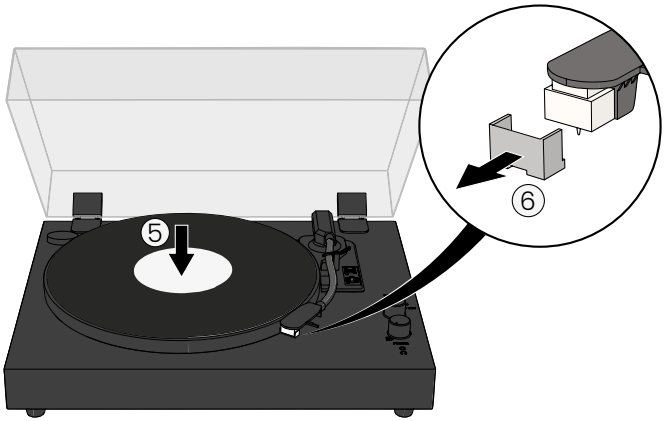

6. Carefully remove the needle cover from the needle cartridge.
7. Pull the tonearm lock up and out of the way to unlock the tonearm.
8. Push the cue lever backwards to rise the tonearm.

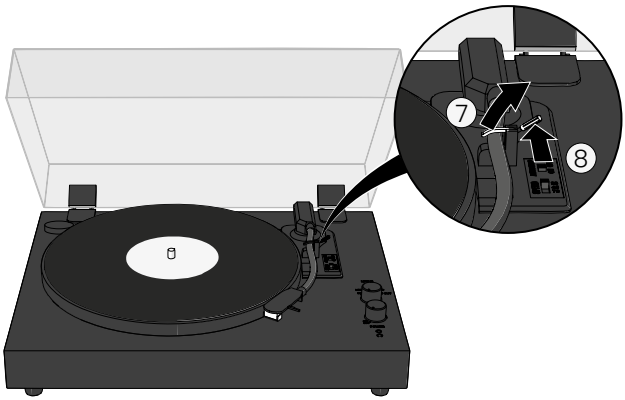

9. Carefully move the tonearm over the part you want play to on the vinyl record.
The turntable platter automatically starts spinning if the auto-stop switch is set to *ON*.
10. Push the cue lever forward to lower the tonearm and start playing the vinyl record.

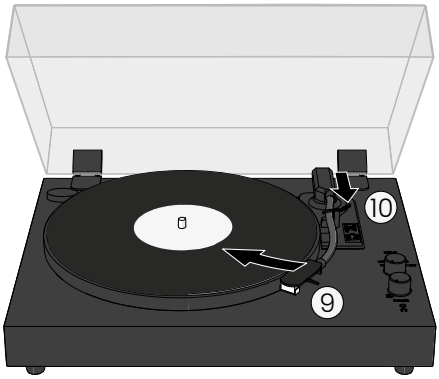

11. Adjust the volume with the power/volume dial.

ⓘ The product automatically goes into stand-by mode if the there is no audio signal (vinyl record or Bluetooth®) for 15 minutes. Switch the product off and on, or select another function with the function switch to resume.

Stop playing a vinyl record

With auto-stop switched on

The tonearm automatically stops when the vinyl record reaches its end.

ⓘ Auto stop works for most 33 RPM vinyl records.

ⓘ Always pay close attention when listening to vinyl records for the first time, do not rely on auto-stop to stop the turn table.

With auto-stop switched off

Auto-stop does not work for most singles (45 RPM) and some 33P RPM vinyl records. The turntable can either stop before the end of the vinyl record, or not stop after the end of the vinyl record.
Always set the auto-stop switch to *OFF* when auto stop does not seem to work for the specific vinyl record.
To stop playing the record without auto stop:

1. Push the cue lever backwards to rise the tonearm.
2. Move the tonearm over to the rest position.

3. Push the cue lever forward to rest the tonearm.
4. Optionally: use to tonearm lock to secure the tonearm in the rest position.
5. Turn the power/volume dial all the way anti-clockwise to switch off the turntable.

Playing a vinyl record via external Bluetooth® speaker/headphones

The product can wirelessly connect to external Bluetooth® speakers or headphones (not included).

1. Turn the power/volume dial clockwise to switch on the product. Do not turn the power/volume dial all the way to the max. volume.
2. Set the function switch to *OUT*.

The power LED blinks blue.

3. Activate Bluetooth® pairing mode on your speaker or headphones.

ⓘ Make sure your Bluetooth® speaker or headphones are within one metre from the turntable.

Wait for the turntable to connect to your speaker or headphones.

The power LED lights up blue when the connection is successful.

ⓘ The turntable stays in pairing mode for 15 minutes. If pairing is unsuccessful, switch off the turntable and the Bluetooth® pairing mode on your speaker or headphones, and start again from step 1.

4. Follow steps 1 – 10 of Playing a vinyl record.

Playing a vinyl record via wired headphones

1. Insert the 3.5 mm headphones connector from your headphones into the headphone jack of the product.
2. Follow steps 3 – 10 of Playing a vinyl record.

Listening external music via the built-in speakers

Via Bluetooth®

1. Turn the power/volume dial clockwise to switch on the product. Do not turn the power/volume dial all the way to the max. volume.
2. Set the function switch to *IN*.

The power LED blinks blue.

3. Switch on Bluetooth® on your device.
4. Select "Lenco LS-60" and connect to the product.

The power LED lights up blue.

ⓘ Manual pairing will only be required the first time you connect to the product.

ⓘ In case your device requires a password, enter "0000" and press *OK*.

5. Adjust the volume with the power/volume dial.

Via auxiliary input:

1. Turn the power/volume dial clockwise to switch on the product. Do not turn the power/volume dial all the way to the max. volume.
2. Set the function switch to *AUX IN*.

The power LED lights up purple.

3. Plug one end of a 3.5 mm stereo cable (not included) into your device and the other end into the AUX input.
4. Adjust the volume with the power/volume dial.

Maintenance

Replacing the needle

For the best listening experience the needle should be replaced every 250 listening hours.

ⓘ We recommend using an Audio-Technica AT3600N replacement needle.

To replace the needle:

1. Switch off the product and disconnect the power adapter from the power outlet.
2. Make sure the tonearm is in the resting position and the tonearm lock is engaged.
3. Carefully place a screwdriver on the tip of the needle cartridge and press down.

The needle shifts downwards.

4. Pull the needle down and away from the tonearm.

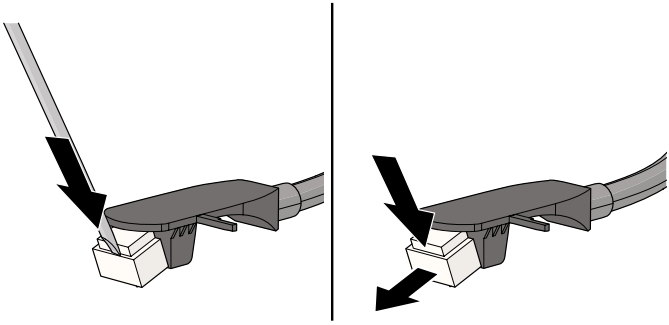

5. Place the new needle diagonally in the bottom part of the tonearm.
6. Carefully push the needle upwards to lock the new needle into place.

Cleaning

Clean the outside of the product every month with a soft, damp cloth. Avoid abrasives that can damage the surface.

Clean your vinyl records with anti-static cloth for the best listening experience. We recommend using the Lenco TTA-3-in-1, TTA-5-in-1 orTTA-6-in-1 cleaning kit (not included).

Guarantee

Commaxx B.V. offers service and warranty in accordance with the European law, which means that in case of repairs (both during and after the warranty period) you should contact your local dealer.

- It is not possible to send products that need repairs to Commaxx B.V. directly.
- If this unit is opened or accessed by a non-official service centre in any way, the warranty expires.
- This device is not suitable for professional use. In case of professional use, all warranty obligations of the manufacturer will be voided.

Disclaimer

Updates to firmware and/or hardware components are made regularly. Therefore some of the instruction, specifications, and pictures in this documentation may differ slightly from your particular situation. All items described in this guide are for illustration purposes only and may not apply to your particular situation. No legal right or entitlements may be obtained from the description made in this manual.

Disposal



This symbol indicates that the relevant electrical product or battery should not be disposed of as general household waste in Europe. To ensure the correct waste treatment of the product and battery, please dispose them in accordance to any applicable local laws of requirement for disposal of electrical equipment or batteries. In doing so, you will help to conserve natural resources and improve standards of environmental protection in treatment and disposal of electrical waste (Waste Electrical and Electronic Equipment Directive).

Declaration of Conformity

We, Commaxx B.V. declare as manufacturer that the product LS-60 from our brand Lenco®, produced in China, has been tested according to all relevant CE standards and regulations and that all tests have been passed successfully. This includes, but is not limited to the RED 2014/53/EU regulation.

The complete Declaration of Conformity (and the safety datasheet if applicable) can be found and downloaded via:
https://commaxx-certificates.com/doc/ls-60 doc.pdf

Service

For more information and helpdesk support, please visit www.lenco.com
Commaxx B.V. Wiebachstraat 37, 6466 NG, Kerkrade, The Netherlands.

Plattenspieler

Über dieses Dokument

Dieses Dokument ist die Gebrauchsanweisung und enthält alle Informationen, für eine korrekte, effiziente und sichere Verwendung des Produkts.
Vergewissern Sie sich, dass Sie die Anweisungen in diesem Dokument vollständig gelesen und verstanden haben, bevor Sie das Produkt installieren oder verwenden. Heben Sie die Verpackung und dieses Dokument zum späteren Nachschlagen auf.

Benutzte Symbole

⚠ **WARNUNG!**	Signalwort als Hinweis für eine potenziell gefährliche Situation, die, wenn sie nicht vermieden wird, zum Tod oder schweren Verletzungen führen kann.
⚠ **VORSICHT!**	Signalwort als Hinweis für eine potenziell gefährliche Situation, die, wenn sie nicht vermieden wird, zu leichten oder mittelschweren Verletzungen führen kann.
HINWEIS	Signalwort, das verwendet wird, um Praktiken anzusprechen, die nicht mit körperlichen Verletzungen verbunden sind.
ℹ	Weist auf wichtige Informationen hin, die nicht direkt mit der Sicherheit zusammenhängen.

Produktbeschreibung

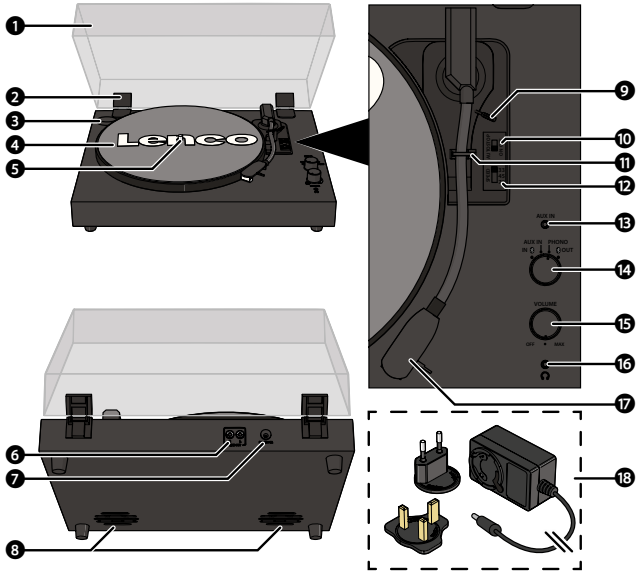

1. Staubschutzabdeckung
2. Scharnier für die Abdeckung
3. 45-RPM-Adapter
4. Plattenteller
5. Drehteller-Spindel
6. RCA-Ausgang
7. Netzteilanschluss
8. Eingebaute Lautsprecher
9. Lifthebel (Auf/Ab)
10. Auto-Stopp-Schalter
11. Tonarm-Arretierung
12. Geschwindigkeitswahlschalter (33, 45, 78 U/min)
13. AUX-Eingang
14. Modus - Schalter
15. Ein-/Ausschalter / Lautstärkeregler
16. Kopfhörerbuchse
17. Nadelkopf
18. Netzadapter (mit EU- und UK-Stecker)

Spezifikationen

Produkt	LS-60
Typ	Riemenantrieb, voll manuell
Antriebsmotor	Gleichstrommotor
Geschwindigkeitseinstellungen	33, 45, 78 RPM
Durchmesser des Plattentellers	300 mm
Bluetooth® Version	5,3
Bluetooth® Frequenzbereich	2402 - 2480 MHz
Max. Sendeleistung	< 6 dBm
Netzteil Eingang	AC 100 - 240 V ~50/60 Hz 0,5 A
Netzteil Ausgang	DC 5 V - 1 A
Eingangsleistung	DC 5 V - 1 A
Stromverbrauch	5 W
Größe (L × B × H)	425 × 343 × 135 mm
Gewicht	3,61 kg
Betriebsbedingungen	0 - 35°C
Netzteil	
Hersteller	Shenzhen Shi Guangkaiyuan Technology Ltd 2 Stock, 41 TianSheng Road, TianLiao village, GongMing Street, Guangming, Shenzhen, Guangdong, P.R.China
Modellnummer	GKYZA0100050EU / GKYPS010050EU1
Eingangsspannung	100 - 240 V
Eingangs-AC-Frequenz	50 - 60 Hz
Ausgangsspannung	DC 5 V
Ausgangsstrom	1 A
Ausgangsleistung	5 W
Durchschnittliche aktive Effizienz	75,10% - 75,10%
Effizienz bei niedriger Last (10%)	75,10% - 75,10%
Leistungsaufnahme bei Nulllast	0,05 - 0,06 W

Bestimmungsgemäße Verwendung
Dieses Produkt ist als vollständig manueller Plattenspieler mit drahtloser Bluetooth®-Funktionalität, Cinch-Ausgang, Kopfhörerbuchse und eingebauten Lautsprechern gedacht.
Dieses Produkt ist nur zur Verwendung in Innenräumen gedacht.
Verwenden Sie das Produkt nur wie in dieser Bedienungsanleitung beschrieben.
Dieses Produkt ist nicht für den gewerblichen Einsatz gedacht.
Dieses Gerät ist nicht dafür bestimmt, durch Personen (einschließlich Kinder) mit eingeschränkten physischen, sensorischen oder geistigen Fähigkeiten oder mangels Erfahrung und mangels Wissen benutzt zu werden, es sei denn, sie werden durch eine für ihre Sicherheit zuständige Person beaufsichtigt oder erhielten von ihr Anweisungen, wie das Gerät zu benutzen ist, für die Benutzung des Gerätes.

Sicherheitshinweise

Vergewissern Sie sich, dass Sie die Anweisungen in diesem Dokument vollständig gelesen und verstanden haben, bevor Sie das Produkt installieren oder verwenden. Heben Sie die Verpackung und dieses Dokument zum späteren Nachschlagen auf.

⚠ WARNUNG!

Erstickungsgefahr:

- Lassen Sie Kinder nicht mit Verpackungsmaterial spielen. Verpackungsmaterial kann zu Erstickungsgefahr führen. Bewahren Sie das Verpackungsmaterial immer außerhalb der Reichweite von Kindern auf.

Gefährliche elektrische Spannung:

- Setzen Sie das Produkt nicht Wasser, Regen, Feuchtigkeit oder hoher Luftfeuchtigkeit aus.
- Verwenden Sie das Produkt nicht in feuchten Umgebungen, wie z. B. in Badezimmern oder Küchen.
- Stecken Sie niemals einen Gegenstand in die Lüftungsöffnung des Geräts. Das Gerät enthält elektrische Bauteile.
- Verwenden Sie nur den mitgelieferten Netzadapter.
- Halten Sie das Produkt von Haustieren und anderen Tieren fern. Tiere können das Stromkabel durchbeißen und einen Stromschlag erleiden.
- Öffnen Sie das Produkt nicht. Es befinden sich keine vom Benutzer zu wartenden Teile im Inneren.
- Dieses Produkt darf nur von einem qualifizierten Techniker gewartet werden.

Brandgefahr:

- Verwenden Sie das Produkt nicht, wenn ein Teil beschädigt ist oder es einen Mangel aufweist. Ersetzen Sie ein beschädigtes oder defektes Produkt stets unverzüglich.
- Trennen Sie das Produkt von der Stromquelle und anderer Ausrüstung, falls Probleme auftreten.
- Decken Sie die Lüftungsöffnungen nicht ab. Lassen Sie immer mindestens 5 cm Platz um das Gerät herum.
- Stellen Sie das Gerät nicht auf andere elektrische Geräte.
- Verwenden Sie das Gerät niemals mit einem beschädigten Stromkabel oder Adapter.

⚠ VORSICHT!

Risiko eines Hörverlusts:

- Eine längere Exposition gegenüber hohen Lautstärken kann zu Hörverlust führen.

HINWEIS

Gefahr der Beschädigung des Produkts:

- Halten Sie das Produkt von Wärmequellen wie Heizkörpern, Heizgeräten, Öfen und offenen Flammen fern.
- Halten Sie das Produkt von stark magnetischen Gegenständen fern.
- Halten Sie das Stromkabel und das Produkt von üblichen Laufwegen fern.
- Trennen Sie die Verbindungen des Produkts niemals, indem Sie am Kabel ziehen. Halten Sie immer den Verbindungsstecker fest und ziehen Sie daran.
- Vermeiden Sie elektrostatische Entladungen beim Umgang mit dem Produkt. Elektrostatische Entladungen können die normale Funktion des Geräts beeinträchtigen.
- Verwenden Sie nur vom Hersteller angebotenes Zubehör.
- Trennen Sie das Produkt bei Gewittern oder vor längeren Zeiträumen, in denen es nicht verwendet wird, vom Stromanschluss.
- Verwenden Sie das Produkt nur wie in diesem Dokument beschrieben.
- Lassen Sie das Produkt nicht herunterfallen und vermeiden Sie Kollisionen.
- Reinigen Sie die Außenseite des Produkts monatlich mit einem weichen, angefeuchteten Tuch. Vermeiden Sie scheuernde Reinigungsmittel, welche die Oberfläche beschädigen können.

Installation

Überprüfen Sie den Inhalt der Verpackung
Überprüfen Sie, ob alle Teile vorhanden sind und keine Schäden an den Teilen sichtbar sind. Wenn Teile fehlen oder beschädigt sind, wenden Sie sich an den Kundendienst von Lenco B.V. über die Website www.lenco.com.

Installation des Produkts
1. Stellen Sie das Gerät auf eine ebene und stabile Fläche in der Nähe einer Steckdose.
2. Schieben Sie je nach Steckdose den EU- oder UK-Stecker auf das Netzteil.

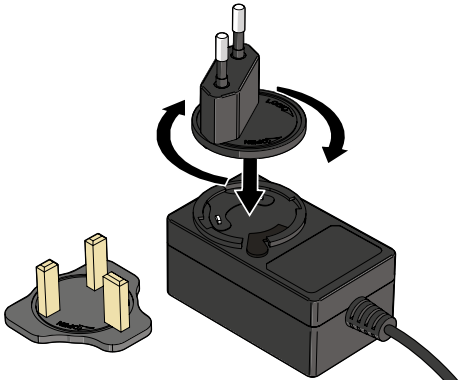

3. Stecken Sie den Netzstecker in den Netzeingang des Geräts.
4. Stecken Sie das andere Ende des Netzteils in eine Steckdose.

Verwendung

Abspielen einer Schallplatte
1. Öffnen Sie die Staubschutzabdeckung.
2. Drehen Sie den Ein-/Ausschalter / Lautstärkeregler leicht im Uhrzeigersinn, um das Gerät einzuschalten. Drehen Sie den Ein-/Ausschalter / Lautstärkeregler nicht ganz auf die maximale Lautstärke.

Die LED-Beleuchtung der aktuell gewählten Funktion leuchtet auf.
3. Stellen Sie den Funktionsschalter auf *PHONO*.

Die Power-LED leuchtet rot.
4. Wahlweise: Setzen Sie den 45-RPM-Adapter auf die Drehtellerspindel. Wird nur für Singles (45 RPM) und andere Schallplatten mit einem größeren Mittelloch benötigt.
5. Legen Sie vorsichtig eine Schallplatte auf den Plattenteller.

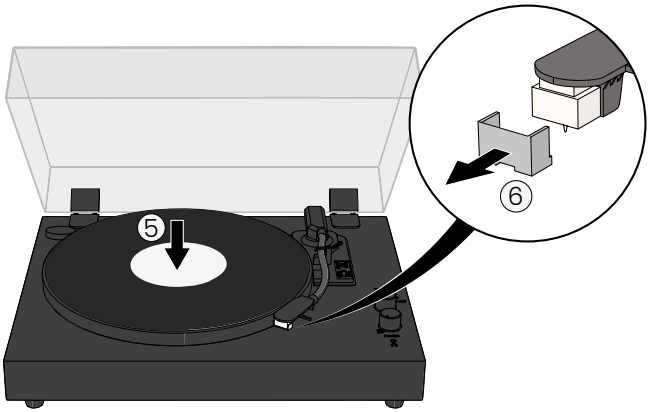

6. Nehmen Sie die Abdeckung der Tonnadel vorsichtig ab.
7. Ziehen Sie die Arretierung nach oben, um den Tonarm zu entriegeln.
8. Drücken Sie den Lifthebel nach hinten, um den Tonarm anzuheben.

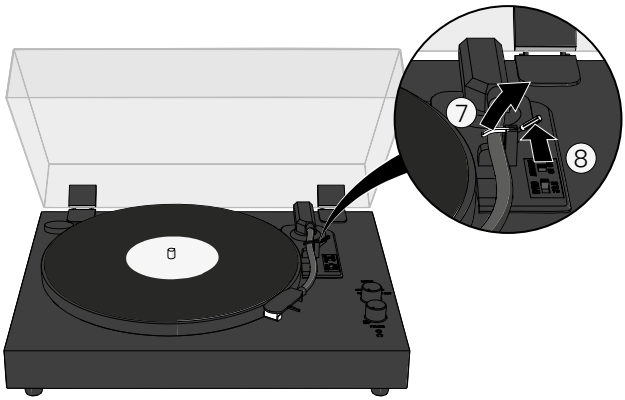

9. Bewegen Sie den Tonarm vorsichtig über die Stelle auf der Schallplatte, die Sie abspielen möchten. Der Plattenteller beginnt sich automatisch zu drehen, wenn der Auto-Stopp-Schalter auf *ON* gestellt ist.
10. Drücken Sie den Lifthebel nach vorne, um den Tonarm abzusenken und die Wiedergabe zu starten.

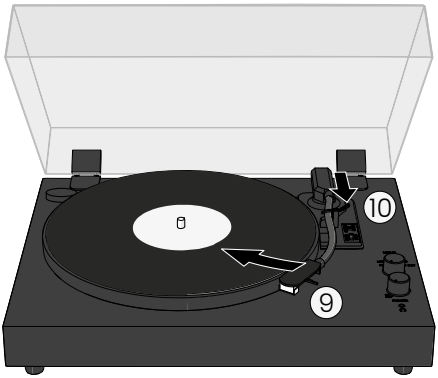

11. Stellen Sie die Lautstärke mit dem Ein-/Ausschalter / Lautstärkeregler ein.

ⓘ Das Gerät schaltetautomatisch in den Stand-by-Modus, wenn 15 Minuten lang kein Audiosignal (Schallplatte oder Bluetooth®) vorhanden ist. Schalten Sie das Gerät aus und wieder ein oder wählen Sie mit dem Funktionsschalter eine andere Funktion, um fortzufahren.

Stoppen Sie das Abspielen einer Schallplatte

Bei eingeschaltetem Auto-Stopp

Der Tonarm stoppt automatisch, wenn das Ende der Schallplatte erreicht wurde.

ⓘ Die automatische Abschaltung funktioniert bei den meisten 33-RPM-Schallplatten.

ⓘ Achten Sie beim ersten Anhören von Schallplatten darauf, dass Sie sich nicht auf die Stoppautomatik verlassen, um den Plattenteller anzuhalten.

Bei ausgeschalteter Auto-Stopp-Funktion

Die automatische Abschaltung funktioniert nicht bei den meisten Single-Schallplatten (45 RPM) und einigen 33 RPM-Schallplatten. Der Plattenspieler kann entweder vor dem Ende der Wiedergabe anhalten oder nach dem Ende der Wiedergabe nicht mehr anhalten.

Stellen Sie den Auto-Stopp-Schalter immer auf *OFF* , wenn der Auto-Stopp für die jeweilige Schallplatte nicht zu funktionieren scheint.

Zum Beenden der Wiedergabe ohne automatischen Stopp:
1. Drücken Sie den Lifthebel nach hinten, um den Tonarm anzuheben.
2. Bringen Sie den Tonarm in die Ruheposition.
3. Schieben Sie den lifthebel nach vorne, um den Tonarm aufzusetzen.
4. Optional: Verwenden Sie die Tonarmarretierung, um den Tonarm in der Ruheposition zu sichern.
5. Drehen Sie den Ein-/Ausschalter / Lautstärkeregler ganz nach links, um den Plattenspieler auszuschalten.

Abspielen einer Schallplatte über externe Bluetooth®-Lautsprecher/Kopfhörer

Das Produkt kann drahtlos mit externen Bluetooth®-Lautsprechern oder -Kopfhörern (nicht im Lieferumfang enthalten) verbunden werden.
1. Drehen Sie den Ein-/Ausschalter / Lautstärkeregler im Uhrzeigersinn, um das Gerät einzuschalten. Drehen Sie den Ein-/Ausschalter / Lautstärkeregler nicht ganz auf die maximale Lautstärke.
2. Stellen Sie den Modusschalter auf *OUT*.

Die Power-LED blinkt blau.
3. Aktivieren Sie den Bluetooth®-Kopplungsmodus an Ihrem Lautsprecher oder Kopfhörer.

ⓘ Stellen Sie sicher, dass Ihr Bluetooth®-Lautsprecher oder Kopfhörer nicht weiter als einen Meter vom Plattenspieler entfernt ist.

Warten Sie, bis der Plattenspieler mit Ihrem Lautsprecher oder Kopfhörer verbunden ist.
Die Power-LED leuchtet blau, wenn die Verbindung erfolgreich hergestellt wurde.

ⓘ Der Plattenspieler bleibt 15 Minuten lang im Pairing-Modus. Wenn die Kopplung nicht erfolgreich ist, schalten Sie den Plattenspieler und den Bluetooth® -Kopplungsmodus an Ihrem Lautsprecher oder Kopfhörer aus und beginnen Sie erneut bei Schritt 1.
4. Folgende Schritte 1 - 10 zum Abspielen einer Schallplatte.

Abspielen einer Schallplatte über kabelgebundene Kopfhörer
1. Stecken Sie den 3,5-mm-Kopfhöreranschluss Ihres Kopfhörers in die Kopfhörerbuchse des Geräts.
2. Folgende Schritte 3 - 10 zum Abspielen einer Schallplatte.

Hören von externer Musik über die eingebauten Lautsprecher

Über Bluetooth®
1. Drehen Sie den Ein-/Ausschalter / Lautstärkeregler im Uhrzeigersinn, um das Gerät einzuschalten. Drehen Sie den Ein-/Ausschalter / Lautstärkeregler nicht ganz auf die maximale Lautstärke.
2. Stellen Sie den Modusschalter auf *IN*.

Die Power-LED blinkt blau.
3. Schalten Sie Bluetooth® an Ihrem Gerät ein.
4. Wählen Sie "Lenco LS-60" und verbinden Sie sich mit dem Produkt.

Die Power-LED leuchtet blau.

ⓘ Die manuelle Kopplung ist nur bei der ersten Verbindung mit dem Produkt erforderlich.

ⓘ Falls Ihr Gerät ein Passwort verlangt, geben Sie "0000" ein und drücken Sie *OK*.
5. Stellen Sie die Lautstärke mit dem Ein-/Ausschalter / Lautstärkeregler ein.

Über den Audio-Eingang (AUX-IN):
1. Drehen Sie den Ein-/Ausschalter / Lautstärkeregler im Uhrzeigersinn, um das Gerät einzuschalten. Drehen Sie den Ein-/Ausschalter / Lautstärkeregler nicht ganz auf die maximale Lautstärke.
2. Stellen Sie den Modusschalter auf *AUX IN*.

Die Power-LED leuchtet lila.
3. Schliessen Sie mit Hilfe eines passenden 3,5 mm Kabels (nicht im Lieferumfang enthalten) Ihr Gerät am AUX-Anschluss des Plattenspielers an.
4. Stellen Sie die Lautstärke mit dem Ein-/Ausschalter / Lautstärkeregler ein.

Wartung

Auswechseln der Nadel

Für ein optimales Hörerlebnis sollte die Nadel alle 250 Hörstunden ausgetauscht werden.

ⓘ Wir empfehlen die Verwendung einer Audio-Technica AT3600N Ersatznadel.

So ersetzen Sie die Nadel:

1. Schalten Sie das Gerät aus und ziehen Sie das Netzteil aus der Steckdose.
2. Vergewissern Sie sich, dass sich der Tonarm in der Ruheposition befindet und die Tonarmarretierung eingerastet ist.
3. Setzen Sie einen Schraubendreher vorsichtig auf die Spitze der Nadelpatrone und drücken Sie sie nach unten.

Die Nadel bewegt sich nach unten.

4. Ziehen Sie die Nadel nach unten und weg vom Tonarm.

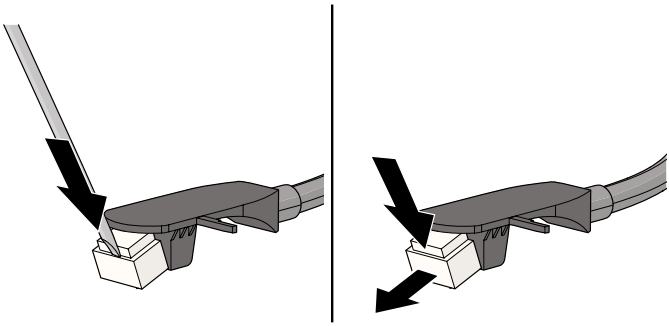

5. Setzen Sie die neue Nadel schräg in den unteren Teil des Tonarms ein.
6. Drücken Sie die Nadel vorsichtig nach oben, um die neue Nadel einzurasten.

Reinigung

Reinigen Sie die Außenseite des Produkts monatlich mit einem weichen, angefeuchteten Tuch. Vermeiden Sie scheuernde Reinigungsmittel, welche die Oberfläche beschädigen können.

Reinigen Sie Ihre Schallplatten mit einem antistatischen Tuch, um ein optimales Hörerlebnis zu gewährleisten. Wir empfehlen die Verwendung des Lenco TTA-3-in-1, TTA-5-in-1 oder TTA-6-in-1 Reinigungssets (nicht im Lieferumfang enthalten).

Bürgschaft

Commaxx B.V. bietet Service und Garantie in Übereinstimmung mit dem europäischen Recht, was bedeutet, dass Sie sich im Falle von Reparaturen (sowohl während als auch nach der Garantiezeit) an Ihren örtlichen Händler wenden sollten.

- Es ist nicht möglich, Produkte, die repariert werden müssen, direkt an Commaxx B.V. zu schicken.
- Wenn dieses Gerät von einer nicht offiziellen Kundendienststelle geöffnet oder in irgendeiner Weise darauf zugegriffen wird, erlischt die Garantie.
- Dieses Gerät ist nicht für den professionellen Einsatz geeignet. Bei gewerblicher Nutzung erlöschen alle Gewährleistungsansprüche des Herstellers.

Haftungsausschluss

Die Firmware und/oder die Hardwarekomponenten werden regelmäßig aktualisiert. Daher können einige der Anweisungen, Spezifikationen und Bilder in dieser Dokumentation leicht von Ihrer speziellen Situation abweichen. Alle in diesem Handbuch beschriebenen Elemente dienen nur zur Veranschaulichung und treffen möglicherweise nicht auf Ihre spezielle Situation zu. Aus den Beschreibungen in diesem Handbuch können keine Rechtsansprüche oder Ansprüche abgeleitet werden.

Entsorgung



Dieses Symbol weist darauf hin, dass das betreffende Elektroprodukt oder die Batterie in Europa nicht als allgemeiner Haushaltsabfall entsorgt werden darf. Um die korrekte Abfallbehandlung des Produkts und der Batterie zu gewährleisten, entsorgen Sie diese bitte gemäß den geltenden örtlichen Gesetzen zur Entsorgung von Elektrogeräten oder Batterien. Auf diese Weise tragen Sie dazu bei, die natürlichen Ressourcen zu erhalten und die Umweltschutzstandards bei der Behandlung und Entsorgung von Elektroschrott zu verbessern (Richtlinie über Elektro- und Elektronik-Altgeräte).

Konformitätserklärung

Wir, Commaxx B.V., erklären als Hersteller, dass das Produkt LS-60 unserer Marke Lenco®, hergestellt in China, gemäß allen relevanten CE-Normen und Vorschriften getestet wurde und alle Tests erfolgreich bestanden wurden. Dies beinhaltet, ist aber nicht beschränkt auf die RED 2014/53/EU Verordnung.

Die vollständige Konformitätserklärung (und das Sicherheitsdatenblatt, falls zutreffend) steht zum Download zur Verfügung unter:
https://commaxx-certificates.com/doc/ls-60 doc.pdf

Dienst

Weitere Informationen und Helpdesk-Unterstützung erhalten Sie unter www.lenco.com.
Commaxx B.V. Wiebachstraat 37, 6466 NG, Kerkrade, Die Niederlande.

Platine vinyle

À propos de ce document

Ce document constitue le manuel de l'utilisateur. Il contient toutes les informations nécessaires à une utilisation correcte, efficace et sûre du produit.
Assurez-vous d'avoir entièrement lu et compris les instructions de ce document avant d'installer ou d'utiliser le produit. Conservez l'emballage et le présent document pour référence ultérieure.

Symboles utilisés

⚠ **AVERTISSEMENT!**	Terme de signalement utilisé pour indiquer une situation potentiellement dangereuse qui, si elle n'est pas évitée, pourrait entraîner la mort ou des blessures graves.
⚠ **ATTENTION!**	Terme de signalement utilisé pour indiquer une situation potentiellement dangereuse qui, si elle n'est pas évitée, pourrait entraîner des blessures légères ou modérées.
AVIS	Terme de signalement utilisé pour désigner des pratiques non liées à des blessures physiques.
ⓘ	Indique des informations importantes qui ne sont pas directement liées à la sécurité.

Description du produit

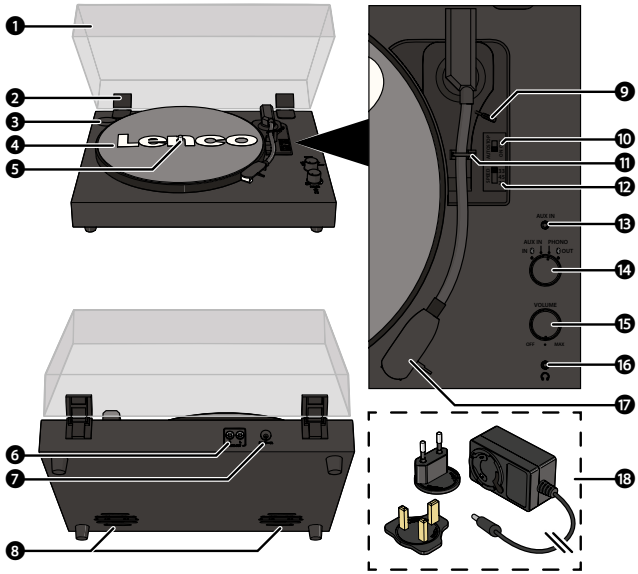

1. Couvercle antipoussière
2. Charnière du couvercle antipoussière
3. Adaptateur 45 RPM
4. Plateau de la platine vinyle
5. Axe
6. Sortie RCA
7. Alimentation électrique
8. Haut-parleurs intégrés
9. Levier du bras de lecture
10. Interrupteur d'arrêt automatique
11. Verrouillage du bras de lecture
12. Sélecteur de vitesse (33, 45, 78 tr/min)
13. Entrée AUX
14. Sélecteur de modes
15. Sélecteur de puissance/ volume
16. Prise pour écouteurs
17. Tête du lecture
18. Fiche d'alimentation (avec prise UE et UK)

Spécifications

Produit	LS-60
Type	Entraînement par courroie, entièrement manuel
Moteur d'entraînement	Moteur à courant continu
Réglages de vitesse	33, 45, 78 tours/minute
Diamètre du plateau de la platine vinyle	300 mm
Version Bluetooth®	5,3
Gamme de fréquence Bluetooth®	2402 - 2480 MHz
Puissance de transmission maximale	< 6 dBm
Entrée adaptateur secteur	AC 100 - 240 V ~50/60 Hz 0,5 A
Sortie adaptateur secteur	DC 5 V - 1 A
Puissance d'entrée	DC 5 V - 1 A
Consommation d'énergie	5 W
Dimensions (L × l × H)	425 × 343 × 135 mm
Poids	3,61 kg
Conditions de fonctionnement	0 - 35°C
Adaptateur secteur	
Fabricant	Shenzhen Shi Guangkaiyuan Technology Ltd 2 floor, 41 TianSheng Road, TianLiao village, GongMing Street, Guangming, Shenzhen, Guangdong, P.R.China
Numéro de modèle	GKYZA0100050EU / GKYPS010050EU1
Tension d'entrée	100 - 240 V
Fréquence CA d'entrée	50 - 60 Hz
Tension de sortie	CC 5 V
Intensité de sortie	1 A
Puissance de sortie	5 W
Efficacité active moyenne	75,10% - 75,10%
Efficacité à faible charge (10%)	75,10% - 75,10%
Consommation en stand-by	0,05 - 0,06 W

Utilisation prévue

Ce produit est conçu comme une platine entièrement manuelle avec fonctionnalité Bluetooth® sans fil, sortie RCA, prise casque et haut-parleurs intégrés.
Ce produit est prévu pour un usage intérieur uniquement.
Utiliser le produit uniquement comme décrit dans le présent manuel de l'utilisateur.
Ce produit n'est pas destiné à un usage commercial.
Cet appareil n'est pas destiné à être utilisé par des personnes (y compris des enfants) dont les capacités physiques, sensorielles ou mentales sont réduites, ou qui manquent d'expérience et de connaissances, à moins qu'elles n'aient bénéficié d'une surveillance ou d'instructions concernant l'utilisation de l'appareil de la part d'une personne responsable de leur sécurité.

Consignes de sécurité
Assurez-vous d'avoir entièrement lu et compris les instructions de ce document avant d'installer ou d'utiliser le produit. Conservez l'emballage et le présent document pour référence ultérieure.

⚠ AVERTISSEMENT!

Risque d'étouffement :
- Ne laissez pas les enfants jouer avec les matériaux d'emballage. Les matériaux d'emballage peuvent provoquer des étouffements et des suffocations. Gardez toujours les matériaux d'emballage hors de portée des enfants.

Danger électrique :
- Ne pas exposer le produit à l'eau, à la pluie, à la moiteur ou à une humidité élevée.
- N'utilisez pas le produit dans des environnements humides, tels qu'une salle de bain ou une cuisine.
- N'insérez jamais d'objet dans l'ouverture de ventilation du produit. Le produit contient des composants électriques.
- Utilisez uniquement l'adaptateur d'alimentation fourni.
- Tenez le produit à l'écart des animaux domestiques et autres. Les animaux peuvent mordre le câble d'alimentation et subir une décharge électrique.
- N'ouvrez pas le produit, il ne contient aucune pièce réparable par l'utilisateur.
- Ce produit ne doit être entretenu que par un technicien qualifié.

Risque d'incendie :
- Ne pas utiliser le produit si une pièce est endommagée ou défectueuse. Toujours remplacer immédiatement un produit endommagé ou défectueux.
- Débranchez le produit de la source d'alimentation et tout autre équipement en cas de problème.
- Ne pas capoter les ouvertures de ventilation. Laissez toujours un espace d'au moins 5 cm autour du produit.
- Ne placez pas le produit au-dessus d'autres équipements électriques.
- N'utilisez jamais le produit avec un câble d'alimentation ou un adaptateur endommagé.

⚠ ATTENTION!

Risque de perte auditive :
- Une exposition prolongée à des volumes élevés peut entraîner une perte auditive.

AVIS

Risque d'endommagement du produit :
- Tenir le produit à l'écart des sources de chaleur, telles que les radiateurs, les appareils de chauffage, les cuisinières et les flammes nues.
- Tenir le produit à l'écart des objets fortement magnétiques.
- Maintenez toujours le câble d'alimentation et le produit éloignés des passages habituels.
- Ne pas déconnecter le produit en tirant sur le câble. Saisissez toujours le connecteur et tirez.
- Évitez les décharges électrostatiques lorsque vous manipulez le produit. Les décharges électrostatiques peuvent perturber le fonctionnement normal du produit.
- N'utilisez que les accessoires fournis par le fabricant.
- Débranchez le produit de la prise de courant en cas d'orage ou avant une longue période d'inutilisation.
- Utilisez le produit uniquement comme décrit dans le présent document.
- Ne pas laisser tomber le produit et éviter de le cogner.
- Nettoyez chaque mois l'extérieur du produit à l'aide d'un chiffon doux et humide. Évitez les abrasifs qui peuvent endommager la surface.

Installation

Vérifier le contenu de l'emballage

Vérifiez que toutes les pièces sont présentes et qu'aucun dommage n'est visible sur les pièces. Si des pièces sont manquantes ou endommagées, contactez le service desk de Lenco B.V. via le site web : www.lenco.com.

Installer le produit

1. Placez le produit sur une surface plane et stable, à proximité d'une prise de courant.
2. En fonction de votre prise de courant, faites glisser la fiche d'alimentation de l'UE ou du Royaume-Uni sur l'adaptateur d'alimentation.

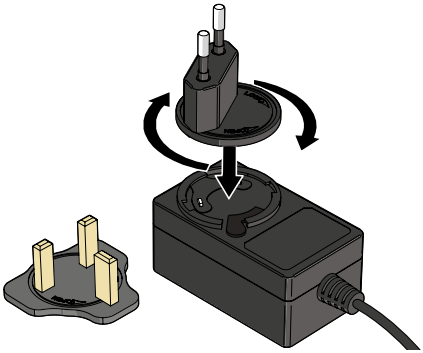

3. Fiche d'alimentation dans l'entrée d'alimentation du produit.
4. Fiche d'alimentation de l'adaptateur secteur dans une prise de courant.

Utilisation

Enregistrer un disque vinyle

1. Ouvrir le couvercle anti poussière.
2. Tournez légèrement le sélecteur de puissance/volume dans le sens des aiguilles d'une montre pour mettre le produit en marche. Ne tournez pas la molettele sélecteur de puissance/volume jusqu'au volume maximum.

La LED de la fonction actuellement sélectionnée s'allume.

3. Settings the touner le sélecteur de modes sur *PHONO*.

La LED d'alimentation s'allume en rouge.

4. En option : Placer l'adaptateur 45 RPM sur l'axe de la platine. Nécessaire uniquement pour les singles (45 RPM) et autres disques vinyles dont le trou central est plus grand.
5. Placez soigneusement un disque vinyle sur le plateau de la platine.

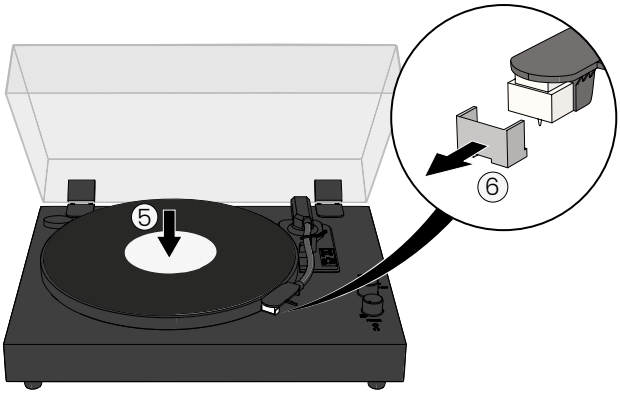

6. Retirez avec précaution le protection de l'aiguille de la cellule.
7. Tirez le verrou du bras de lecture vers le haut pour déverrouiller le bras de lecture.
8. Lever le bras de lecture à l'aide du levier.

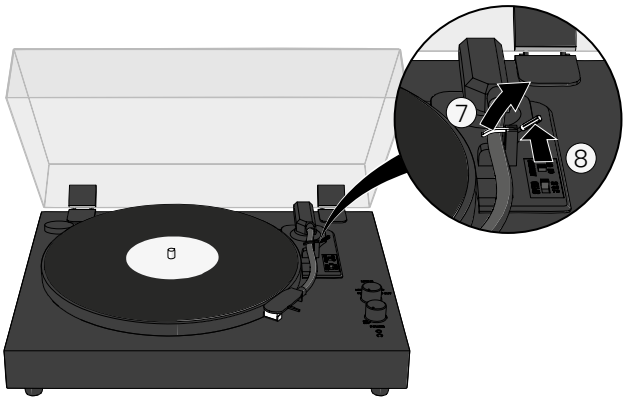

9. Déplacez délicatement le bras de lecture sur la partie que vous souhaitez jouer sur le disque vinyle. Le plateau de la platine commence automatiquement à tourner si l'interrupteur d'arrêt automatique est réglé sur *ON*.
10. Descendre le bras de lecture à l'aide du levier pour commencer à lire le disque vinyle.

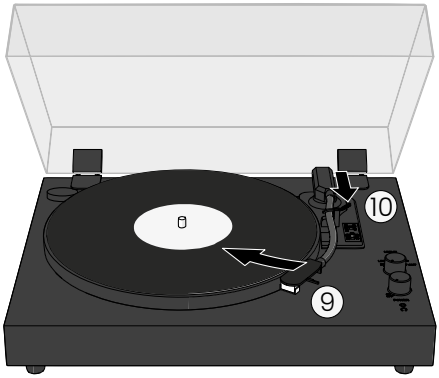

11. Réglez le volume à l'aide du sélecteur de puissance/volume.

ⓘ Le produit passe automatiquement en mode stand-by s'il n'y a pas de signal audio (disque vinyle ou Bluetooth®) pendant 15 minutes. Éteignez et rallumez le produit, ou sélectionnez une autre fonction à l'aide du commutateur de fonction pour reprendre.

Arrêter la lecture d'un disque vinyle

Lorsque l'arrêt automatique est activé

Le bras de lecture s'arrête automatiquement lorsque le disque vinyle atteint sa fin.

ⓘ L'arrêt automatique fonctionne pour la plupart des disques vinyles 33 tours.

ⓘ Soyez toujours très attentif lorsque vous écoutez des disques vinyles pour la première fois, ne comptez pas sur l'arrêt automatique pour arrêter la platine.

Lorsque l'arrêt automatique est désactivé

L'arrêt automatique ne fonctionne pas pour la plupart des disques vinyles simples (45 RPM) et certains 33P RPM. La platine peut soit s'arrêter avant la fin du disque vinyle, soit ne pas s'arrêter après la fin du disque vinyle.

Réglez toujours le commutateur d'arrêt automatique sur *OFF* lorsque l'arrêt automatique ne semble pas fonctionner pour un disque vinyle spécifique.

Pour arrêter la lecture sans arrêt automatique :
1. Lever le bras de lecture à l'aide du levier.
2. Déplacez le bras de lecture en position de repos.
3. Descendez le bras de lecture à l'aide du levier.
4. En option : utilisez le verrouillage du bras de lecture pour sécuriser le bras de lecture en position de repos.
5. Tournez le bouton le sélecteur de puissance/volume vers la gauche sur OFF pour éteindre la platine.

Ecouter un disque vinyle via une enceinte ou un casque Bluetooth® externe

Le produit peut se connecter sans fil à des enceintes ou un casque Bluetooth® externes (non fournis).
1. Tournez le sélecteur de puissance/volume dans le sens des aiguilles d'une montre pour mettre l'appareil en marche. Ne le tournez pas jusqu'au volume maximum.
2. Réglez le commutateur de fonction sur *OUT*.

La LED d'alimentation clignote en bleu.
3. Activez le mode d'appairage Bluetooth® sur votre einceite ou casque Bluetooth®.

ⓘ Assurez-vous que votre enceinte ou votre casque Bluetooth® se trouve à moins d'un mètre de la platine.

Attendez que la platine se connecte à votre enceinte ou casque.

La LED d'alimentation s'allume en bleu lorsque la connexion est réussie.

ⓘ La platine reste en mode d'appairage pendant 15 minutes. Si l'appairage échoue, éteignez la platine et le mode d'appairage Bluetooth® sur votre enceite ou casque, et recommencez à partir de l'étape 1.

4. Suivre les étapes 1 - 10 de la section Ecouter un disque vinyle.

Ecouter un disque vinyle à l'aide d'un casque filaire
1. Insérez le connecteur de 3,5 mm de vos écouteurs dans la prise casque du produit.
2. Suivre les étapes 3 - 10 de la section Ecouter un disque vinyle.

Ecouter de la musique externe via les enceintes intégrés

Via Bluetooth®
1. Tournez le sélecteur de puissance/volume dans le sens des aiguilles d'une montre pour mettre l'appareil en marche. Ne le tournez pas jusqu'au volume maximum.
2. Réglez le sélecteur de modes sur *IN*.

La LED d'alimentation clignote en bleu.
3. Activez Bluetooth® sur votre appareil.
4. Sélectionnez "Lenco LS-60" et connectez-vous au produit.

La LED d'alimentation s'allume en bleu.

ⓘ L'appairage manuel n'est requis que lors de la première connexion au produit.

ⓘ Si votre appareil requiert un mot de passe, entrez "0000" et appuyez sur *OK*.

5. Réglez le volume à l'aide du sélecteur de puissance/volume.

Par l'intermédiaire d'une entrée auxiliaire :
1. Tournez le sélecteur de puissance/volume dans le sens des aiguilles d'une montre pour mettre l'appareil en marche. Ne le tournez pas jusqu'au volume maximum.
2. Réglez le commutateur de fonction sur *AUX IN*.

La LED d'alimentation s'allume en violet.
3. Branchez une extrémité d'un câble stéréo de 3,5 mm (non fourni) sur votre appareil et l'autre extrémité sur l'entrée AUX.
4. Réglez le volume à l'aide du sélecteur de puissance/volume.

Maintenance

Remplacement de l'aiguille

Pour une expérience d'écoute optimale, l'aiguille doit être remplacée toutes les 250 heures d'écoute.

ⓘ Nous recommandons d'utiliser une aiguille de remplacement Audio-Technica AT3600N.

Pour remplacer l'aiguille :

1. Arrêtez le produit et débranchez l'adaptateur secteur de la prise de courant.
2. Assurez-vous que le bras de lecture est en position de repos et que le verrou du bras de lecture est vérouillé.
3. Placez délicatement un tournevis sur l'extrémité de la cartouche d'aiguilles et appuyez dessus.

L'aiguille se déplace vers le bas.

4. Tirez l'aiguille vers le bas et retirez la du bras de lecture.

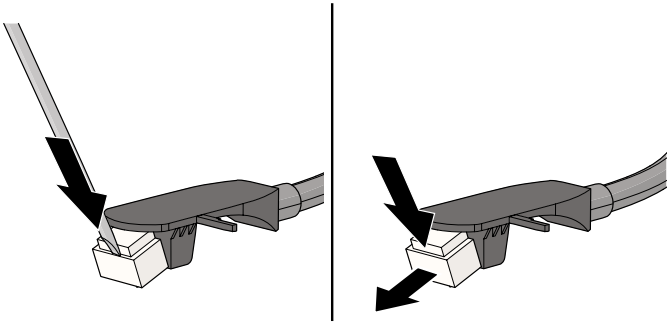

5. Placez la nouvelle aiguille en diagonale dans la partie inférieure du bras de lecture.
6. Poussez délicatement l'aiguille vers le haut pour verrouiller la nouvelle aiguille en place.

Nettoyage

Nettoyez chaque mois l'extérieur du produit à l'aide d'un chiffon doux et humide. Évitez les abrasifs qui peuvent endommager la surface.

Nettoyez vos disques vinyles avec un chiffon antistatique pour une meilleure expérience d'écoute. Nous recommandons d'utiliser le kit de nettoyage Lenco TTA-3-in-1, TTA-5-in-1 ou TTA-6-in-1 (non inclus).

Garantie

Commaxx B.V. offre un service et une garantie conformes à la législation européenne, ce qui signifie qu'en cas de réparation (pendant et après la période de garantie), vous devez contacter votre revendeur local.

- Il n'est pas possible d'envoyer directement à Commaxx B.V. des produits nécessitant des réparations.
- Si l'appareil est ouvert ou si un centre de service non officiel y accède de quelque manière que ce soit, la garantie expire.
- Cet appareil ne convient pas à un usage professionnel. En cas d'utilisation professionnelle, toutes les obligations de garantie du fabricant seront annulées.

Clause de non-responsabilité

Des mises à jour du micrologiciel et/ou des composants matériels sont effectuées régulièrement. Par conséquent, certaines instructions, spécifications et images de cette documentation peuvent différer légèrement de votre situation particulière. Tous les éléments décrits dans ce guide sont fournis à titre d'illustration uniquement et peuvent ne pas s'appliquer à votre situation particulière. Aucun droit légal ne peut être obtenu à partir de la description faite dans ce manuel.

Traitement des déchets



Ce symbole indique que le produit électrique ou la batterie en question ne doit pas être mis au rebut avec les déchets ménagers généraux en Europe. Pour garantir un traitement correct du produit et de la batterie, veuillez les mettre au rebut conformément aux lois locales applicables en matière d'élimination des équipements électriques ou des batteries. Ce faisant, vous contribuerez à préserver les ressources naturelles et à améliorer les normes de protection de l'environnement en matière de traitement et d'élimination des déchets électriques (directive sur les déchets d'équipements électriques et électroniques).

Déclaration de conformité

Nous, Commaxx B.V., déclarons en tant que fabricant que le produit LS-60 de notre marque Lenco®, fabriqué en Chine, a été testé conformément à toutes les normes et réglementations CE pertinentes et que tous les tests ont été passés avec succès. Ceci inclut, mais n'est pas limité à la réglementation RED 2014/53/EU.

La Déclaration de conformité complète (et la fiche de sécurité le cas échéant) peut être trouvée et téléchargée via:
https://commaxx-certificates.com/doc/ls-60 doc.pdf

Service

Pour plus d'informations et pour obtenir l'assistance du service d'assistance, veuillez consulter le site www.lenco.com.
Commaxx B.V. Wiebachstraat 37, 6466 NG, Kerkrade, Pays-Bas.

Platenspeler

Over dit document

Dit document is de gebruikershandleiding en bevat alle informatie voor correct, efficiënt en veilig gebruik van het product.
Zorg ervoor dat u de instructies in dit document volledig gelezen en begrepen heeft voordat u het product installeert of gebruikt. Bewaar de verpakking en dit document voor toekomstig gebruik.

Gebruikte symbolen

⚠ **WAARSCHUWING!**	Signaalwoord dat gebruikt wordt om een mogelijk gevaarlijke situatie aan te geven die, indien deze niet vermeden wordt, kan leiden tot de dood of ernstig letsel.
⚠ **VOORZICHTIG!**	Signaalwoord dat gebruikt wordt om een mogelijk gevaarlijke situatie aan te geven die, indien deze niet vermeden wordt, kan leiden tot licht of matig letsel.
LET OP	Signaalwoord dat gebruikt wordt om praktijken aan te pakken die geen verband houden met lichamelijk letsel.
ℹ	Geeft belangrijke informatie aan die niet direct aan veiligheid gerelateerd is.

Productbeschrijving

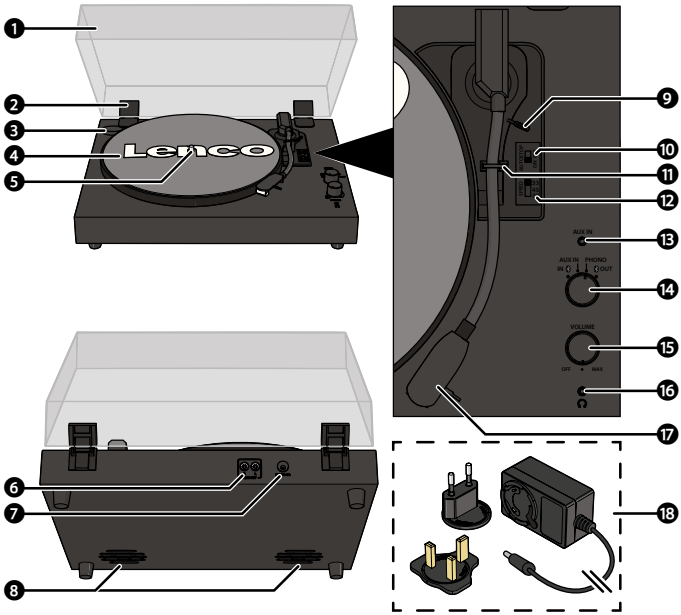

1. Stofkap
2. Scharnier stofkap
3. 45 toeren adapter
4. Draaitafelplateau
5. Draaitafelspindel
6. RCA-uitgang
7. Stroomingang
8. Ingebouwde luidsprekers
9. Toonarm hef hendel
10. Auto-stopschakelaar
11. Toonarmvergrendeling
12. Snelheidsselector (33, 45, 78 toeren)
13. AUX-ingang
14. Functieschakelaar
15. Aan/uit knop
16. Koptelefoonaansluiting
17. Naaldkop
18. Voedingsadapter (met EU- en UK-stekker)

Specificaties

Product	LS-60
Type	Riemaandrijving, volledig handmatig
Aandrijfmotor	Gelijkstroommotor
Snelheidsinstellingen	33, 45, 78 toeren
Diameter draaitafelplateau	300 mm
Bluetooth®-versie	5,3
Bluetooth® frequentiebereik	2402 - 2480 MHz
Max. zendvermogen	< 6 dBm
Voedingsadapter ingang	AC 100 - 240 V ~50/60 Hz 0,5 A
Voedingsadapter uitgang	DC 5 V - 1 A
Ingangsvermogen	DC 5 V - 1 A
Stroomverbruik	5 W
Afmetingen (l × b × h)	425 × 343 × 135 mm
Gewicht	3,61 kg
Bedrijfsomstandigheden	0 - 35°C
Stroomadapter	
Fabrikant	Shenzhen Shi Guangkaiyuan Technology Ltd 2 verdieping, 41 TianSheng Road, TianLiao village, GongMing Street, Guangming, Shenzhen, Guangdong, P.R.China
Modelnummer	GKYZA0100050EU / GKYPS010050EU1
Ingangsspanning	100 - 240 V
Ingang AC-frequentie	50 - 60 Hz
Uitgangsspanning	DC 5 V
Uitgangsstroom	1 A
Uitgangsvermogen	5 W
Gemiddelde actieve frequentie	75,10% - 75,10%
Efficiëntie bij een lage belasting (10%)	75,10% - 75,10%
Stroomverbruik onbelast	0,05 - 0,06 W

Bedoeld gebruik
Dit product is bedoeld als volledig handmatige platenspeler met draadloze Bluetooth®-functionaliteit, RCA-uitgang, hoofdtelefoonaansluiting en ingebouwde luidsprekers.
Dit product is uitsluitend bedoeld voor gebruik binnenshuis.
Gebruik het product alleen zoals beschreven in deze gebruikershandleiding.
Het product is niet bedoeld voor commercieel gebruik.
Dit apparaat is niet bedoeld voor gebruik door personen (inclusief kinderen) met verminderde fysieke, zintuiglijke of mentale capaciteiten, of gebrek aan ervaring en kennis, tenzij zij onder toezicht staan of instructies hebben gekregen over het gebruik van het apparaat van een persoon die verantwoordelijk is voor hun veiligheid, met betrekking tot het gebruik van het apparaat.

Veiligheidsvoorschriften
Zorg ervoor dat u de instructies in dit document volledig gelezen en begrepen heeft voordat u het product installeert of gebruikt. Bewaar de verpakking en dit document voor toekomstig gebruik.

⚠ WAARSCHUWING!

Stikkingsgevaar:
- Laat kinderen niet spelen met verpakkingsmateriaal. Verpakkingsmateriaal kan leiden tot verstikking en verstikking. Houd het verpakkingsmateriaal altijd buiten het bereik van kinderen.

Elektrisch gevaar:
- Stel het product niet bloot aan water, regen, vocht of hoge luchtvochtigheid.
- Gebruik het product niet in een vochtige omgeving, zoals een badkamer of keuken.
- Steek nooit voorwerpen in de ventilatieopening van het product. Het product bevat elektrische onderdelen.
- Gebruik alleen de meegeleverde adapter.
- Houd het product uit de buurt van huisdieren en andere dieren. Dieren kunnen door de stroomkabel bijten en een elektrische schok krijgen.
- Open het product niet. Er zitten geen onderdelen in die door de gebruiker te onderhouden zijn.
- Dit product mag alleen worden onderhouden door een gekwalificeerde technicus.

Brandgevaar:
- Gebruik het product niet als een onderdeel beschadigd of defect is. Vervang een beschadigd of defect product onmiddellijk.
- Haal de stekker van het product uit de voedingsbron en ontkoppel het van andere apparatuur als er zich problemen voordoen.
- Dek de ventilatieopeningen niet af. Laat altijd minstens 5 cm ruimte vrij rond het product.
- Plaats het product niet bovenop andere elektrische apparatuur.
- Gebruik het product nooit met een beschadigde stroomkabel of adapter.

⚠ VOORZICHTIG!

Risico op gehoorverlies:
- Langdurige blootstelling aan hoge volumes kan tot gehoorverlies leiden.

LET OP

Risico op beschadiging van het product:
- Houd het product uit de buurt van warmtebronnen, zoals radiatoren, kachels en open vuur.
- Houd het product uit de buurt van sterk magnetische voorwerpen.
- Houd het netsnoer en het product altijd uit de buurt van de gangbare looppaden.
- Koppel het product niet los van het elektriciteitsnet door aan de kabel te trekken. Trek altijd aan de connector.
- Vermijd elektrostatische ontlading bij het hanteren van het product. Elektrostatische ontlading kan de normale werking van het product verstoren.
- Gebruik alleen accessoires die door de fabrikant zijn geleverd.
- Haal de stekker van het product tijdens onweer of voordat u het product voor langere tijd niet gebruikt uit het stopcontact.
- Gebruik het product alleen zoals in dit document beschreven.
- Laat het product niet vallen en voorkom stoten.
- Reinig de buitenzijde van het product elke maand met een zachte, vochtige doek. Vermijd schuurmiddelen die het oppervlak kunnen beschadigen.

Installatie

Inhoud van de verpakking controleren
Controleer of alle onderdelen aanwezig zijn en of er geen beschadigingen zichtbaar zijn op de onderdelen. Neem bij ontbrekende of beschadigde onderdelen contact op met de servicedesk van Commaxx B.V. via de website: www.lenco.com.

Het product installeren
1. Plaats het product op een vlakke en stabiele ondergrond in de buurt van een stopcontact.
2. Afhankelijk van uw stopcontact schuift u de stekker voor de EU of UK op de stroomadapter.

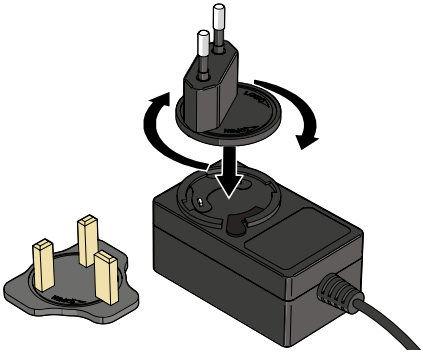

3. Steek de voedingskabel in de voedingsingang van het product.
4. Steek het andere uiteinde van de Stroomadapter in een stopcontact.

Gebruik

Een vinylplaat afspelen
1. Open de stofkap.
2. Draai de aan/uit-knop een beetje met de klok mee om het product in te schakelen. Draai de aan/uit-knop niet helemaal naar het maximale volume.

De huidig geselecteerde functie-LED licht op.
3. Zet de functieschakelaar op *PHONO*.

De stroom-LED brandt rood.
4. Optioneel: Plaats de 45 RPM adapter op de draaitafelas. Alleen nodig voor singles (45 RPM) en andere vinylplaten met een groter middengat.
5. Plaats voorzichtig een vinylplaat op de platenspeler.

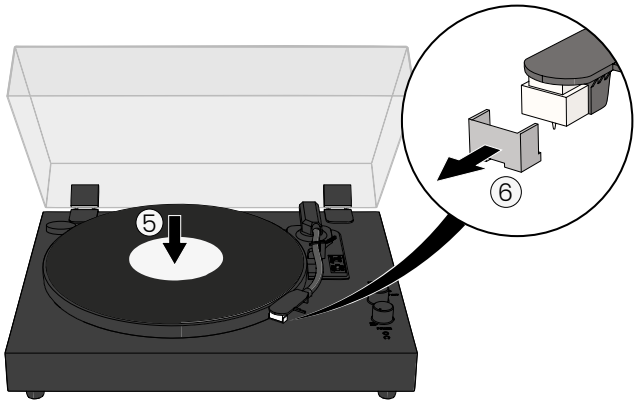

6. Verwijder voorzichtig de naaldafdekking van de naaldcassette.
7. Trek de toonarmvergrendeling omhoog en uit de weg om de toonarm te ontgrendelen.
8. Duw de toonarm hef hendel naar achteren om de toonarm omhoog te zetten.

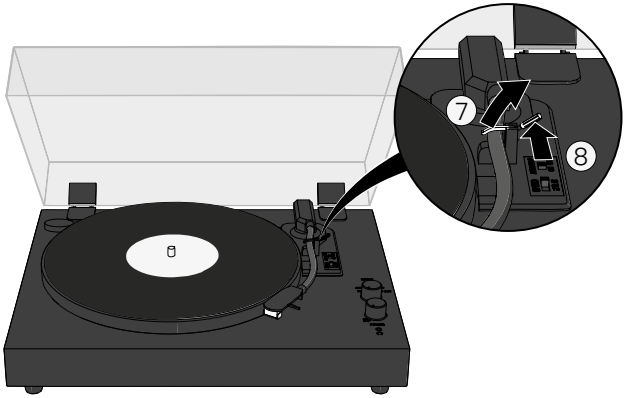

9. Beweeg de toonarm voorzichtig over het gedeelte op de vinylplaat dat je wilt afspelen.

Het draaiplateau begint automatisch te draaien als de auto-stopschakelaar op *ON* staat.

10. Duw de toonarm hef hendel naar voren om de toonarm omlaag te brengen en de vinylplaat af te spelen.

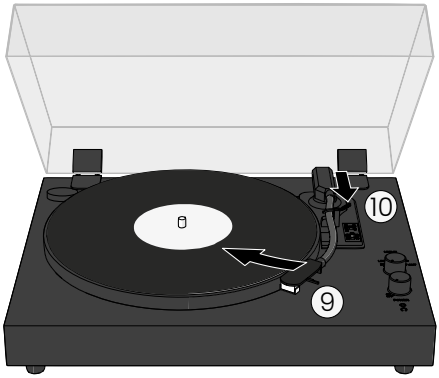

11. Pas het volume aan met de aan/uit-knop.

ⓘ Het product gaat automatisch in de stand-bymodus als er gedurende 15 minuten geen audiosignaal (vinylplaat of Bluetooth®) is. Schakel het product uit en in of selecteer een andere functie met de functieschakelaar om verder te gaan.

Stop het afspelen van een vinylplaat

Met auto-stop ingeschakeld

De toonarm stopt automatisch wanneer de vinylplaat het einde bereikt.

ⓘ De automatische stop werkt voor de meeste 33 toeren vinylplaten.

ⓘ Let altijd goed op als je voor het eerst naar vinylplaten luistert, vertrouw niet op de automatische stop om de draaitafel te stoppen.

Met automatische stop uitgeschakeld

Auto-stop werkt niet voor de meeste singles (45 RPM) en sommige 33P RPM vinylplaten. De platenspeler kan stoppen voor het einde van de vinylplaat, of niet stoppen na het einde van de vinylplaat.
Zet de autostopschakelaar altijd op *OFF* als de autostop niet lijkt te werken voor de specifieke vinylplaat.

Het afspelen van de plaat stoppen zonder automatische stop:
1. Duw de toonarm hef hendel naar achteren om de toonarm omhoog te zetten.
2. Zet de toonarm in de rustpositie.
3. Duw de toonarm hef hendel naar voren om de toonarm te laten rusten.
4. Optioneel: gebruik de toonarmvergrendeling om de toonarm vast te zetten in de rustpositie.
5. Draai de aan/uit-knop helemaal naar links om de platenspeler uit te schakelen.

Een vinylplaat afspelen via een externe Bluetooth®-luidspreker/hoofdtelefoon

Het product kan draadloos verbinding maken met externe Bluetooth®-luidsprekers of koptelefoons (niet meegeleverd).
1. Draai de aan/uit-knop met de klok mee om het product in te schakelen. Draai de aan/uit-knop niet helemaal naar het maximale volume.
2. Zet de functieschakelaar op *OUT*.

De stroom-LED knippert blauw.
3. Activeer de Bluetooth® koppelingsmodus op je luidspreker of koptelefoon.

ⓘ Zorg ervoor dat je Bluetooth®-luidspreker of koptelefoon zich binnen een meter van de draaitafel bevindt.

Wacht tot de platenspeler is aangesloten op je luidspreker of koptelefoon.

De stroom-LED brandt blauw wanneer de verbinding tot stand is gebracht.

ⓘ De platenspeler blijft 15 minuten in de koppelmodus. Als het koppelen niet lukt, schakelt u de platenspeler en de Bluetooth® koppelmodus op uw luidspreker of koptelefoon uit en begint u opnieuw vanaf stap 1.

4. Stappen volgen 1 - 10 van het afspelen van een vinylplaat.

Een vinylplaat afspelen via een bedrade koptelefoon
1. Steek de 3,5 mm hoofdtelefoonaansluiting van uw hoofdtelefoon in de hoofdtelefoonaansluiting van het product.
2. Stappen volgen 3 - 10 van het afspelen van een vinylplaat.

Externe muziek luisteren via de ingebouwde luidsprekers

Via Bluetooth®
1. Draai de aan/uit-knop met de klok mee om het product in te schakelen. Draai de aan/uit-knop niet helemaal naar het maximale volume.
2. Zet de functieschakelaar op *IN*.

De stroom-LED knippert blauw.
3. Schakel Bluetooth® in op uw apparaat.
4. Selecteer "Lenco LS-60" en maak verbinding met het product.

De stroom-LED brandt blauw.

ⓘ Handmatig koppelen is alleen nodig de eerste keer dat je verbinding maakt met het product.

ⓘ Als je toestel een wachtwoord vereist, voer dan "0000" in en druk op *OK*.

5. Pas het volume aan met de aan/uit-knop.

Via aux-ingang:
1. Draai de aan/uit-knop met de klok mee om het product in te schakelen. Draai de aan/uit-knop niet helemaal naar het maximale volume.
2. Zet de functieschakelaar op *AUX IN*.

De stroom-LED brandt paars.
3. Steek het ene uiteinde van een 3,5 mm stereokabel (niet meegeleverd) in je apparaat en steek het andere uiteinde in de AUX-ingang.
4. Pas het volume aan met de aan/uit-knop.

Onderhoud

De naald vervangen

Voor de beste luisterervaring moet de naald elke 250 luisteruren vervangen worden.

ⓘ We raden aan een vervangingsnaald van het type Audio-Technica AT3600N te gebruiken.

De naald vervangen:

1. Schakel het product uit en haal de stekker van de Stroomadapter uit het stopcontact.
2. Zorg ervoor dat de toonarm in de rustpositie staat en de toonarmvergrendeling is ingeschakeld.
3. Plaats voorzichtig een schroevendraaier op de punt van de naaldcassette en druk naar beneden.

De naald verschuift naar beneden.

4. Trek de naald naar beneden en weg van de toonarm.

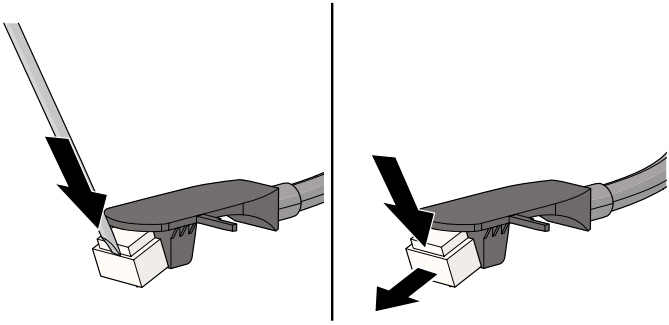

5. Plaats de nieuwe naald diagonaal in het onderste gedeelte van de toonarm.
6. Duw de naald voorzichtig omhoog om de nieuwe naald vast te zetten.

Reiniging

Reinig de buitenzijde van het product elke maand met een zachte, vochtige doek. Vermijd schuurmiddelen die het oppervlak kunnen beschadigen.

Reinig je vinylplaten met een antistatische doek voor de beste luisterervaring. We raden aan de Lenco TTA-3-in-1, TTA-5-in-1 of TTA-6-in-1 reinigingsset te gebruiken (niet meegeleverd).

Garantie

Commaxx B.V. biedt service en garantie in overeenstemming met de Europese wetgeving, wat betekent dat u in geval van reparaties (zowel tijdens als na de garantieperiode) contact moet opnemen met uw lokale dealer.

- Het is niet mogelijk om producten die gerepareerd moeten worden rechtstreeks naar Commaxx B.V. te sturen.
- Als dit apparaat op enigerlei wijze wordt geopend of geopend door een niet-officieel servicecentrum, vervalt de garantie.
- Dit apparaat is niet geschikt voor professioneel gebruik. Bij professioneel gebruik vervalt elke garantieverplichting van de fabrikant.

Disclaimer

De firmware en/of hardwarecomponenten worden regelmatig bijgewerkt. Daarom kunnen sommige instructies, specificaties en afbeeldingen in deze documentatie enigszins afwijken van uw specifieke situatie. Alle items die in deze handleiding worden beschreven, dienen alleen ter illustratie en zijn mogelijk niet van toepassing op uw specifieke situatie. Er kunnen geen wettelijke rechten worden ontleend aan de beschrijving in deze handleiding.

Afdanking



Dit symbool geeft aan dat het betreffende elektrische product of de batterij in Europa niet als regulier huishoudelijk afval mag worden afgevoerd. Om ervoor te zorgen dat het product en de batterij op de juiste manier worden verwerkt, moet u deze weggooien in overeenstemming met de toepasselijke lokale wetgeving of vereisten voor het weggooien van elektrische apparatuur of batterijen. Op deze manier helpt u natuurlijke hulpbronnen te behouden en de milieubeschermingsnormen voor de verwerking en verwijdering van elektrisch afval te verbeteren (Richtlijn afgedankte elektrische en elektronische apparatuur).

Verklaring van overeenstemming

Wij, Commaxx B.V., verklaren als fabrikant dat het product LS-60 van ons merk Lenco®, geproduceerd in China, is getest volgens alle relevante CE-normen en voorschriften en dat alle tests met succes zijn doorstaan. Dit omvat, maar is niet beperkt tot, de RED 2014/53/EU regelgeving.

De volledige conformiteitsverklaring (en het blad met veiligheidsgegevens indien van toepassing) kan worden gevonden en gedownload via:
https://commaxx-certificates.com/doc/ls-60 doc.pdf

Service

Ga voor meer informatie en helpdeskondersteuning naar www.lenco.com
Commaxx B.V. Wiebachstraat 37, 6466 NG, Kerkrade, Nederland.

Giradischi

Informazioni sul documento

Il presente documento è il manuale utente e contiene tutte le informazioni per l'utilizzo corretto, efficiente e sicuro del prodotto.
Assicurarsi di aver letto e compreso pienamente le istruzioni presenti nel documento prima di installare o utilizzare il prodotto. Conservare la confezione e il presente documento per farvi riferimento in futuro.

Simboli usati

⚠ AVVERTENZA!	Parola di avvertimento usata per indicare una situazione potenzialmente pericolosa che, se non evitata, potrebbe provocare morte o lesioni gravi.
⚠ ATTENZIONE!	Parola di avvertimento usata per indicare una situazione potenzialmente pericolosa che, se non evitata, potrebbe provocare lesioni di minore o moderata entità.
AVVISO	Parola di avvertimento usata per riferirsi a pratiche non collegate a lesioni fisiche.
ⓘ	Indica informazioni importanti non direttamente collegate con la sicurezza.

Descrizione del prodotto

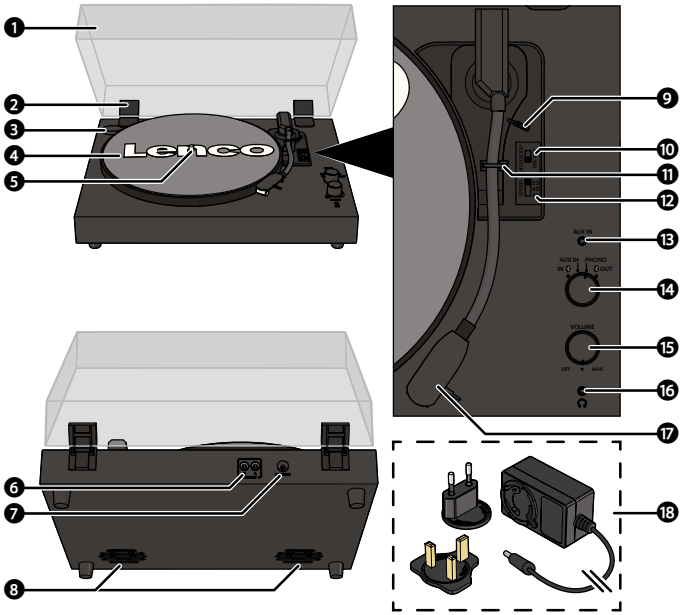

1. Coperchio antipolvere
2. Cerniera del coperchio
3. Adattatore 45 giri/min.
4. Piatto del giradischi
5. Perno del giradischi
6. Uscita RCA
7. Ingresso di alimentazione
8. Altoparlanti integrati
9. Leva a stecca
10. Interruttore di arresto automatico
11. Blocco del braccio
12. Selettore di velocità (33, 45, 78 giri/min)
13. Ingresso AUX
14. Interruttore Funzione
15. Selettore di accensione/volume
16. Jack per cuffie
17. Testa dell'ago
18. Adattatore di alimentazione (con spina UE e UK)

Specifiche

Prodotto	LS-60
Tipo	Trasmissione a cinghia, completamente manuale
Motore di azionamento	Motore CC
Impostazioni di velocità	33, 45, 78 giri
Diametro del piatto del giradischi	300 mm
Versione Bluetooth®	5,3
Intervallo di frequenza Bluetooth®	2402 - 2480 MHz
Potenza di trasmissione massima	< 6 dBm
Ingresso alimentatore	AC 100 - 240 V ~50/60 Hz 0,5 A
Uscita alimentatore	DC 5 V - 1 A
Potenza assorbita	DC 5 V - 1 A
Consumo di corrente	5 W
Dimensioni (p × l × a)	425 × 343 × 135 mm
Peso	3,61 kg
Condizioni operative	0 - 35°C
Adattatore di alimentazione	
Produttore	Shenzhen Shi Guangkaiyuan Technology Ltd 2 piano, 41 TianSheng Road, TianLiao village, GongMing Street, Guangming, Shenzhen, Guangdong, P.R.China
Numero di modello	GKYZA0100050EU / GKYPS010050EU1
Tensione in ingresso	100 - 240 V
Frequenza CA di ingresso	50 - 60 Hz
Tensione in uscita	CC 5 V
Corrente in uscita	1 A
Potenza di uscita	5 W
Efficienza attiva media	75,10% - 75,10%
Efficienza a basso carico (10%)	75,10% - 75,10%
Consumo di energia a vuoto	0,05 - 0,06 W

Uso previsto

Questo prodotto è inteso come giradischi completamente manuale con funzionalità Bluetooth® wireless, uscita RCA, jack per cuffie e altoparlanti integrati.
Questo prodotto è inteso solo per utilizzo in interni.
Utilizzare il prodotto solo come descritto nel presente manuale.
Il prodotto non è inteso per utilizzi commerciali.
Questo dispositivo non è destinato all'uso da parte di persone (compresi i bambini) con ridotte capacità fisiche, sensoriali o mentali, o con mancanza di esperienza e conoscenza, a meno che non abbiano ricevuto una supervisione o istruzioni sull'uso del dispositivo da parte di una persona responsabile della loro sicurezza.

Istruzioni di sicurezza
Assicurarsi di aver letto e compreso pienamente le istruzioni presenti nel documento prima di installare o utilizzare il prodotto. Conservare la confezione e il presente documento per farvi riferimento in futuro.

⚠ AVVERTENZA!

Rischio di soffocamento:
- Non lasciare che i bambini giochino con il materiale di imballaggio. I materiali di imballaggio possono causare soffocamento. Tenere sempre il materiale di imballaggio fuori dalla portata dei bambini.

Rischio di natura elettrica:
- Non esporre il prodotto all'acqua, alla pioggia, all'umidità o all'umidità elevata.
- Non utilizzare il prodotto in ambienti umidi, come il bagno o la cucina.
- Non inserire mai alcun oggetto nell'apertura di ventilazione del prodotto. Il prodotto contiene componenti elettrici.
- Utilizzare esclusivamente il cavo di alimentazione fornito in dotazione.
- Tenere il prodotto lontano da animali domestici e altri animali. Gli animali possono mordere il cavo di alimentazione e subire scosse elettriche.
- Non aprire il prodotto: all'interno non sono presenti parti riparabili dall'utente.
- La manutenzione di questo prodotto deve essere effettuata esclusivamente da un tecnico qualificato.

Rischio di incendio:
- Non utilizzare il prodotto se una parte è danneggiata o difettosa. Sostituire immediatamente un prodotto danneggiato o difettoso.
- Scollegare il prodotto dalla sorgente elettrica e da altre apparecchiature se si verificano problemi.
- Non coprire le aperture di ventilazione. Lasciare sempre almeno 5 cm di spazio intorno al prodotto.
- Non collocare il prodotto sopra altre apparecchiature elettriche.
- Non utilizzare mai il prodotto con un cavo di alimentazione o un adattatore danneggiato.

⚠ ATTENZIONE!

Rischio di perdita dell'udito:
- L'esposizione prolungata a volumi elevati può causare la perdita di udito.

AVVISO

Rischio di danneggiamento del prodotto:
- Tenere il prodotto lontano da fonti di calore, come termosifoni, stufe e fiamme libere.
- Tenere il prodotto lontano da oggetti magnetici forti.
- Tenere sempre il cavo di alimentazione e il prodotto lontani dai luoghi in cui si è soliti camminare.
- Non scollegare il prodotto tirandolo per il cavo. Afferrare sempre il connettore e tirare.
- Evitare le scariche elettrostatiche quando si maneggia il prodotto. Le scariche elettrostatiche possono disturbare il normale funzionamento del prodotto.
- Utilizzare solo gli accessori forniti dal produttore.
- Scollegare il prodotto dalla presa elettrica durante temporali o prima di periodi di inutilizzo prolungati.
- Utilizzare il prodotto solo come descritto nel presente documento.
- Non far cadere il prodotto ed evitare impatti.
- Pulire ogni mese la parte esterna del prodotto con un panno morbido e umido. Evitare sostanze abrasive che possono danneggiare la superficie.

Installazione

Controllare i contenuti della confezione
Verificare che tutte le parti siano presenti e che non siano visibili danni sulle parti. In caso di parti mancanti o danneggiate, contattare il servizio di assistenza Lenco B.V. tramite il sito Web: www.lenco.com.

Installazione del prodotto
1. Posizionare il prodotto su una superficie piana e stabile vicino a una presa di corrente.
2. A seconda della presa di corrente, far scorrere la spina UE o UK sull'adattatore di alimentazione.

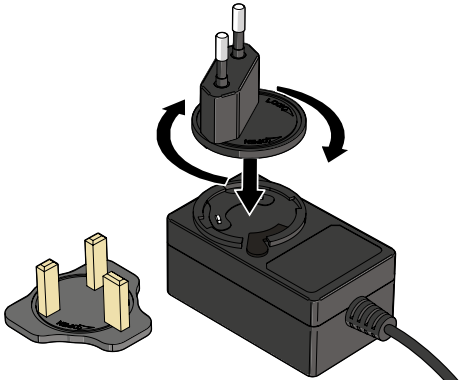

3. Collegare il connettore di alimentazione all'ingresso di alimentazione del prodotto.
4. Collegare l'altra estremità dell'adattatore di alimentazione a una presa di corrente.

Uso

Riproduzione di un record in vinile
1. Aprire il coperchio antipolvere.
2. Ruotare leggermente il selettore di alimentazione/volume in senso orario per accendere il prodotto. Non ruotare la manopola di accensione/volume fino al volume massimo.

Il Luci LED della funzione attualmente selezionata si accende.

3. Impostare l'interruttore di funzione su *PHONO*.

Il LED di alimentazione si accende in rosso.

4. Opzionalmente: Posizionare l'adattatore per 45 giri sul perno del giradischi. È necessario solo per i singoli (45 giri) e altri dischi in vinile con un foro centrale più grande.
5. Posizionare con attenzione un disco in vinile sul piatto del giradischi.

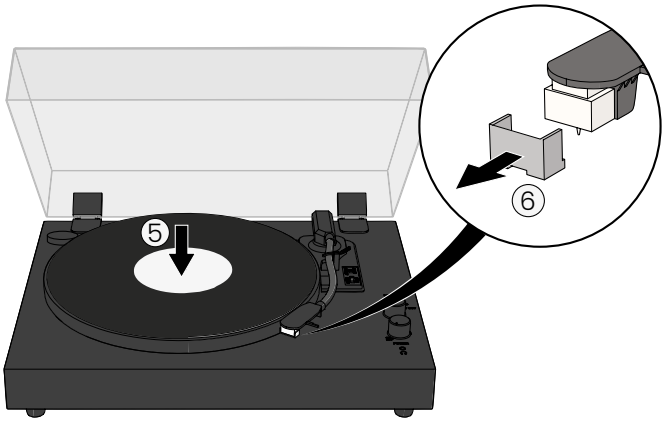

6. Rimuovere con cautela la protezione della puntina dalla cartuccia.
7. Tirare il blocco del braccio verso l'alto per sbloccarlo.
8. Spingere la leva della stecca all'indietro per sollevare il braccio.

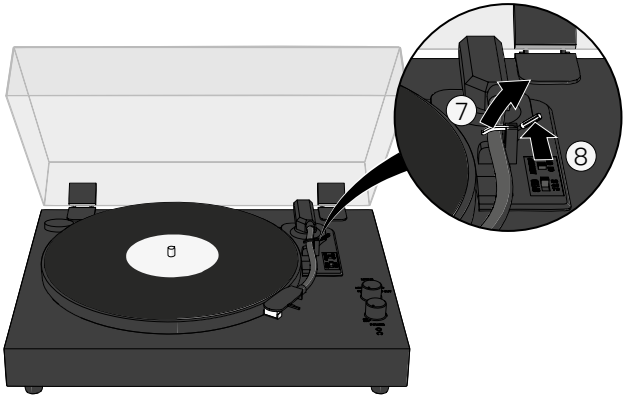

9. Spostare con cautela il braccio sulla parte del disco in vinile che si desidera riprodurre.

Il piatto del giradischi inizia a girare automaticamente se l'interruttore di arresto automatico è impostato su *ON*.

10. Spingere in avanti la leva della stecca per abbassare il braccio e avviare la riproduzione del disco in vinile.

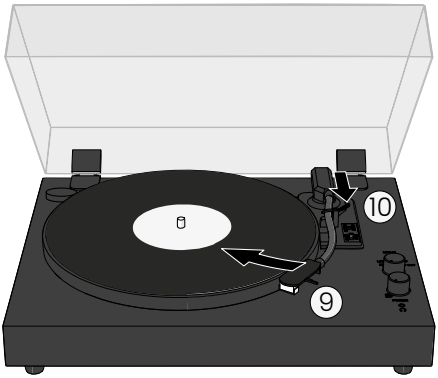

11. Regolare il volume con la manopola di potenza/volume.

ⓘ Il prodotto passa automaticamente in modalità stand-by in caso di assenza di segnale audio (disco in vinile o Bluetooth®) per 15 minuti. Spegnere e riaccendere il prodotto o selezionare un'altra funzione con l'interruttore di funzione per riprendere il funzionamento.

Smettere di suonare un Record in vinile

Con l'autostop attivato

Il braccio si ferma automaticamente quando il disco in vinile raggiunge la sua fine.

ⓘ L'arresto automatico funziona per la maggior parte dei dischi in vinile a 33 giri.

ⓘ Prestare sempre molta attenzione quando si ascoltano i dischi in vinile per la prima volta, non affidarsi all'auto-stop per fermare il giradischi.

Con l'autostop disattivato

L'arresto automatico non funziona per la maggior parte dei singoli (45 giri) e per alcuni dischi in vinile a 33 giri. Il giradischi può fermarsi prima della fine del disco in vinile o non fermarsi dopo la fine del disco in vinile. Impostare sempre l'interruttore di arresto automatico su *OFF* quando l'arresto automatico non sembra funzionare per il disco in vinile specifico.

Per interrompere la riproduzione del disco senza l'arresto automatico:
1. Spingere la leva della stecca all'indietro per sollevare il braccio.
2. Spostare il braccio in posizione di riposo.
3. Spingere la leva della stecca in avanti per appoggiare il braccio.
4. Opzionalmente: utilizzare il blocco del braccio per fissare il braccio in posizione di riposo.
5. Ruotare il selettore di alimentazione/volume in senso antiorario per spegnere il giradischi.

Riproduzione di un disco in vinile tramite altoparlanti/cuffie Bluetooth® esterni

Il prodotto può essere collegato in modalità wireless ad altoparlanti o cuffie Bluetooth® esterni (non inclusi).
1. Ruotare il selettore di alimentazione/volume in senso orario per accendere il prodotto. Non ruotare il selettore di alimentazione/volume fino al volume massimo.
2. Impostare l'interruttore di funzione su *OUT*.

Il LED di alimentazione lampeggia in blu.
3. Attivare la modalità di accoppiamento Bluetooth® sull'Altoparlante o sulle Cuffie.

ⓘ Assicurarsi che il diffusore o le Cuffie Bluetooth® si trovino a meno di un metro dal giradischi.

Attendere che il giradischi si colleghi all'Altoparlante o alle Cuffie.

Il LED di alimentazione si illumina di blu quando la connessione è riuscita.

ⓘ Il giradischi rimane in modalità di accoppiamento per 15 minuti. Se l'accoppiamento non ha successo, spegnere il giradischi e la modalità di accoppiamento Bluetooth® sugli Altoparlanti o sulle Cuffie, e ricominciare dal punto 1.

4. Seguire le fasi 1 - 10 della riproduzione di un disco in vinile.

Riproduzione di un disco in vinile tramite cuffie cablate
1. Inserire il connettore da 3,5 mm delle cuffie nel jack delle cuffie del prodotto.
2. Seguire le fasi 3 - 10 della riproduzione di un disco in vinile.

Ascolto di musica esterna tramite gli altoparlanti integrati

Tramite Bluetooth
1. Ruotare il selettore di alimentazione/volume in senso orario per accendere il prodotto. Non ruotare il selettore di alimentazione/volume fino al volume massimo.
2. Impostare l'interruttore di funzione su *IN*.

Il LED di alimentazione lampeggia in blu.
3. Attivare il Bluetooth® sul dispositivo.
4. Selezionare "Lenco LS-60" e collegarsi al prodotto.

Il LED di alimentazione si accende in blu.

ⓘ L'accoppiamento manuale sarà richiesto solo la prima volta che si collega il prodotto.

ⓘ Se il dispositivo richiede una password, inserire "0000" e premere *OK*.

5. Regolare il volume con la manopola di potenza/volume.

Tramite ingresso ausiliario:
1. Ruotare il selettore di alimentazione/volume in senso orario per accendere il prodotto. Non ruotare il selettore di alimentazione/volume fino al volume massimo.
2. Impostare l'interruttore di funzione su *AUX IN*.

Il LED di alimentazione si illumina in viola.
3. Collegare un'estremità di un cavo stereo da 3,5 mm (non incluso) al dispositivo e l'altra all'Ingresso AUX.
4. Regolare il volume con la manopola di potenza/volume.

Manutenzione

Sostituzione dell'ago

Per una migliore esperienza di ascolto, la puntina deve essere sostituita ogni 250 ore di ascolto.

Si consiglia di utilizzare un ago di ricambio Audio-Technica AT3600N.

Per sostituire la puntina:

1. Spegnere il prodotto e scollegare l'adattatore di alimentazione dalla presa di corrente.
2. Assicurarsi che il braccio sia in posizione di riposo e che il blocco del braccio sia inserito.
3. Posizionare con cautela un cacciavite sulla punta della cartuccia della puntina e premere. La puntina si sposta verso il basso

L'ago si sposta verso il basso.

4. Tirare la puntina verso il basso e allontanarla dal braccio.

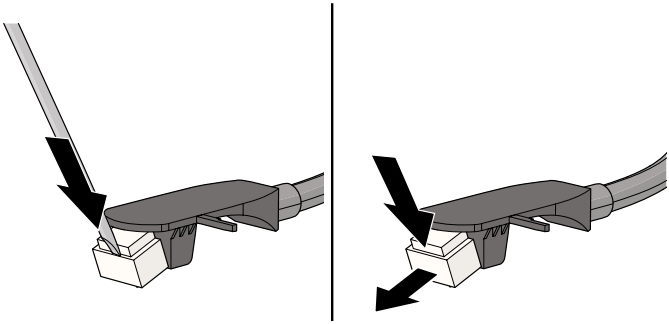

5. Posizionare la nuova puntina in diagonale nella parte inferiore del braccio.
6. Spingere delicatamente la puntina verso l'alto per bloccarla in posizione.

Pulizia

Pulire ogni mese la parte esterna del prodotto con un panno morbido e umido. Evitare sostanze abrasive che possono danneggiare la superficie.

Pulite i vostri dischi in vinile con un panno antistatico per ottenere la migliore esperienza di ascolto. Si consiglia di utilizzare il kit di pulizia Lenco TTA-3-in-1, TTA-5-in-1 o TTA-6-in-1 (non incluso).

Garanzia

Commaxx B.V. offre assistenza e garanzia in conformità alla normativa europea, il che significa che in caso di riparazioni (sia durante che dopo il periodo di garanzia) è necessario rivolgersi al rivenditore locale.

- Non è possibile inviare direttamente a Commaxx B.V. i prodotti che necessitano di riparazioni.
- Se l'unità viene aperta o accessibile da un centro di assistenza non ufficiale, la garanzia decade.
- Questo dispositivo non è adatto all'uso professionale. In caso di uso professionale, tutti gli obblighi di garanzia del produttore decadono.

Esclusione di responsabilità

Gli aggiornamenti del firmware e/o dei componenti hardware vengono effettuati regolarmente. Pertanto, alcune delle istruzioni, delle specifiche e delle immagini contenute nella presente documentazione potrebbero differire leggermente dalla situazione specifica dell'utente. Tutti gli elementi descritti in questa guida sono solo a scopo illustrativo e potrebbero non essere applicabili alla vostra situazione specifica. Le descrizioni contenute nel presente manuale non conferiscono alcun diritto legale.

Smaltimento



Questo simbolo indica che il prodotto elettrico o la batteria in questione non devono essere smaltiti come rifiuti domestici generici in Europa. Per garantire il corretto trattamento dei rifiuti del prodotto e della batteria, si prega di smaltirli in conformità alle leggi locali vigenti in materia di smaltimento di apparecchiature elettriche o batterie. In questo modo, contribuirete a preservare le risorse naturali e a migliorare gli standard di protezione ambientale nel trattamento e nello smaltimento dei rifiuti elettrici (Direttiva sui rifiuti di apparecchiature elettriche ed elettroniche).

Dichiarazione di conformità

Commaxx B.V. dichiara, in qualità di produttore, che il prodotto LS-60 del marchio Lenco®, prodotto in Cina, è stato testato secondo tutti gli standard e le normative CE pertinenti e che tutti i test sono stati superati con successo. Ciò include, ma non si limita alla normativa RED 2014/53/EU.

La Dichiarazione di conformità completa (e le schede di sicurezza, se applicabili) sono disponibili e possono essere scaricate da:
https://commaxx-certificates.com/doc/ls-60 doc.pdf

Servizio

Per ulteriori informazioni e per il supporto dell'helpdesk, visitare il sito www.lenco.com.
Commaxx B.V. Wiebachstraat 37, 6466 NG, Kerkrade, Paesi Bassi.

Tocadiscos

Acerca de este documento

Este documento es el manual del usuario y contiene toda la información para un uso correcto, eficiente y seguro del producto.
Asegúrese de que ha leído y entendido completamente las instrucciones en este documento antes de instalar o utilizar el producto. Guarde el embalaje y este documento para futuras consultas.

Símbolos utilizados

⚠ ADVERTENCIA!	Palabra de advertencia utilizada para indicar una situación potencialmente peligrosa que, si no se evita, podría provocar la muerte o lesiones graves.
⚠ ATENCIÓN!	Palabra de advertencia utilizada para indicar una situación potencialmente peligrosa que, si no se evita, podría provocar lesiones leves o moderadas.
AVISO	Palabra de advertencia utilizada para abordar prácticas que no tienen que ver con lesiones físicas.
ℹ	Indica información importante que no está directamente relacionada con la seguridad.

Descripción del producto

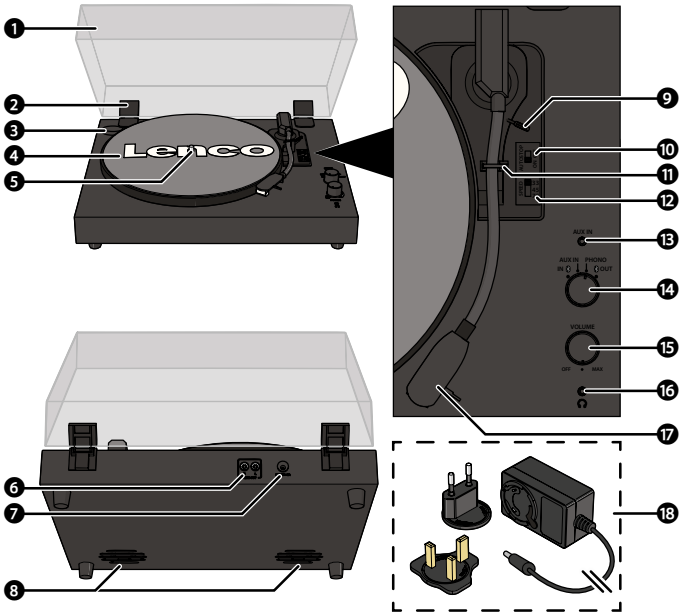

1. Protector contra polvo
2. Bisagra de la cubierta antipolvo
3. Adaptador de 45 RPM
4. Plato giratorio
5. Eje giratorio
6. Salida RCA
7. Potencia de entrada
8. Altavoces integrados
9. Palanca
10. Interruptor de parada automática
11. Bloqueo del brazo de lectura
12. Selector de velocidad (33, 45, 78 rpm)
13. Entrada AUX
14. Selector de modos
15. Selector de encendido/ volumen
16. Toma de auriculares
17. Cápsula
18. Adaptador de corriente (con clavija UE y UK)

Especificaciones

Producto	LS-60
Tipo	Transmisión por correa, totalmente manual
Motor de accionamiento	Motor de CC
Ajustes de la velocidad	33, 45, 78 RPM
Diámetro del plato giratorio	300 mm
Versión Bluetooth®	5,3
Rango de frecuencia Bluetooth®	2402 - 2480 MHz
Potencia máxima de transmisión	< 6 dBm
Entrada del adaptador de corriente	AC 100 - 240 V ~50/60 Hz 0,5 A
Salida del adaptador de corriente	DC 5 V - 1 A
Potencia de entrada	DC 5 V - 1 A
Consumo de energía	5 W
Dimensiones (L × An × Al)	425 × 343 × 135 mm
Peso	3,61 kg
Condiciones de funcionamiento	0 - 35ºC
Adaptador de corriente	
Fabricante	Shenzhen Shi Guangkaiyuan Technology Ltd 2ª planta, 41 TianSheng Road, TianLiao village, GongMing Street, Guangming, Shenzhen, Guangdong, R.P.China
Número de modelo	GKYZA0100050EU / GKYPS010050EU1
Tensión de entrada	100 - 240 V
Frecuencia de entrada CA	50 - 60 Hz
Tensión de salida	CC 5 V
Corriente de salida	1 A
Potencia de salida	5 W
Eficiencia activa media	75,10% - 75,10%
Eficiencia a baja carga (10%)	75,10% - 75,10%
Consumo en espera	0,05 - 0,06 W

Uso previsto por el fabricante
Este producto está pensado como tocadiscos totalmente manual con funcionalidad Bluetooth® inalámbrica, salida RCA, toma de auriculares y altavoces integrados.
Este producto está diseñado únicamente para uso en interiores.
Utilice el producto únicamente tal como se describe en este manual de usuario.
Este producto no está diseñado para un uso comercial.
Este aparato no está destinado a ser utilizado por personas (incluidos niños) con capacidades físicas, sensoriales o mentales reducidas, o con falta de experiencia y conocimientos, a menos que hayan recibido supervisión o instrucciones relativas al uso del aparato por parte de una persona responsable de su seguridad, relativas al uso del aparato.

Instrucciones de seguridad
Asegúrese de que ha leído y entendido completamente las instrucciones en este documento antes de instalar o utilizar el producto. Guarde el embalaje y este documento para futuras consultas.

⚠ ADVERTENCIA!

Riesgo de asfixia:
- No deje que los niños jueguen con el material de embalaje. El material de embalaje puede provocar atragantamiento y asfixia. Mantenga siempre el material de embalaje fuera del alcance de los niños.

Riesgo eléctrico:
- No exponga el producto al agua, a la lluvia o a humedad elevada.
- No utilice el producto en ambientes húmedos, como cuartos de baño o cocinas.
- No introduzca nunca ningún objeto en la abertura de ventilación del producto. El producto contiene componentes eléctricos.
- Utilice solamente el cable de alimentación suministrado con el producto.
- Mantenga el producto alejado de mascotas y otros animales. Los animales pueden morder el cable de alimentación y sufrir una descarga eléctrica.
- No abra el producto, no existen piezas en el interior que puedan ser reparadas por el usuario.
- Este producto sólo puede ser revisado por un técnico cualificado para su mantenimiento.

Peligro de incendio:
- No use el producto si alguna pieza está dañada o presenta defectos. Sustituya siempre inmediatamente un producto dañado o defectuoso.
- Desconecte el producto de la fuente de corriente y de otros equipos si surgen problemas.
- No Cubierta las aberturas de ventilación. Deje siempre al menos 5 cm de espacio alrededor del producto.
- No coloque el producto encima de otros equipos eléctricos.
- No utilice nunca el producto con un cable de alimentación o un adaptador dañados.

⚠ ATENCIÓN!

Riesgo de pérdida de audición:
- La exposición prolongada a volúmenes elevados puede causar pérdida auditiva.

AVISO

Riesgo de dañar el producto:
- Mantenga el producto alejado de fuentes de calor, como radiadores, calefactores, estufas y llamas abiertas.
- Mantenga el producto alejado de objetos magnéticos potentes.
- Mantenga siempre el cable de alimentación y el producto alejados de los sitios de paso habituales.
- No desconecte el producto tirando del cable. Sujete siempre el conector y tire de él.
- Evite las descargas electrostáticas al manipular el producto. Las descargas electrostáticas pueden perturbar el funcionamiento normal del producto.
- Utilice únicamente los accesorios suministrados por el fabricante.
- Desconecte el producto de la toma de corriente durante las tormentas eléctricas o antes de períodos prolongados de desuso.
- Utilice el producto únicamente tal como se describe en este documento.
- No deje caer el producto y evite que sufra golpes.
- Limpie el exterior del producto cada mes con un paño suave y húmedo. Evite los productos abrasivos que puedan dañar la superficie.

Instalación

Compruebe el contenido del paquete
Compruebe que todas las piezas están presentes y que no hay daños visibles en ellas. Si faltan piezas o están dañadas, póngase en contacto con el servicio técnico de Lenco B.V. a través del sitio web: www.lenco.com.

Cómo instalar el producto
1. Coloque el producto sobre una superficie plana y estable cerca de una toma de corriente.
2. Dependiendo de la toma de corriente deslize la clavija EU o UK en el adaptador de corriente.

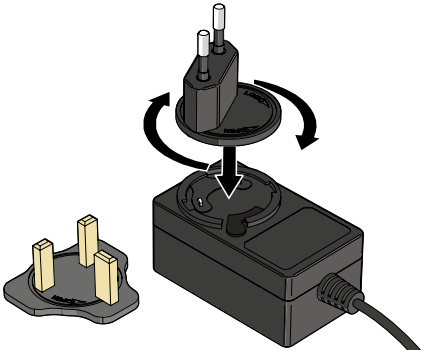

3. Enchufe el conector de alimentación a la entrada de alimentación del producto.
4. Enchufe el otro extremo del adaptador de corriente a una toma de corriente.

Uso

Reproducir un disco de vinilo
1. Abra la Cubierta antipolvo.
2. Gire ligeramente el dial de encendido/volumen en el sentido de las agujas del reloj para encender el producto. No gire el dial de encendido/volumen hasta el volumen máximo.

Luces LED de la función actualmente seleccionada.

3. Coloque el selector de funciones en la posición *PHONO*.

El LED de energía se ilumina en rojo.

4. Opcionalmente: Coloque el adaptador de 45 RPM en el eje del tocadiscos. Sólo se necesita para discos sencillos (45 RPM) y otros discos de vinilo con un orificio central más grande.
5. Coloque con cuidado un disco de vinilo en el plato del tocadiscos.

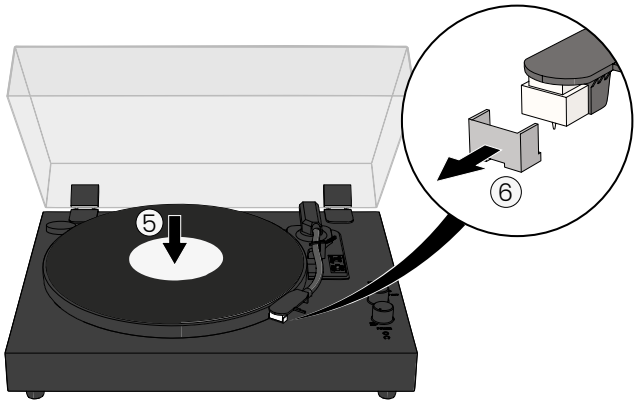

6. Retire con cuidado la cubierta de la aguja del cartucho de agujas.
7. Tire hacia arriba del bloqueo del brazo para desbloquearlo.
8. Empuje la palanca hacia atrás para elevar el brazo.

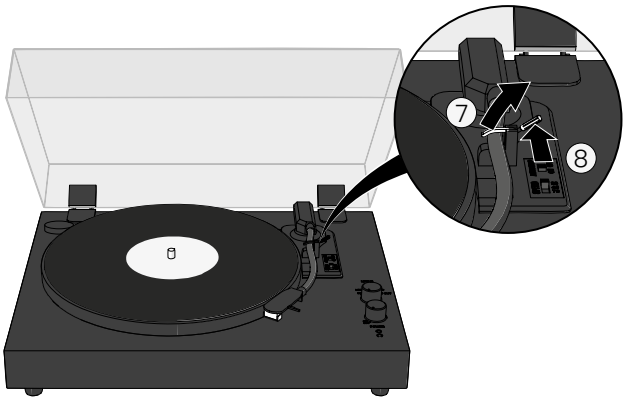

9. Desplace con cuidado el brazo sobre la parte del disco de vinilo que desee reproducir.
El tocadiscos empieza a girar automáticamente si el interruptor de parada automática está en *ON*.
10. Empuje la palanca de señal hacia delante para bajar el brazo y empezar a reproducir el disco de vinilo.

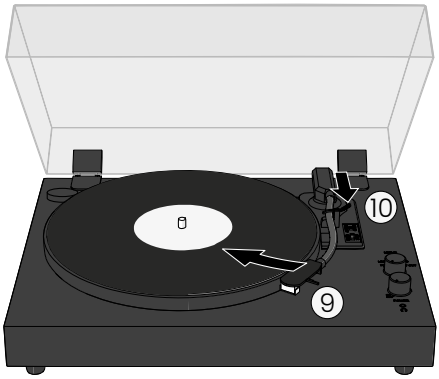

11. Ajuste el volumen con el dial de encendido/volumen.

ⓘ El producto entra automáticamente en modo de espera si no hay señal de audio (disco de vinilo o Bluetooth®) durante 15 minutos. Apague y encienda el producto o seleccione otra función con el selector de funciones para reanudar la reproducción.

Deje de reproducir un disco de vinilo

Con la parada automática activada

El brazo se detiene automáticamente cuando el disco de vinilo llega a su fin.

ⓘ La parada automática funciona con la mayoría de los discos de vinilo de 33 RPM.

ⓘ Preste siempre mucha atención cuando escuche discos de vinilo por primera vez, no confíe en la parada automática para detener el tocadiscos.

Con la parada automática desactivada

La parada automática no funciona con la mayoría de los discos sencillos (45 RPM) y algunos discos de vinilo de 33P RPM. El tocadiscos puede detenerse antes de que termine el disco de vinilo o no detenerse después de que termine el disco de vinilo.

Ajuste siempre el interruptor de parada automática en *OFF* cuando la parada automática no parezca funcionar para el disco de vinilo específico.

Para detener la reproducción del disco sin parada automática:
1. Empuje la palanca hacia atrás para elevar el brazo.
2. Coloque el brazo en posición de reposo.
3. Empuje la palanca hacia delante para apoyar el brazo.
4. Opcionalmente: utilice el bloqueo del brazo para asegurar el brazo en la posición de reposo.
5. Gire el botón de encendido/volumen en sentido antihorario para apagar el tocadiscos.

Reproducción de un disco de vinilo a través de altavoces/auriculares Bluetooth® externos

El producto puede conectarse de forma inalámbrica a altavoces o auriculares Bluetooth® externos (no incluidos).
1. Gire el dial de encendido/volumen en el sentido de las agujas del reloj para encender el producto. No gire el dial de encendido/volumen hasta el volumen máximo.
2. Coloque el selector de funciones en la posición *OUT*.

El LED de energía parpadea en azul.
3. Active el modo de emparejamiento Bluetooth® en su altavoz o auriculares.

ⓘ Asegúrese de que el altavoz Bluetooth® o los auriculares estén a menos de un metro del tocadiscos.

Espere a que el tocadiscos se conecte a su altavoz o auriculares.

El LED de energía se ilumina en azul cuando la conexión se realiza correctamente.

ⓘ El tocadiscos permanece en modo de emparejamiento durante 15 minutos. Si el emparejamiento no tiene éxito, apague el tocadiscos y el modo de emparejamiento Bluetooth® en su altavoz o auriculares, y vuelva a empezar desde el paso 1.
4. Siga los pasos 1 - 10 de Reproducción de un disco de vinilo.

Reproducir un disco de vinilo con auriculares con cable
1. Inserte el conector de auriculares de 3,5 mm de sus auriculares en la toma de auriculares del producto.
2. Siga los pasos 3 - 10 de Reproducción de un disco de vinilo.

Escuche música externa a través de los altavoces integrados

Por Bluetooth
1. Gire el dial de encendido/volumen en el sentido de las agujas del reloj para encender el producto. No gire el dial de encendido/volumen hasta el volumen máximo.
2. Coloque el conmutador de funciones en la posición *IN*.

El LED de energía parpadea en azul.
3. Active el Bluetooth® en tu dispositivo.
4. Seleccione "Lenco LS-60" y conéctese al producto.

El LED de energía se ilumina en azul.

ⓘ El emparejamiento manual sólo será necesario la primera vez que se conecte al producto.

ⓘ En caso de que su dispositivo requiera una contraseña, introduzca "0000" y pulse *OK*.
5. Ajuste el volumen con el dial de encendido/volumen.

Mediante entrada auxiliar:
1. Gire el dial de encendido/volumen en el sentido de las agujas del reloj para encender el producto. No gire el dial de encendido/volumen hasta el volumen máximo.
2. Coloque el selector de funciones en *AUX IN*.

El LED de energía se ilumina en color morado.
3. Conecte un extremo de un cable estéreo de 3,5 mm (no incluido) a su dispositivo y el otro extremo a la entrada AUX.
4. Ajuste el volumen con el dial de encendido/volumen.

Mantenimiento

Sustitución de la aguja

Para obtener la mejor experiencia de escucha, la aguja debe sustituirse cada 250 horas de escucha.

ⓘ Recomendamos utilizar una aguja de repuesto Audio-Technica AT3600N.

Para sustituir la aguja:

1. Apague el producto y desconecte el adaptador de corriente de la toma de corriente.
2. Asegúrese de que el brazo está en posición de reposo y de que el bloqueo del brazo está activado.
3. Coloque con cuidado un destornillador en la punta del cartucho de agujas y presione hacia abajo.

La aguja se desplaza hacia abajo.

4. Tire de la aguja hacia abajo y aléjela del brazo.

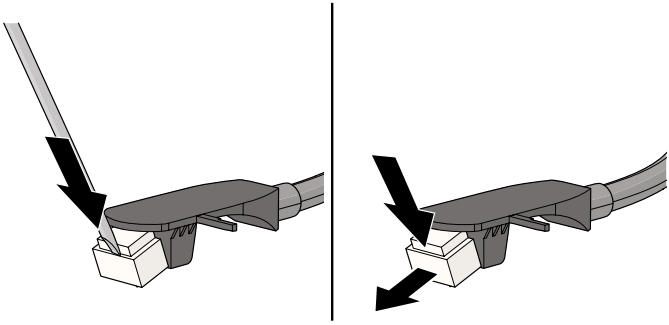

5. Coloque la nueva aguja en diagonal en la parte inferior del brazo.
6. Empuje con cuidado la aguja hacia arriba para colocar la nueva aguja en su sitio.

Limpieza

Limpie el exterior del producto cada mes con un paño suave y húmedo. Evite los productos abrasivos que puedan dañar la superficie.

Limpie sus discos de vinilo con un paño antiestático para disfrutar de la mejor experiencia auditiva. Recomendamos utilizar el kit de limpieza Lenco TTA-3-in-1, TTA-5-in-1 o TTA-6-in-1 (no incluido).

Garantía

Commaxx B.V. ofrece servicio y garantía de acuerdo con la legislación europea, lo que significa que en caso de reparaciones (tanto durante como después del periodo de garantía) deberá ponerse en contacto con su distribuidor local.

- No es posible enviar directamente a Commaxx B.V. productos que necesiten reparación.
- Si esta unidad es abierta o accedida por un centro de servicio no oficial de cualquier manera, la garantía expira.
- Este aparato no es adecuado para uso profesional. En caso de uso profesional, se anularán todas las obligaciones de garantía del fabricante.

Descargo de responsabilidad

Periódicamente se realizan actualizaciones del firmware y/o de los componentes de hardware. Por lo tanto, algunas de las instrucciones, especificaciones e imágenes de esta documentación pueden diferir ligeramente de su situación particular. Todos los elementos descritos en esta guía tienen únicamente fines ilustrativos y pueden no ser aplicables a su situación particular. No se puede obtener ningún derecho legal de la descripción realizada en este manual.

Gestión de residuos



Este símbolo indica que el producto eléctrico o la batería en cuestión no deben eliminarse como residuos domésticos generales en Europa. Para garantizar el correcto tratamiento de residuos del producto y la batería, elimínelos de acuerdo con la legislación local vigente en materia de eliminación de aparatos eléctricos o baterías. De este modo, contribuirá a conservar los recursos naturales y a mejorar las normas de protección del medio ambiente en el tratamiento y la eliminación de residuos eléctricos (Directiva sobre residuos de aparatos eléctricos y electrónicos).

Declaración de conformidad

Nosotros, Commaxx B.V. declaramos como fabricante que el producto LS-60 de nuestra marca Lenco®, producido en China, ha sido probado de acuerdo con todas las normas y regulaciones CE relevantes y que todas las pruebas han sido superadas con éxito. Esto incluye, entre otras, la normativa RED 2014/53/UE.

La declaración de conformidad completa (y la hoja de datos de seguridad, si procede) se puede encontrar y descargar en:
https://commaxx-certificates.com/doc/ls-60 doc.pdf

Servicio

Para más información y asistencia técnica, visite www.lenco.com.
Commaxx B.V. Wiebachstraat 37, 6466 NG, Kerkrade, Países Bajos.

Gira-discos

Acerca deste documento

Este documento é o manual de utilização do produto e contém toda a informação necessária para a sua utilização correta, eficaz e segura.
Certifique-se de que leu e compreendeu as instruções deste documento na íntegra antes de instalar ou utilizar o produto. Guarde a embalagem e este documento para referência futura.

Símbolos utilizados

⚠ ATENÇÃO!	Palavra de sinal utilizada para indicar uma situação potencialmente perigosa que, se não for evitada, poderá resultar em morte ou ferimentos graves.
⚠ CUIDADO!	Palavra de sinal utilizada para indicar uma situação potencialmente perigosa que, se não for evitada, poderá resultar em ferimentos ligeiros ou moderados.
AVISO	Palavra de sinal utilizada para referir práticas não relacionadas com ferimentos.
ℹ	Indica informação importante que não está diretamente relacionada com a segurança.

Descrição do produto

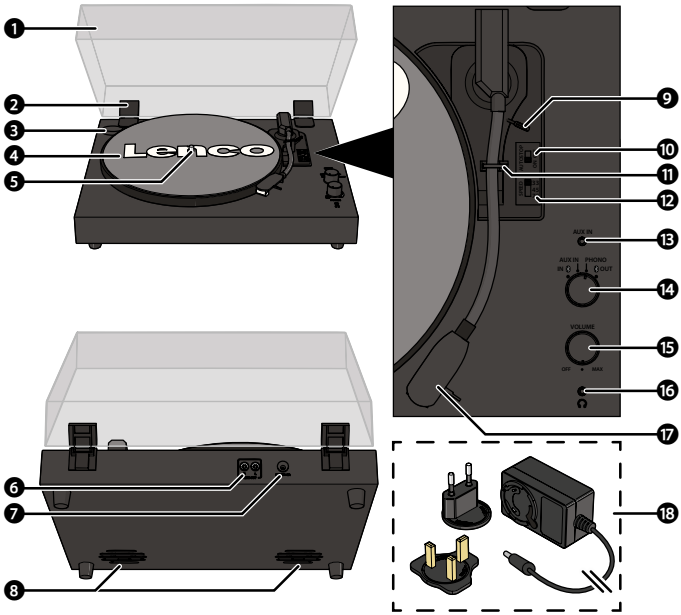

1. Tampa de proteção contra o pó
2. Dobradiça da Tampa
3. Adaptador de 45 RPM
4. Prato do gira-discos
5. Eixo do prato giratório
6. Saída RCA
7. Entrada de alimentação
8. Altifalantes incorporados
9. Alavanca de taco
10. Interruptor de paragem automática
11. Bloqueio do braço
12. Seletor de velocidade (33, 45, 78 rpm)
13. Entrada AUX
14. Interruptor de função
15. Seletor de potência/volume
16. Tomada para Auscultadores
17. Cabeça da agulha
18. Adaptador de alimentação (com ficha da UE e do Reino Unido)

Especificações

Produto	LS-60
Tipo	Acionamento por correia, totalmente manual
Motor de acionamento	Motor DC
Definições de velocidade	33, 45, 78 RPM
Diâmetro do prato do gira-discos	300 mm
Versão Bluetooth®	5,3
Gama de frequências Bluetooth®	2402 - 2480 MHz
Potência máxima de transmissão	< 6 dBm
Entrada do adaptador de alimentação	AC 100 - 240 V ~50/60 Hz 0,5 A
Saída do adaptador de alimentação	DC 5 V - 1 A
Potência de entrada	DC 5 V - 1 A
Consumo de energia	5 W
Dimensões (c × l × a)	425 × 343 × 135 mm
Peso	3,61 kg
Condições de funcionamento	0 - 35°C
Adaptador de corrente	
Fabricante	Shenzhen Shi Guangkaiyuan Technology Ltd 2 floor, 41 TianSheng Road, TianLiao village, GongMing Street, Guangming, Shenzhen, Guangdong, P.R.China
Número do modelo	GKYZA0100050EU / GKYPS010050EU1
Tensão de entrada	100 - 240 V
Frequência de entrada AC	50 - 60 Hz
Tensão de saída	DC 5 V
Corrente de saída	1 A
Potência de saída	5 W
Eficiência média ativa	75,10% - 75,10%
Eficiência em carga baixa (10%)	75,10% - 75,10%
Consumo de energia em vazio	0,05 - 0,06 W

Utilização prevista

Este produto destina-se a ser um gira-discos totalmente manual com funcionalidade Bluetooth® sem fios, saída RCA, tomada para auscultadores e altifalantes incorporados.
Este produto destina-se apenas a utilização interior.
Utilize este produto apenas como descrito neste manual do utilizador.
Este produto não se destina a utilização comercial.
Este dispositivo não se destina a ser utilizado por pessoas (incluindo crianças) com capacidades físicas, sensoriais ou mentais reduzidas, ou com falta de experiência e conhecimentos, a menos que tenham recebido supervisão ou instruções relativas à utilização do dispositivo por uma pessoa responsável pela sua segurança, relativamente à utilização do dispositivo.

Instruções de segurança
Certifique-se de que leu e compreendeu as instruções deste documento na íntegra antes de instalar ou utilizar o produto. Guarde a embalagem e este documento para referência futura.

⚠ ATENÇÃO!

Perigo de asfixia:
- Não deixar as crianças brincarem com o material de embalagem. Os materiais de embalagem podem provocar asfixia e sufocação. Manter sempre o material de embalagem fora do alcance das crianças.

Risco elétrico:
- Não exponha o produto a água, chuva, humidade ou humidade elevada.
- Não utilizar o produto em ambientes húmidos, como a casa de banho ou a cozinha.
- Nunca introduzir qualquer objeto na abertura de ventilação do produto. O produto contém componentes eléctricos.
- Utilize apenas o adaptador de corrente fornecido.
- Mantenha o produto afastado de animais de estimação e outros animais. Os animais podem morder o cabo de alimentação e sofrer choques eléctricos.
- Não abra o produto, este não contém peças reparáveis pelo utilizador.
- A manutenção deste produto só pode ser efectuada por um técnico qualificado.

Perigo de incêndio:
- Não utilize o produto caso uma peça esteja danificada ou defeituosa. Substitua sempre de imediato um produto danificado ou defeituoso.
- Em caso de problema, desligue o produto da fonte de alimentação bem como outros equipamentos.
- Não tapar as aberturas de ventilação. Deixar sempre um espaço mínimo de 5 cm à volta do produto.
- Não colocar o produto em cima de outro equipamento elétrico.
- Nunca utilizar o produto com um Cabo de alimentação ou Adaptador de corrente danificado.

⚠ CUIDADO!

Risco de perda de audição:
- A exposição prolongada a volumes sonoros elevados pode causar perda auditiva.

AVISO

Risco de danos para o produto:
- Manter o produto afastado de fontes de calor, tais como radiadores, aquecedores, fogões e chamas abertas.
- Manter o produto afastado de objectos magnéticos fortes.
- Mantenha sempre o cabo de alimentação e o produto afastado de locais de passagem habitual.
- Não desligue o produto da tomada puxando o cabo. Segure sempre pelo conetor e puxe.
- Evitar descargas electrostáticas ao pegar no produto. A descarga eletrostática pode perturbar o funcionamento normal do produto.
- Utilizar apenas acessórios fornecidos pelo fabricante.
- Desligue o produto da tomada elétrica durante trovoadas ou antes de períodos prolongados de desativação.
- Utilize o produto apenas conforme descrito neste documento.
- Não deixe cair o produto e evite impactos.
- Limpe o exterior do produto mensalmente com um pano macio e húmido. Evite produtos abrasivos que podem danificar a superfície.

Instalação

Verifique o conteúdo da embalagem
Verificar se todas as peças estão presentes e se não há danos visíveis nas peças. Se faltarem peças ou se estas estiverem danificadas, contactar o serviço de assistência técnica da Lenco B.V. através do sítio Web: www.lenco.com.

Instalação do produto
1. Coloque o produto numa superfície plana e estável perto de uma tomada eléctrica.
2. Dependendo da sua tomada eléctrica, faça deslizar a Ficha de alimentação da UE ou do Reino Unido para o adaptador de corrente.

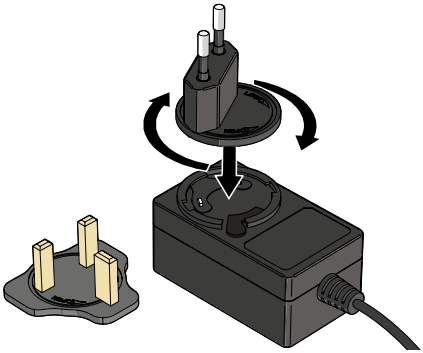

3. Ligar o conetor de alimentação à entrada de alimentação do produto.
4. Ligar a outra extremidade do Adaptador de corrente a uma tomada eléctrica.

Utilização

Reproduzir um disco de vinil
1. Abrir a Tampa de proteção contra o pó.
2. Rodar ligeiramente o seletor de alimentação/volume no sentido dos ponteiros do relógio para ligar o produto. Não rode o botão de alimentação/volume até ao volume máximo.

O Luzes LED da função atualmente selecionada acende-se.

3. Definir o comutador de função para *PHONO*.

O LED de alimentação acende-se a vermelho.

4. Opcionalmente: Colocar o adaptador de 45 RPM no eixo do gira-discos. Apenas necessário para os singles (45 RPM) e outros discos de vinil com um orifício central maior.
5. Colocar cuidadosamente um disco de vinil no prato do gira-discos.

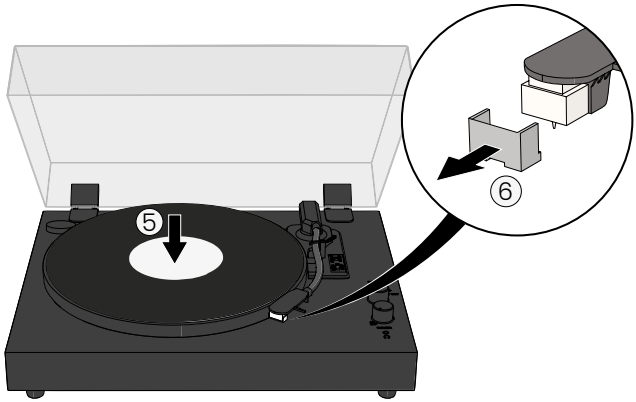

6. Retirar cuidadosamente a Tampa da agulha do cartucho de agulhas.
7. Puxe o bloqueio do braço para cima e para fora do caminho para desbloquear o braço.
8. Empurre a alavanca do taco para trás para levantar o braço do taco.

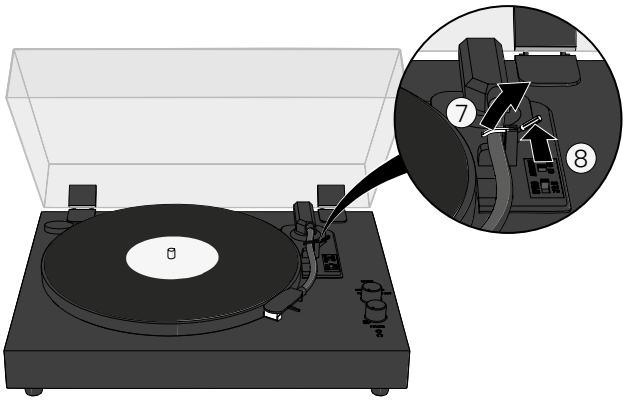

9. Desloque cuidadosamente o braço sobre a parte que pretende reproduzir no disco de vinil.

O prato do gira-discos começa a rodar automaticamente se o interrutor de paragem automática estiver definido para *ON*.

10. Empurrar a alavanca de sinalização para a frente para baixar o braço e começar a reproduzir o disco de vinil.

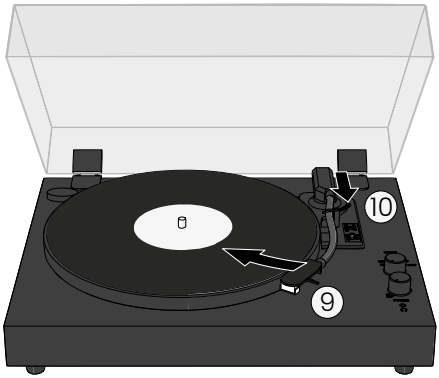

11. Ajuste o volume com o seletor de potência/volume.

ⓘ O produto entra automaticamente no modo de Suporte se não houver sinal de áudio (disco de vinil ou Bluetooth®) durante 15 minutos. Desligue e volte a ligar o produto ou selecione outra função com o interrutor de função para retomar.

Parar de tocar um disco de vinil

Com a paragem automática ligada

O braço pára automaticamente quando o disco de vinil chega ao fim.

ⓘ A paragem automática funciona para a maioria dos discos de vinil de 33 RPM.

ⓘ Preste sempre muita atenção quando estiver a ouvir discos de vinil pela primeira vez, não confie no auto-stop para parar a mesa giratória.

Com a paragem automática desligada

A paragem automática não funciona para a maioria dos singles (45 RPM) e alguns discos de vinil de 33P RPM. O gira-discos pode parar antes do fim do disco de vinil ou não parar após o fim do disco de vinil. Coloque sempre o interrutor de paragem automática na posição *OFF* quando a paragem automática não parecer funcionar para o disco de vinil específico.

Para parar a reprodução do disco sem paragem automática:
1. Empurre a alavanca do taco para trás para levantar o braço do taco.
2. Desloque o braço de tonalidade para a posição de repouso.
3. Empurre a alavanca do taco para a frente para colocar o braço do taco em repouso.
4. Opcionalmente: utilize o bloqueio do braço para fixar o braço na posição de repouso.
5. Para desligar o gira-discos, rode o botão de alimentação/volume totalmente no sentido contrário ao dos ponteiros do relógio.

Gravação de um disco de vinil através de um altifalante/auscultadores Bluetooth® externos

O produto pode ser ligado sem fios a altifalantes ou Auscultadores Bluetooth® externos (não incluídos).
1. Rodar o botão rotativo de alimentação/volume no sentido dos ponteiros do relógio para ligar o produto. Não rode o botão de alimentação/volume até ao volume máximo.
2. Colocar o interrutor de função na posição *OUT*.

O LED de alimentação pisca a azul.
3. Ativar o modo de emparelhamento Bluetooth® no altifalante ou nos Auscultadores.

ⓘ Certifique-se de que o altifalante ou os Auscultadores Bluetooth® estão a menos de um metro do gira-discos.

Aguarde que o gira-discos se ligue ao altifalante ou aos Auscultadores.

O LED de alimentação acende-se a azul quando a ligação é bem sucedida.

ⓘ O gira-discos permanece no modo de emparelhamento durante 15 minutos. Se o emparelhamento não for bem sucedido, desligue o gira-discos e o modo de emparelhamento Bluetooth® no altifalante ou nos Auscultadores e recomece a partir do passo 1.
4. Seguir os passos 1 - 10 de Reprodução de um disco de vinil.

Reproduzir um disco de vinil através de Auscultadores com fios
1. Insira o Conetor de Auscultadores de 3,5 mm dos seus auscultadores na tomada de auscultadores do produto.
2. Seguir os passos 3 - 10 de Reprodução de um disco de vinil.

Ouvir música externa através dos altifalantes incorporados

Via Bluetooth®
1. Rodar o botão rotativo de alimentação/volume no sentido dos ponteiros do relógio para ligar o produto. Não rode o botão de alimentação/volume até ao volume máximo.
2. Colocar o interrutor de função na posição *IN*.

O LED de alimentação pisca a azul.
3. Ligar o Bluetooth® no seu dispositivo.
4. Selecionar "Lenco LS-60" e ligar ao produto.

O LED de alimentação acende-se a azul.

ⓘ O emparelhamento manual só será necessário na primeira vez que ligar ao produto.

ⓘ Se o seu aparelho exigir uma palavra-passe, introduza "0000" e prima *OK*.
5. Ajuste o volume com o seletor de potência/volume.

Através da entrada auxiliar:
1. Rodar o botão rotativo de alimentação/volume no sentido dos ponteiros do relógio para ligar o produto. Não rode o botão de alimentação/volume até ao volume máximo.
2. Definir o interrutor de função para *AUX IN*.

O LED de alimentação acende-se a roxo.
3. Ligue uma extremidade de um cabo estéreo de 3,5 mm (não incluído) ao seu dispositivo e a outra extremidade à Entrada AUX.
4. Ajuste o volume com o seletor de potência/volume.

Manutenção

Substituir a agulha

Para uma melhor experiência de audição, a agulha deve ser substituída a cada 250 horas de audição.

ⓘ Recomendamos a utilização de uma agulha de substituição Audio-Technica AT3600N.

Para substituir a agulha:

1. Desligar o produto e desligar o Adaptador de corrente da tomada eléctrica.
2. Certifique-se de que o braço está na posição de repouso e que o bloqueio do braço está engatado.
3. Colocar cuidadosamente uma chave de fendas na ponta do cartucho da agulha e pressionar para baixo.

A agulha desloca-se para baixo.

4. Puxe a agulha para baixo e afaste-a do braço.

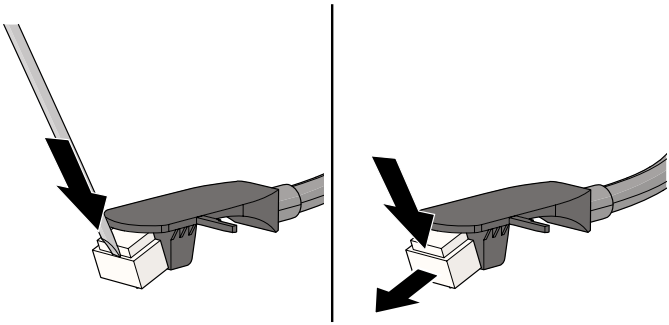

5. Coloque a nova agulha na diagonal na parte inferior do braço de tonalidade.
6. Empurrar cuidadosamente a agulha para cima para fixar a nova agulha no lugar.

Limpeza

Limpe o exterior do produto mensalmente com um pano macio e húmido. Evite produtos abrasivos que podem danificar a superfície.

Limpe os seus discos de vinil com um pano anti-estático para obter a melhor experiência de audição. Recomendamos a utilização do kit de limpeza Lenco TTA-3-em-1, TTA-5-em-1 ou TTA-6-em-1 (não incluído).

Garantia

A Commaxx B.V. oferece assistência e garantia de acordo com a legislação europeia, o que significa que, em caso de reparações (durante e após o período de garantia), deve contactar o seu revendedor local.

- Não é possível enviar diretamente para a Commaxx B.V. produtos que necessitem de reparação.
- Se esta unidade for aberta ou acedida por um centro de assistência não oficial de qualquer forma, a garantia expira.
- Este aparelho não é adequado para utilização profissional. Em caso de utilização profissional, todas as obrigações de garantia do fabricante serão anuladas.

Isenção de responsabilidade

As actualizações do firmware e/ou dos componentes de hardware são efectuadas regularmente. Por conseguinte, algumas das instruções, especificações e imagens contidas nesta documentação podem diferir ligeiramente da sua situação particular. Todos os itens descritos neste manual são apenas para fins ilustrativos e podem não se aplicar à sua situação particular. Não podem ser obtidos quaisquer direitos ou prerrogativas legais a partir da descrição efectuada neste manual.

Eliminação



Este símbolo indica que o produto elétrico ou a Bateria em causa não deve ser eliminado como lixo doméstico geral na Europa. Para garantir o tratamento correto dos resíduos do produto e da Bateria, elimine-os de acordo com a legislação local aplicável ou com os requisitos para a eliminação de equipamento elétrico ou Baterias. Ao fazê-lo, estará a ajudar a conservar os recursos naturais e a melhorar os padrões de proteção ambiental no tratamento e eliminação de resíduos eléctricos (Diretiva relativa aos resíduos de equipamentos eléctricos e electrónicos).

Declaração de conformidade

Nós, Commaxx B.V., declaramos como fabricante que o produto LS-60 da nossa marca Lenco®, produzido na China, foi testado de acordo com todas as normas e regulamentos CE relevantes e que todos os testes foram aprovados com sucesso. Isto inclui, mas não está limitado ao regulamento RED 2014/53/EU.

A Declaração de conformidade (e a ficha de dados de segurança, se aplicável) pode ser consultada e descarregada em:
https://commaxx-certificates.com/doc/ls-60 doc.pdf

Serviço

Para mais informações e apoio do serviço de assistência, visite www.lenco.com
Commaxx B.V. Wiebachstraat 37, 6466 NG, Kerkrade, Países Baixos.

Skivspelare

Om detta dokument

Detta dokument är bruksanvisningen och innehåller all information för korrekt, effektiv och säker användning av produkten.
Säkerställ att du har läst och förstått alla instruktioner i detta dokument innan du installerar och använder produkten. Behåll förpackningen och detta dokument som framtida referens.

Symboler som används

⚠ VARNING!	Signalord som beskriver en potentiellt farlig situation som, om den inte undviks, skulle kunna medföra dödsfall eller svåra personskador.
⚠ OBSERVERA!	Signalord som beskriver en potentiellt farlig situation som, om den inte undviks, skulle kunna medföra personskador av mindre eller medelsvår karaktär.
OBS!	Signalord som beskriver metoder ej relaterade till fysiska skador.
ⓘ	Beskriver viktig information som inte är direkt relaterad till säkerhet.

Produktbeskrivning

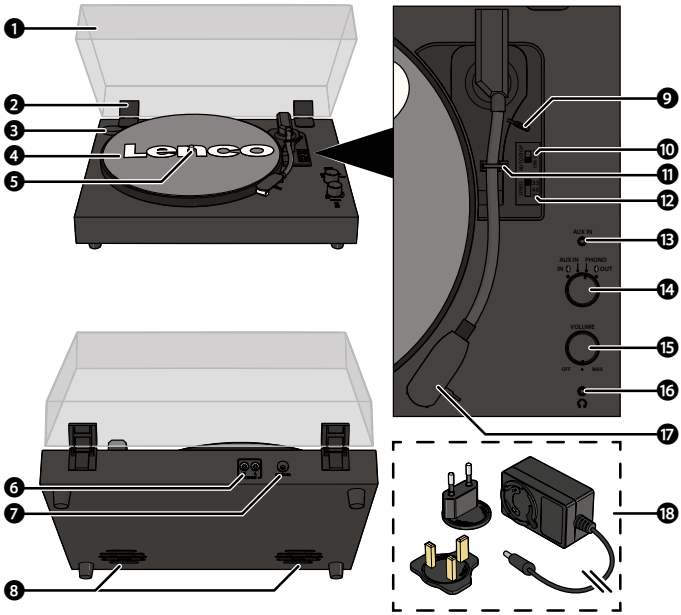

1. Dammkåpa
2. Gångjärn till dammkåpa
3. 45-varvs adapter
4. Skivtallrik
5. Skivtallriksaxel
6. RCA-utgång
7. Strömbrytare
8. Inbyggda högtalare
9. Tonarmslyftare
10. Automatisk stoppbrytare
11. Tonarmslås
12. Varvtalsväljare (33, 45, 78 rpm)
13. AUX-ingång
14. Funktionsomkopplare
15. Strömbrytaren/volymratten
16. Uttag för hörlurar
17. Pickuphuvud
18. Strömadapter (med EU- och UK-kontakt)

Specifikationer

Produkt	LS-60
Typ	Remdrift, helt manuell
Drivmotor	DC-motor
Hastighetsinställningar	33, 45, 78 varv/minut
Skivspelartallrikens diameter	300 mm
Bluetooth® version	5,3
Bluetooth® frekvensområde	2402–2480 MHz
Max. överföringseffekt	< 6 dBm
Ingång för nätadapter	AC 100 - 240 V ~50/60 Hz 0,5 A
Utgång för nätadapter	DC 5 V - 1 A
Inspänning	DC 5 V - 1 A
Strömförbrukning	5 W
Dimensioner (l × b × h)	425 × 343 × 135 mm
Vikt	3,61 kg
Driftförhållanden	0 - 35°C
Nätadapter	
Tillverkare	Shenzhen Shi Guangkaiyuan Technology Ltd 2 floor, 41 TianSheng Road, TianLiao village, GongMing Street, Guangming, Shenzhen, Guangdong, P.R.China
Modellnummer	GKYZA0100050EU / GKYPS010050EU1
Inspänning	100 - 240 V
AC-frekvens in	50 - 60 Hz
Utspänning	DC 5 V
Utström	1 A
Uteffekt	5 W
Genomsnittlig verkningsgrad	75,10% - 75,10%
Verkningsgrad vid låg belastning (10%)	75,10% - 75,10%
Strömförbrukning utan belastning	0,05 - 0,06 W

Avsedd användning

Denna produkt är avsedd som en helt manuell skivspelare med trådlös Bluetooth®-funktion, RCA-utgång, hörlursuttag och inbyggda högtalare.
Denna produkt är endast avsedd för användning inomhus.
Använd produkten endast enligt anvisningarna i denna bruksanvisning.
Denna produkt är inte avsedd för kommersiell användning.
Denna apparat är inte avsedd att användas av personer (inklusive barn) med nedsatt fysisk, sensorisk eller mental förmåga eller brist på erfarenhet och kunskap, såvida de inte har fått tillsyn eller instruktioner om användningen av apparaten av en person som ansvarar för deras säkerhet, om användningen av apparaten.

Säkerhetsanvisningar
Säkerställ att du har läst och förstått alla instruktioner i detta dokument innan du installerar och använder produkten. Behåll förpackningen och detta dokument som framtida referens.

⚠ VARNING!

Kvävningsfara:
- Låt inte barn leka med förpackningsmaterial. Förpackningsmaterial kan leda till kvävning och strypning. Förvara alltid förpackningsmaterialet oåtkomligt för barn.

Elektriskrisk:
- Exponera inte produkten för vatten, regn eller fukt eller hög fukthalt.
- Använd inte produkten i fuktiga miljöer, t.ex. i badrum eller kök.
- För aldrig in något föremål i produktens ventilationsöppning. Produkten innehåller elektriska komponenter.
- Använd endast den medföljande strömadaptern.
- Håll produkten borta från husdjur och andra djur. Djur kan bita sig fast i strömkabeln och få elektriska stötar.
- Öppna inte upp produkten. Det finns inga invändiga delar som användaren kan serva på egen hand.
- Denna produkt får endast underhållas av en kvalificerad tekniker.

Brandrisk:
- Använd inte produkten om en del är skadad eller defekt. Byt omedelbart ut en skadad eller defekt produkt.
- Koppla bort strömmen från produkten och annan utrustning i händelse av problem.
- Täck inte över ventilationsöppningarna. Lämna alltid minst 5 cm utrymme runt produkten.
- Placera inte produkten ovanpå annan elektrisk utrustning.
- Använd aldrig produkten med en skadad strömkabel eller adapter.

⚠ OBSERVERA!

Risk för hörselnedsättning:
- Långvarig exponering för höga ljudstyrkor kan förorsaka hörselförlust.

OBS!

Risk för produktskador föreligger:
- Håll produkten borta från värmekällor, t.ex. radiatorer, värmeelement, spisar och öppna lågor.
- Håll produkten borta från starkt magnetiska föremål.
- Håll alltid nätsladden och produkten borta från gångbanor som vanligtvis används.
- Koppla inte bort produkten genom att dra i kabeln. Håll alltid i kontakten och dra.
- Undvik elektrostatisk urladdning vid hantering av produkten. Elektrostatisk urladdning kan störa produktens normala funktion.
- Använd endast tillbehör som tillhandahålls av tillverkaren.
- Koppla bort produkten från eluttaget under åskväder eller om enheten inte kommer att användas under en längre tid.
- Använd produkten endast enligt anvisningarna i detta dokument.
- Tappa inte produkten och skydda den mot slag.
- Rengör produktens utsida varje månad med en mjuk, fuktig trasa. Undvik slipande produkter som kan skada ytan.

Installation

Kontrollera innehållet i emballaget

Kontrollera att alla delar finns med och att inga skador är synliga på delarna. Om delar saknas eller är skadade, kontakta Lenco B.V.:s servicedesk via hemsidan: www.lenco.com.

Installera produkten

1. Placera produkten på en plan och stabil yta i närheten av ett eluttag.
2. Beroende på vilket eluttag du har, skjut in EU- eller UK-kontakten på nätadaptern.

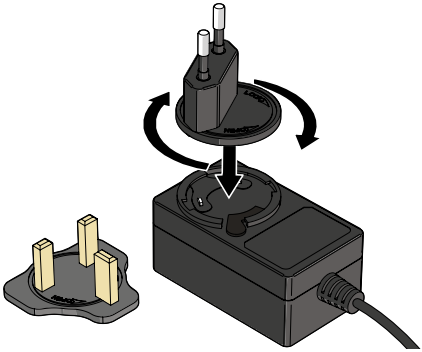

3. Anslut strömkontakten till strömingången på produkten.
4. Anslut den andra änden av nätadaptern till ett eluttag.

Handhavande

Spela upp en vinylskiva

1. Öppna dammkåpan.
2. Vrid strömbrytaren/volymratten något medurs för att slå på produkten. Vrid inte strömbrytaren/volymratten hela vägen till maxvolym.

LED-lampan för den aktuella funktionen tänds.

3. Ställ funktionsomkopplaren i läge *PHONO*.

LED-lampan för strömförsörjning lyser rött.

4. Valfritt: Placera 45-varvs adaptern på skivtallriksaxel. Behövs endast för singlar (45 RPM) och andra vinylskivor med ett större centrumhål.
5. Lägg försiktigt en vinylskiva på skivtallriken.

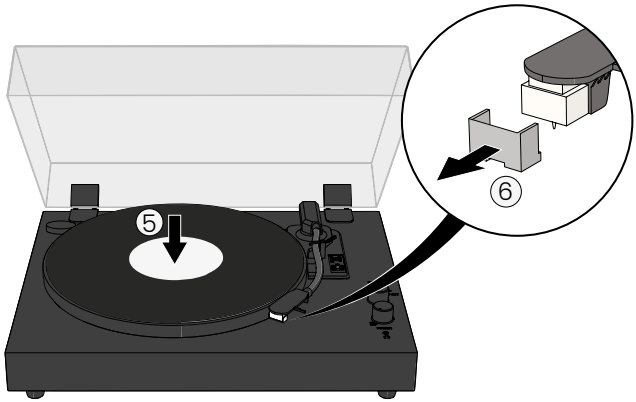

6. Ta försiktigt bort nålskyddet från nålpatronen.
7. Dra tonarmslåset uppåt och ur vägen för att låsa upp tonarmen.
8. Tryck tonarmslyftaren bakåt för att höja tonarmen.

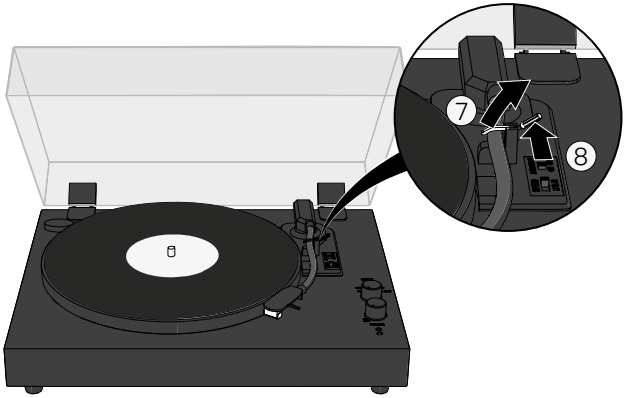

9. För försiktigt tonarmen över den del av vinylskivan som du vill spela på.
Skivtallriken börjar snurra automatiskt om auto-stop-omkopplaren är inställd på *ON*.
10. Tryck tonarmslyftaren framåt för att sänka tonarmen och börja spela vinylskivan.

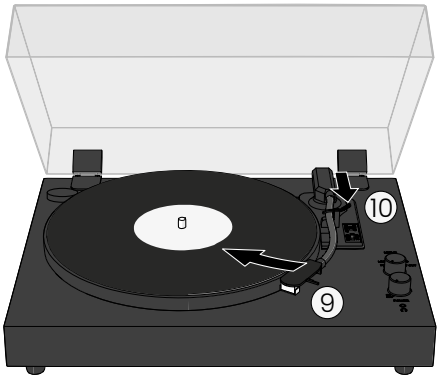

11. Justera volymen med strömbrytaren/volymratten.

ⓘ Produkten går automatiskt in i standby-läge om det inte finns någon ljudsignal (vinylskiva eller Bluetooth®) på 15 minuter. Slå av och på produkten eller välj en annan funktion med funktionsomkopplaren för att återuppta.

Sluta spela en vinylskiva

Med autostoppet påslaget

Tonarmen stannar automatiskt när vinylskivan når sitt slut.

ⓘ Autostopp fungerar för de flesta 33 RPM vinylskivor.

ⓘ Var alltid mycket uppmärksam när du lyssnar på vinylskivor för första gången, lita inte på autostopp för att stoppa vridbordet.

Med autostopp avstängt

Auto-stop fungerar inte för de flesta singelskivor (45 RPM) och vissa 33P RPM vinylskivor. Skivspelaren kan antingen stanna före slutet av vinylskivan eller inte stanna efter slutet av vinylskivan.
Ställ alltid in autostoppet på *OFF* när autostoppet inte verkar fungera för den specifika vinylskivan.

För att stoppa uppspelningen av skivan utan autostopp:
1. Tryck tonarmslyftaren bakåt för att höja tonarmen.
2. Flytta över tonarmen till vilopositionen.
3. Skjut tonarmslyftaren framåt för att vila tonarmen.
4. Valfritt: använd tonarmslåset för att säkra tonarmen i viloläget.
5. Vrid strömbrytaren/volymratten helt moturs för att stänga av skivspelaren.

Spela upp en vinylskiva via extern Bluetooth®-högtalare/hörlurar

Produkten kan trådlöst anslutas till externa Bluetooth®-högtalare eller hörlurar (medföljer ej).
1. Vrid strömbrytaren/volymratten medurs för att slå på produkten. Vrid inte strömbrytaren/volymratten hela vägen till maxvolym.
2. Ställ funktionsomkopplaren i läge *OUT*.

LED-lampan för ström blinkar blått.
3. Aktivera Bluetooth® -parningsläget på högtalaren eller hörlurarna.

ⓘ Se till att din Bluetooth®-högtalare eller dina hörlurar är inom en meter från skivspelaren.

Vänta tills skivspelaren ansluter till högtalaren eller hörlurarna.

Power LED-lampan lyser blått när anslutningen har lyckats.

ⓘ Skivspelaren förblir i parkopplingsläge i 15 minuter. Om parkopplingen inte lyckas stänger du av skivspelaren och Bluetooth® -parkopplingsläget på högtalaren eller hörlurarna och börjar om från steg 1.
4. Följ stegen 1 - 10 i Spela upp en vinylskiva.

Spela upp en vinylskiva via trådbundna hörlurar
1. Sätt i 3,5 mm hörlurskontakten från dina hörlurar i hörlursuttaget på produkten.
2. Följ stegen 3 - 10 i Spela upp en vinylskiva.

Lyssna på extern musik via de inbyggda högtalarna

Via Bluetooth®.
1. Vrid strömbrytaren/volymratten medurs för att slå på produkten. Vrid inte strömbrytaren/volymratten hela vägen till maxvolym.
2. Ställ funktionsomkopplaren i läge *IN*.

LED-lampan för ström blinkar blått.
3. Slå på Bluetooth® på din enhet.
4. Välj "Lenco LS-60" och anslut till produkten.

LED-lampan för strömförsörjning lyser blått.

ⓘ Manuell parkoppling krävs endast första gången du ansluter till produkten.

ⓘ Om din enhet kräver ett lösenord, ange "0000" och tryck på *OK*.
5. Justera volymen med strömbrytaren/volymratten.

Via extra ingång:
1. Vrid strömbrytaren/volymratten medurs för att slå på produkten. Vrid inte strömbrytaren/volymratten hela vägen till maxvolym.
2. Ställ funktionsomkopplaren i läge *AUX IN*.

LED-lampan för strömförsörjning lyser lila.
3. Anslut ena änden av en 3,5 mm stereokabel (medföljer ej) till din enhet och den andra änden till AUX-ingången.
4. Justera volymen med strömbrytaren/volymratten.

Underhåll

Byte av nål

För bästa möjliga lyssningsupplevelse bör nålen bytas ut var 250:e lyssningstimme.

Vi rekommenderar att du använder en ersättningsnål från Audio-Technica AT3600N.

För att byta ut nålen:

1. Stäng av produkten och koppla bort nätadaptern från eluttaget.
2. Kontrollera att tonarmen är i viloläge och att tonarmslåset är inkopplat.
3. Placera försiktigt en skruvmejsel på nålpatronens spets och tryck ner den.

Nålen förflyttas nedåt.

4. Dra nålen nedåt och bort från tonarmen.

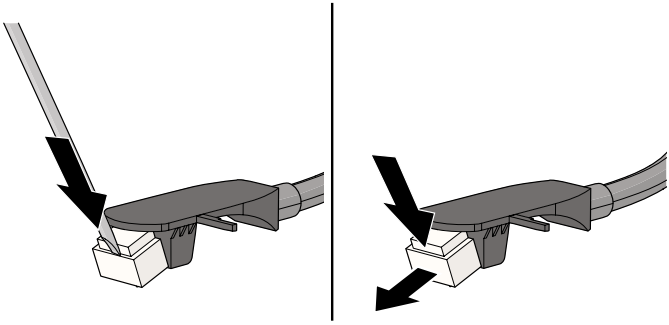

5. Placera den nya nålen diagonalt i den nedre delen av tonarmen.
6. Tryck försiktigt nålen uppåt för att låsa den nya nålen på plats.

Rengöring

Rengör produktens utsida varje månad med en mjuk, fuktig trasa. Undvik slipande produkter som kan skada ytan.

Rengör dina vinylskivor med en antistatisk trasa för bästa möjliga lyssningsupplevelse. Vi rekommenderar att du använder Lenco TTA-3-in-1, TTA-5-in-1 eller TTA-6-in-1 rengöringssats (ingår ej).

Garanti

Commaxx B.V. erbjuder service och garanti i enlighet med europeisk lagstiftning, vilket innebär att du vid reparationer (både under och efter garantiperioden) ska kontakta din lokala återförsäljare.

- Det är inte möjligt att skicka produkter som behöver repareras direkt till Commaxx B.V.
- Om enheten på något sätt öppnas eller används av ett icke-officiellt servicecenter upphör garantin att gälla.
- Denna apparat är inte lämplig för yrkesmässig användning. Vid yrkesmässig användning upphör tillverkarens alla garantiåtaganden att gälla.

Friskrivningsklausul

Uppdateringar av firmware och/eller hårdvarukomponenter görs regelbundet. Därför kan vissa av instruktionerna, specifikationerna och bilderna i denna dokumentation skilja sig något från din specifika situation. Alla objekt som beskrivs i den här handboken är endast avsedda som illustrationer och kanske inte är tillämpliga på din specifika situation. Ingen juridisk rätt eller rättighet kan erhållas från beskrivningen i den här handboken.

Bortskaffning



Denna symbol anger att den aktuella elektriska produkten eller batteriet inte får kastas som vanligt hushållsavfall i Europa. För att säkerställa korrekt avfallshantering av produkten och batteriet ska du kassera dem i enlighet med gällande lokala lagar och krav för kassering av elektrisk utrustning eller batterier. På så sätt bidrar du till att bevara naturresurser och förbättra miljöskyddet vid behandling och bortskaffande av elektriskt avfall (direktivet om avfall som utgörs av eller innehåller elektrisk eller elektronisk utrustning).

Försäkran om överensstämmelse

Vi, Commaxx B.V., försäkrar i egenskap av tillverkare att produkten LS-60 från vårt varumärke Lenco®, tillverkad i Kina, har testats enligt alla relevanta CE-standarder och föreskrifter och att alla tester har klarats med godkänt resultat. Detta inkluderar, men är inte begränsat till, RED 2014/53/EU-förordningen.

Den fullständiga försäkran om överensstämmelse (och säkerhetsdatabladet, om tillämpligt) kan läsas och laddas ned från:
https://commaxx-certificates.com/doc/ls-60 doc.pdf

Service

För mer information och helpdesk-support, vänligen besök www.lenco.com
Commaxx B.V. Wiebachstraat 37, 6466 NG, Kerkrade, Nederländerna.

Levysoitin

Tietoa tästä asiakirjasta

Tämä käyttöopas sisältää kaikki tuotteen oikeaan, tehokkaaseen ja turvalliseen käyttöön liittyvät tiedot. Huolehdi siitä, että olet lukenut ja ymmärtänyt tämän asiakirjan sisältämät ohjeet kokonaan ennen kuin asennat tuotteen tai käytät sitä. Säilytä pakkaus ja tämä asiakirja tulevaa tarvetta varten.

Käytetyt symbolit

⚠ VAROITUS!	Huomiona ilmaisee mahdollisesti vaarallista tilannetta, joka voi johtaa jopa kuolemaan tai vakavaan loukkaantumiseen, ellei sitä vältetä.
⚠ HUOMIO!	Huomiona ilmaisee mahdollisesti vaarallista tilannetta, joka voi johtaa lievään tai kohtalaiseen loukkaantumiseen, ellei sitä vältetä.
HUOMAUTUS	Huomiona ilmaisee käytäntöjä, jotka eivät liity fyysiseen vammaan.
ℹ	Ilmaisee tärkeää tietoa, joka ei suoranaisesti liity turvallisuuteen.

Tuotteen kuvaus

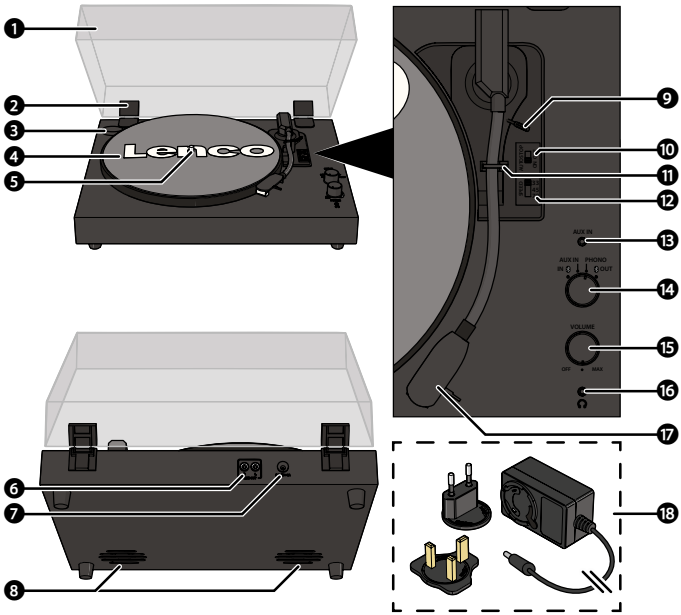

1. Pölysuoja
2. Pölykannen sarana
3. 45 RPM-sovitin
4. Levylautanen
5. Levylautasen kara
6. RCA-lähtö
7. Virransyöttö
8. Sisäänrakennetut kaiuttimet
9. Kiinnitysvipu
10. Automaattinen pysäytyskytkin
11. Äänivarren lukitus
12. Nopeudenvalitsin (33, 45, 78 rpm)
13. AUX-tulo
14. Toimintokytkin
15. Virta-/äänenvoimakkuusvalitsin
16. Kuulokeliitäntä
17. Neulan pää
18. Verkkolaite (EU:n ja Yhdistyneen kuningaskunnan pistokkeella)

Tekniset tiedot

Tuote	LS-60
Tyyppi	Hihnakäyttö, täysin manuaalinen
Käyttömoottori	DC-moottori
Nopeusasetukset	33, 45, 78 RPM
Levysoittimen lautasen halkaisija	300 mm
Bluetooth®-versio	5,3
Bluetooth®-taajuusalue	2402–2480 MHz
Suurin siirtoteho	< 6 dBm
Verkkovirta-adapterin tulo	AC 100 - 240 V ~50/60 Hz 0,5 A
Verkkovirta-adapterin lähtö	DC 5 V - 1 A
Ottoteho	DC 5 V - 1 A
Virrankulutus	5 W
Mitat (p × l × k)	425 × 343 × 135 mm
Paino	3,61 kg
Käyttölämpötila	0 - 35°C
Virtasovitin	
Valmistaja	Shenzhen Shi Guangkaiyuan Technology Ltd. 2 floor, 41 TianSheng Road, TianLiao village, GongMing Street, Guangming, Shenzhen, Guangdong, P.R.China
Mallinumero	GKYZA0100050EU / GKYPS010050EU1
Tulojännite	100 - 240 V
AC-tulotaajuus	50 - 60 Hz
Lähtöjännite	DC 5 V
Lähtövirta	1 A
Lähtöteho	5 W
Aktiivitilan keskimääräinen hyötysuhde	75,10% - 75,10%
Hyötysuhde alhaisella kuormituksella (10%)	75,10% - 75,10%
Virrankulutus ilman kuormitusta	0,05 - 0,06 W

Käyttötarkoitus
Tämä tuote on tarkoitettu täysin manuaaliseksi levysoittimeksi, jossa on langaton Bluetooth®-toiminto, RCA-ulostulo, kuulokeliitäntä ja sisäänrakennetut kaiuttimet.
Tämä tuote on tarkoitettu vain sisäkäyttöön.
Käytä tuotetta vain tässä käyttöoppaassa kuvatun mukaisesti.
Tätä tuotetta ei ole tarkoitettu kaupalliseen käyttöön.
Tätä laitetta ei ole tarkoitettu sellaisten henkilöiden (mukaan lukien lapset) käyttöön, joilla on heikentyneet fyysiset, sensoriset tai henkiset kyvyt tai joilla ei ole riittävästi kokemusta tai tietoa, ellei heidän turvallisuudestaan vastaava henkilö ole valvonut tai opastanut heitä laitteen käytössä.

Turvallisuusohjeet
Huolehdi siitä, että olet lukenut ja ymmärtänyt tämän asiakirjan sisältämät ohjeet kokonaan ennen kuin asennat tuotteen tai käytät sitä. Säilytä pakkaus ja tämä asiakirja tulevaa tarvetta varten.

⚠ VAROITUS!

Tukehtumisvaara:
- Älä anna lasten leikkiä pakkausmateriaalilla. Pakkausmateriaalit voivat johtaa tukehtumiseen. Pidä pakkausmateriaali aina lasten ulottumattomissa.

Sähkövaara:
- Älä altista tuotetta vedelle, sateelle, korkealle ilmankosteudelle tai muulle kosteudelle.
- Älä käytä tuotetta kosteissa tiloissa, kuten kylpyhuoneessa tai keittiössä.
- Älä koskaan työnnä mitään esineitä tuotteen tuuletusaukkoon. Tuote sisältää sähkökomponentteja.
- Käytä vain mukana toimitettua virtasovitinta.
- Pidä tuote kaukana lemmikkieläimistä ja muista eläimistä. Eläimet voivat purra virtajohdon läpi ja saada sähköiskun.
- Älä avaa tuotetta; sen sisällä ei ole osia, joita käyttäjä voisi huoltaa.
- Tätä tuotetta saa huoltaa vain pätevä teknikko.

Tulipalovaara:
- Älä käytä tuotetta, jos jokin sen osa on vaurioitunut tai viallinen. Vaihda vahingoittunut tai viallinen tuote aina välittömästi.
- Irrota tuote virtalähteestä ja muista laitteista, jos ongelmia ilmenee.
- Älä peitä tuuletusaukkoja. Jätä aina vähintään 5 cm tilaa tuotteen ympärille.
- Älä aseta tuotetta muiden sähkölaitteiden päälle.
- Älä koskaan käytä tuotetta vaurioituneella virtajohdolla tai sovittimella.

⚠ HUOMIO!

Kuulon heikkenemisen riski:
- Pitkäaikainen altistuminen suurille äänenvoimakkuuksille voi aiheuttaa kuulovaurioita.

HUOMAUTUS

Tuotteen vaurioitumisvaara:
- Pidä tuote kaukana lämmönlähteistä, kuten lämpöpattereista, lämmittimistä, uuneista ja avotulesta.
- Pidä tuote kaukana voimakkaista magneettisista esineistä.
- Pidä virtajohto ja tuote aina poissa paikoista, joissa kuljetaan paljon.
- Älä irrota tuotetta pistorasiasta johdosta vetämällä. Tartu aina pistokkeeseen ja vedä.
- Vältä sähköstaattista purkausta tuotetta käsitellessäsi. Sähköstaattinen purkaus voi häiritä tuotteen normaalia toimintaa.
- Käytä vain valmistajan toimittamia lisävarusteita.
- Irrota tuote sähköpistorasiasta ukkosmyrskyjen aikana ja jos tuotetta ei aiota käyttää pitkään aikaan.
- Käytä tuotetta vain tässä asiakirjassa kuvatun mukaisesti.
- Varo pudottamasta ja tönäisemästä tuotetta.
- Puhdista tuote ulkopuolelta pehmeällä, kostealla liinalla kuukausittain. Vältä hankaavia aineita, jotka voivat vahingoittaa pintaa.

Asennus

Tarkista pakkauksen sisältö

Tarkista, että kaikki osat ovat tallella ja että niissä ei ole näkyvissä vaurioita. Jos osia puuttuu tai ne ovat vaurioituneet, ota yhteyttä Lenco B.V.:n huoltopalveluun verkkosivuston kautta: www.lenco.com.

Tuotteen asentaminen

1. Aseta tuote tasaiselle ja vakaalle alustalle pistorasian lähelle.
2. Liu'uta EU:n tai Ison-Britannian pistoke virtalähteeseen pistorasiasta riippuen.

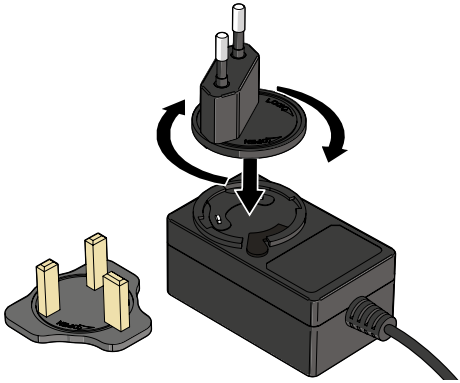

3. Kytke virtaliitin tuotteen virtatuloon.
4. Kytke verkkolaitteen toinen pää pistorasiaan.

Käyttö

Vinyylilevyn soittaminen

1. Avaa pölysuojus.
2. Käännä virta-/äänenvoimakkuusvalitsinta kevyesti myötäpäivään kytkeäksesi tuotteen päälle. Älä käännä virta-/äänenvoimakkuusvalitsinta kokonaan maksimiäänenvoimakkuuteen.

Tällä hetkellä valitun toiminnon LED-valo syttyy.

3. Aseta toimintokytkin asentoon *PHONO*.

Virran LED-valo palaa punaisena.

4. Valinnaisesti: Aseta 45 RPM-sovitin levysoittimen akselille. Tarvitaan vain singlelevyille (45 RPM) ja muille vinyylilevyille, joissa on suurempi keskireikä.
5. Aseta vinyylilevy varovasti levysoittimen lautaselle.

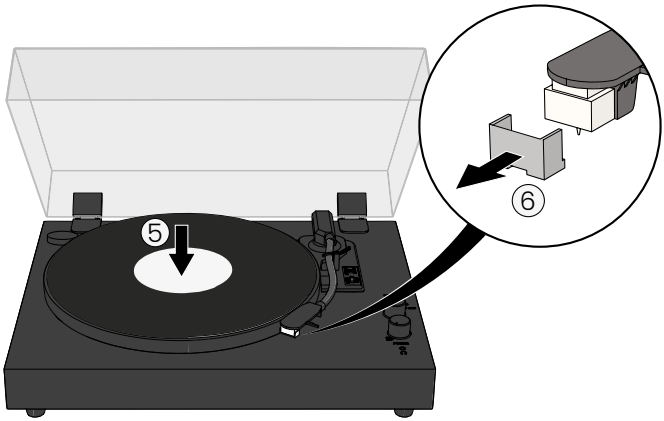

6. Irrota neulansuojus varovasti neulakasetista.
7. Irrota äänivarren lukitus vetämällä varren lukitus ylöspäin ja pois tieltä.
8. Työnnä vipua taaksepäin äänivarren nostamiseksi.

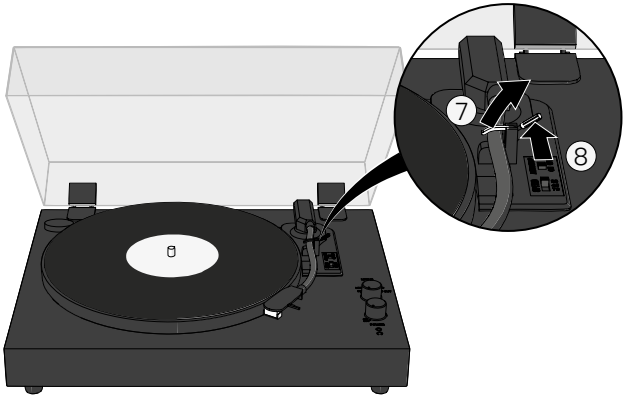

9. Siirrä äänivartta varovasti sen kohdan yli, jonka haluat soittaa vinyylilevyllä.
Levyalustan pyörintä levy käynnistyy automaattisesti, jos automaattinen pysäytyskytkin on asetettu asentoon *ON*.
10. Työnnä vipua eteenpäin laskeaksesi äänivartta ja aloittaaksesi vinyylilevyn soittamisen.

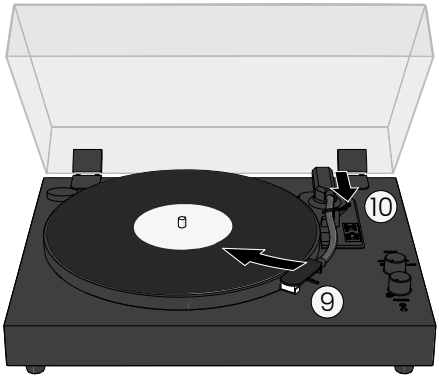

11. Säädä äänenvoimakkuutta virtakytkimellä/äänenvoimakkuuden säätimellä.
ⓘ Tuote siirtyy automaattisesti valmiustilaan, jos äänisignaalia (vinyylilevy tai Bluetooth®) ei kuulu 15 minuuttiin. Kytke tuote pois päältä ja päälle tai valitse toimintokytkimellä jokin toinen toiminto jatkaaksesi.

Vinyylilevyn soittamisen lopetus
Kun automaattinen pysäytys on päällä
Äänivarsi pysähtyy automaattisesti, kun vinyylilevy tulee loppuun.
ⓘ Automaattinen pysäytys toimii useimmille 33 RPM-vinyylilevyille.
ⓘ Ole aina tarkkana, kun kuuntelet vinyylilevyjä ensimmäistä kertaa, älä luota automaattiseen pysäytykseen, joka pysäyttää levylautasen.
Kun automaattinen pysäytys on pois päältä
Automaattinen pysäytys ei toimi useimmilla singlelevyillä (45 RPM) ja joillakin 33P RPM-vinyylilevyillä.
Levysoitin voi joko pysähtyä ennen vinyylilevyn loppua tai olla pysähtymättä vinyylilevyn loppumisen jälkeen.
Aseta automaattinen pysäytyskytkin aina asentoon *OFF* , kun automaattinen pysäytys ei tunnu toimivan tietyllä vinyylilevyllä.

Levyn toiston lopettaminen ilman automaattista pysäytystä:
1. Työnnä vipua taaksepäin äänivarren nostamiseksi.
2. Siirrä äänivarsi lepoasentoon.
3. Työnnä vipua eteenpäin, jotta äänivarsi pysyy paikoillaan.
4. Vaihtoehtoisesti: käytä äänivarren lukitusta äänivarren kiinnittämiseksi lepoasentoon.
5. Sammuta levysoitin kääntämällä virta-/äänenvoimakkuusvalitsin kokonaan vastapäivään.

Vinyylilevyn soittaminen ulkoisen Bluetooth®-kaiuttimen/kuulokkeiden kautta

Tuote voi muodostaa langattoman yhteyden ulkoisiin Bluetooth®-kaiuttimiin tai kuulokkeisiin (ei sisälly toimitukseen).
1. Käännä virta-/äänenvoimakkuusvalitsinta myötäpäivään kytkeäksesi tuotteen päälle. Älä käännä virta-/äänenvoimakkuusvalitsinta kokonaan maksimiäänenvoimakkuuteen.
2. Aseta toimintokytkin asentoon *OUT*.

Virta-LED vilkkuu sinisenä.
3. Aktivoi kaiuttimen tai kuulokkeiden Bluetooth®-pariliitostila.

ⓘ Varmista, että Bluetooth®-kaiutin tai kuulokkeet ovat enintään metrin päässä levysoittimesta.

Odota, että levysoitin kytkeytyy kaiuttimeen tai kuulokkeisiin.

Virran LED-valo palaa sinisenä, kun yhteys on onnistunut.

ⓘ Levysoitin pysyy pariliitostilassa 15 minuuttia. Jos pariliitoksen muodostaminen ei onnistu, sammuta levysoitin ja kaiuttimen tai kuulokkeiden Bluetooth®-pariliitostila ja aloita alusta vaiheesta 1 alkaen.
4. Seuraa vaiheita 1 - 10 vinyylilevyn soittamisesta.

Vinyylilevyn soittaminen langallisilla kuulokkeilla
1. Aseta kuulokkeiden 3,5 mm:n kuulokeliitin tuotteen kuulokeliitäntään.
2. Seuraa vaiheita 3 - 10 vinyylilevyn soittamisesta.

Ulkoisen musiikin kuuntelu sisäänrakennettujen kaiuttimien kautta

Bluetooth®:n kautta
1. Käännä virta-/äänenvoimakkuusvalitsinta myötäpäivään kytkeäksesi tuotteen päälle. Älä käännä virta-/äänenvoimakkuusvalitsinta kokonaan maksimiäänenvoimakkuuteen.
2. Aseta toimintokytkin asentoon *IN*.

Virran LED vilkkuu sinisenä.
3. Ota Bluetooth® käyttöön laitteessasi.
4. Valitse "Lenco LS-60" ja muodosta yhteys tuotteeseen.

Virran LED-valo palaa sinisenä.

ⓘ Manuaalista pariliitosta tarvitaan vain ensimmäisellä kerralla, kun muodostat yhteyden tuotteeseen.

ⓘ Jos laitteesi vaatii salasanan, kirjoita "0000" ja paina *OK*.
5. Säädä äänenvoimakkuutta virtakytkimellä/äänenvoimakkuuden säätimellä.

Äänitulon kautta:
1. Käännä virta-/äänenvoimakkuusvalitsinta myötäpäivään kytkeäksesi tuotteen päälle. Älä käännä virta-/äänenvoimakkuusvalitsinta kokonaan maksimiäänenvoimakkuuteen.
2. Aseta toimintokytkin asentoon *AUX IN*.

Virran LED-valo palaa violettina.
3. Kytke 3,5 mm:n stereokaapelin (ei sisälly toimitukseen) toinen pää laitteeseesi ja toinen pää AUX-tuloon.
4. Säädä äänenvoimakkuutta virtakytkimellä/äänenvoimakkuuden säätimellä.

Huolto

Neulan vaihtaminen

Parhaan kuuntelukokemuksen saavuttamiseksi neula on vaihdettava 250 kuuntelutunnin välein.

ⓘ Suosittelemme Audio-Technica AT3600N -korvausneulan käyttöä.

Neulan vaihtaminen:

1. Sammuta tuote ja irrota verkkolaite pistorasiasta.
2. Varmista, että äänivarsi on lepoasennossa ja äänivarren lukitus on kytketty.
3. Aseta ruuvimeisseli varovasti neulapatruunan kärkeen ja paina alaspäin.

Neula siirtyy alaspäin.

4. Vedä neula alaspäin ja poispäin äänivarresta.

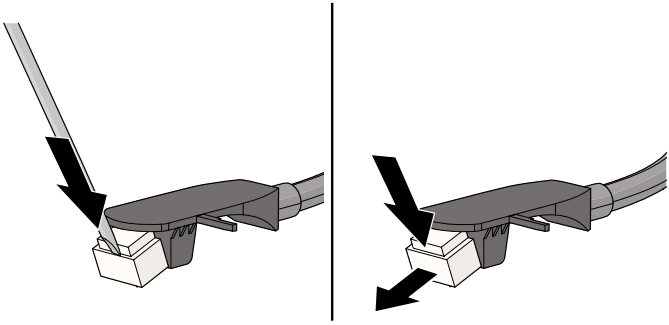

5. Aseta uusi neula vinosti äänivarren alaosaan.
6. Työnnä neulaa varovasti ylöspäin, jotta uusi neula lukittuu paikalleen.

Puhdistus

Puhdista tuote ulkopuolelta pehmeällä, kostealla liinalla kuukausittain. Vältä hankaavia aineita, jotka voivat vahingoittaa pintaa.

Puhdista vinyylilevyt antistaattisella liinalla parhaan kuuntelukokemuksen saamiseksi. Suosittelemme Lenco TTA-3-in-1-, TTA-5-in-1- tai TTA-6-in-1-puhdistussarjan käyttöä (ei sisälly toimitukseen).

Takuu

Commaxx B.V. tarjoaa huolto- ja takuuhuoltoa Euroopan lainsäädännön mukaisesti, mikä tarkoittaa, että korjaustapauksissa (sekä takuuaikana että sen jälkeen) sinun tulee ottaa yhteyttä paikalliseen jälleenmyyjään.

- Korjausta vaativia tuotteita ei voi lähettää suoraan Commaxx B.V:lle.
- Jos tämä laite avataan tai siihen päästään käsiksi muussa kuin virallisessa huoltokeskuksessa, takuu raukeaa.
- Tämä laite ei sovellu ammattikäyttöön. Ammattikäytössä kaikki valmistajan takuuvelvoitteet raukeavat.

Vastuuvapauslauseke

Laiteohjelmistoon ja/tai laitteistokomponentteihin tehdään säännöllisesti päivityksiä. Tämän vuoksi jotkin tässä dokumentaatiossa olevat ohjeet, tekniset tiedot ja kuvat voivat poiketa hieman tilanteestasi. Kaikki tässä oppaassa kuvatut kohteet ovat vain havainnollistamistarkoituksessa, eivätkä ne välttämättä sovellu juuri sinun tilanteeseesi. Tässä oppaassa olevia kuvauksia ei voida käyttää oikeudellisiin vaatimuksiin.

Jätehuolto



Tämä symboli osoittaa, että kyseistä sähkötuotetta tai akkua ei saa hävittää yleisenä kotitalousjätteenä Euroopassa. Varmistaaksesi tuotteen ja akun asianmukaisen jätteenkäsittelyn, hävitä ne sähkölaitteiden tai akkujen hävittämistä koskevien paikallisten lakien ja vaatimusten mukaisesti. Näin autat säästämään luonnonvaroja ja parantamaan ympäristönsuojelunormeja sähköjätteen käsittelyssä ja hävittämisessä (sähkö- ja elektroniikkalaiteromudirektiivi).

Vaatimustenmukaisuusvakuutus

Me, Commaxx B.V., ilmoitamme valmistajana, että tuotemerkkimme Lenco® Kiinassa valmistettu tuote LS-60 on testattu kaikkien asiaankuuluvien CE-standardien ja -määräysten mukaisesti ja että kaikki testit on läpäisty onnistuneesti. Tämä sisältää muun muassa RED 2014/53/EU -asetuksen.

Täydellinen vaatimustenmukaisuusvakuutus (ja käyttöturvallisuustiedote, mikäli käytettävissä) on saatavilla ja ladattavissa osoitteesta:
https://commaxx-certificates.com/doc/ls-60 doc.pdf

Palvelu

Lisätietoja ja helpdesk-tukea saat osoitteesta www.lenco.com.
Commaxx B.V. Wiebachstraat 37, 6466 NG, Kerkrade, Alankomaat.

Platespiller

Om dette dokumentet

Dette dokumentet er brukermanualen og inneholder all nødvendig informasjon for korrekt, effektiv og trygg bruk av produktet.
Sørg for at du har lest og forstått instruksjonene i dette dokumentet før du installerer eller bruker produktet.
Ta vare på emballasjen og dette dokumentet for fremtidig referanse.

Brukt symboler

⚠ **ADVARSEL!**	Signalord brukt for å indikere en potensielt farlig situasjon som, hvis den ikke unngås, kan føre til død eller alvorlig skade.
⚠ **FORSIKTIG!**	Signalord brukt for å indikere en potensielt farlig situasjon som, hvis den ikke unngås, kan føre til mindre eller moderat skade.
LES DETTE	Signalord brukt for å ta opp metoder som ikke er relaterte til fysisk skade.
ⓘ	Indikerer viktig informasjon som ikke er direkte relatert til sikkerhet.

Produktbeskrivelse

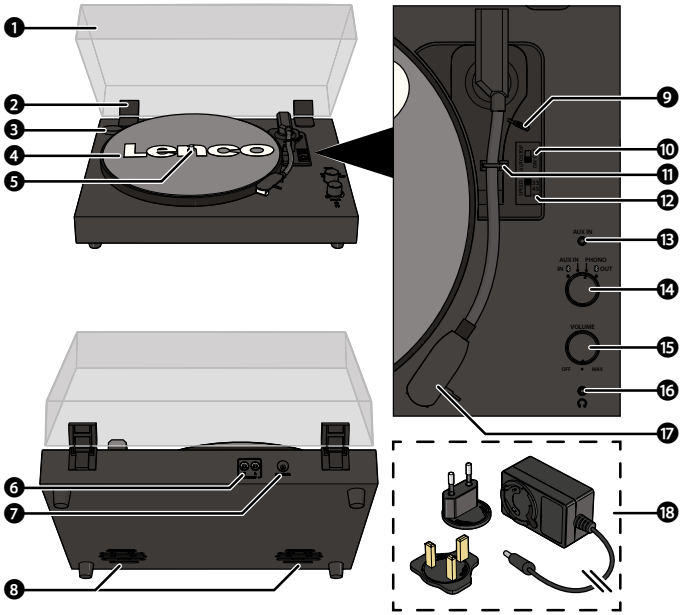

1. Støvdeksel
2. Hengsel på støvomslag
3. 45 RPM-adapter
4. Platespillertallerken
5. Platespillerens spindel
6. RCA-utgang
7. Strøminngang
8. Innebygde høyttalere
9. Køspak
10. Automatisk stopp-bryter
11. Tonearmlås
12. Hastighetsvelger (33, 45, 78 o/min)
13. AUX-inngang
14. Funksjonsbryter
15. Power/Volume-hjul
16. Hodetelefonkontakt
17. Nålhode
18. Strømadapter (med EU- og britisk støpsel)

Spesifikasjoner

Produkt	LS-60
Type	Remdrift, helt manuell
Drivmotor	Likestrømsmotor
Hastighetsinnstillinger	33, 45, 78 RPM
Platetallerkenens diameter	300 mm
Bluetooth®-versjon	5,3
Bluetooth®-frekvensrekkevidde	2402 - 2480 MHz
Maks. overføringseffekt	< 6 dBm
Inngang for strømadapter	AC 100 - 240 V ~50/60 Hz 0,5 A
Utgang for strømadapter	DC 5 V - 1 A
Inngangseffekt	DC 5 V - 1 A
Strømforbruk	5 W
Dimensjoner (L × B × H)	425 × 343 × 135 mm
Vekt	3,61 kg
Driftsforhold	0 - 35°C
Strømadapter	
Produsent	Shenzhen Shi Guangkaiyuan Technology Ltd 2 etasje, 41 TianSheng Road, TianLiao village, GongMing Street, Guangming, Shenzhen, Guangdong, P.R.China
Modellnummer	GKYZA0100050EU / GKYPS010050EU1
Inngangsspenning	100 - 240 V
Inngang for vekselstrømfrekvens	50 - 60 Hz
Utgangsspenning	DC 5 V
Utgangsstrøm	1 A
Utgangseffekt	5 W
Gjennomsnittlig aktiv effektivitet	75,10% - 75,10%
Effektivitet ved lav belastning (10%)	75,10% - 75,10%
Strømforbruk uten belastning	0,05 - 0,06 W

Tiltenkt bruk

Dette produktet er ment som en helt manuell platespiller med trådløs Bluetooth®-funksjonalitet, RCA-utgang, hodetelefonkontakt og innebygde høyttalere.
Dette produktet er kun tiltenkt innendørs bruk.
Produktet skal kun brukes som beskrevet i denne bruksanvisningen.
Dette produktet er ikke tiltenkt kommersiell bruk.
Denne enheten er ikke beregnet for bruk av personer (inkludert barn) med reduserte fysiske, sensoriske eller mentale evner, eller manglende erfaring og kunnskap, med mindre de har fått tilsyn eller instruksjoner om bruk av enheten av en person som er ansvarlig for deres sikkerhet, om bruk av enheten.

Sikkerhetsinstruksjoner
Sørg for at du har lest og forstått instruksjonene i dette dokumentet før du installerer eller bruker produktet. Ta vare på emballasjen og dette dokumentet for fremtidig referanse.

⚠ ADVARSEL!

Kvelningsfare:
- Ikke la barn leke med emballasjematerialet. Emballasjemateriale kan føre til kvelning og kvelning. Oppbevar alltid emballasjematerialet utilgjengelig for barn.

Elektrisk fare:
- Ikke utsett produktet for vann, regn, fuktighet eller høy luftfuktighet.
- Ikke bruk produktet i fuktige omgivelser, for eksempel på badet eller kjøkkenet.
- Stikk aldri gjenstander inn i ventilasjonsåpningen på produktet. Produktet inneholder elektriske komponenter.
- Bruk kun medfølgende strømadapter.
- Hold produktet borte fra kjæledyr og andre dyr. Dyr kan bite gjennom strømkabelen og få elektrisk støt.
- Produktet må ikke åpnes, det har ingen deler inni som kan repareres.
- Dette produktet må kun vedlikeholdes av en kvalifisert tekniker.

Brannfare:
- Ikke bruk produktet hvis det er skadet eller defekt. Bytt alltid ut et skadet eller defekt produkt med det samme.
- Hvis det oppstår problemer, skal du koble produktet fra strømkilden og eventuelt annet utstyr.
- Ikke dekk til ventilasjonsåpningene. La det alltid være minst 5 cm plass rundt produktet.
- Ikke plasser produktet oppå annet elektrisk utstyr.
- Bruk aldri produktet med en skadet strømkabel eller adapter.

⚠ FORSIKTIG!

Risiko for hørselstap:
- Eksponering av for høye lyder over en lengre periode kan føre til hørselstap.

LES DETTE

Risiko for skade på produktet:
- Hold produktet borte fra varmekilder, som radiatorer, varmeovner, ovner og åpen ild.
- Hold produktet unna sterke magnetiske gjenstander.
- Hold alltid strømkabelen og produktet unna steder der personer vanligvis går.
- Ikke koble fra produktet ved å trekke i kabelen. Hold alltid i kontakten når du trekker.
- Unngå elektrostatisk utladning ved håndtering av produktet. Elektrostatisk utladning kan forstyrre produktets normale funksjon.
- Bruk kun tilbehør som leveres av produsenten.
- Koble produktet fra strømuttaket under tordenvær eller før lengre perioder uten bruk.
- Produktet skal kun brukes som beskrevet i dette dokumentet.
- Ikke mist produktet, og forhindre at det slås borti andre gjenstander.
- Rengjør utsiden av produktet månedlig med en myk, fuktig klut. Unngå skuremidler som kan skade overflaten.

Installasjon

Sjekk innholdet i pakken
Kontroller at alle delene er til stede, og at det ikke er synlige skader på delene. Hvis deler mangler eller er skadet, ta kontakt med Lenco B.V. servicedesk via nettsiden: www.lenco.com.

Installasjon av produktet
1. Plasser produktet på et flatt og stabilt underlag i nærheten av et strømuttak.
2. Avhengig av strømuttaket, skyver du EU- eller UK-kontakten på strømadapteren.

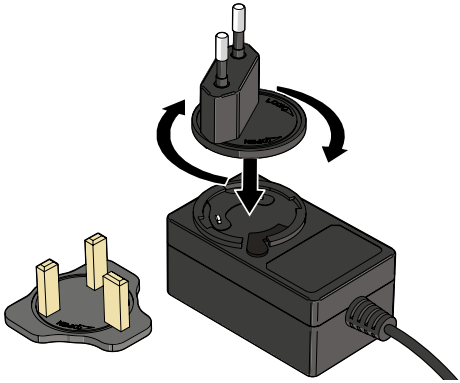

3. Koble strømkontakten til strøminngangen på produktet.
4. Koble den andre enden av strømadapteren til et strømuttak.

Bruk

Spille en vinylplate
1. Åpne støvdekselet.
2. Vri strøm-/volumhjulet litt med klokken for å slå på produktet. Ikke vri strøm-/volumhjulet helt opp til maks. volum.

LED-lampen for den valgte funksjonen lyser.
3. Sett funksjonsbryteren til *PHONO*.

LED-lampen for strøm lyser rødt.
4. Det er valgfritt: Plasser 45 RPM-adapteren på platespillerakselen. Kun nødvendig for singler (45 RPM) og andre vinylplater med et større senterhull.
5. Legg en vinylplate forsiktig på platespillerens plateplate.

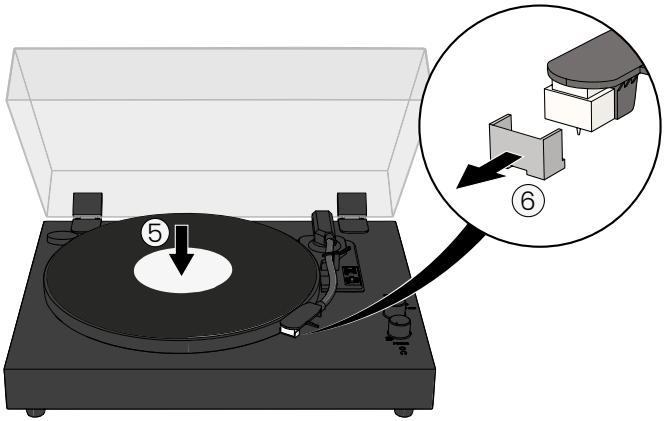

6. Fjern nåldekselet forsiktig fra nålekassetten.
7. Trekk tonearmlåsen opp og ut av veien for å låse opp tonearmen.
8. Skyv køspaken bakover for å heve tonearmen.

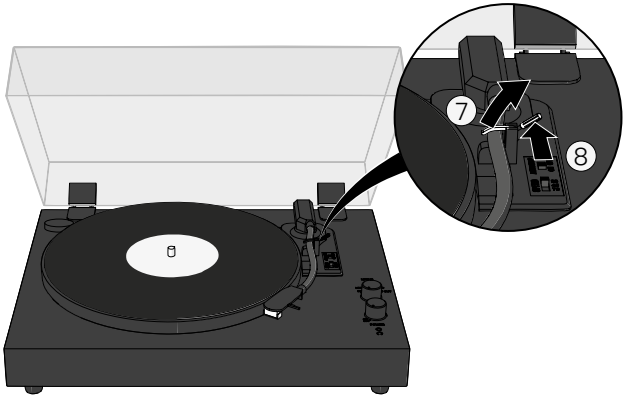

9. Beveg tonearmen forsiktig over den delen du ønsker å spille av på vinylplaten.
Platetallerkenen begynner automatisk å spinne hvis autostopp-bryteren er satt til *ON*.
10. Skyv cue-spaken fremover for å senke tonearmen og starte avspillingen av vinylplaten.

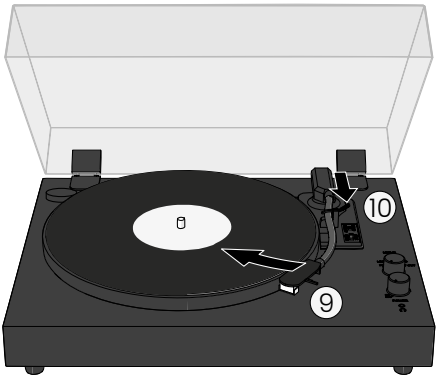

11. Juster volumet med power/volume-knappen.

ⓘ Produktet går automatisk i standby-modus hvis det ikke er noe lydsignal (vinylplate eller Bluetooth®) på 15 minutter. Slå produktet av og på, eller velg en annen funksjon med funksjonsbryteren for å fortsette.

Slutt å spille en vinylplate

Med automatisk stopp slått på

Tonearmen stopper automatisk når vinylplaten når slutten.

ⓘ Autostopp fungerer for de fleste 33 RPM vinylplater.

ⓘ Vær alltid oppmerksom når du lytter til vinylplater for første gang, og ikke stol på autostopp for å stoppe dreiebordet.

Med automatisk stopp slått av

Autostopp fungerer ikke for de fleste singelplater (45 RPM) og noen 33P RPM-vinylplater. Platespilleren kan enten stoppe før slutten av vinylplaten, eller ikke stoppe etter slutten av vinylplaten.
Sett alltid autostoppbryteren til *OFF* når autostopp ikke ser ut til å fungere for den aktuelle vinylplaten.

For å stoppe avspillingen av platen uten automatisk stopp:
1. Skyv køspaken bakover for å heve tonearmen.
2. Flytt tonearmen over til hvileposisjon.
3. Skyv køspaken fremover for å hvile tonearmen.
4. Eventuelt: bruk tonearmlåsen for å sikre tonearmen i hvileposisjon.
5. Vri strøm-/volumvelgeren helt mot klokken for å slå av platespilleren.

Spille av en vinylplate via ekstern Bluetooth®-høyttaler/hodetelefoner

Produktet kan kobles trådløst til eksterne Bluetooth®-høyttalere eller hodetelefoner (medfølger ikke).
1. Vri strøm-/volumhjulet med klokken for å slå på produktet. Ikke vri strøm-/volumhjulet helt opp til maks. volum.
2. Sett funksjonsbryteren til *OUT*.

LED-lampen for strøm blinker blått.
3. Aktiver Bluetooth® -paringsmodus på høyttaleren eller hodetelefonene.

ⓘ Sørg for at Bluetooth®-høyttaleren eller hodetelefonene er innenfor én meter fra platespilleren.

Vent til platespilleren kobler seg til høyttaleren eller hodetelefonene.

Når tilkoblingen er vellykket, lyser strømindikatoren blått.

ⓘ Platespilleren forblir i sammenkoblingsmodus i 15 minutter. Hvis sammenkoblingen ikke lykkes, slår du av platespilleren og Bluetooth® - sammenkoblingsmodus på høyttaleren eller hodetelefonene, og begynner på nytt fra trinn 1.
4. Følg trinnene 1 - 10 for å spille av en vinylplate.

Spille av en vinylplate via hodetelefoner med kabel
1. Sett 3,5 mm-hodetelefonkontakten fra hodetelefonene dine inn i hodetelefonkontakten på produktet.
2. Følg trinnene 3 - 10 for å spille av en vinylplate.

Lytte til ekstern musikk via de innebygde høyttalerne

Via Bluetooth®
1. Vri strøm-/volumhjulet med klokken for å slå på produktet. Ikke vri strøm-/volumhjulet helt opp til maks. volum.
2. Sett funksjonsbryteren til *IN*.

LED-lampen for strøm blinker blått.
3. Slå på Bluetooth® på enheten din.
4. Velg "Lenco LS-60" og koble til produktet.

LED-lampen for strøm lyser blått.

ⓘ Manuell sammenkobling er bare nødvendig første gang du kobler deg til produktet.

ⓘ Hvis enheten krever et passord, skriver du inn "0000" og trykker *OK*.
5. Juster volumet med power/volume-knappen.

Via ekstra inngang:
1. Vri strøm-/volumhjulet med klokken for å slå på produktet. Ikke vri strøm-/volumhjulet helt opp til maks. volum.
2. Sett funksjonsbryteren til *AUX IN*.

LED-lampen for strøm lyser lilla.
3. Koble den ene enden av en 3,5 mm stereokabel (medfølger ikke) til enheten din og den andre enden til AUX-inngangen.
4. Juster volumet med power/volume-knappen.

Vedlikehold

Bytte ut nålen

For å få den beste lytteopplevelsen bør nålen skiftes ut hver 250. lyttetime.

Vi anbefaler at du bruker en Audio-Technica AT3600N erstatningsnål.

Slik bytter du ut nålen:

1. Slå av produktet og koble strømadapteren fra stikkontakten.
2. Kontroller at tonearmen er i hvileposisjon og at tonearmlåsen er innkoblet.
3. Plasser en skrutrekker forsiktig på tuppen av nålepatronen og trykk ned.

Nålen beveger seg nedover.

4. Trekk nålen ned og bort fra tonearmen.

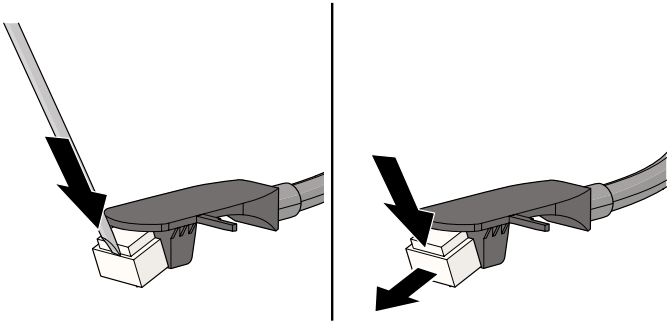

5. Plasser den nye nålen diagonalt i den nederste delen av tonearmen.
6. Skyv nålen forsiktig oppover for å låse den nye nålen på plass.

Rengjøring

Rengjør utsiden av produktet månedlig med en myk, fuktig klut. Unngå skuremidler som kan skade overflaten.

Rengjør vinylplatene dine med en antistatisk klut for å få den beste lytteopplevelsen. Vi anbefaler at du bruker Lenco TTA-3-i-1, TTA-5-i-1 eller TTA-6-i-1 rengjøringssett (ikke inkludert).

Garanti

Commaxx B.V. tilbyr service og garanti i samsvar med europeisk lov, noe som betyr at du i tilfelle reparasjoner (både under og etter garantiperioden) bør kontakte din lokale forhandler.

- Det er ikke mulig å sende produkter som trenger reparasjon direkte til Commaxx B.V.
- Hvis denne enheten åpnes eller brukes av et ikke-offisielt servicesenter på noen som helst måte, bortfaller garantien.
- Denne enheten er ikke egnet for profesjonell bruk. Ved profesjonell bruk bortfaller alle garantiforpliktelser fra produsenten.

Ansvarsfraskrivelse

Fastvare og/eller maskinvarekomponenter oppdateres regelmessig. Derfor kan noen av instruksjonene, spesifikasjonene og bildene i denne dokumentasjonen avvike noe fra din situasjon. Alle elementene som er beskrevet i denne veiledningen, er kun ment som illustrasjoner og gjelder kanskje ikke for akkurat din situasjon. Ingen juridiske rettigheter eller krav kan utledes av beskrivelsen i denne håndboken.

Kassering



Dette symbolet indikerer at det aktuelle elektriske produktet eller batteriet ikke skal kastes som vanlig husholdningsavfall i Europa. For å sikre korrekt avfallsbehandling av produktet og batteriet, må du avhende dem i henhold til gjeldende lokale lover og krav for avhending av elektrisk utstyr eller batterier. På denne måten bidrar du til å bevare naturressursene og forbedre miljøvernstandardene for behandling og avhending av elektrisk avfall (direktivet om avfall fra elektrisk og elektronisk utstyr).

Konformitetserklæring

Vi, Commaxx B.V., erklærer som produsent at produktet LS-60 fra vårt varemerke Lenco®, produsert i Kina, har blitt testet i henhold til alle relevante CE-standarder og forskrifter, og at alle tester har blitt bestått. Dette inkluderer, men er ikke begrenset til, RED 2014/53/EU-forordningen.

Den fullstendige samsvarserklæringen (og sikkerhetsdataarket hvis det er aktuelt) kan leses og lastes ned via:
https://commaxx-certificates.com/doc/ls-60 doc.pdf

Service

For mer informasjon og helpdesk-støtte, besøk www.lenco.com
Commaxx B.V. Wiebachstraat 37, 6466 NG, Kerkrade, Nederland.

Pladespiller

Om dette dokument

Dette dokument udgør brugervejledningen og indeholder alle oplysninger til korrekt, effektiv og sikker anvendelse af produktet.
Sørg for, at du har læst og forstået instruktionerne i dette dokument fuldt ud, før du installerer eller bruger produktet. Gem emballagen og dette dokument, så det sidenhen kan læses.

Anvendte symboler

⚠ ADVARSEL!	Signalord, der bruges til at angive en potentielt farlig situation, som, hvis den ikke undgås, kan resultere i død eller alvorlig personskade.
⚠ FORSIGTIG!	Signalord, der bruges til at angive en potentielt farlig situation, som, hvis den ikke undgås, kan resultere i mindre eller moderat personskade.
BEMÆRK	Signalord, der bruges til at adressere praksis, der ikke er relateret til fysisk skade.
ⓘ	Angiver vigtig information, der ikke er direkte relateret til sikkerhed.

Produktbeskrivelse

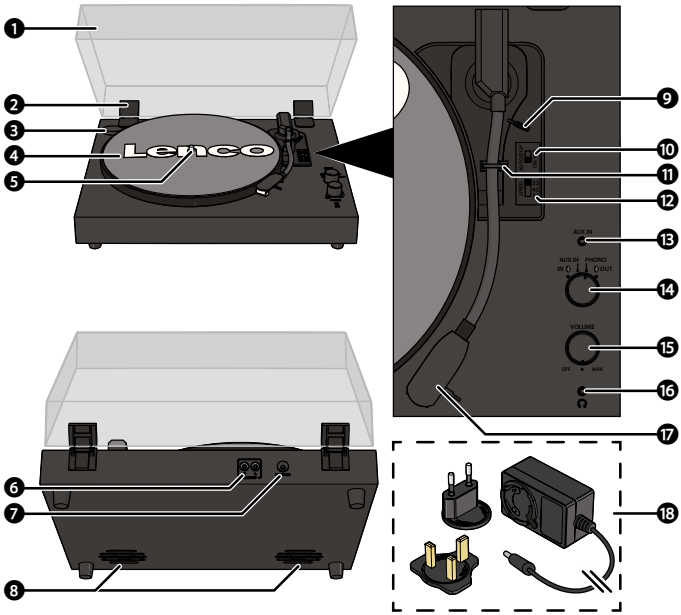

1. Støvdæksel
2. Støvomslagets hængsel
3. 45 RPM-adapter
4. Pladespiller-tallerken
5. Pladespillerens spindel
6. RCA output
7. Strøminput
8. Indbyggede højttalere
9. Cue-greb
10. Automatisk stop-kontakt
11. Tonearmslås
12. Hastighedsvælger (33, 45, 78 rpm)
13. AUX-indgang
14. Funktionsknap
15. Tænd/sluk/lydstyrke-vælger
16. Stik til hovedtelefoner
17. Nålens hoved
18. Strømadapter (med EU- og UK-stik)

Specifikationer

Produkt	LS-60
Type	Bæltedrev, fuldt manuelt
Drivmotor	DC-motor
Hastighedsindstillinger	33, 45, 78 RPM
Pladespillerens diameter	300 mm
Bluetooth® version	5,3
Bluetooth® frekvensinterval	2402 - 2480 MHz
Maks. transmissionseffekt	< 6 dBm
Strømadapterinput	AC 100 - 240 V ~50/60 Hz 0,5 A
Strømadapteroutput	DC 5 V - 1 A
Inputeffekt	DC 5 V - 1 A
Strømforbrug	5 W
Mål (l × b × h)	425 × 343 × 135 mm
Vægt	3,61 kg
Driftsbetingelser	0 - 35°C
Strømadapter	
Producent	Shenzhen Shi Guangkaiyuan Technology Ltd 2 floor, 41 TianSheng Road, TianLiao village, GongMing Street, Guangming, Shenzhen, Guangdong, P.R.China
Model nummer	GKYZA0100050EU / GKYPS010050EU1
Indgangsspænding	100 - 240 V
Input AC-frekvens	50 - 60 Hz
Udgangsspænding	DC 5 V
Udgangsstrøm	1 A
Udgangsstrøm	5 W
Gennemsnitlig aktiv frekvens	75,10% - 75,10%
Effektivitet ved lav belastning (10%)	75,10% - 75,10%
Strømforbrug uden belastning	0,05 - 0,06 W

Tilsigtet brug
Dette produkt er beregnet som en helt manuel pladespiller med trådløs Bluetooth®-funktionalitet, RCA-udgang, hovedtelefonstik og indbyggede højttalere.
Dette produkt er kun beregnet til indendørs brug.
Anvend kun produktet som beskrevet i denne brugervejledning.
Dette produkt er ikke beregnet til kommerciel brug.
Denne enhed er ikke beregnet til brug af personer (herunder børn) med nedsatte fysiske, sensoriske eller mentale evner eller manglende erfaring og viden, medmindre de er blevet overvåget eller instrueret i brugen af enheden af en person, der er ansvarlig for deres sikkerhed, vedrørende brugen af enheden.

Sikkerhedsinstruktioner
Sørg for, at du har læst og forstået instruktionerne i dette dokument fuldt ud, før du installerer eller bruger produktet. Gem emballagen og dette dokument, så det sidenhen kan læses.

⚠ ADVARSEL!

Kvælningsfare:
- Lad ikke børn lege med emballagemateriale. Emballagematerialer kan føre til kvælning. Opbevar altid emballagematerialet utilgængeligt for børn.

Elektrisk fare:
- Udsæt ikke produktet for vand, regn, fugt eller høj luftfugtighed.
- Brug ikke produktet i fugtige omgivelser som f.eks. badeværelse eller køkken.
- Stik aldrig genstande ind i produktets ventilationsåbning. Produktet indeholder elektriske komponenter.
- Brug kun det medfølgende strømadapter.
- Hold produktet væk fra kæledyr og andre dyr. Dyr kan bide sig fast i strømkablet og få elektrisk stød.
- Åbn ikke produktet, der er ikke nogen brugbare dele indeni.
- Dette produkt må kun vedligeholdes af en kvalificeret tekniker.

Brandfare:
- Brug ikke produktet, hvis det er skadet eller defekt. Udskift altid et skadet eller defekt produkt øjeblikkeligt.
- Afbryd produktet fra stikkontakten og andet udstyr, hvis der opstår problemer.
- Ventilationsåbningerne må ikke dækkes til. Lad der altid være mindst 5 cm plads omkring produktet.
- Placer ikke produktet oven på andet elektrisk udstyr.
- Brug aldrig produktet med et beskadiget strømkabel eller adapter.

⚠ FORSIGTIG!

Risiko for høretab:
- Langvarig eksponering for høje lydstyrker kan forårsage høretab.

BEMÆRK

Risiko for at beskadige produktet:
- Hold produktet væk fra varmekilder som f.eks. radiatorer, varmeapparater, komfurer og åben ild.
- Hold produktet væk fra stærke magnetiske genstande.
- Hold altid strømkablet og produktet væk fra de sædvanlige stier.
- Frakobl ikke produktet ved at trække i kablet. Tag altid fat i stikforbindelsen for at trække det ud.
- Undgå elektrostatisk afladning ved håndtering af produktet. Elektrostatisk afladning kan forstyrre produktets normale funktion.
- Brug kun tilbehør, der leveres af producenten.
- Kobl produktet fra stikkontakten under tordenvejr eller inden længere perioder uden brug.
- Anvend kun produktet som beskrevet i denne vejledning.
- Tab ikke produktet og undgå at støde det.
- Rengør ydersiden af produktet hver måned ved hjælp af en blød, fugtet klud. Undgå slibende rengøringsmidler, som kan skade overfladen.

Installation

Tjek indholdet i pakken
Kontrollér, at alle dele er til stede, og at der ikke er synlige skader på delene. Hvis dele mangler eller er beskadigede, skal du kontakte Lenco B.V.'s servicedesk via hjemmesiden: www.lenco.com.

Installation af produktet
1. Placer produktet på en flad og stabil overflade tæt på en stikkontakt.
2. Afhængigt af din stikkontakt skal du skubbe EU- eller UK-stikket på strømadapteren.

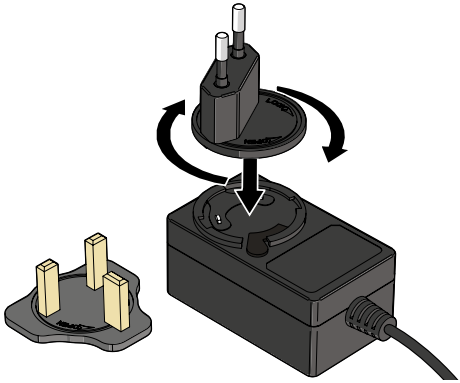

3. Sæt strømstikket i strømindgangen på produktet.
4. Sæt den anden ende af strømadapteren i en stikkontakt.

Brug

Afspilning af en vinylplade
1. Åbn støvdækslet.
2. Drej lidt på tænd/sluk-knappen med uret for at tænde for produktet. Drej ikke tænd/sluk-knappen helt op til den maksimale lydstyrke.

Den aktuelt valgte funktions-LED lyser.
3. Sæt funktionskontakten på *PHONO*.

Strøm-LED'en lyser rødt.
4. Det er valgfrit: Placer 45 RPM-adapteren på pladespillerens aksel. Kun nødvendig til singler (45 RPM) og andre vinylplader med et større centerhul.
5. Læg forsigtigt en vinylplade på pladespilleren.

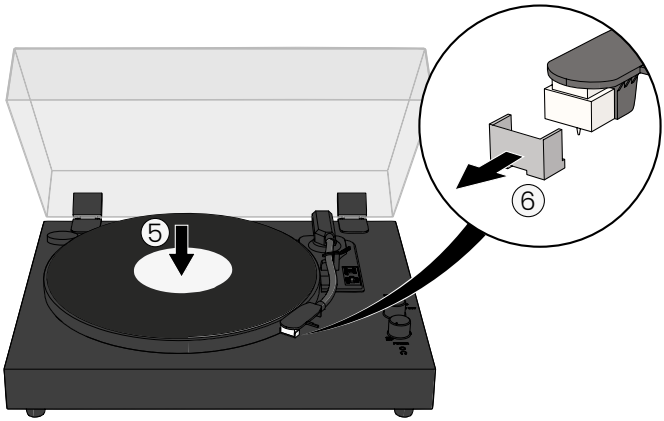

6. Fjern forsigtigt nåledækslet fra nålepatronen.
7. Træk tonearmslåsen op og ud af vejen for at låse tonearmen op.
8. Skub cue-grebet bagud for at hæve tonearmen.

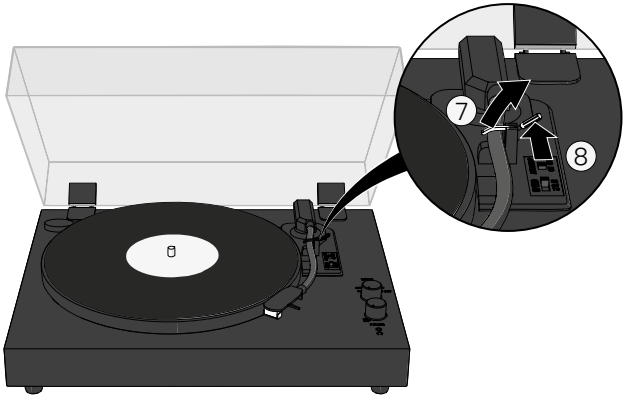

9. Bevæg forsigtigt tonearmen hen over den del af vinylpladen, som du vil spille på.
Pladespilleren begynder automatisk at dreje, hvis auto-stop-kontakten er sat til *ON*.
10. Skub cue-grebet fremad for at sænke tonearmen og begynde at afspille vinylpladen.

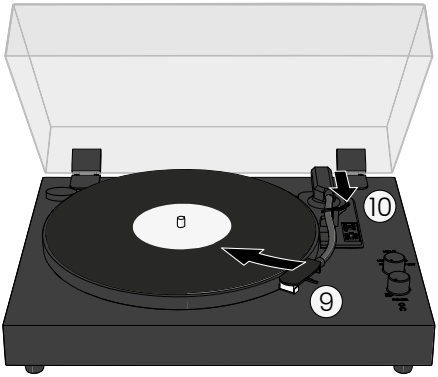

11. Juster lydstyrken med power/volume-knappen.

ⓘ Produktet går automatisk i standbytilstand, hvis der ikke er noget lydsignal (vinylplade eller Bluetooth®) i 15 minutter. Sluk og tænd for produktet, eller vælg en anden funktion med funktionskontakten for at genoptage.

Stop med at spille en vinylplade

Med automatisk stop slået til

Tonearmen stopper automatisk, når vinylpladen når sin ende.

ⓘ Autostop fungerer til de fleste 33 RPM-vinylplader.

ⓘ Vær altid meget opmærksom, når du lytter til vinylplader for første gang, og stol ikke på auto-stop til at stoppe drejebordet.

Med automatisk stop slået fra

Autostop fungerer ikke for de fleste singler (45 RPM) og nogle 33P RPM vinylplader. Pladespilleren kan enten stoppe før afslutningen af vinylpladen eller ikke stoppe efter afslutningen af vinylpladen.
Sæt altid auto-stop-kontakten på *OFF,* når auto-stop ikke ser ud til at fungere for den specifikke vinylplade.

For at stoppe afspilning af pladen uden automatisk stop:
1. Skub cue-grebet bagud for at hæve tonearmen.
2. Flyt tonearmen over til hvilepositionen.
3. Skub cue-grebet fremad for at hvile tonearmen.
4. Valgfrit: Brug tonearmslåsen til at sikre tonearmen i hvilepositionen.
5. Drej power/volume-drejeknappen helt mod uret for at slukke for pladespilleren.

Afspilning af en vinylplade via ekstern Bluetooth®-højttaler/hovedtelefoner

Produktet kan forbindes trådløst til eksterne Bluetooth®-højttalere eller hovedtelefoner (medfølger ikke).
1. Drej tænd/lydstyrkeknappen med uret for at tænde for produktet. Drej ikke tænd/sluk-knappen helt op til den maksimale lydstyrke.
2. Sæt funktionskontakten på *OUT*.

Strøm-LED'en blinker blåt.
3. Aktivér Bluetooth®-parringstilstand på din højttaler eller dine hovedtelefoner.

ⓘ Sørg for, at din Bluetooth®-højttaler eller dine hovedtelefoner er inden for en meter fra pladespilleren.

Vent på, at pladespilleren opretter forbindelse til dine højttalere eller hovedtelefoner.

Strøm-LED'en lyser blåt, når forbindelsen er vellykket.

ⓘ Pladespilleren forbliver i parringstilstand i 15 minutter. Hvis parringen ikke lykkes, skal du slukke for pladespilleren og Bluetooth®-parringstilstanden på din højttaler eller dine hovedtelefoner og starte forfra fra trin 1.
4. Følg disse trin 1 - 10 i Afspilning af en vinylplade.

Afspilning af en vinylplade via kablede hovedtelefoner
1. Sæt 3,5 mm-stikket fra dine hovedtelefoner ind i hovedtelefonstikket på produktet.
2. Følg disse trin 3 - 10 i Afspilning af en vinylplade.

Lytte til ekstern musik via de indbyggede højttalere

Via Bluetooth®.
1. Drej tænd/lydstyrkeknappen med uret for at tænde for produktet. Drej ikke tænd/sluk-knappen helt op til den maksimale lydstyrke.
2. Sæt funktionskontakten på *IN*.

Strøm-LED'en blinker blåt.
3. Tænd for Bluetooth® på din enhed.
4. Vælg "Lenco LS-60", og opret forbindelse til produktet.

Strøm-LED'en lyser blåt.

ⓘ Manuel parring er kun nødvendig første gang, du tilslutter dig produktet.

ⓘ Hvis din enhed kræver en adgangskode, skal du indtaste "0000" og trykke på *OK*.
5. Juster lydstyrken med power/volume-knappen.

Via hjælpeindgang:
1. Drej tænd/lydstyrkeknappen med uret for at tænde for produktet. Drej ikke tænd/sluk-knappen helt op til den maksimale lydstyrke.
2. Sæt funktionskontakten på *AUX IN*.

Strøm-LED'en lyser lilla.
3. Sæt den ene ende af et 3,5 mm stereokabel (medfølger ikke) i din enhed og den anden ende i AUX-indgangen.
4. Juster lydstyrken med power/volume-knappen.

Vedligeholdelse

Udskiftning af nålen

For at få den bedste lytteoplevelse bør nålen udskiftes for hver 250 lyttetimer.

Vi anbefaler at bruge en Audio-Technica AT3600N udskiftningsnål.

Sådan udskiftes nålen:

1. Sluk for produktet, og tag strømadapteren ud af stikkontakten.
2. Sørg for, at tonearmen er i hvileposition, og at tonearmslåsen er i indgreb.
3. Sæt forsigtigt en skruetrækker på spidsen af nålepatronen, og tryk den ned.

Nålen bevæger sig nedad.

4. Træk nålen ned og væk fra tonearmen.

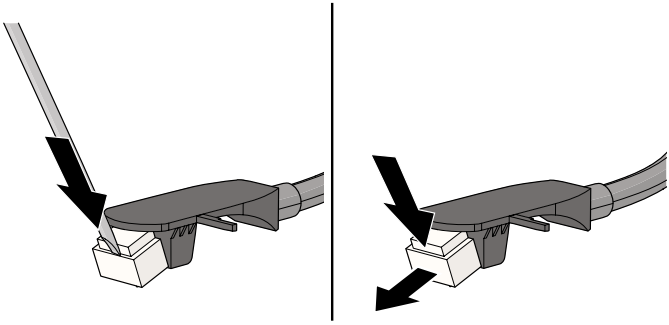

5. Placer den nye nål diagonalt i den nederste del af tonearmen.
6. Skub forsigtigt nålen opad for at låse den nye nål på plads.

Rengøring

Rengør ydersiden af produktet hver måned ved hjælp af en blød, fugtet klud. Undgå slibende rengøringsmidler, som kan skade overfladen.

Rengør dine vinylplader med en antistatisk klud for at få den bedste lytteoplevelse. Vi anbefaler at bruge Lenco TTA-3-in-1, TTA-5-in-1 eller TTA-6-in-1 rengøringssæt (medfølger ikke).

Garanti

Commaxx B.V. tilbyder service og garanti i overensstemmelse med europæisk lovgivning, hvilket betyder, at du i tilfælde af reparationer (både under og efter garantiperioden) skal kontakte din lokale forhandler.

- Det er ikke muligt at sende produkter, der skal repareres, direkte til Commaxx B.V..
- Hvis denne enhed på nogen måde bliver åbnet eller tilgået af et ikke-officielt servicecenter, bortfalder garantien.
- Denne enhed er ikke egnet til professionel brug. I tilfælde af professionel brug bortfalder alle producentens garantiforpligtelser.

Ansvarsfraskrivelse

Der foretages jævnligt opdateringer af firmware og/eller hardwarekomponenter. Derfor kan nogle af instruktionerne, specifikationerne og billederne i denne dokumentation afvige en smule fra din specifikke situation. Alle elementer, der er beskrevet i denne vejledning, er kun til illustrationsformål og gælder muligvis ikke for din særlige situation. Der kan ikke udledes nogen juridiske rettigheder eller krav af beskrivelsen i denne vejledning.

Bortskaffelse



Dette symbol angiver, at det pågældende elektriske produkt eller batteri ikke må bortskaffes som almindeligt husholdningsaffald i Europa. For at sikre korrekt affaldsbehandling af produktet og batteriet skal du bortskaffe dem i overensstemmelse med gældende lokale love og krav til bortskaffelse af elektrisk udstyr eller batterier. På den måde hjælper du med at bevare naturressourcer og forbedre standarderne for miljøbeskyttelse i forbindelse med behandling og bortskaffelse af elektrisk affald (direktivet om affald af elektrisk og elektronisk udstyr).

Overensstemmelseserklæring

Vi, Commaxx B.V., erklærer som producent, at produktet LS-60 fra vores mærke Lenco®, produceret i Kina, er blevet testet i henhold til alle relevante CE-standarder og -bestemmelser, og at alle tests er blevet bestået. Dette omfatter, men er ikke begrænset til, RED 2014/53/EU-forordningen.

Den komplette overensstemmelseserklæring (og sikkerhedsdatabladet, hvis gældende) kan findes og downloades via:
https://commaxx-certificates.com/doc/ls-60 doc.pdf

Service

For mere information og helpdesk-support, besøg venligst www.lenco.com
Commaxx B.V. Wiebachstraat 37, 6466 NG, Kerkrade, Holland.

Lemezjátszó

A dokumentummal kapcsolatos tudnivalók

Ez a felhasználói kézikönyv tartalmazza az összes információt a termék helyes, hatékony és biztonságos használatához.
Ügyeljen arra, hogy a termék telepítése vagy használata előtt figyelmesen elolvasta és megértette az ebben a dokumentumban található információkat. Tartsa meg a csomagolást és ezt a dokumentumot későbbi használatra.

Felhasznált szimbólumok

⚠ FIGYELMEZTETÉS!	A jelzőszó olyan, potenciálisan veszélyes helyzetet jelez, amely – amennyiben nem kerülik el – halálhoz vagy súlyos sérüléshez vezethet.
⚠ VIGYÁZAT!	A jelzőszó olyan, potenciálisan veszélyes helyzetet jelez, amely – amennyiben nem kerülik el – kisebb vagy mérsékelten súlyos sérüléshez vezethet.
ÉRTESÍTÉS	A jelzőszó olyan fizikai sérüléssel nem járó gyakorlatra hívja fel a figyelmet.
ⓘ	A biztonsághoz közvetlenül nem kapcsolódó, fontos információkat jelöl.

Termékleírás

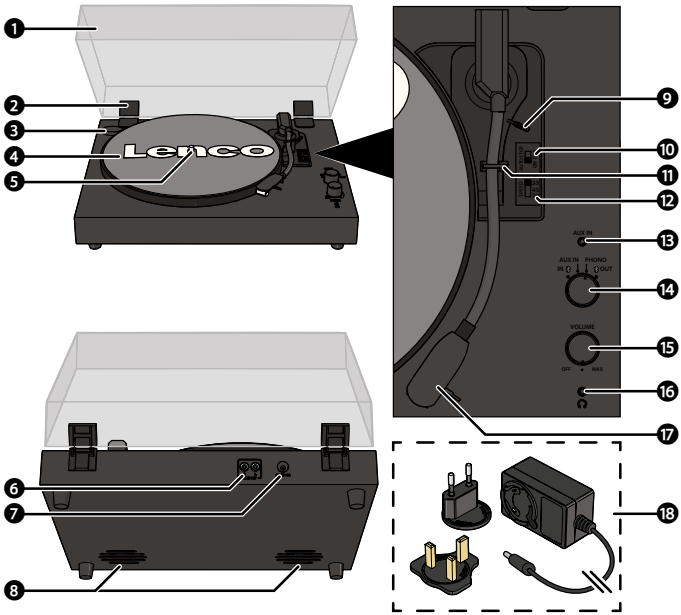

1. Porvédő fedél
2. Porvédő csukló
3. 45 RPM adapter
4. Lemezjátszó tányér
5. Lemezjátszó orsó
6. RCA kimenet
7. Tápbemenet
8. Beépített hangszórók
9. Cue kar
10. Auto-stop kapcsoló
11. Tonearm reteszelés
12. Sebességválasztó (33, 45, 78 rpm)
13. AUX bemenet
14. Funkciókapcsoló
15. Táp/hangerőszabályzó tárcsa
16. Fejhallgató-csatlakozó
17. Tűfej
18. Tápegység (EU és UK dugóval)

Műszaki adatok

Termék	LS-60
Típus	Szíjhajtás, teljes kézi vezérlés
Hajtómotor	DC motor
Sebességbeállítások	33, 45, 78 RPM
Lemezjátszótányér átmérője	300 mm
Bluetooth® verzió	5,3
Bluetooth® frekvenciatartomány	2402 – 2480 MHz
Maximális átviteli teljesítmény	< 6 dBm
Tápadapter bemenet	AC 100 - 240 V ~50/60 Hz 0,5 A
Tápadapter kimenet	DC 5 V - 1 A
Bemeneti feszültség	DC 5 V - 1 A
Teljesítményfelvétel	5 W
Méretek (h × sz × m)	425 × 343 × 135 mm
Súly	3,61 kg
Működési feltételek	0 - 35°C
Hálózati adapter	
Gyártó	Shenzhen Shi Guangkaiyuan Technology Ltd. 2 floor, 41 TianSheng Road, TianLiao village, GongMing Street, Guangming, Shenzhen, Guangdong, Guangdong, P.R.China
Modellszám	GKYZA0100050EU / GKYPS010050EU1
Bemeneti feszültség	100 - 240 V
Váltakozó áramú bemeneti feszültség	50 - 60 Hz
Kimeneti feszültség	DC 5 V
Kimeneti áram	1 A
Kimeneti teljesítmény	5 W
Átlagos aktív hatásfok	75,10% - 75,10%
Hatásfok alacsony terhelésnél (10%)	75,10% - 75,10%
Terhelés nélküli energiafogyasztás	0,05 - 0,06 W

Tervezett felhasználás

Ez a termék teljesen manuális lemezjátszónak készült, vezeték nélküli Bluetooth® funkcióval, RCA-kimenettel, fejhallgató-csatlakozóval és beépített hangszórókkal.
A termék beltéri használatra készült.
A terméket csak az ebben az útmutatóban leírtak szerint használja.
A termék nem használható gazdasági tevékenységre.
Ezt a készüléket nem olyan személyek (beleértve a gyermekeket is) használhatják, akik csökkent fizikai, érzékszervi vagy szellemi képességekkel rendelkeznek, vagy nem rendelkeznek kellő tapasztalattal és ismeretekkel, kivéve, ha a készülék használatára vonatkozóan a biztonságukért felelős személy felügyeli vagy oktatja őket, a készülék használatára vonatkozóan.

Biztonsági utasítások
Ügyeljen arra, hogy a termék telepítése vagy használata előtt figyelmesen elolvasta és megértette az ebben a dokumentumban található információkat. Tartsa meg a csomagolást és ezt a dokumentumot későbbi használatra.

⚠ FIGYELMEZTETÉS!

Fulladásveszély:
- Ne hagyja, hogy a gyermekek játszanak a csomagolóanyaggal. A csomagolóanyagok fulladáshoz és fulladáshoz vezethetnek. A csomagolóanyagot mindig tartsa a gyermekek számára elérhetetlen helyen.

Elektromos veszélyforrás:
- Óvja a terméket víztől, esőtől, nedvességtől vagy magas páratartalomtól.
- Ne használja a terméket nedves környezetben, például fürdőszobában vagy konyhában.
- Soha ne helyezzen semmilyen tárgyat a termék szellőzőnyílásába. A termék elektromos alkatrészeket tartalmaz.
- Csak a kapott tápkábelt használja.
- Tartsa a terméket háziállatoktól és más állatoktól távol. Az állatok átharaphatják a tápkábelt és áramütést szenvedhetnek.
- Ne nyissa ki a terméket, mert nem tartalmaz felhasználó által javítható alkatrészeket.
- Ezt a terméket karbantartás céljából csak szakképzett szakember szervizelheti.

Tűzveszély:
- Ne használja a terméket, ha valamelyik része sérült vagy hibás. A sérült vagy meghibásodott terméket mindig azonnal cserélje ki.
- Ha probléma merül fel, válassza le a terméket a hálózati csatlakozóaljzatról és más berendezésekről.
- Ne takarja le a szellőzőnyílásokat. Mindig hagyjon legalább 5 cm helyet a termék körül.
- Ne helyezze a terméket más elektromos berendezés tetejére.
- Soha ne használja a terméket sérült tápkábellel vagy adapterrel.

⚠ VIGYÁZAT!

A halláskárosodás kockázata:
- A hosszú ideig tartó, nagy hangerőnek való kitettség hallásvesztést okozhat.

ÉRTESÍTÉS

A termékben keletkező kár kockázata:
- Tartsa a terméket hőforrásoktól, például radiátoroktól, fűtőtestektől, kályháktól és nyílt lángoktól távol.
- Tartsa a terméket távol az erős mágneses tárgyaktól.
- Mindig tartsa távol a tápkábelt és a terméket a gyakran használt útvonalaktól.
- Ne a kábelnél fogva válassza le a terméket a hálózati csatlakozóaljzatról. Mindig a csatlakozót fogja meg, és úgy húzza ki.
- A termék kezelése során kerülje az elektrosztatikus kisülést. Az elektrosztatikus kisülés megzavarhatja a termék normál működését.
- Csak a gyártó által biztosított tartozékokat használja.
- Villámlással járó vihar esetén, vagy ha hosszabb ideig nem fogja használni, akkor válassza le a terméket a hálózati csatlakozóaljzatról és más berendezésekről.
- A terméket csak az ebben a dokumentumban leírt módon használja.
- Ne ejtse le a terméket és kerülje az ütődést.
- Havonta tisztítsa meg a termék külsejét egy puha, nedves ruhával. Kerülje a felületet károsító súrolószerek használatát.

Telepítés

Ellenőrizze a csomag tartalmát
Ellenőrizze, hogy minden alkatrész megvan-e, és hogy az alkatrészeken nem látható-e sérülés. Ha alkatrészek hiányoznak vagy sérültek, lépjen kapcsolatba az Lenco B.V. szervizével a következő weboldalon keresztül: www.lenco.com.

A termék beüzemelése
1. Helyezze a terméket egy sima és stabil felületre, konnektor közelében.
2. A konnektortól függően csúsztassa az EU- vagy az Egyesült Királyság-dugót a hálózati adapterre.

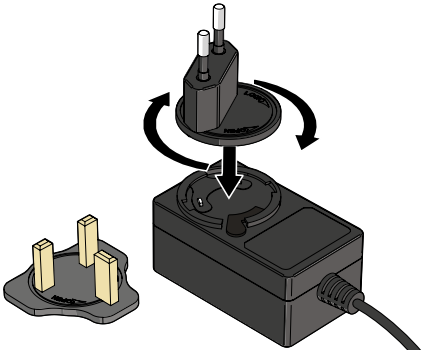

3. Csatlakoztassa a tápcsatlakozót a termék tápbemenetéhez.
4. Csatlakoztassa a hálózati adapter másik végét egy konnektorba.

Használat

Egy bakelitlemez lejátszása
1. Nyissa ki a porvédő fedelet.
2. A termék bekapcsolásához fordítsa el kissé a bekapcsoló/hangerőszabályzó tárcsát az óramutató járásával megegyező irányba. Ne fordítsa a bekapcsoló/hangerőszabályzó tárcsát egészen a maximális hangerőig.

Az aktuálisan kiválasztott funkció LED-je világít.
3. Állítsa a funkciókapcsolót *PHONO* állásba.

A bekapcsolási LED pirosan világít.
4. Opcionálisan: Helyezze a 45 RPM adaptert a lemezjátszó tengelyére. Csak kislemezek (45 RPM) és más, nagyobb középfurattal rendelkező bakelitlemezek esetén szükséges.
5. Óvatosan helyezzen egy bakelitlemezt a lemezjátszó tányérjára.

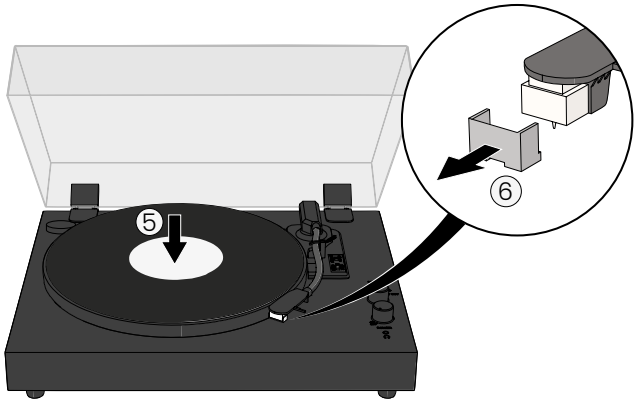

6. Óvatosan távolítsa el a tűfedelet a tűkazettáról.
7. A tonkar reteszelésének feloldásához húzza felfelé és távolítsa el az útból a tonkar reteszelését.
8. A tonkar felemeléséhez nyomja hátrafelé a billentyűkart.

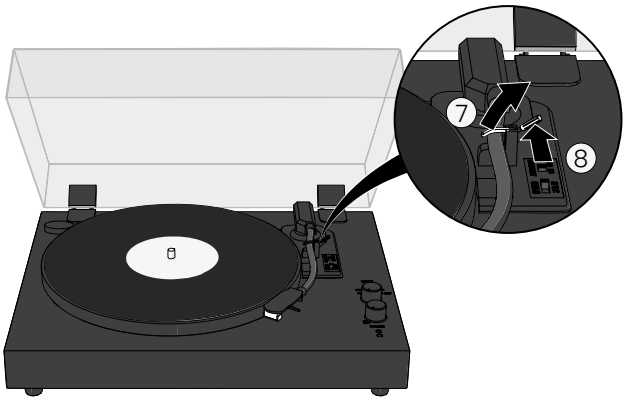

9. Óvatosan mozgassa a tonart a bakelitlemezen a lejátszani kívánt rész fölé.
A lemezjátszó tányérja automatikusan elkezd forogni, ha az automatikus leállító kapcsoló *ON* állásba van állítva.
10. Nyomja előre a cue-kart a tonearm leengedéséhez és a bakelitlemez lejátszásának megkezdéséhez.

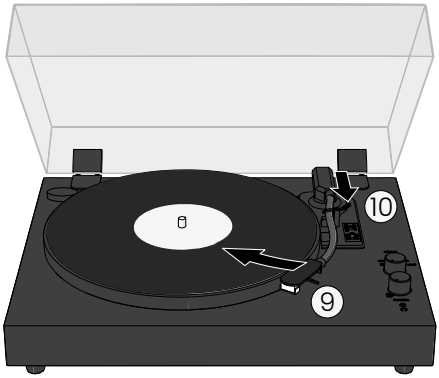

11. Állítsa be a hangerőt a bekapcsoló/hangerőszabályzó tárcsával.

ⓘ A termék automatikusan készenléti üzemmódba kapcsol, ha 15 percig nincs hangjelzés (bakelitlemez vagy Bluetooth®). A folytatáshoz kapcsolja ki és be a terméket, vagy válasszon ki egy másik funkciót a funkciókapcsolóval.

Ne játsszon többé bakelitlemezt

Bekapcsolt automatikus leállítással

A tonearm automatikusan megáll, amikor a bakelitlemez eléri a végét.

ⓘ Az automatikus leállítás a legtöbb 33 RPM-es bakelitlemezzel működik.

ⓘ Mindig nagyon figyeljen, amikor először hallgat bakelitlemezeket, ne hagyatkozzon az automatikus leállításra a lemezjátszó megállítása érdekében.

Kikapcsolt automatikus leállítással

Az automatikus leállítás nem működik a legtöbb kislemezen (45 RPM) és néhány 33P RPM vinyl lemezen. A lemezjátszó vagy megáll a bakelitlemez vége előtt, vagy nem áll meg a bakelitlemez vége után.
Az automatikus leállítás kapcsolót mindig állítsa *OFF* állásba, ha az automatikus leállítás nem működik az adott bakelitlemez esetében.

A felvétel lejátszásának automatikus leállítás nélküli leállítása:
1. A tonkar felemeléséhez nyomja hátrafelé a billentyűkart.
2. Állítsa a tonart a nyugalmi helyzetbe.
3. Nyomja előre a billentyűkart, hogy a tonearm nyugalomba kerüljön.
4. Opcionálisan: használja a tonearm reteszelését a tonearm nyugalmi helyzetben való rögzítéséhez.
5. A lemezjátszó kikapcsolásához fordítsa el teljesen az óramutató járásával ellentétes irányba a bekapcsoló/hangerőszabályzó tárcsát.

Vinyllemez lejátszása külső Bluetooth® hangszórón/fejhallgatón keresztül

A termék vezeték nélkül csatlakoztatható külső Bluetooth® hangszórókhoz vagy fejhallgatókhoz (nem tartozék).
1. A termék bekapcsolásához forgassa el a bekapcsoló/hangerőszabályzó tárcsát az óramutató járásával megegyező irányba. Ne fordítsa a bekapcsoló/hangerőszabályzó tárcsát egészen a maximális hangerőig.
2. Állítsa a funkciókapcsolót *OUT*.

A bekapcsolási LED kék színnel villog.
3. Aktiválja a Bluetooth® párosítási módot a hangszórón vagy fejhallgatón.

ⓘ Győződjön meg róla, hogy a Bluetooth® hangszóró vagy fejhallgató egy méteren belül van a lemezjátszótól.

Várja meg, amíg a lemezjátszó csatlakozik a hangszóróhoz vagy fejhallgatóhoz.

A bekapcsolási LED kék színnel világít, ha a kapcsolat sikeres.

ⓘ A lemezjátszó 15 percig marad párosítási üzemmódban. Ha a párosítás sikertelen, kapcsolja ki a lemezjátszót és a Bluetooth® párosítási módot a hangszórón vagy fejhallgatón, és kezdje újra az 1. lépéstől.

4. Kövesse a lépéseket 1 - 10 A bakelitlemez lejátszása.

Vinyllemez lejátszása vezetékes fejhallgatón keresztül
1. Helyezze a fejhallgató 3,5 mm-es fejhallgató-csatlakozóját a termék fejhallgató-csatlakozójába.
2. Kövesse a lépéseket 3 - 10 A bakelitlemez lejátszása.

Külső zenehallgatás a beépített hangszórókon keresztül

Bluetooth®-on keresztül
1. A termék bekapcsolásához forgassa el a bekapcsoló/hangerőszabályzó tárcsát az óramutató járásával megegyező irányba. Ne fordítsa a bekapcsoló/hangerőszabályzó tárcsát egészen a maximális hangerőig.
2. Állítsa a funkciókapcsolót *IN*.

A bekapcsolási LED kék színnel villog.
3. Kapcsolja be a Bluetooth® funkciót a készüléken.
4. Válassza ki a "Lenco LS-60"-at, és csatlakozzon a termékhez.

A bekapcsolási LED kék színnel világít.

ⓘ Kézi párosításra csak a termékhez való első csatlakozáskor lesz szükség.

ⓘ Ha a készülék jelszót igényel, írja be a "0000" jelszót, és nyomja meg az *OK* gombot .

5. Állítsa be a hangerőt a bekapcsoló/hangerőszabályzó tárcsával.

A kiegészítő bemeneten keresztül:
1. A termék bekapcsolásához forgassa el a bekapcsoló/hangerőszabályzó tárcsát az óramutató járásával megegyező irányba. Ne fordítsa a bekapcsoló/hangerőszabályzó tárcsát egészen a maximális hangerőig.
2. Állítsa a funkciókapcsolót *AUX IN* állásba.

A bekapcsolási LED lila színben világít.
3. Csatlakoztassa egy 3,5 mm-es sztereó kábel (nem tartozék) egyik végét a készülékéhez, a másik végét pedig az AUX bemenethez.
4. Állítsa be a hangerőt a bekapcsoló/hangerőszabályzó tárcsával.

Karbantartás

A tű cseréje

A legjobb hallgatási élmény érdekében a tűt 250 hallgatási óránként ki kell cserélni.

ⓘ Az Audio-Technica AT3600N cseretű használatát javasoljuk.

A tű cseréje:

1. Kapcsolja ki a terméket, és húzza ki a hálózati adaptert a konnektorból.
2. Győződjön meg róla, hogy a tonkar nyugalmi helyzetben van, és a tonkar reteszelése be van kapcsolva.
3. Óvatosan helyezzen egy csavarhúzót a tűpatronnak a hegyére, és nyomja le.

A tű lefelé tolódik.

4. Húzza lefelé a tűt, és távolodjon el a tonearmtól.

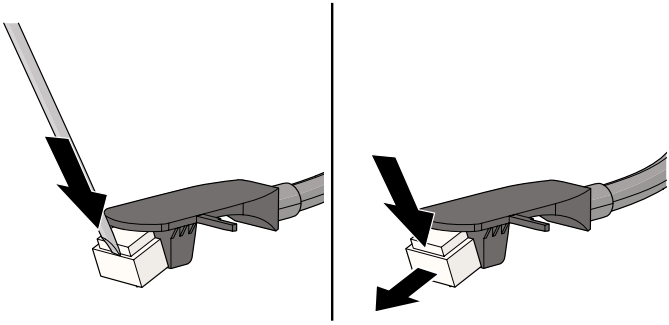

5. Helyezze az új tűt átlósan a tonkar alsó részébe.
6. Óvatosan nyomja felfelé a tűt, hogy az új tű a helyére rögzüljön.

Tisztítás

Havonta tisztítsa meg a termék külsejét egy puha, nedves ruhával. Kerülje a felületet károsító súrolószerek használatát.

Tisztítsa meg bakelitlemezeit antisztatikus ruhával a legjobb hallgatási élmény érdekében. Javasoljuk a Lenco TTA-3-in-1, TTA-5-in-1 vagy TTA-6-in-1 tisztítókészlet használatát (nem tartozék).

Garancia

A Commaxx B.V. az európai törvényeknek megfelelő szerviz- és garanciális szolgáltatásokat nyújt, ami azt jelenti, hogy javítás esetén (a garanciális időszak alatt és után is) forduljon a helyi kereskedőhöz.

- A javításra szoruló termékeket nem lehet közvetlenül a Commaxx B.V.-nek küldeni.
- Ha ezt a készüléket nem hivatalos szervizközpont nyitja ki, vagy ahhoz bármilyen módon hozzáfér, a garancia megszűnik.
- Ez a készülék nem alkalmas professzionális használatra. Professzionális használat esetén a gyártó minden garanciális kötelezettsége érvényét veszti.

Felelősség kizárása

A firmware és/vagy a hardverkomponensek rendszeresen frissülnek. Ezért a jelen dokumentációban szereplő utasítások, specifikációk és képek némileg eltérhetnek az Ön konkrét helyzetétől. Az ebben az útmutatóban leírt elemek csak illusztrációs célokat szolgálnak, és előfordulhat, hogy nem vonatkoznak az Ön konkrét helyzetére. Az ebben az útmutatóban szereplő leírásból semmilyen jog vagy jogosultság nem származhat.

Ártalmatlanítás



Ez a szimbólum azt jelzi, hogy az adott elektromos termék vagy akkumulátor nem ártalmatlanítható általános háztartási hulladékként Európában. A termék és az akkumulátor megfelelő hulladékkezelésének biztosítása érdekében, kérjük, hogy az elektromos berendezések vagy akkumulátorok ártalmatlanítására vonatkozó helyi törvényeknek megfelelően ártalmatlanítsa azokat. Ezzel hozzájárul a természeti erőforrások megőrzéséhez és az elektromos hulladékok kezelésével és ártalmatlanításával kapcsolatos környezetvédelmi előírások javításához (elektromos és elektronikus berendezések hulladékairól szóló irányelv).

Megfelelőségi nyilatkozat

Mi, a Commaxx B.V., mint gyártó kijelentjük, hogy a Lenco® márkájú, Kínában gyártott LS-60 termékünket az összes vonatkozó CE szabvány és előírás szerint teszteltük, és minden tesztet sikeresen teljesítettünk. Ez magában foglalja többek között a RED 2014/53/EU rendeletet.

A teljes megfelelőségi nyilatkozat (és ha van, akkor a biztonsági adatlap) a:
https://commaxx-certificates.com/doc/ls-60 doc.pdf

Szolgáltatás

További információért és helpdesk támogatásért látogasson el a www.lenco.com weboldalra.
Commaxx B.V. Wiebachstraat 37, 6466 NG, Kerkrade, Hollandia.

Gramofon

Informacje o niniejszym dokumencie

Niniejszy dokument jest instrukcją użytkownika i zawiera wszystkie informacje dotyczące prawidłowego, skutecznego i bezpiecznego użytkowania produktu.
Upewnij się, że przeczytałeś i w pełni zrozumiałeś instrukcje zawarte w tym dokumencie przed instalacją lub użyciem produktu. Zachowaj opakowanie oraz niniejszy dokument do wykorzystania w przyszłości.

Zastosowane symbole

⚠ OSTRZEŻENIE!	Hasło ostrzegawcze używane w celu wskazania potencjalnie niebezpiecznej sytuacji, która – jeśli nie zostanie uniknięta – może skutkować śmiercią lub poważnym obrażeniem ciała.
⚠ PRZESTROGA!	Hasło ostrzegawcze używane w celu wskazania potencjalnie niebezpiecznej sytuacji, która – jeśli nie zostanie uniknięta – może skutkować lekkimi lub umiarkowanymi obrażeniami.
UWAGA	Hasło ostrzegawcze używane do wskazania praktyk niezwiązanych z obrażeniami fizycznymi.
ℹ	Wskazuje ważne informacje, które nie są bezpośrednio związane z bezpieczeństwem.

Opis produktu

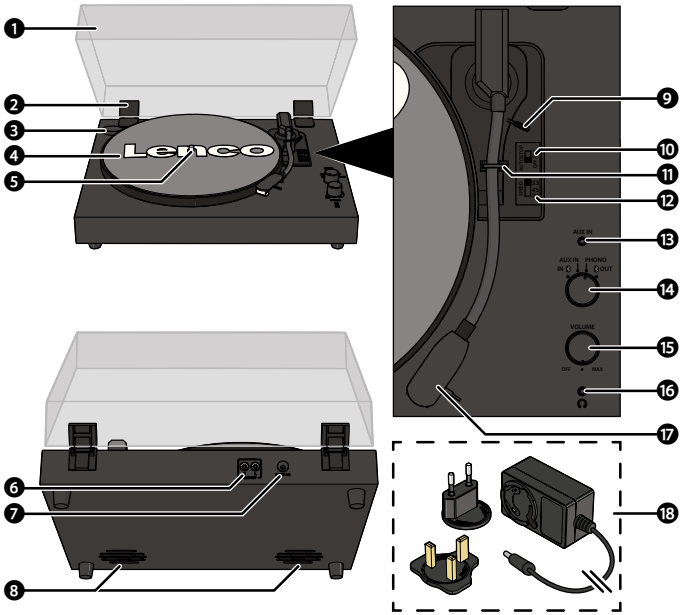

1. Pokrywa przeciwpyłowa
2. Zawias osłony przeciwpyłowej
3. Adapter 45 obr.
4. Talerz gramofonu
5. Oś talerza gramofonu
6. Wyjście RCA
7. Wejście zasilania
8. Wbudowane głośniki
9. Dźwignia ramienia
10. Automatyczny wyłącznik
11. Blokada ramienia
12. Wybór prędkości (33, 45, 78 obr./min)
13. Wejście AUX
14. Przełącznik funkcyjny
15. Pokrętło zasilania/głośności
16. Gniazdo słuchawkowe
17. Głowica igły
18. Zasilacz sieciowy (z wtyczką UE i UK)

Specyfikacja

Produkt	LS-60
Typ	Napęd pasowy, w pełni ręczny
Silnik napędowy	Silnik prądu stałego
Ustawienia prędkości	33, 45, 78 OBR.
Średnica talerza gramofonu	300 mm
Wersja Bluetooth®	5,3
Zakres częstotliwości Bluetooth®	2402 - 2480 MHz
Maks. moc transmisji	< 6 dBm
Wejście zasilacza sieciowego	AC 100 - 240 V ~50/60 Hz 0,5 A
Wyjście zasilacza sieciowego	DC 5 V - 1 A
Moc wejściowa	DC 5 V - 1 A
Zużycie energii	5 W
Wymiary (dł. × szer. × wys.)	425 × 343 × 135 mm
Waga	3,61 kg
Warunki pracy	0 - 35°C
Zasilacz	
Producent	Shenzhen Shi Guangkaiyuan Technology Ltd 2 piętro, 41 TianSheng Road, TianLiao village, GongMing Street, Guangming, Shenzhen, Guangdong, P.R.China
Numer modelu	GKYZA0100050EU / GKYPS010050EU1
Napięcie wejściowe	100 - 240 V
Częstotliwość wejściowa AC	50 - 60 Hz
Napięcie wyjściowe	DC 5 V
Prąd wyjściowy	1 A
Moc wyjściowa	5 W
Średnia wydajność czynna	75,10% - 75,10%
Wydajność przy niskim obciążeniu (10%)	75,10% - 75,10%
Pobór mocy bez obciążenia	0,05 - 0,06 W

Przeznaczenie

Ten produkt jest przeznaczony jako w pełni manualny gramofon z bezprzewodową funkcją Bluetooth®, wyjściem RCA, gniazdem słuchawek i wbudowanymi głośnikami.
Produkt jest przeznaczony wyłącznie do użytku wewnątrz pomieszczeń.
Produktu należy używać wyłącznie w sposób opisany w niniejszej instrukcji obsługi.
Ten produkt nie jest przeznaczony do użytku komercyjnego.
To urządzenie nie jest przeznaczone do użytku przez osoby (w tym dzieci) o ograniczonych zdolnościach fizycznych, sensorycznych lub umysłowych lub nieposiadające doświadczenia i wiedzy, chyba że będą one nadzorowane lub zostaną poinstruowane w zakresie korzystania z urządzenia przez osobę odpowiedzialną za ich bezpieczeństwo, w zakresie korzystania z urządzenia.

Instrukcje bezpieczeństwa
Upewnij się, że przeczytałeś i w pełni zrozumiałeś instrukcje zawarte w niniejszym dokumencie przed instalacją lub użyciem produktu. Zachowaj opakowanie oraz ten dokument do wykorzystania w przyszłości.

⚠ OSTRZEŻENIE!

Zagrożenie udławieniem:
- Nie pozwalać dzieciom bawić się materiałami opakowaniowymi. Materiały opakowaniowe mogą prowadzić do zadławienia i uduszenia. Materiały opakowaniowe należy zawsze przechowywać poza zasięgiem dzieci.

Zagrożenie elektryczne:
- Nie wystawiaj produktu na działanie wody, deszczu, wilgoci lub wysokiej wilgotności.
- Nie używaj produktu w wilgotnych pomieszczeniach, takich jak łazienka lub kuchnia.
- Nigdy nie wkładać żadnych przedmiotów do otworu wentylacyjnego produktu. Produkt zawiera elementy elektryczne.
- Używaj wyłącznie zasilacza znajdującego się w zestawie.
- Produkt należy przechowywać z dala od zwierząt domowych i innych zwierząt. Zwierzęta mogą przegryźć kabel zasilający i doznać porażenia prądem.
- Nie otwieraj produktu - w środku nie ma części, które mogą być serwisowane przez użytkownika.
- Niniejszy produkt może być serwisowany wyłącznie przez wykwalifikowanego technika.

Zagrożenie pożarowe:
- Nie używaj produktu, jeśli jakakolwiek jego część jest zniszczona lub uszkodzona. Zawsze natychmiast wymień uszkodzony lub wadliwy produkt.
- Jeśli wystąpią problemy, odłącz produkt od źródła zasilania i innych urządzeń.
- Nie należy osłaniać otworów wentylacyjnych. Zawsze należy pozostawić co najmniej 5 cm wolnej przestrzeni wokół produktu.
- Nie należy umieszczać produktu na innych urządzeniach elektrycznych.
- Nigdy nie używaj produktu z uszkodzonym przewodem zasilającym lub zasilaczem sieciowym.

⚠ PRZESTROGA!

Ryzyko utraty słuchu:
- Długie narażenie na głośne dźwięki może powodować utratę słuchu.

NOTYFIKACJA

Ryzyko uszkodzenia produktu:
- Produkt należy przechowywać z dala od źródeł ciepła, takich jak kaloryfery, grzejniki, piece i otwarty ogień.
- Produkt należy trzymać z dala od silnych obiektów magnetycznych.
- Zawsze trzymaj kabel zasilający i produkt z dala od standardowych dróg przemieszczania.
- Nie odłączaj produktu, ciągnąc za kabel. Zawsze należy chwycić za wtyczkę i pociągnąć ją.
- Podczas obsługi produktu należy unikać wyładowań elektrostatycznych. Wyładowania elektrostatyczne mogą zakłócić normalne działanie produktu.
- Należy używać wyłącznie akcesoriów dostarczonych przez producenta.
- Odłącz produkt od gniazdka elektrycznego w przypadku burzy z wyładowaniami atmosferycznymi lub przed dłuższą przerwą w użytkowaniu.
- Produktu należy używać wyłącznie w sposób opisany w niniejszym dokumencie.
- Nie upuszczaj produktu i unikaj uderzania go.
- Co miesiąc wyczyść zewnętrzną powierzchnię produktu miękką, wilgotną szmatką. Unikaj środków ściernych, które mogą uszkodzić powierzchnię.

Instalacja

Sprawdź zawartość opakowania
Sprawdzić, czy wszystkie części są obecne i czy nie widać na nich żadnych uszkodzeń. Jeśli brakuje części lub są one uszkodzone, należy skontaktować się z serwisem Lenco B.V. za pośrednictwem strony internetowej: www.lenco.com.

Instalowanie produktu
1. Umieść produkt na płaskiej i stabilnej powierzchni w pobliżu gniazda zasilania.
2. W zależności od gniazda zasilania, wsuń wtyczkę UE lub UK na zasilacz.

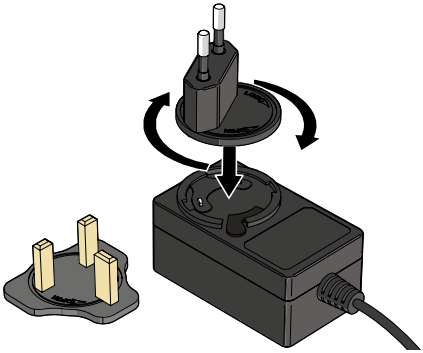

3. Podłącz złącze zasilania do wejścia zasilania w produkcie.
4. Podłącz drugi koniec zasilacza do gniazda zasilania.

Użycie

Odtwarzanie płyty winylowej
1. Otworzyć osłonę przeciwpyłową.
2. Delikatnie przekręć pokrętło zasilania/głośności zgodnie z ruchem wskazówek zegara, aby włączyć urządzenie. Nie należy przekręcać pokrętła zasilania/głośności do oporu.

Zaświeci się dioda LED aktualnie wybranej funkcji.
3. Ustaw przełącznik funkcji w pozycji *PHONO*.

Dioda LED zasilania zaświeci się na czerwono.
4. Opcjonalnie: Umieść adapter 45 RPM na osi talerza gramofonu. Potrzebny tylko w przypadku singli (45 RPM) i innych zapisów winylowych z większym otworem środkowym.
5. Ostrożnie umieść płytę winylową na talerzu gramofonu.

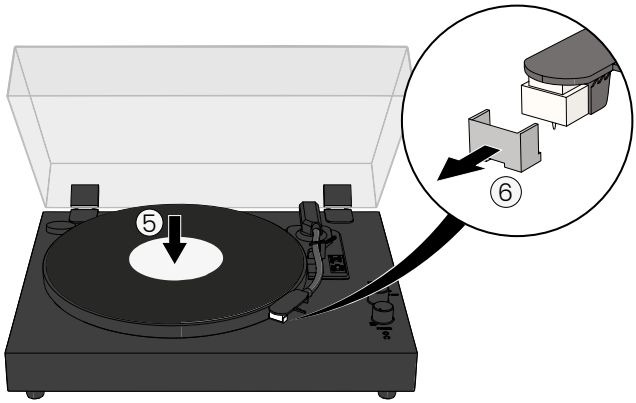

6. Ostrożnie zdejmij osłonę igły z wkładki gramofonowe.
7. Pociągnij blokadę ramienia w górę i na bok, aby odblokować ramię.
8. Przesuń dźwignię ramienia do tyłu, aby unieść ramię gramofonu.

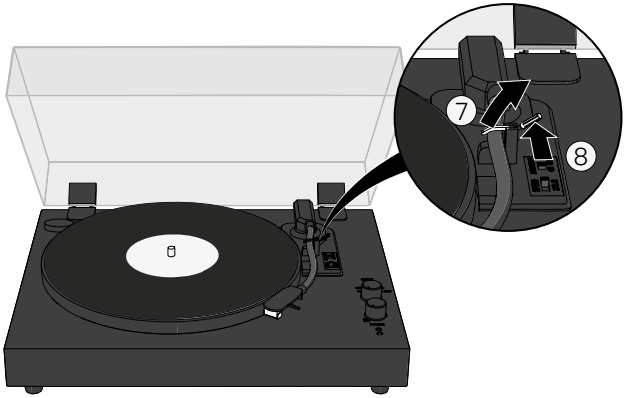

9. Ostrożnie przesuń ramię nad fragment płyty winylowej, który chcesz odtworzyć.

Talerz gramofonu zaczyna obracać się automatycznie, jeśli przełącznik automatycznego zatrzymania jest ustawiony w pozycji *ON*.

10. Popchnij dźwignię ramienia do przodu, aby opuścić ramię i rozpocząć odtwarzanie płyty winylowej.

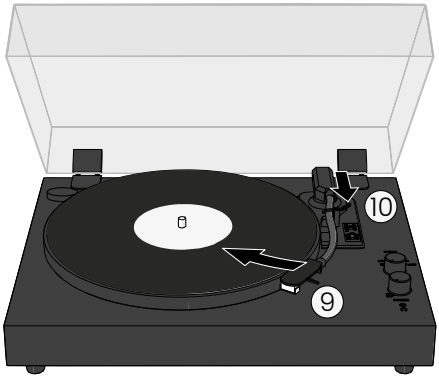

11. Wyreguluj głośność za pomocą pokrętła zasilania/głośności.

ⓘ Produkt automatycznie przechodzi w tryb gotowości, jeśli przez 15 minut nie jest odtwarzany sygnał audio (płyta winylowa lub Bluetooth®). Aby wznowić odtwarzanie, należy wyłączyć i włączyć produkt lub wybrać inną funkcję za pomocą przełącznika funkcji.

Zatrzymywanie odtwarzania płyty winylowej

Z włączonym automatycznym zatrzymaniem

Ramię automatycznie zatrzymuje się, gdy płyta winylowa osiągnie swój koniec.

ⓘ Automatyczne zatrzymanie działa dla większości płyt winylowych 33 RPM.

ⓘ Podczas słuchania płyt winylowych po raz pierwszy należy zawsze zachować szczególną uwagę i nie polegać na funkcji automatycznego zatrzymania.

Z wyłączonym automatycznym zatrzymaniem

Funkcja automatycznego zatrzymania nie działa w przypadku większości singli (45 RPM) i niektórych płyt winylowych 33P RPM. Gramofon może zatrzymać się przed końcem płyty winylowej lub nie zatrzymywać się po jej zakończeniu.

Zawsze ustawiaj przełącznik automatycznego zatrzymania w pozycji *OFF* , gdy automatyczne zatrzymanie wydaje się nie działać dla danej płyty winylowej.

Aby zatrzymać odtwarzanie zapisu bez automatycznego zatrzymania:
1. Przesuń dźwignię ramienia do tyłu, aby unieść ramię gramofonu.
2. Przesuń ramię do pozycji spoczynkowej.
3. Popchnij dźwignię ramienia do przodu, aby oprzeć ramię.
4. Opcjonalnie: użyj blokady ramienia , aby zabezpieczyć ramię w pozycji spoczynkowej.
5. Przekręć pokrętło zasilania/głośności do oporu w lewo, aby wyłączyć gramofon.

Odtwarzanie płyty winylowej przez zewnętrzny głośnik Bluetooth®/słuchawki

Produkt może bezprzewodowo łączyć się z zewnętrznymi głośnikami Bluetooth® lub Słuchawkami (brak w zestawie).
1. Przekręć pokrętło zasilania/głośności zgodnie z ruchem wskazówek zegara, aby włączyć urządzenie. Nie należy przekręcać pokrętła zasilania/głośności do oporu.
2. Ustaw przełącznik funkcji w pozycji *OUT*.

Dioda LED zacznie migać na niebiesko.
3. Aktywuj tryb parowania Bluetooth® na Głośniku lub Słuchawkach.

ⓘ Upewnij się, że głośnik Bluetooth® lub Słuchawki znajdują się w odległości maksymalnie jednego metra od gramofonu.

Poczekaj, aż gramofon połączy się z Głośnikiem lub Słuchawkami.

Dioda LED zasilania zaświeci się na niebiesko, gdy połączenie zostanie nawiązane.

ⓘ Gramofon pozostanie w trybie parowania przez 15 minut. Jeśli parowanie nie powiedzie się, wyłącz gramofon i tryb parowania Bluetooth® na Głośniku lub Słuchawkach i rozpocznij ponownie od kroku 1.
4. Wykonaj następujące czynności 1 - 10 odtwarzania płyty winylowej.

Odtwarzanie płyty winylowej przez słuchawki przewodowe
1. Podłącz złącze słuchawek 3,5 mm do gniazda słuchawkowego produktu.
2. Wykonaj następujące czynności 3 - 10 odtwarzania płyty winylowej.

Słuchanie muzyki z zewnątrz przez wbudowane głośniki

Przez Bluetooth®
1. Przekręć pokrętło zasilania/głośności zgodnie z ruchem wskazówek zegara, aby włączyć urządzenie. Nie należy przekręcać pokrętła zasilania/głośności do oporu.
2. Ustaw przełącznik funkcji w pozycji *IN*.

Dioda LED zasilania zacznie migać na niebiesko.
3. Włącz Bluetooth® w urządzeniu.
4. Wybierz "Lenco LS-60" i połącz się z produktem.

Dioda LED zasilania zaświeci się na niebiesko.

ⓘ Ręczne parowanie będzie wymagane tylko przy pierwszym połączeniu z produktem.

ⓘ Jeśli urządzenie wymaga podania hasła, wprowadź "0000" i naciśnij *OK*.
5. Wyreguluj głośność za pomocą pokrętła zasilania/głośności.

Przez wejście AUX:
1. Przekręć pokrętło zasilania/głośności zgodnie z ruchem wskazówek zegara, aby włączyć urządzenie. Nie należy przekręcać pokrętła zasilania/głośności do oporu.
2. Ustaw przełącznik funkcji w pozycji *AUX IN*.

Dioda LED zasilania zaświeci się na fioletowo.
3. Podłącz jeden koniec kabla stereo 3,5 mm (brak w zestawie) do urządzenia, a drugi koniec do wejścia AUX.
4. Wyreguluj głośność za pomocą pokrętła zasilania/głośności.

Konserwacja

Wymiana igły

Aby uzyskać najlepsze wrażenia słuchowe, igłę należy wymieniać co 250 godzin odsłuchu.

ⓘ Zalecamy stosowanie igły zamiennej Audio-Technica AT3600N.

Aby wymienić igłę:

1. Wyłącz produkt i odłącz zasilacz od gniazdka elektrycznego.
2. Upewnij się, że ramię jest w pozycji spoczynkowej, a blokada ramienia jest włączona.
3. Ostrożnie umieść śrubokręt na końcówce wkładki gramofonowej z igłą i dociśnij.

Igła przesunie się w dół.

4. Pociągnij igłę w dół i odsuń ją od ramienia.

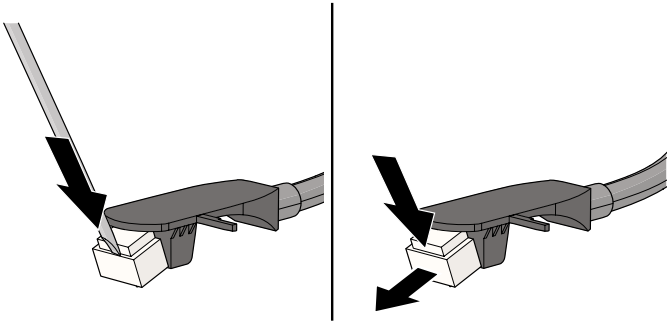

5. Umieść nową igłę ukośnie w dolnej części ramienia.
6. Ostrożnie popchnij igłę do góry, aby zablokować nową igłę na miejscu.

Czyszczenie

Co miesiąc wyczyść zewnętrzną powierzchnię produktu miękką, wilgotną szmatką. Unikaj środków ściernych, które mogą uszkodzić powierzchnię.

Płyty winylowe należy czyścić ściereczką antystatyczną, aby uzyskać najlepsze wrażenia słuchowe.

Zalecamy użycie zestawu czyszczącego Lenco TTA-3-in-1, TTA-5-in-1 lub TTA-6-in-1 (brak w zestawie).

Gwarancja

Commaxx B.V. oferuje serwis i gwarancję zgodnie z prawem europejskim, co oznacza, że w przypadku napraw (zarówno w okresie gwarancyjnym, jak i po jego zakończeniu) należy skontaktować się z lokalnym sprzedawcą.

- Nie ma możliwości wysyłania produktów wymagających naprawy bezpośrednio do Commaxx B.V.
- W przypadku otwarcia urządzenia lub uzyskania do niego dostępu przez nieautoryzowane centrum serwisowe w jakikolwiek sposób, gwarancja wygasa.
- To urządzenie nie nadaje się do użytku profesjonalnego. W przypadku użytku profesjonalnego wszystkie zobowiązania gwarancyjne producenta zostaną unieważnione.

Wyłączenie odpowiedzialności

Aktualizacje oprogramowania sprzętowego i/lub komponentów sprzętowych są przeprowadzane regularnie. W związku z tym niektóre instrukcje, specyfikacje i ilustracje w niniejszej dokumentacji mogą się nieznacznie różnić w zależności od konkretnej sytuacji. Wszystkie elementy opisane w niniejszej instrukcji służą wyłącznie do celów ilustracyjnych i mogą nie mieć zastosowania w konkretnej sytuacji. Z opisu zawartego w niniejszej instrukcji nie wynikają żadne prawa ani uprawnienia.

Utylizacja



Ten symbol oznacza, że dany produkt elektryczny lub akumulator nie powinien być utylizowany jako zwykły odpad domowy w Europie. Aby zapewnić prawidłową utylizację produktu i akumulatora, należy pozbywać się ich zgodnie z obowiązującymi lokalnymi przepisami dotyczącymi utylizacji sprzętu elektrycznego lub akumulatorów. W ten sposób użytkownik przyczynia się do ochrony zasobów naturalnych i poprawy standardów ochrony środowiska w zakresie przetwarzania i utylizacji odpadów elektrycznych (dyrektywa w sprawie zużytego sprzętu elektrycznego i elektronicznego).

Deklaracja zgodności

My, Commaxx B.V. oświadczamy jako producent, że produkt LS-60 naszej marki Lenco®, wyprodukowany w Chinach, został przetestowany zgodnie ze wszystkimi odpowiednimi normami i przepisami CE oraz że wszystkie testy zakończyły się pomyślnie. Obejmuje to między innymi rozporządzenie RED 2014/53/UE.

Pełną deklarację zgodności (oraz kartę danych bezpieczeństwa, jeśli dotyczy) można znaleźć i pobrać tutaj: *https://commaxx-certificates.com/doc/ls-60 doc.pdf*

Serwis

Więcej informacji i wsparcie działu pomocy technicznej można znaleźć na stronie www.lenco.com.
Commaxx B.V. Wiebachstraat 37, 6466 NG, Kerkrade, Holandia.

Πικάπ

Σχετικά με αυτό το έγγραφο

Αυτό το έγγραφο αποτελεί το εγχειρίδιο χρήσης και περιλαμβάνει όλες τις πληροφορίες για τη σωστή, την αποτελεσματική και ασφαλή χρήση του προϊόντος.

Βεβαιωθείτε ότι έχετε διαβάσει και κατανοήσει αυτές τις οδηγίες πριν εγκαταστήσετε ή χρησιμοποιήσετε το προϊόν. Κρατήστε τη συσκευασία και το εγχειρίδιο χρήσης για μελλοντική αναφορά.

Σύμβολα που χρησιμοποιούνται

⚠ ΠΡΟΕΙΔΟΠΟΙΗΣΗ!	Προειδοποιεί για κινδύνους σχετικά με την υγεία και υποδεικνύει πιθανούς κινδύνους τραυματισμού ή θάνατο.
⚠ ΠΡΟΣΟΧΗ!	Αναφέρεται σε πιθανούς κινδύνους για τη συσκευή ή άλλα αντικείμενα. Αν δεν αποφευχθεί, μπορεί να προκαλέσει ελαφρύ τραυματισμό.
ΕΙΔΟΠΟΙΗΣΗ	Αναφέρεται σε πρακτικές που δεν σχετίζονται με σωματική βλάβη.
ⓘ	Υποδεικνύει σημαντικές πληροφορίες που δεν σχετίζονται άμεσα με την ασφάλεια.

Περιγραφή προϊόντος

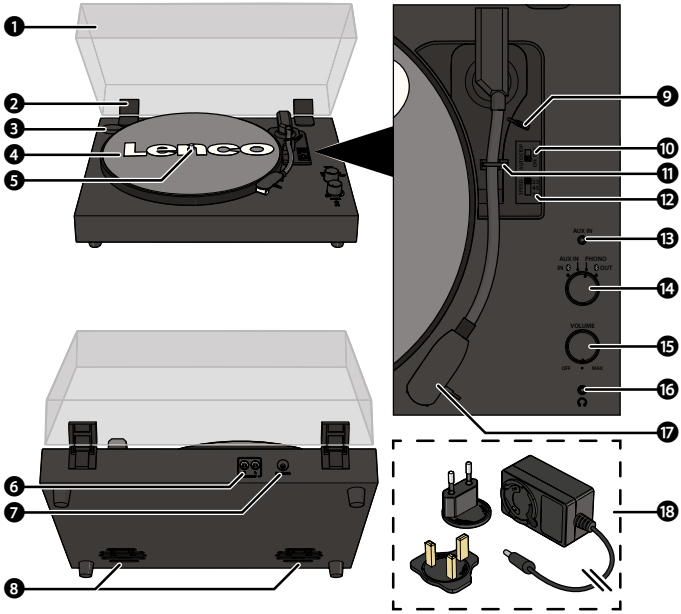

1. Προστατευτικό καπάκι
2. Μεντεσές προστατευτικού καπακιού
3. Αντάπτορας 45 RPM
4. Περιστροφική πλάκα
5. Άξονας πικάπ
6. Υποδοχή RCA
7. Υποδοχή αντάπτορα τροφοδοσίας
8. Ενσωματωμένα ηχεία
9. Μοχλός ανύψωσης
10. Διακόπτης αυτόματης διακοπής
11. Κλιπ κλειδώματος βραχίονα
12. Διακόπτης επιλογής ταχύτητας (33, 45, 78 στροφές ανά λεπτό)
13. Υποδοχή AUX
14. Διακόπτης λειτουργίας
15. Διακόπτης τροφοδοσίας / έντασης
16. Υποδοχή σύνδεσης ακουστικών
17. Κεφαλή βελόνας
18. Αντάπτορας τροφοδοσίας (με βύσμα ΕΕ και Ηνωμένου Βασιλείου)

Χαρακτηριστικά

Προϊόν	LS-60
Τύπος	Belt drive πλήρους χειροκίνητης λειτουργίας
Κινητήρας	DC
Ταχύτητα	33, 45, 78 RPM
Διάμετρος περιστροφικής πλάκας	300 mm
Bluetooth® έκδοση	5,3
Εύρος συχνότητας **Bluetooth®**	2402 - 2480 MHz
Μέγιστη ισχύς μετάδοσης	< 6 dBm
Τροφοδοτικό **(**είσοδος**)**	AC 100 - 240 V ~50/60 Hz 0,5 A
Τροφοδοτικό **(**έξοδος**)**	DC 5 V - 1 A
Ισχύς εισόδου	DC 5 V - 1 A
Κατανάλωση ρεύματος	5 W
Διαστάσεις **(**μ **×** π **×** υ**)**	425 × 343 × 135 mm
Βάρος	3,61 kg
Θερμοκρασία λειτουργίας	0 - 35°C
Τροφοδοτικό	
Κατασκευαστής	Shenzhen Shi Guangkaiyuan Technology Ltd. 2 floor, 41 TianSheng Road, TianLiao village, GongMing Street, Guangming, Shenzhen, Guangdong, P.R.China
Αριθμός μοντέλου	GKYZA0100050EU / GKYPS010050EU1
Τάση εισόδου	100 - 240 V
Συχνότητα εισόδου **AC**	50 - 60 Hz
Τάση εξόδου	DC 5 V
Ρεύμα εξόδου	1 A
Έξοδος ισχύς	5 W
Μέση ενεργή απόδοση	75,10% - 75,10%
Απόδοση σε χαμηλό φορτίο **(10%)**	75,10% - 75,10%
Κατανάλωση ισχύος χωρίς φορτίο	0,05 - 0,06 W

Προοριζόμενη χρήση

Αυτό το προϊόν προορίζεται ως πλήρως χειροκίνητο πικάπ με ασύρματη λειτουργία Bluetooth®, υποδοχή RCA, υποδοχή ακουστικών και ενσωματωμένα ηχεία.

Το προϊόν αυτό προορίζεται αποκλειστικά για χρήση σε εσωτερικό χώρο.

Χρησιμοποιείτε το προϊόν μόνο σύμφωνα με την περιγραφή του εγχειριδίου χρήσης.

Το προϊόν δεν πρέπει να χρησιμοποιείται για επαγγελματική χρήση.

Αυτή η συσκευή δεν προορίζεται για χρήση από άτομα (συμπεριλαμβανομένων των παιδιών) με μειωμένες σωματικές, αισθητηριακές ή διανοητικές ικανότητες ή έλλειψη εμπειρίας γνώσης, εκτός εάν επιβλέπονται ή τους έχουν δοθεί οδηγίες σχετικά με τη χρήση της συσκευής με ασφαλη τρόπο.

Οδηγίες ασφάλειας

Βεβαιωθείτε ότι έχετε διαβάσει και κατανοήσει αυτές τις οδηγίες πριν εγκαταστήσετε ή χρησιμοποιήσετε το προϊόν. Κρατήστε τη συσκευασία και το εγχειρίδιο χρήσης για μελλοντική αναφορά.

⚠ ΠΡΟΕΙΔΟΠΟΙΗΣΗ!

Κίνδυνος πνιγμού:

- Μην αφήνετε τα παιδιά να παίζουν με τα υλικά συσκευασίας. Τα υλικά συσκευασίας μπορεί να οδηγήσουν σε πνιγμό και ασφυξία. Φυλάσσετε πάντα τα υλικά συσκευασίας μακριά από τα παιδιά.

Κίνδυνος από ηλεκτρικό ρεύμα:

- Μην εκθέτετε το προϊόν σε νερό, βροχή, υγρασία ή υψηλή υγρασία.
- Μην χρησιμοποιείτε το προϊόν σε υγρό περιβάλλον, όπως το μπάνιο ή η κουζίνα.
- Ποτέ μην εισάγετε οποιοδήποτε αντικείμενο στις οπές εξαερισμού του προϊόντος. Το προϊόν περιέχει ηλεκτρικά εξαρτήματα.
- Χρησιμοποιείτε μόνο το παρεχόμενο καλώδιο τροφοδοσίας.
- Κρατήστε το προϊόν μακριά από κατοικίδια και άλλα ζώα. Κάποια ζώα έχουν την τάση να δαγκώνουν το καλώδιο τροφοδοσίας και να υποστούν ηλεκτροπληξία.
- Μην παραποιείτε το προϊόν, δεν υπάρχουν χρήσιμα μέρη για τον χρήστη στο εσωτερικό.
- Αυτό το προϊόν μπορεί να συντηρηθεί μόνο από εξειδικευμένο τεχνικό για συντήρηση.

Κίνδυνος πυρκαγιάς:

- Μην χρησιμοποιείτε το προϊόν εάν οποιοδήποτε μέρος της συσκευής έχει ζημιά ή ελάττωμα. Πάντα να αντικαθιστάτε αμέσως ένα χαλασμένο ή ελαττωματικό προϊόν.
- Αποσυνδέστε το προϊόν από το ρεύμα όπως και άλλες συσκευές αν προκύψει κάποιο πρόβλημα.
- Μην καλύπτετε τις οπές εξαερισμού. Αφήνετε πάντα τουλάχιστον 5 cm χώρο γύρω από το προϊόν.
- Μην τοποθετείτε το προϊόν πάνω σε άλλο ηλεκτρικό εξοπλισμό.
- Ποτέ μην χρησιμοποιείτε το προϊόν με κατεστραμμένο καλώδιο τροφοδοσίας αντάπτορα.

⚠ ΠΡΟΣΟΧΗ!

Κίνδυνος απώλειας ακοής:

- Η παρατεταμένη έκθεση σε υψηλή ένταση ήχου μπορεί να προκαλέσει απώλεια ακοής.

ΕΙΔΟΠΟΙΗΣΗ

Κίνδυνος βλάβης στο προϊόν:

- Κρατήστε το προϊόν μακριά από πηγές θερμότητας, όπως καλοριφέρ, θερμάστρες, σόμπες και φλόγα.
- Κρατήστε το προϊόν μακριά από ισχυρά μαγνητικά αντικείμενα.
- Πάντα να διατηρείτε το καλώδιο τροφοδοσίας και το προϊόν μακριά από διαδρόμους που συνήθως χρησιμοποιείτε.
- Μην αποσυνδέετε το προϊόν τραβώντας από το καλώδιο. Να κρατάτε πάντα γερά την πρίζα και να αφαιρείτε το φις.
- Αποφύγετε την ηλεκτροστατική εκκένωση κατά το χειρισμό του προϊόντος. Η ηλεκτροστατική εκκένωση μπορεί να διαταράξει την κανονική λειτουργία του προϊόντος.
- Χρησιμοποιείτε μόνο τα εξαρτήματα που παρέχονται από τον κατασκευαστή.
- Αποσυνδέστε το προϊόν από το ρεύμα κατά τη διάρκεια καταιγίδων με κεραυνούς ή αν δεν πρόκειται να χρησιμοποιηθεί για μεγάλο χρονικό διάστημα.
- Χρησιμοποιείτε το προϊόν μόνο σύμφωνα με αυτό το έγγραφο.
- Μην ρίχνετε κάτω το προϊόν και αποφύγετε τα τραντάγματα.
- Καθαρίστε το εξωτερικό περίβλημα του προϊόντος με ένα μαλακό και υγρό πανί. Μην χρησιμοποιείτε διαβρωτικά απορρυπαντικά που μπορεί να προκαλέσουν βλάβη στην επιφάνεια.

Εγκατάσταση

Ελέγξτε το περιεχόμενο της συσκευασίας

Ελέγξτε ότι όλα τα εξαρτήματα υπάρχουν μέσα στη συσκευασία και ότι δεν υπάρχουν ορατές ζημιές στα εξαρτήματα. Εάν λείπουν εξαρτήματα ή έχουν υποστεί ζημιά, επικοινωνήστε με το τμήμα εξυπηρέτησης της Lenco B.V. μέσω της ιστοσελίδας: www.lenco.com.

Εγκατάσταση του προϊόντος

1. Τοποθετήστε το προϊόν σε μια επίπεδη και σταθερή επιφάνεια κοντά σε μια πρίζα ρεύματος.
2. Ανάλογα με την πρίζα σας, τοποθετήστε το βύσμα ΕΕ ή Ηνωμένου Βασιλείου στον αντάπτορα ρεύματος.

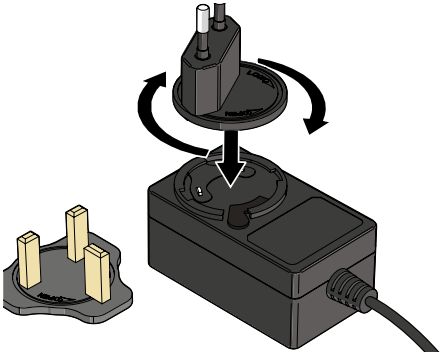

3. Συνδέστε το βύσμα τροφοδοσίας στην υποδοχή τροφοδοσίας του προϊόντος.
4. Συνδέστε το άλλο άκρο του τροφοδοτικού σε μια πρίζα.

Χρήση

Αναπαραγωγή ενός δίσκου βινυλίου

1. Ανοίξτε το προστατευτικό καπάκι.
2. Περιστρέψτε ελαφρά το διακόπτης τροφοδοσίας / έντασης δεξιόστροφα για να ενεργοποιήσετε πικάπ. Μην περιστρέφετε το διακόπτη τροφοδοσίας / έντασης μέχρι τη μέγιστη ένταση.

Η ενδεικτική λυχνία LED της επιλεγμένης λειτουργίας θα ανάψει.

3. Θέστε το διακόπτη λειτουργίας στη θέση *PHONO*.

Η ενδεικτική λυχνία τροφοδοσίας LED ανάβει με κόκκινο χρώμα.

4. Προαιρετικά: Τοποθετήστε τον αντάπτορα 45 RPM στον άξονα του πικάπ. Χρειάζεται μόνο για singles (45 RPM) και άλλους δίσκους βινυλίου με μεγαλύτερη κεντρική οπή.
5. Τοποθετήστε προσεκτικά έναν δίσκο βινυλίου στο πικάπ.

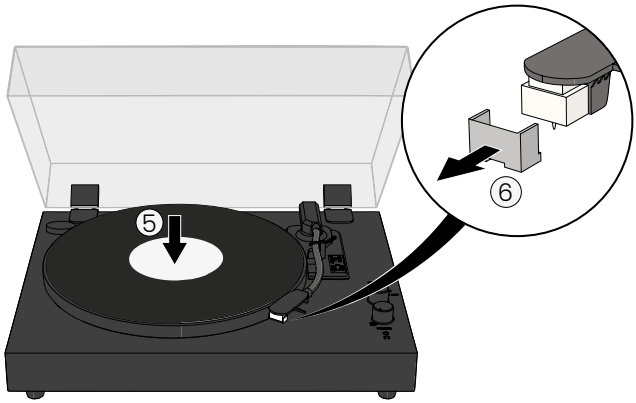

6. Αφαιρέστε προσεκτικά το κάλυμμα της βελόνας από το φυσίγγιο βελόνας.
7. Τραβήξτε το κλείδωμα του βραχίονα προς τα πάνω και έξω, ώστε να απελευθερωθεί ο βραχίονας.
8. Σπρώξτε το μοχλό ανύψωσης προς τα πίσω για να ανυψώσετε το βραχίονα.

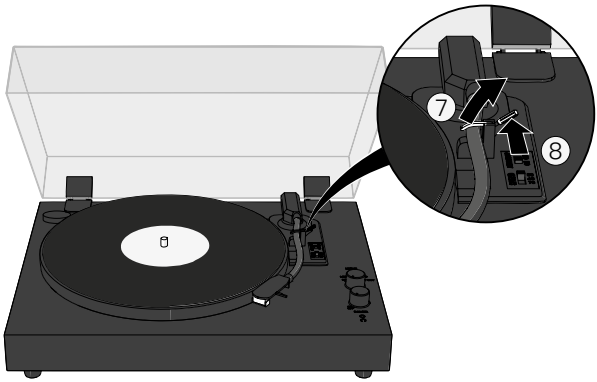

9. Μετακινήστε προσεκτικά το μοχλό ανύψωσης πάνω από το σημείο που θέλετε να αναπαραχθεί στον δίσκο βινυλίου.

Ο δίσκος του πικάπ αρχίζει να περιστρέφεται αυτόματα, εάν ο διακόπτης αυτόματης διακοπής είναι τοποθετημένος στη θέση *ON*.

10. Σπρώξτε το μοχλό ανύψωσης προς τα εμπρός για να χαμηλώσετε το βραχίονα δίσκο και να ξεκινήσετε την αναπαραγωγή του δίσκου βινυλίου.

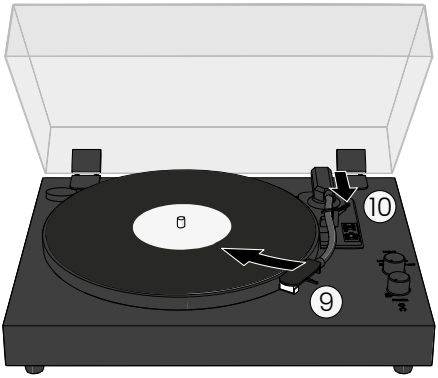

11. Ρυθμίστε την ένταση του ήχου με το διακόπτη τροφοδοσίας / έντασης.

ⓘ Το προϊόν μεταβαίνει αυτόματα σε κατάσταση αναμονής εάν δεν υπάρχει σήμα ήχου (δίσκος βινυλίου ή Bluetooth®) για 15 λεπτά. Απενεργοποιήστε και ενεργοποιήστε το προϊόν ή επιλέξτε μια άλλη λειτουργία με το διακόπτη λειτουργίας για να συνεχίσετε.

Διακοπή αναπαραγωγής ενός δίσκου βινυλίου

Με ενεργοποιημένη την αυτόματη διακοπή

Ο βραχίονας σταματά αυτόματα όταν ο δίσκος βινυλίου φτάσει στο τέλος της αναπαραγωγής του.

ⓘ Η αυτόματη διακοπή λειτουργεί για τους περισσότερους δίσκους βινυλίου 33 RPM.

ⓘ Πάντα να δίνετε μεγάλη προσοχή όταν αναπαράγετε δίσκους βινυλίου για πρώτη φορά, μην βασίζεστε στην αυτόματη διακοπή για να σταματήσετε το πικάπ.

Με απενεργοποιημένη την αυτόματη διακοπή

Η αυτόματη διακοπή δεν λειτουργεί για τους περισσότερους δίσκους βινυλίου single (45 RPM) και ορισμένους δίσκους βινυλίου 33P RPM. Το πικάπ μπορεί είτε να σταματήσει πριν από το τέλος της αναπαραγωγής του δίσκου βινυλίου, είτε να μην σταματήσει μετά το τέλος του δίσκου βινυλίου.

Θέτετε πάντα τον διακόπτη αυτόματης διακοπής στη θέση *OFF* όταν η αυτόματη διακοπή δεν φαίνεται να λειτουργεί για τον συγκεκριμένο δίσκο βινυλίου.

Για να σταματήσετε την αναπαραγωγή του δίσκου χωρίς αυτόματη διακοπή:
1. Σπρώξτε το μοχλό ανύψωσης προς τα πίσω για να ανυψώσετε το βραχίονα.
2. Μετακινήστε το βραχίονα μοχλό στη θέση κλειδώματος.
3. Σπρώξτε το μοχλό ανύψωσης προς τα εμπρός για να στηρίξετε το βραχίονα.
4. Προαιρετικά: χρησιμοποιήστε το κλιπ κλειδώματος για να ασφαλίσετε το βραχίονα στη θέση του.
5. Περιστρέψτε το διακόπτη τροφοδοσίας / έντασης μέχρι τέρμα αριστερόστροφα για να απενεργοποιήσετε το πικάπ.

Αναπαραγωγή δίσκου βινυλίου μέσω εξωτερικού ηχείου Bluetooth® / ακουστικά

Το προϊόν μπορεί να συνδεθεί ασύρματα με εξωτερικά ηχεία Bluetooth® ή ακουστικά (δεν περιλαμβάνονται).
1. Περιστρέψτε το διακόπτη τροφοδοσίας / έντασης δεξιόστροφα για να ενεργοποιήσετε το προϊόν. Μην περιστρέφετε το διακόπτη τροφοδοσίας / έντασης μέχρι τη μέγιστη ένταση.
2. Ρυθμίστε τον διακόπτη λειτουργίας στη θέση *OUT*.

Η ενδεικτική λυχνία τροφοδοσίας LED αναβοσβήνει με μπλε χρώμα.
3. Ενεργοποιήστε τη λειτουργία ζεύξης Bluetooth® στο ηχείο ή τα ακουστικά σας.

Βεβαιωθείτε ότι το ηχείο Bluetooth® ή τα ακουστικά σας βρίσκονται σε απόσταση ενός μέτρου από το πικάπ.

Περιμένετε μέχρι να συνδεθεί το πικάπ με το ηχείο ή τα ακουστικά σας.

Η ενδεικτική λυχνία τροφοδοσίας LED αναβοσβήνει με μπλε χρώμα.

Το πικάπ παραμένει στη λειτουργία ζεύξης για 15 λεπτά. Εάν η σύζευξη δεν είναι επιτυχής, απενεργοποιήστε το πικάπ και τη λειτουργία σύζευξης Bluetooth® στο ηχείο ή τα ακουστικά σας και ξεκινήστε ξανά από το βήμα 1.
4. Ακολουθήστε τα βήματα 1 - 10 της Αναπαραγωγής ενός δίσκου βινυλίου.

Αναπαραγωγή δίσκου βινυλίου μέσω ενσύρματων ακουστικών
1. Τοποθετήστε το βύσμα ακουστικών 3,5 mm από τα ακουστικά σας στην υποδοχή ακουστικών της συσκευής.
2. Ακολουθήστε τα βήματα 3 - 10 της Αναπαραγωγής ενός δίσκου βινυλίου.

Ακρόαση μουσικής μέσω των ενσωματωμένων ηχείων

Μέσω Bluetooth®
1. Περιστρέψτε το διακόπτη τροφοδοσίας / έντασης δεξιόστροφα για να ενεργοποιήσετε το προϊόν. Μην περιστρέφετε το διακόπτη τροφοδοσίας / έντασης μέχρι τη μέγιστη ένταση.
2. Ρυθμίστε τον διακόπτη λειτουργίας στη θέση *IN*.

Η ενδεικτική λυχνία τροφοδοσίας LED αναβοσβήνει με μπλε χρώμα.
3. Ενεργοποιήστε το Bluetooth® στη συσκευή σας.
4. Επιλέξτε "Lenco LS-60" και συνδεθείτε με το προϊόν.

Η ενδεικτική λυχνία τροφοδοσίας LED ανάβει με μπλε χρώμα.

Η χειροκίνητη αντιστοίχιση θα απαιτηθεί μόνο την πρώτη φορά που θα συνδεθείτε στο προϊόν.

Σε περίπτωση που η συσκευή σας απαιτεί κωδικό πρόσβασης, πληκτρολογήστε "0000" και πατήστε *OK*.
5. Ρυθμίστε την ένταση του ήχου με το διακόπτη τροφοδοσίας / έντασης.

Μέσω βοηθητικής συσκευής αναπαραγωγής:
1. Περιστρέψτε το διακόπτη τροφοδοσίας / έντασης δεξιόστροφα για να ενεργοποιήσετε το προϊόν. Μην περιστρέφετε το διακόπτη τροφοδοσίας / έντασης μέχρι τη μέγιστη ένταση.
2. Θέστε το διακόπτη λειτουργίας στη θέση *AUX IN*.

Η ενδεικτική λυχνία τροφοδοσίας LED ανάβει με μοβ χρώμα.
3. Συνδέστε το ένα άκρο ενός στερεοφωνικού καλωδίου 3,5 mm (δεν περιλαμβάνεται) στη συσκευή σας και το άλλο άκρο στην υποδοχή AUX.
4. Ρυθμίστε την ένταση του ήχου με το διακόπτη τροφοδοσίας / έντασης.

Συντήρηση

Αντικατάσταση της βελόνας

Για την καλύτερη εμπειρία ακρόασης, η βελόνα πρέπει να αντικαθίσταται κάθε 250 ώρες ακρόασης.

Συνιστούμε τη χρήση ανταλλακτικής βελόνας Audio-Technica AT3600N.

Για να αντικαταστήσετε τη βελόνα:

1. Απενεργοποιήστε το προϊόν και αποσυνδέστε το τροφοδοτικό από την πρίζα.
2. Βεβαιωθείτε ότι ο βραχίονας βρίσκεται στη θέση κλειδώματος και ότι το κλιπ κλειδώματος είναι ενεργοποιημένο.
3. Τοποθετήστε προσεκτικά ένα κατσαβίδι στην άκρη της κασέτας βελόνας και πιέστε προς τα κάτω.

Η βελόνα μετατοπίζεται προς τα κάτω.

4. Τραβήξτε τη βελόνα προς τα κάτω και μακριά από το βραχίονα.

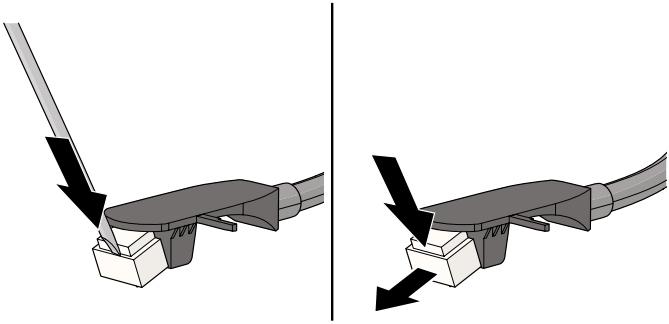

5. Τοποθετήστε τη νέα βελόνα διαγώνια στο κάτω μέρος του βραχίονα.
6. Σπρώξτε προσεκτικά τη βελόνα προς τα πάνω για να τοποθετηθεί με ασφάλεια στη θέση της.

Καθαριότητα

Καθαρίστε το εξωτερικό του προϊόντος με ένα μαλακό και υγρό πανί. Μην χρησιμοποιείτε λειαντικά που μπορεί να προκαλέσουν βλάβη στην επιφάνεια.

Καθαρίστε τους δίσκους βινυλίου σας με αντιστατικό πανί για την καλύτερη εμπειρία ακρόασης. Συνιστούμε τη χρήση του κιτ καθαρισμού Lenco TTA-3-in-1, TTA-5-in-1 ήTTA-6-in-1 (δεν περιλαμβάνεται).

Εγγύηση

Η Commaxx B.V. προσφέρει υπηρεσίες και εγγύηση σύμφωνα με το Ευρωπαϊκό δίκαιο, πράγμα που σημαίνει ότι σε περίπτωση επισκευών (τόσο κατά τη διάρκεια όσο και μετά τη λήξη της περιόδου εγγύησης) θα πρέπει να επικοινωνήσετε με τον τοπικό σας αντιπρόσωπο.

- Δεν είναι δυνατή η απευθείας αποστολή προϊόντων που χρειάζονται επισκευή στην Commaxx B.V.
- Εάν αυτή η συσκευή τροποποιηθεί ή αποκτηθεί πρόσβαση από μη εξουσιοδοτημένο τεχνικό με οποιονδήποτε τρόπο, η εγγύηση λήγει.
- Αυτή η συσκευή δεν είναι κατάλληλη για επαγγελματική χρήση. Σε περίπτωση επαγγελματικής χρήσης, όλες οι υποχρεώσεις εγγύησης του κατασκευαστή θα ακυρωθούν.

Αποποίηση ευθύνης

Οι ενημερώσεις του υλικολογισμικού ή/και των στοιχείων υλικού πραγματοποιούνται τακτικά. Ως εκ τούτου, ορισμένες από τις οδηγίες, τις προδιαγραφές και τις εικόνες της παρούσας τεκμηρίωσης ενδέχεται να διαφέρουν ελαφρώς από τη δική σας περίπτωση. Όλα τα στοιχεία που περιγράφονται σε αυτόν τον οδηγό είναι μόνο για λόγους απεικόνισης και ενδέχεται να μην ισχύουν στη δική σας συγκεκριμένη περίπτωση. Από την περιγραφή που γίνεται σε αυτό το εγχειρίδιο δεν μπορεί να προκύψει κανένα νομικό δικαίωμα ή αξίωση.

Απόσυρση της παλιάς συσκευής



Το αυτό σύμβολο υποδεικνύει ότι η συγκεκριμένη ηλεκτρική συσκευή ή η μπαταρία δεν πρέπει να απορρίπτονται ως οικιακά απόβλητα στην Ευρώπη. Για να διασφαλίσετε τη σωστή επεξεργασία των αποβλήτων του προϊόντος και της μπαταρίας, παρακαλούμε να τα απορρίψετε σύμφωνα με τους ισχύοντες τοπικούς νόμους ή απαιτήσεις για την απόρριψη ηλεκτρικού εξοπλισμού ή μπαταριών. Με αυτόν τον τρόπο, θα συμβάλλετε στην εξοικονόμηση φυσικών πόρων και στη βελτίωση των προτύπων προστασίας του περιβάλλοντος στη διαχείριση και απόρριψη ηλεκτρικών αποβλήτων (Οδηγία για τα Απόβλητα Ηλεκτρικού και Ηλεκτρονικού Εξοπλισμού).

Δήλωση συμμόρφωσης

Εμείς, η Commaxx B.V., δηλώνουμε ως κατασκευαστής ότι το προϊόν LS-60 της μάρκας μας Lenco®, που παράγεται στην Κίνα, έχει δοκιμαστεί σύμφωνα με όλα τα σχετικά πρότυπα και κανονισμούς CE και ότι όλες οι δοκιμές έχουν ολοκληρωθεί με επιτυχία. Αυτό περιλαμβάνει, μεταξύ άλλων, τον κανονισμό RED 2014/53/ΕΕ.

Το πλήρες κείμενο της δήλωσης συμμόρφωσης (και το δελτίο ασφάλεια όπου ισχύει) υπάρχει και είναι διαθέσιμο προς λήψη στην ιστοσελίδα:
https://commaxx-certificates.com/doc/ls-60 doc.pdf

Υποστήριξη

Για περισσότερες πληροφορίες και υποστήριξη από το helpdesk, επισκεφθείτε τη διεύθυνση www.lenco.com.
Commaxx B.V. Wiebachstraat 37, 6466 NG, Kerkrade, Ολλανδία.

Gramofón

Informácie o tomto dokumente

Tento dokument je návod na obsluhu a obsahuje všetky informácie na správne, efektívne a bezpečné používanie výrobku.
Pred inštaláciou alebo použitím výrobku si nezabudnite prečítať a pochopiť všetky pokyny v tomto dokumente. Uchovajte obal a tento dokument pre potreby v budúcnosti.

Použité symboly

⚠ **VAROVANIE!**	Signálne slovo používané na uvedenie potenciálne nebezpečnej situácie, ktorá, ak sa jej nevyhnete, by mohla viesť k usmrteniu alebo vážnemu zraneniu.
⚠ **UPOZORNENIE!**	Signálne slovo používané na uvedenie potenciálne nebezpečnej situácie, ktorá, ak sa jej nevyhnete, by mohla viesť k menej závažnému alebo miernemu zraneniu.
OZNÁMENIE	Signálne slovo používané na určenie postupov, ktoré nesúvisia s fyzickým zranením.
ℹ	Uvádza dôležité informácie, ktoré nesúvisia priamo s bezpečnosťou.

Opis výrobku

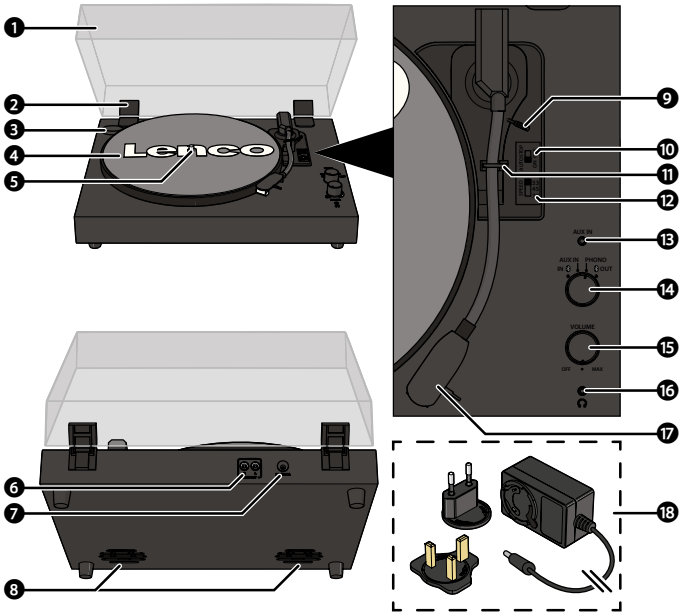

1. Protiprachový kryt
2. Záves prachového obalu
3. Adaptér 45 RPM
4. Tanier gramofónu
5. Vreteno gramofónu
6. Výstup RCA
7. Vstup napájania
8. Zabudované reproduktory
9. Páka
10. Spínač automatického zastavenia
11. Zámok ramienka
12. Volič rýchlosti (33, 45, 78 otáčok za minútu)
13. Vstup AUX
14. Prepínač funkcií
15. Volič napájania/hlasitosti
16. Konektor pre slúchadlá
17. Hlava ihly
18. Napájací adaptér (so zástrčkou EÚ a UK)

Technické údaje

Produkt	LS-60
Typ	Pásový pohon, plne manuálny
Pohonný motor	Motor na jednosmerný prúd
Nastavenia otáčok	33, 45, 78 RPM
Priemer taniera gramofónu	300 mm
Verzia Bluetooth®	5,3
Frekvenčné pásmo Bluetooth®	2402 - 2480 MHz
Maximálny prenosový výkon	< 6 dBm
Vstup napájacieho adaptéra	AC 100 - 240 V ~50/60 Hz 0,5 A
Výstup napájacieho adaptéra	DC 5 V - 1 A
Príkon	DC 5 V - 1 A
Spotreba energie	5 W
Rozmery (D × Š × V)	425 × 343 × 135 mm
Hmotnosť	3,61 kg
Prevádzkové podmienky	0 - 35°C
napájací adaptér	
Výrobca	Shenzhen Shi Guangkaiyuan Technology Ltd 2 poschodie, 41 TianSheng Road, dedina TianLiao, ulica GongMing, Guangming, Shenzhen, Guangdong, P.R.China
Číslo modelu	GKYZA0100050EU / GKYPS010050EU1
Vstupné napätie	100 - 240 V
Vstupná striedavá frekvencia	50 - 60 Hz
Výstupné napätie	5 V jednosmerných
Výstupný prúd	1 A
Výstupný výkon	5 W
Priemerná aktívna účinnosť	75,10% - 75,10%
Účinnosť pri nízkom zaťažení (10%)	75,10% - 75,10%
Spotreba energie bez zaťaženia	0,05 - 0,06 W

Určené použitie
Tento výrobok je určený ako plne manuálny gramofón s bezdrôtovou funkciou Bluetooth®, výstupom RCA, konektorom pre slúchadlá a zabudovanými reproduktormi.
Tento výrobok je určený len na použitie vo vnútornom prostredí.
Výrobok používajte len podľa opisu v tomto návode na používanie.
Tento výrobok nie je určený na komerčné použitie.
Toto zariadenie nie je určené na používanie osobami (vrátane detí) so zníženými fyzickými, zmyslovými alebo duševnými schopnosťami alebo s nedostatočnými skúsenosťami a znalosťami, pokiaľ im osoba zodpovedná za ich bezpečnosť neposkytla dohľad alebo pokyny týkajúce sa používania zariadenia, týkajúce sa používania zariadenia.

Bezpečnostné pokyny
Pred inštaláciou alebo použitím výrobku si nezabudnite prečítať a pochopiť všetky pokyny v tomto dokumente. Uchovajte obal a tento dokument pre potreby v budúcnosti.

⚠ VAROVANIE!

Riziko zadusenia:
- Nedovoľte deťom hrať sa s obalovým materiálom. Obalové materiály môžu viesť k zaduseniu a uduseniu. Obalový materiál vždy uchovávajte mimo dosahu detí.

Elektrické riziko:
- Výrobok nevystavujte vode, dažďu alebo vysokej vlhkosti.
- Nepoužívajte výrobok vo vlhkom prostredí, ako je kúpeľňa alebo kuchyňa.
- Do vetracieho otvoru výrobku nikdy nevkladajte žiadne predmety. Výrobok obsahuje elektrické komponenty.
- Používajte len dodaný napájací adaptér.
- Výrobok uchovávajte mimo dosahu domácich a iných zvierat. Zvieratá môžu prehrýzť napájací kábel a utrpieť úraz elektrickým prúdom.
- Výrobok neotvárajte, neobsahuje vnútri žiadne časti, ktoré by mohol používateľ opraviť.
- Údržbu tohto výrobku môže vykonávať len kvalifikovaný technik.

Riziko vzniku požiaru:
- Výrobok nepoužívajte, ak je jeho časť poškodená alebo chybná. Poškodený alebo chybný výrobok vždy okamžite vymeňte.
- Ak sa vyskytnú problémy, výrobok odpojte od zdroja napájania a iného zariadenia.
- Nezakrývajte vetracie otvory. Vždy nechajte okolo výrobku aspoň 5 cm voľného priestoru.
- Neumiestňujte výrobok na iné elektrické zariadenia.
- Nikdy nepoužívajte výrobok s poškodeným napájacím káblom alebo adaptérom.

⚠ UPOZORNENIE!

Riziko straty sluchu:
- Dlhodobé pôsobenie vysokej hlasitosti môže spôsobiť stratu sluchu.

OZNÁMENIE

Riziko poškodenia výrobku:
- Výrobok uchovávajte mimo dosahu zdrojov tepla, ako sú radiátory, ohrievače, kachle a otvorený oheň.
- Výrobok uchovávajte mimo dosahu silných magnetických predmetov.
- Vždy uchovávajte napájací kábel a výrobok mimo bežných chodníkov.
- Výrobok neodpájajte ťahaním za kábel. Vždy chyťte konektor a potiahnite ho.
- Pri manipulácii s výrobkom sa vyhnite elektrostatickému výboju. Elektrostatický výboj môže narušiť normálne fungovanie výrobku.
- Používajte iba príslušenstvo dodané výrobcom.
- Výrobok odpojte od sieťovej zásuvky počas búrky s bleskami alebo ak ho nebudete dlhšiu dobu používať.
- Výrobok používajte len podľa opisu v tomto dokumente.
- Dávajte pozor, aby vám výrobok nepadol a zabráňte nárazom.
- Vonkajšie časti výrobku každý mesiac vyčistite pomocou mäkkej, navlhčenej handričky. Vyhýbajte sa brúsnym materiálom, ktoré by mohli poškodiť povrch.

Inštalácia

Skontrolujte obsah balenia
Skontrolujte, či sú prítomné všetky diely a či na nich nie je viditeľné žiadne poškodenie. Ak diely chýbajú alebo sú poškodené, kontaktujte servisné oddelenie spoločnosti Lenco B.V. prostredníctvom webovej stránky: www.lenco.com.

Inštalácia výrobku
1. Výrobok umiestnite na rovný a stabilný povrch v blízkosti elektrickej zásuvky.
2. V závislosti od vašej elektrickej zásuvky nasaďte na napájací adaptér zástrčku EÚ alebo UK.

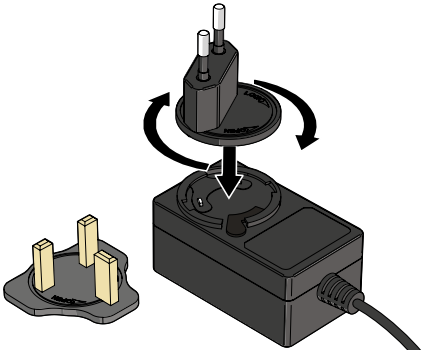

3. Zapojte napájací konektor do napájacieho vstupu na výrobku.
4. Druhý koniec napájacieho adaptéra zapojte do elektrickej zásuvky.

Používanie

Prehrávanie vinylovej platne
1. Otvorte protiprachový kryt.
2. Miernym otočením ovládača napájania/hlasitosti v smere hodinových ručičiek zapnite výrobok. Neotáčajte ovládač napájania/hlasitosti až na maximálnu hlasitosť.

Rozsvieti sa kontrolka aktuálne zvolenej funkcie.
3. Nastavte prepínač funkcií na *PHONO*.

Kontrolka napájania sa rozsvieti na červeno.
4. Voliteľne: Umiestnite adaptér 45 RPM na hriadeľ gramofónu. Potrebné len pre single (45 RPM) a iné vinylové platne s väčším stredovým otvorom.
5. Opatrne položte vinylovú platňu na tanier gramofónu.

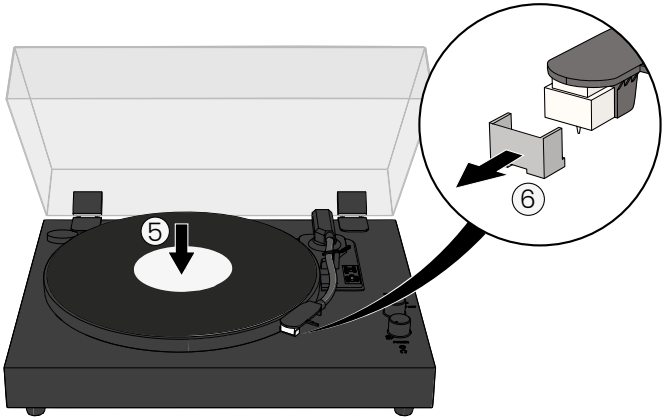

6. Opatrne odstráňte kryt z kazety s ihlou.
7. Vytiahnite zámok ramena smerom nahor a z cesty, aby sa rameno odblokovalo.
8. Zatlačte páku dozadu, aby sa rameno zdvihlo.

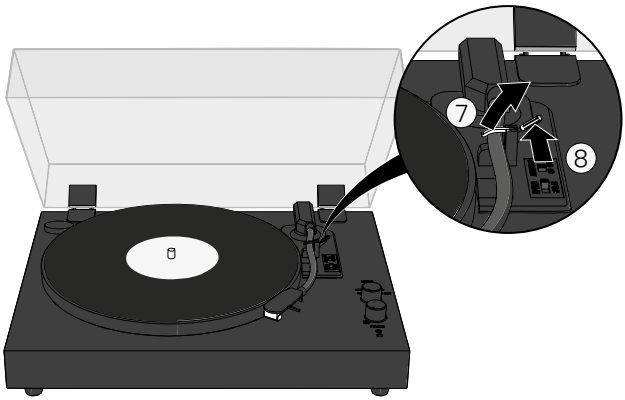

9. Opatrne pohybujte ramenom nad časťou vinylovej platne, ktorú chcete prehrať.
Tanier gramofónu sa automaticky začne otáčať, ak je prepínač automatického zastavenia nastavený na *ON*.
10. Zatlačením páky dopredu spustite rameno a začnite prehrávať vinylovú platňu.

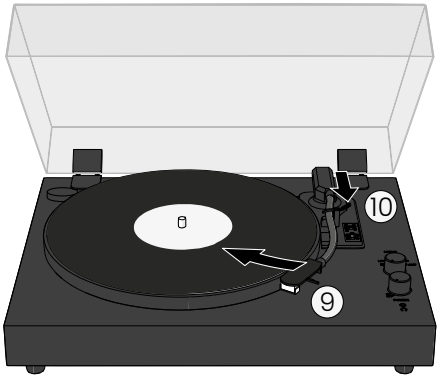

11. Nastavte hlasitosť pomocou ovládača napájania/hlasitosti.

ⓘ Výrobok automaticky prejde do pohotovostného režimu, ak 15 minút nie je k dispozícii žiadny zvukový signál (vinylová platňa alebo Bluetooth®). Vypnite a zapnite výrobok alebo vyberte inú funkciu pomocou prepínača funkcií, aby ste mohli pokračovať.

Zastavenie prehrávania vinylovej platne

Pri zapnutom automatickom zastavení

Rameno sa automaticky zastaví, keď vinylová platňa dosiahne svoj koniec.

ⓘ Automatické zastavenie funguje pre väčšinu 33-otáčkových vinylových platní.

ⓘ Pri prvom počúvaní vinylových platní vždy dávajte veľký pozor, nespoliehajte sa na automatické zastavenie, ktoré zastaví gramofón.

Pri vypnutom automatickom zastavení

Funkcia Auto-stop nefunguje pri väčšine singlov (45 RPM) a niektorých 33P RPM vinylových platniach. Gramofón sa môže zastaviť pred koncom vinylovej platne alebo sa nezastaví po skončení vinylovej platne. Vždy nastavte prepínač automatického zastavenia na *OFF* , ak sa zdá, že automatické zastavenie nefunguje pre konkrétnu vinylovú platňu.

Zastavenie prehrávania záznamu bez automatického zastavenia:
1. Zatlačte páku dozadu, aby sa rameno zdvihlo.
2. Ramienko presuňte do kľudovej polohy.
3. Zatlačte páku dopredu, aby sa rameno oprelo.
4. Voliteľne: na zaistenie tónového ramena v pokojovej polohe použite zámok tónového ramena.
5. Otočením ovládača napájania/hlasitosti úplne proti smeru hodinových ručičiek gramofón vypnete.

Prehrávanie vinylovej platne prostredníctvom externého reproduktora/sluchadiel Bluetooth®

Produkt sa dá bezdrôtovo pripojiť k externým reproduktorom alebo slúchadlám Bluetooth® (nie sú súčasťou balenia).
1. Otočením ovládača napájania/hlasitosti v smere hodinových ručičiek zapnite výrobok. Neotáčajte ovládač napájania/hlasitosti až na maximálnu hlasitosť.
2. Nastavte prepínač funkcií na *OUT*.

Kontrolka napájania bliká modro.
3. Aktivujte režim párovania Bluetooth® na reproduktore alebo slúchadlách.

ⓘ Uistite sa, že sa reproduktor alebo slúchadlá Bluetooth® nachádzajú vo vzdialenosti do jedného metra od gramofónu.

Počkajte, kým sa gramofón pripojí k reproduktorom alebo slúchadlám.

Keď je pripojenie úspešné, kontrolka napájania sa rozsvieti na modro.

ⓘ Gramofón zostane v režime párovania 15 minút. Ak je párovanie neúspešné, vypnite gramofón a režim párovania Bluetooth® na reproduktore alebo slúchadlách a začnite znova od kroku 1.
4. Postupujte podľa krokov 1 - 10 prehrávania vinylovej platne.

Prehrávanie vinylovej platne cez káblové slúchadlá
1. Vložte 3,5 mm konektor slúchadiel do konektora na výrobku.
2. Postupujte podľa krokov 3 - 10 prehrávania vinylovej platne.

Počúvanie externej hudby cez reproduktory

Cez Bluetooth®
1. Otočením ovládača napájania/hlasitosti v smere hodinových ručičiek zapnite výrobok. Neotáčajte ovládač napájania/hlasitosti až na maximálnu hlasitosť.
2. Nastavte prepínač funkcií na *IN*.

Kontrolka napájania bliká modro.
3. Zapnite Bluetooth® na svojom zariadení.
4. Vyberte položku "Lenco LS-60" a pripojte sa k výrobku.

Kontrolka napájania sa rozsvieti na modro.

ⓘ Manuálne párovanie sa bude vyžadovať len pri prvom pripojení k produktu.

ⓘ Ak vaše zariadenie vyžaduje heslo, zadajte "0000" a stlačte tlačidlo *OK*.
5. Nastavte hlasitosť pomocou ovládača napájania/hlasitosti.

Cez AUX vstup:
1. Otočením ovládača napájania/hlasitosti v smere hodinových ručičiek zapnite výrobok. Neotáčajte ovládač napájania/hlasitosti až na maximálnu hlasitosť.
2. Nastavte prepínač funkcií na *AUX IN*.

Kontrolka napájania sa rozsvieti na fialovo.
3. Zapojte jeden koniec 3,5 mm stereo kábla (nie je súčasťou dodávky) do zariadenia a druhý koniec do vstupu AUX.
4. Nastavte hlasitosť pomocou ovládača napájania/hlasitosti.

Údržba

Výmena ihly

Na dosiahnutie čo najlepšieho zážitku z počúvania by sa ihla mala vymeniť každých 250 hodín počúvania.
Odporúčame použiť náhradnú ihlu Audio-Technica AT3600N.
Výmena ihly:

1. Vypnite výrobok a odpojte napájací adaptér od elektrickej zásuvky.
2. Uistite sa, že rameno je v pokojovej polohe a že je zaistené.
3. Opatrne priložte skrutkovač na hrot ihlovej kazety a zatlačte ho.

Ručička sa posunie smerom nadol.

4. Potiahnite ihlu smerom nadol a preč od ramienka.

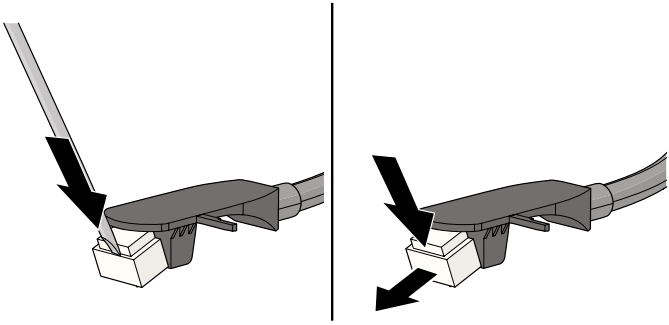

5. Novú ihlu umiestnite šikmo do spodnej časti ramena.
6. Opatrne zatlačte ihlu smerom nahor, aby sa nová ihla zafixovala na mieste.

Čistenie

Vonkajšie časti výrobku každý mesiac vyčistite pomocou mäkkej, navlhčenej handričky. Vyhýbajte sa brúsnym materiálom, ktoré by mohli poškodiť povrch.
Vinylové platne čistite antistatickou handričkou, aby ste dosiahli čo najlepší zážitok z počúvania.
Odporúčame použiť čistiacu súpravu Lenco TTA-3-in-1, TTA-5-in-1 alebo TTA-6-in-1 (nie je súčasťou balenia).

Záruka

Spoločnosť Commaxx B.V. ponúka servis a záruku v súlade s európskym právom, čo znamená, že v prípade opravy (počas záručnej doby aj po nej) by ste sa mali obrátiť na miestneho predajcu.

- Výrobky, ktoré potrebujú opravu, nie je možné posielať priamo spoločnosti Commaxx B.V.
- Ak je tento prístroj otvorený alebo je do neho akýmkoľvek spôsobom zasiahnuté iným ako oficiálnym servisným strediskom, záruka zaniká.
- Toto zariadenie nie je vhodné na profesionálne použitie. V prípade profesionálneho použitia strácajú všetky záručné záväzky výrobcu platnosť.

Vyhlásenie o vylúčení zodpovednosti

Aktualizácie firmvéru a/alebo hardvérových komponentov sa vykonávajú pravidelne. Preto sa niektoré pokyny, špecifikácie a obrázky v tejto dokumentácii môžu mierne líšiť od vašej konkrétnej situácie. Všetky položky opísané v tejto príručke slúžia len na ilustračné účely a nemusia sa vzťahovať na vašu konkrétnu situáciu. Z opisu vykonaného v tejto príručke nemožno získať žiadne právne nároky ani oprávnenia.

Likvidácia



Tento symbol označuje, že príslušný elektrický výrobok alebo batéria by sa v Európe nemali likvidovať ako bežný odpad z domácností. Aby ste zabezpečili správne spracovanie výrobku a batérie, zlikvidujte ich v súlade s platnými miestnymi zákonmi o požiadavkách na likvidáciu elektrických zariadení alebo batérií. Týmto spôsobom pomôžete zachovať prírodné zdroje a zlepšiť normy ochrany životného prostredia pri spracovaní a likvidácii elektroodpadu (smernica o odpade z elektrických a elektronických zariadení).

Vyhlásenie o zhode

My, spoločnosť Commaxx B.V., ako výrobca vyhlasujeme, že výrobok LS-60 našej značky Lenco®, vyrábaný v Číne, bol testovaný podľa všetkých príslušných noriem a predpisov CE a že všetky testy prebehli úspešne. To okrem iného zahŕňa nariadenie RED 2014/53/EÚ.

Úplné znenie Vyhlásenia o zhode (a prípadnú kartu bezpečnostných údajov) môžete nájsť a stiahnuť na: *https://commaxx-certificates.com/doc/ls-60 doc.pdf*

Služba

Ďalšie informácie a podporu asistenčného pracoviska nájdete na adrese www.lenco.com.
Commaxx B.V. Wiebachstraat 37, 6466 NG, Kerkrade, Holandsko.

Gramofon

LS-60

O tomto dokumentu

Tento dokument je uživatelskou příručkou a obsahuje veškeré informace potřebné ke správnému, účinnému a bezpečnému používání výrobku.
Před instalací či používáním výrobku si nejprve kompletně přečtěte pokyny obsažené v tomto dokumentu a ujistěte se, že jim rozumíte. Tento dokument a balení uschovejte pro případné budoucí použití.

Použité symboly

⚠ VAROVÁNÍ!	Toto slovo se používá k označení potenciálně nebezpečné situace, která, pokud se jí nevyhnete, může mít za následek smrt nebo vážné zranění.
⚠ UPOZORNĚNÍ!	Toto slovo se používá k označení potenciálně nebezpečné situace, která, pokud se jí nevyhnete, může mít za následek lehké nebo střední zranění.
OZNÁMENÍ	Toto slovo se používá k popisu postupů nesouvisejících s fyzickým zraněním.
ⓘ	Označuje důležité informace, které přímo nesouvisejí s bezpečností.

Popis výrobku

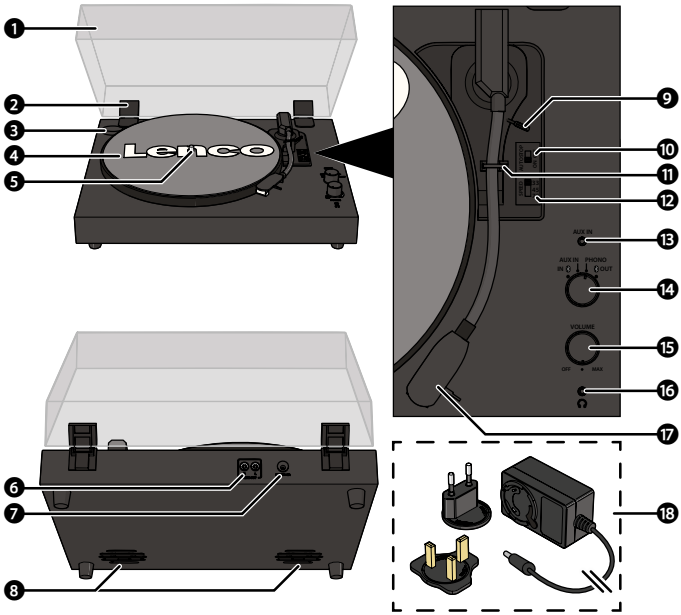

1. Protiprachový kryt
2. Závěs prachového krytu
3. Adaptér pro 45 otáček za minutu
4. Gramofonový talíř
5. Vřeteno gramofonu
6. Výstup RCA
7. Napájecí vstup
8. Vestavěné reproduktory
9. Páka
10. Spínač automatického zastavení
11. Zámek talířového raménka
12. Volba rychlosti (33, 45, 78 otáček za minutu)
13. Vstup AUX
14. Přepínač funkcí
15. Ovladač napájení/hlasitosti
16. Konektor pro sluchátka
17. Přenoska
18. Napájecí adaptér (se zástrčkou EU a UK)

Technické údaje

Produkt	LS-60
Typ	Řemenový pohon, plně manuální
Pohonný motor	stejnosměrný motor
Nastavení rychlosti	33, 45, 78 RPM
Průměr talíře gramofonu	300 mm
Verze Bluetooth®	5,3
Frekvenční rozsah Bluetooth®	2402–2480 MHz
Maximální přenosový výkon	< 6 dBm
Vstup napájecího adaptéru	AC 100 - 240 V ~50/60 Hz 0,5 A
Výstup napájecího adaptéru	DC 5 V - 1 A
Příkon	DC 5 V - 1 A
Příkon	5 W
Rozměry (D × Š × V)	425 × 343 × 135 mm
Hmotnost	3,61 kg
Provozní podmínky	0 - 35°C
Napájecí adaptér	
Výrobce	Shenzhen Shi Guangkaiyuan Technology Ltd 2. patro, 41 TianSheng Road, vesnice TianLiao, ulice GongMing, Guangming, Shenzhen, Guangdong, P.R.China
Číslo modelu	GKYZA0100050EU / GKYPS010050EU1
Vstupní napětí	100 - 240 V
Vstupní frekvence střídavého proudu	50 - 60 Hz
Výstupní napětí	5 VDC
Výstupní proud	1 A
Výstupní výkon	5 W
Průměrná aktivní účinnost	75,10% - 75,10%
Účinnost při nízké zátěži (10%)	75,10% - 75,10%
Spotřeba energie bez zátěže	0,05 - 0,06 W

Zamýšlené použití
Tento výrobek je určen jako plně manuální gramofon s bezdrátovou funkcí Bluetooth®, výstupem RCA, konektorem pro sluchátka a vestavěnými reproduktory.
Tento výrobek je určen výhradně k použití ve vnitřních prostorách.
Výrobek používejte pouze tak, jak je popsáno v této uživatelské příručce.
Výrobek není určen ke komerčnímu použití.
Tento přístroj není určen pro použití osobami (včetně dětí) se sníženými fyzickými, smyslovými nebo duševními schopnostmi nebo s nedostatečnými zkušenostmi a znalostmi, pokud jim osoba odpovědná za jejich bezpečnost neposkytla dohled nebo pokyny týkající se používání přístroje, ohledně používání přístroje.

Bezpečnostní pokyny
Před instalací či používáním výrobku si nejprve kompletně přečtěte pokyny obsažené v tomto dokumentu a ujistěte se, že jim rozumíte. Tento dokument a balení uschovejte pro případné budoucí použití.

⚠ VAROVÁNÍ!

Riziko udušení:
- Nedovolte dětem, aby si hrály s obalovým materiálem. Obalové materiály mohou vést k udušení a zadušení. Obalový materiál vždy uchovávejte mimo dosah dětí.

Elektrické riziko:
- Nevystavujte výrobek působení vody, deště, vlhkosti či vysoce vlhkého vzduchu.
- Výrobek nepoužívejte ve vlhkém prostředí, například v koupelně nebo v kuchyni.
- Do větracího otvoru výrobku nikdy nevkládejte žádné předměty. Výrobek obsahuje elektrické součásti.
- Používejte vždy pouze přiložený napájecí adaptér.
- Výrobek uchovávejte mimo dosah domácích zvířat a jiných živočichů. Zvířata mohou prokousnout napájecí kabel a utrpět úraz elektrickým proudem.
- Výrobek nikdy neotevírejte, neobsahuje žádné uživatelem opravitelné části.
- Údržbu tohoto výrobku smí provádět pouze kvalifikovaný technik.

Riziko požáru:
- Výrobek nepoužívejte, pokud je jakákoli část poškozená nebo vadná. Poškozený nebo vadný výrobek okamžitě vyměňte.
- Dojde-li k jakémukoli problému, odpojte výrobek ze sítě a od jiných zařízení.
- Nezakrývejte větrací otvory. Kolem výrobku vždy ponechte alespoň 5 cm volného prostoru.
- Nepokládejte výrobek na jiné elektrické zařízení.
- Nikdy nepoužívejte výrobek s poškozeným napájecím kabelem nebo adaptérem.

⚠ UPOZORNĚNÍ!

Riziko ztráty sluchu:
- Dlouhé vystavení vysokým úrovním hlasitosti může způsobit ztrátu sluchu.

OZNÁMENÍ

Riziko poškození výrobku:
- Výrobek uchovávejte mimo dosah zdrojů tepla, jako jsou radiátory, topná tělesa, kamna a otevřený oheň.
- Výrobek uchovávejte mimo dosah silných magnetických předmětů.
- Napájecí kabel i výrobek je vždy nutné umístit tak, aby nepřekážel v místech, kudy se běžně chodí.
- Výrobek neodpojujte taháním za kabel. Vždy uchopte a vytáhněte zástrčku.
- Při manipulaci s výrobkem se vyhněte elektrostatickému výboji. Elektrostatický výboj může narušit normální funkci výrobku.
- Používejte pouze příslušenství dodané výrobcem.
- Nebudete-li výrobek delší dobu používat, odpojte jej ze zásuvky. To samé proveďte v případě bouřky s blesky.
- Výrobek používejte pouze tak, jak je popsáno v tomto dokumentu.
- Zabraňte pádu výrobku a chraňte jej před nárazy.
- Vnější stranu výrobku čistěte každý měsíc měkkým navlhčeným hadříkem. Nepoužívejte abrazivní prostředky, mohlo by dojít k poškození povrchu.

Instalace

Zkontrolujte obsah balení

Zkontrolujte, zda jsou všechny díly přítomny a zda na nich není patrné žádné poškození. Pokud díly chybí nebo jsou poškozené, kontaktujte servisní oddělení společnosti Lenco B.V. prostřednictvím webové stránky: www.lenco.com.

Instalace výrobku

1. Umístěte výrobek na rovný a stabilní povrch v blízkosti elektrické zásuvky.
2. V závislosti na zásuvce nasaďte na napájecí adaptér zástrčku EU nebo UK.

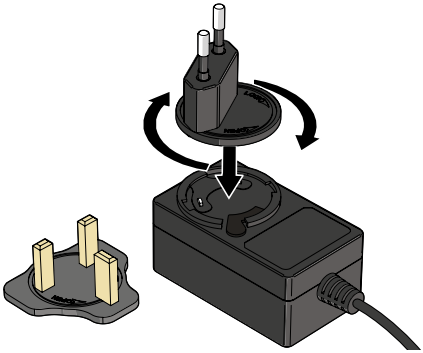

3. Zapojte napájecí konektor do napájecího vstupu na výrobku.
4. Druhý konec napájecího adaptéru zapojte do elektrické zásuvky.

Použití

Přehrávání vinylové desky

1. Otevřete protiprachový kryt.
2. Pro zapnutí výrobku lehce otočte ovladačem napájení/hlasitosti ve směru hodinových ručiček. Neotáčejte ovladačem napájení/hlasitosti až na maximální hlasitost.

Rozsvítí se kontrolka aktuálně zvolené funkce.

3. Nastavte přepínač funkcí do polohy *PHONO*.

Kontrolka napájení se rozsvítí červeně.

4. Volitelně: Na hřídel gramofonu nasaďte adaptér 45 RPM. Potřebné pouze pro singly (45 RPM) a jiné vinylové desky s větším středovým otvorem.
5. Opatrně položte vinylovou desku na talíř gramofonu.

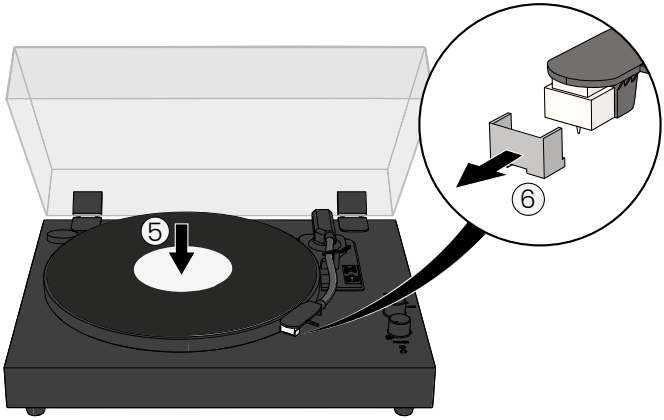

6. Opatrně sejměte kryt jehly z přenosky.
7. Vytáhněte zámek raménka nahoru a z cesty, aby se raménko odblokovalo.
8. Zatlačte páku směrem dozadu, aby se raménko zvedlo.

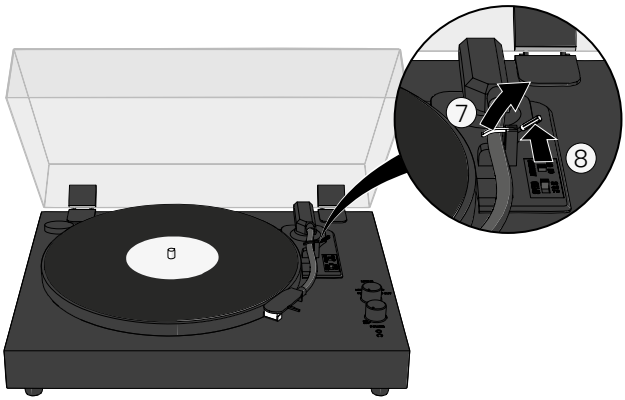

9. Opatrně přesuňte raménko nad část vinylové desky, kterou chcete přehrát.
Talíř gramofonu se začne automaticky otáčet, pokud je přepínač automatického zastavení nastaven na *ON.*
10. Zatlačením páčky dopředu spustíte raménko a začnete přehrávat vinylovou desku.

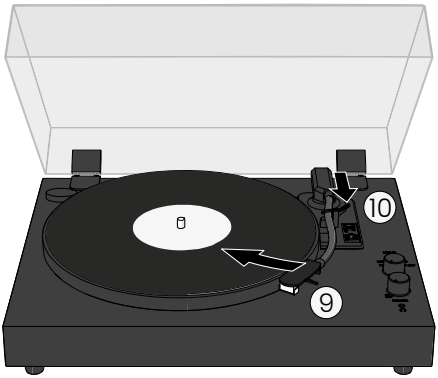

11. Nastavte hlasitost pomocí voliče napájení/hlasitosti.
- Pokud po dobu 15 minut není k dispozici žádný zvukový signál (vinylová deska nebo Bluetooth®), výrobek automaticky přejde do pohotovostního režimu. Vypněte a zapněte výrobek nebo přepínačem funkcí zvolte jinou funkci, abyste mohli pokračovat.

Zastavení přehrávání desky

Při zapnutém automatickém zastavení

Rameno se automaticky zastaví, když vinylová deska dosáhne svého konce.
- Automatické zastavení funguje pro většinu vinylových desek 33 RPM.
- Při prvním poslechu vinylových desek dávejte vždy velký pozor, nespoléhejte se na automatické zastavení gramofonové desky.

Při vypnutém automatickém zastavení

Automatické zastavení nefunguje u většiny singlů (45 ot./min.) a některých vinylových desek 33P ot./min. Gramofon se může zastavit před koncem vinylové desky nebo se nezastaví po skončení vinylové desky. Pokud se zdá, že automatické zastavení nefunguje pro konkrétní vinylovou desku, vždy nastavte přepínač automatického zastavení do polohy *OFF* .

Zastavení přehrávání záznamu bez automatického zastavení:
1. Zatlačte páku směrem dozadu, aby se raménko zvedlo.
2. Přesuňte raménko do klidové polohy.
3. Zatlačte páku dopředu, aby se raménko opřelo.
4. Volitelně: použijte zámek raménka k zajištění raménka v klidové poloze.
5. Otočením ovladače napájení/hlasitosti úplně proti směru hodinových ručiček gramofon vypnete.

Přehrávání vinylové desky prostřednictvím externího reproduktoru/sluchátek Bluetooth®

Produkt lze bezdrátově připojit k externím reproduktorům Bluetooth® nebo sluchátkům (nejsou součástí dodávky).
1. Otočením voliče napájení/hlasitosti ve směru hodinových ručiček výrobek zapněte. Neotáčejte ovladačem napájení/hlasitosti až na maximální hlasitost.
2. Nastavte přepínač funkcí do polohy *OUT*.

Kontrolka napájení bliká modře.
3. Aktivujte režim párování Bluetooth® na reproduktoru nebo sluchátkách.

ⓘ Ujistěte se, že reproduktor nebo sluchátka Bluetooth® jsou ve vzdálenosti do jednoho metru od gramofonu.

Počkejte, až se gramofon připojí k reproduktoru nebo sluchátkům.

Po úspěšném připojení se kontrolka napájení rozsvítí modře.

ⓘ Gramofon zůstane v režimu párování po dobu 15 minut. Pokud se párování nezdaří, vypněte gramofon a režim párování Bluetooth® na reproduktoru nebo sluchátkách a začněte znovu od kroku 1.

4. Postupujte podle následujících kroků 1 - 10 přehrávání vinylové desky.

Přehrávání vinylové desky přes kabelová sluchátka
1. Zasuňte 3,5 mm konektor sluchátek do konektoru gramofonu.
2. Postupujte podle následujících kroků 3 - 10 přehrávání vinylové desky.

Poslech externí hudby přes vestavěné reproduktory

Přes Bluetooth®
1. Otočením voliče napájení/hlasitosti ve směru hodinových ručiček výrobek zapněte. Neotáčejte ovladačem napájení/hlasitosti až na maximální hlasitost.
2. Nastavte přepínač funkcí do polohy *IN*.

Kontrolka napájení bliká modře.
3. Zapněte na zařízení Bluetooth®.
4. Vyberte "Lenco LS-60" a připojte se k výrobku.

Kontrolka napájení se rozsvítí modře.

ⓘ Ruční párování bude vyžadováno pouze při prvním připojení k produktu.

ⓘ Pokud vaše zařízení vyžaduje heslo, zadejte "0000" a stiskněte tlačítko *OK*.

5. Nastavte hlasitost pomocí voliče napájení/hlasitosti.

Připojení AUX:
1. Otočením voliče napájení/hlasitosti ve směru hodinových ručiček výrobek zapněte. Neotáčejte ovladačem napájení/hlasitosti až na maximální hlasitost.
2. Nastavte přepínač funkcí na *AUX IN*.

Kontrolka napájení se rozsvítí fialově.
3. Zapojte jeden konec 3,5mm stereo kabelu (není součástí dodávky) do zařízení a druhý konec do vstupu AUX.
4. Nastavte hlasitost pomocí voliče napájení/hlasitosti.

Údržba

Výměna jehly

Pro co nejlepší poslech by se měla jehla vyměnit každých 250 hodin poslechu.

ⓘ Doporučujeme použít náhradní jehlu Audio-Technica AT3600N.

Výměna jehly:

1. Vypněte výrobek a odpojte napájecí adaptér ze zásuvky.
2. Ujistěte se, že je raménko v klidové poloze a zámek raménka je zajištěn.
3. Opatrně nasaďte šroubovák na špičku jehlové kazety a zatlačte na ni.

Ručička se posune směrem dolů.

4. Vytáhněte jehlu dolů a od raménka.

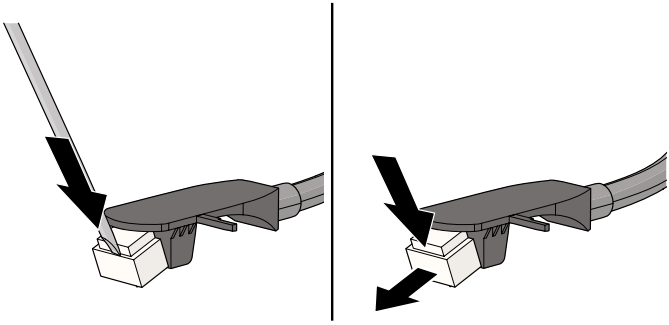

5. Novou jehlu umístěte šikmo do spodní části raménka.
6. Opatrným zatlačením jehly směrem nahoru zajistěte novou jehlu na místě.

Čištění

Vnější stranu výrobku čistěte každý měsíc měkkým navlhčeným hadříkem. Nepoužívejte abrazivní prostředky, mohlo by dojít k poškození povrchu.

Pro co nejlepší poslech čistěte vinylové desky antistatickým hadříkem. Doporučujeme použít čisticí sadu Lenco TTA-3-in-1, TTA-5-in-1 nebo TTA-6-in-1 (není součástí dodávky).

Záruka

Společnost Commaxx B.V. nabízí servis a záruku v souladu s evropskými zákony, což znamená, že v případě oprav (během záruční doby i po ní) byste se měli obrátit na svého místního prodejce.

- Výrobky, které vyžadují opravu, není možné zasílat přímo společnosti Commaxx B.V.
- Pokud je tento přístroj otevřen nebo je do něj jakýmkoli způsobem zasahováno v jiném než oficiálním servisním středisku, záruka zaniká.
- Toto zařízení není vhodné pro profesionální použití. V případě profesionálního použití zanikají veškeré záruční závazky výrobce.

Vyloučení odpovědnosti

Pravidelně se provádí aktualizace firmwaru a/nebo hardwarových komponent. Proto se některé pokyny, specifikace a obrázky v této dokumentaci mohou mírně lišit od vaší konkrétní situace. Všechny položky popsané v této příručce slouží pouze pro ilustraci a nemusí se vztahovat na vaši konkrétní situaci. Na základě popisu provedeného v této příručce nelze získat žádná právní práva ani nároky.

Likvidace



Tento symbol označuje, že příslušný elektrický výrobek nebo baterie by neměly být v Evropě likvidovány jako běžný domovní odpad. Abyste zajistili správné nakládání s výrobkem a baterií, zlikvidujte je v souladu s platnými místními zákony o likvidaci elektrozařízení nebo baterií. Pomůžete tak zachovat přírodní zdroje a zlepšit standardy ochrany životního prostředí při zpracování a likvidaci elektroodpadu (směrnice o odpadních elektrických a elektronických zařízeních).

Prohlášení o shodě
My, společnost Commaxx B.V., jako výrobce prohlašujeme, že výrobek LS-60 naší značky Lenco®, vyráběný v Číně, byl testován podle všech příslušných norem a předpisů CE a že všechny testy proběhly úspěšně. To mimo jiné zahrnuje nařízení RED 2014/53/EU.

Kompletní prohlášení o shodě (a případně bezpečnostní list) můžete najít a stáhnout na adrese:
https://commaxx-certificates.com/doc/ls-60 doc.pdf

Služba
Další informace a podporu helpdesku naleznete na adrese www.lenco.com.
Commaxx B.V. Wiebachstraat 37, 6466 NG, Kerkrade, Nizozemsko.

Pick-up

Despre acest document

Acest document este manualul de utilizare și conține toate informațiile pentru utilizarea corectă, eficientă și sigură a produsului.
Asigurați-vă că ați citit complet și că ați înțeles instrucțiunile din acest document înainte de a instala sau utiliza produsul. Păstrați ambalajul și acest document pentru a le consulta ulterior.

Simboluri utilizate

⚠ AVERTISMENT!	Simbol de semnalizare utilizat pentru a indica o situație cu risc potențial care, dacă nu este evitată, poate duce la deces sau vătămări corporale grave.
⚠ ATENȚIE!	Simbol de semnal utilizat pentru a indica o situație cu risc potențial care, dacă nu este evitată, ar putea duce la vătămări corporale minore sau moderat.
NOTĂ	Simbol de semnalizare utilizat pentru a indica practici care nu sunt legate de vătămarea corporală.
ℹ	Indică informații importante care nu sunt direct legate de siguranță.

Descrierea produsului

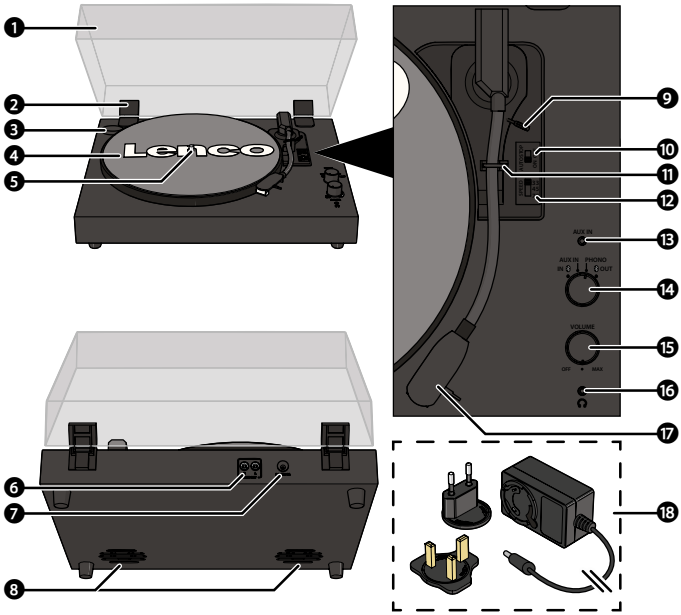

1. Capac antipraf
2. Balama capac antipraf
3. Adaptor 45 RPM
4. Platoul pick-up-ului
5. Ac rotativ
6. Ieșire RCA
7. Intrare alimentare electrică
8. Difuzoare încorporate
9. Manetă
10. Comutator de oprire automată
11. Blocare braț pick-up
12. Selector de viteză (33, 45, 78 rpm)
13. Intrare AUX
14. Întrerupător funcționare
15. Comutator putere/volumet
16. Mufa pentru căști
17. Vârful acului
18. Adaptor de alimentare (cu mufă UE și UK)

Specificaţii

Produs	LS-60
Tip	Acționare cu curea, manuală completă
Motor de acționare	Motor DC
Setări de viteză	33, 45, 78 RPM
Diametrul platanului	300 mm
Versiunea Bluetooth®	5,3
Gama de frecvențe Bluetooth®	2402 - 2480 MHz
Putere de transmisie max.	< 6 dBm
Intrare adaptor electric	AC 100 - 240 V ~50/60 Hz 0,5 A
Ieșire adaptor electric	DC 5 V - 1 A
Energie electrică de intrare	DC 5 V - 1 A
Consum de electricitate	5 W
Dimensiuni (L × l × h)	425 × 343 × 135 mm
Greutate	3,61 kg
Condiții de funcționare	0 - 35°C
Adaptor electric	
Producător	Shenzhen Shi Guangkaiyuan Technology Ltd 2 etaj, 41 TianSheng Road, TianLiao sat, GongMing Street, Guangming, Shenzhen, Guangdong, P.R.China
Numărul modelului	GKYZA0100050EU / GKYPS010050EU1
Tensiune de intrare	100 - 240 V
Frecvență de intrare c.a.	50 - 60 Hz
Tensiune de ieșire	5 V c.c.
Curent de ieșire	1 A
Putere de ieșire	5 W
Eficiență activă medie	75,10% - 75,10%
Eficiența la sarcină mică (10%)	75,10% - 75,10%
Consumul de energie fără sarcină	0,05 - 0,06 W

Utilizare preconizată

Acest produs este destinat ca placă pick-up complet manuală cu funcționalitate Bluetooth® fără fir, ieșire RCA, mufă pentru căști și difuzoare încorporate.
Acest produs este destinat exclusiv pentru utilizare la interior.
Utilizați produsul exclusiv conform descrierii din acest manual de utilizare.
Produsul nu este destinat utilizării comerciale.
Acest dispozitiv nu este destinat utilizării de către persoane (inclusiv copii) cu capacități fizice, senzoriale sau mentale reduse sau cu lipsă de experiență și cunoștințe, cu excepția cazului în care acestea au fost supravegheate sau instruite cu privire la utilizarea dispozitivului de către o persoană responsabilă pentru siguranța lor, cu privire la utilizarea dispozitivului.

Instrucțiuni de siguranță
Asigurați-vă că ați citit complet și că ați înțeles instrucțiunile din acest document înainte de a instala sau utiliza produsul. Păstrați ambalajul și acest document pentru a le referințe ulterioare.

⚠ AVERTISMENT!

Risc de sufocare:
- Nu lăsați copiii să se joace cu materialele de ambalare. Materialele de ambalare pot duce la înec și sufocare. Păstrați întotdeauna materialul de ambalare nu la îndemâna copiilor.

Pericol electric:
- Nu expuneți produsul la apă, ploaie, umezeală sau umiditate puternică.
- Nu utilizați produsul în medii umede, cum ar fi baia sau bucătăria.
- Nu introduceți niciodată niciun obiect în orificiul de ventilație al produsului. Produsul conține componente electrice.
- Folosiți numai adaptorul de alimentare furnizat.
- Țineți produsul departe de animalele de companie și de alte animale. Animalele pot mușca cablul de alimentare și pot suferi un șoc electric.
- Nu desfaceți produsul, înăuntru nu există nicio piesă ușor înlocuibilă de către utilizator.
- Acest produs poate fi reparat numai de un tehnician calificat pentru întreținere.

Pericol de incendiu:
- Nu folosiți produsul dacă o piesă este deteriorată sau defectă. Înlocuiți imediat produsul dacă este deteriorat sau defect.
- Deconectați produsul de la sursa electrică și de la alte echipamente în cazul în care apar probleme.
- Nu acoperiți orificiile de ventilație. Lăsați întotdeauna un spațiu de cel puțin 5 cm în jurul produsului.
- Nu așezați produsul deasupra altor echipamente electrice.
- Nu utilizați niciodată produsul cu un cablu de alimentare sau un adaptor deteriorat.

⚠ ATENȚIE!

Risc de pierdere a auzului:
- Expunerea de durată la volume ridicate poate produce pierderea auzului.

NOTĂ

Risc de deteriorare a produsului:
- Țineți produsul departe de sursele de căldură, cum ar fi radiatoare, încălzitoare, sobe și foc.
- Țineți produsul departe de obiecte puternic magnetice.
- Țineți întotdeauna cablul de alimentare și produsul departe de locurile pe unde trec persoane în mod obișnuit.
- Nu trageți de cablu pentru a deconecta produsul. Apucați întotdeauna ștecherul și trageți de acesta.
- Evitați descărcarea electrostatică atunci când manipulați produsul. Descărcările electrostatice pot perturba funcționarea normală a produsului.
- Utilizați numai accesoriile furnizate de producător.
- Deconectați produsul de la priză în timpul furtunilor cu fulgere sau înaintea unor perioade prelungite de neutilizare.
- Folosiți produsul exclusiv conform descrierii din acest document.
- Nu lăsați produsul să cadă și evitați ciocnirile.
- Curățați în fiecare lună exteriorul produsului folosind o lavetă moale, ușor umezită. Evitați folosirea substanțelor abrazive, care pot avaria suprafața.

Instalare

Verificați conținutul ambalajului
Verificați dacă toate piesele sunt prezente și dacă nu sunt vizibile deteriorări pe piese. Dacă piesele lipsesc sau sunt deteriorate, contactați biroul de service Lenco B.V. prin intermediul site-ului web: www.lenco.com.

Instalarea produsului
1. Așezați produsul pe o suprafață plană și stabilă, aproape de o priză de curent.
2. În funcție de priza de curent, glisați fișa EU sau UK pe adaptorul de alimentare.

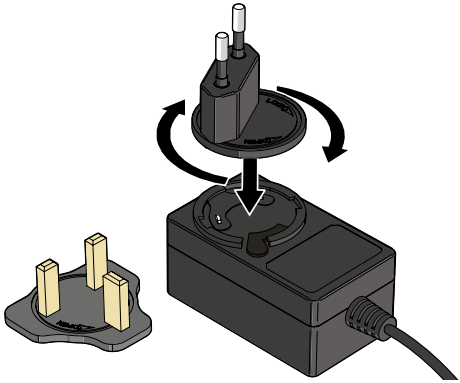

3. Conectați conectorul de alimentare la intrarea de alimentare de pe produs.
4. Conectați celălalt capăt al adaptorului de alimentare la o priză.

Utilizare

Redarea unui disc de vinil
1. Deschideți capacul de protecție împotriva prafului.
2. Rotiți ușor cadranul de alimentare/volum în sensul acelor de ceasornic pentru a porni produsul. Nu rotiți cadranul de alimentare/volum până la volumul maxim.

LED-ul funcției selectate în prezent se aprinde.

3. Setați comutatorul de funcții pe *PHONO*.

LED-ul de alimentare se aprinde roșu.

4. Opțional: Așezați adaptorul 45 RPM pe acul platanului. Necesar numai pentru discuri single (45 RPM) și alte discuri de vinil cu o gaură centrală mai mare.
5. Așezați cu grijă un disc de vinil pe platan.

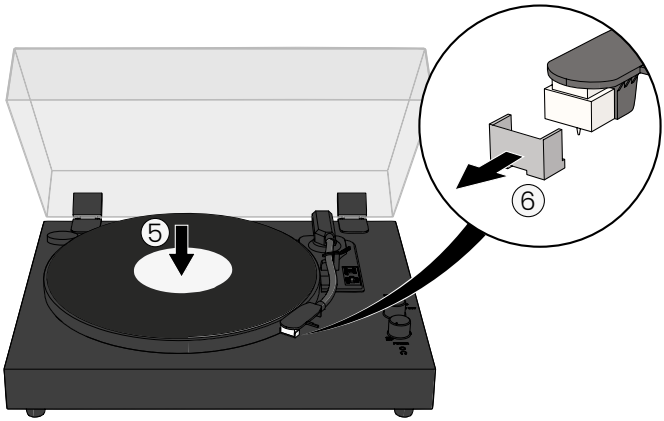

6. Scoateți cu atenție capacul acului din cartușul acului.
7. Ridicați dispozitivul de blocare a brațului în sus și scoateți-l din drum pentru a debloca brațul.
8. Împingeți maneta înapoi pentru a ridica brațul.

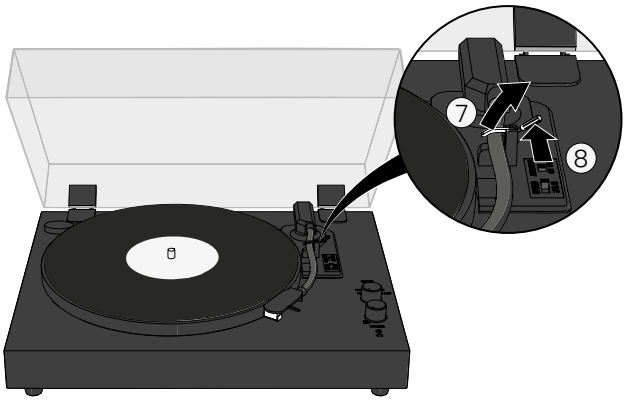

9. Deplasați cu atenție brațul de ton peste partea pe care doriți să o redați pe discul de vinil.
Platanul începe să se învârtă automat dacă comutatorul de oprire automată este setat pe *ON*.
10. Împingeți maneta înainte pentru a coborî brațul și a începe redarea discului de vinil.

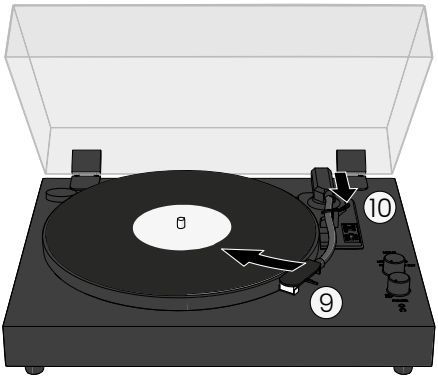

11. Reglați volumul cu selectorul de putere/volum.

ⓘ Produsul intră automat în modul stand-by dacă nu există semnal audio (disc de vinil sau Bluetooth®) timp de 15 minute. Opriți și porniți produsul sau selectați o altă funcție cu comutatorul de funcții pentru a relua.

Opriți redarea unui disc de vinil

Cu oprirea automată activată

Brațul de ton se oprește automat atunci când discul de vinil ajunge la capăt.

ⓘ Oprirea automată funcționează pentru majoritatea discurilor de vinil de 33 RPM.

ⓘ Acordați întotdeauna o atenție deosebită atunci când ascultați discuri de vinil pentru prima dată, nu vă bazați pe oprirea automată pentru a opri pick-up-ul.

Cu oprirea automată dezactivată

Oprirea automată nu funcționează pentru majoritatea discurilor single (45 RPM) și pentru unele discuri de vinil 33P RPM. Platina poate fie să se oprească înainte de sfârșitul discului de vinil, fie să nu se oprească după sfârșitul discului de vinil.

Setați întotdeauna comutatorul de oprire automată pe *OFF* atunci când oprirea automată nu pare să funcționeze pentru un anumit disc de vinil.

Pentru a opri redarea înregistrării fără oprire automată:
1. Împingeți maneta înapoi pentru a ridica brațul.
2. Mutați brațul de ton în poziția de repaus.
3. Împingeți maneta înainte pentru a sprijini brațul de ton.
4. Opțional: utilizați dispozitivul de blocare a brațului de ton pentru a fixa brațul de ton în poziția de repaus.
5. Rotiți selectorul de alimentare/volum până la capăt în sensul invers acelor de ceasornic pentru a opri placa turnantă.

Redarea unui disc de vinil prin difuzoare/căști Bluetooth® externe

Produsul se poate conecta fără fir la difuzoare sau căști Bluetooth® externe (nu sunt incluse).
1. Rotiți cadranul de alimentare/volum în sensul acelor de ceasornic pentru a porni produsul. Nu rotiți butonul de alimentare/volum complet până la volumul maxim.
2. Setați comutatorul de funcție la *OUT*.

LED-ul de alimentare clipește albastru.
3. Activați modul de împerechere Bluetooth® pe difuzor sau căști.

ⓘ Asigurați-vă că difuzorul sau căștile Bluetooth® se află la mai puțin de un metru de placa turnantă.

Așteptați ca placa turnantă să se conecteze la difuzorul sau căștile dvs.

LED-ul de alimentare se aprinde albastru atunci când conexiunea este reușită.

ⓘ Platforma rămâne în modul de împerechere timp de 15 minute. Dacă împerecherea nu reușește, opriți pick-up-ul și modul de împerechere Bluetooth® pe difuzor sau căști și începeți din nou de la pasul 1.
4. Urmați pașii 1 - 10 de la Redarea unui disc de vinil.

Redarea unui disc de vinil prin intermediul căștilor cu fir
1. Introduceți conectorul pentru căști de 3,5 mm de la căștile dvs. în mufa pentru căști a produsului.
2. Urmați pașii 3 - 10 de la Redarea unui disc de vinil.

Ascultarea muzicii externe prin difuzoarele încorporate

Prin Bluetooth®
1. Rotiți cadranul de alimentare/volum în sensul acelor de ceasornic pentru a porni produsul. Nu rotiți butonul de alimentare/volum complet până la volumul maxim.
2. Setați comutatorul de funcție la *IN*.

LED-ul de alimentare clipește albastru.
3. Activați Bluetooth® pe dispozitivul dvs.
4. Selectați "Lenco LS-60" și conectați-vă la produs.

LED-ul de alimentare se aprinde albastru.

ⓘ Împerecherea manuală va fi necesară doar la prima conectare la produs.

ⓘ În cazul în care dispozitivul dvs. necesită o parolă, introduceți "0000" și apăsați *OK*.
5. Reglați volumul cu selectorul de putere/volum.

Prin intrare auxiliară:
1. Rotiți cadranul de alimentare/volum în sensul acelor de ceasornic pentru a porni produsul. Nu rotiți butonul de alimentare/volum complet până la volumul maxim.
2. Setați comutatorul de funcții pe *AUX IN*.

LED-ul de alimentare se aprinde violet.
3. Conectați un capăt al unui cablu stereo de 3,5 mm (nu este inclus) la dispozitivul dvs. și celălalt capăt la intrarea AUX.
4. Reglați volumul cu selectorul de putere/volum.

Mentenanță

Înlocuirea acului

Pentru cea mai bună experiență de ascultare, acul trebuie înlocuit la fiecare 250 de ore de ascultare.

Vă recomandăm să utilizați un ac de înlocuire Audio-Technica AT3600N.

Pentru a înlocui acul:

1. Opriți produsul și deconectați adaptorul de alimentare de la priză.
2. Asigurați-vă că brațul de ton este în poziția de repaus și că blocajul brațului de ton este angajat.
3. Așezați cu atenție o șurubelniță pe vârful cartușului acului și apăsați în jos.

Acul se deplasează în jos.

4. Trageți acul în jos și îndepărtați-l de brațul de rezonanță.

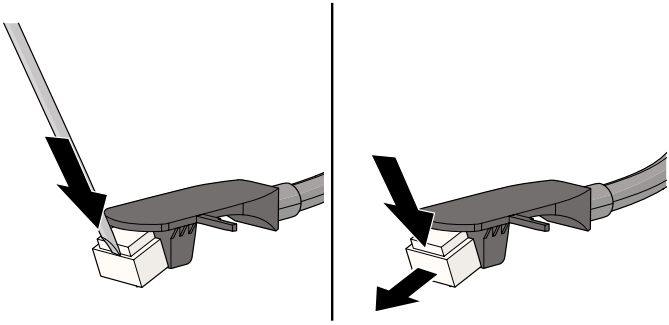

5. Așezați acul nou în diagonală în partea inferioară a brațului de ton.
6. Împingeți cu atenție acul în sus pentru a bloca acul nou în poziție.

Curățare

Curățați în fiecare lună exteriorul produsului folosind o lavetă moale, ușor umezită. Evitați folosirea substanțelor abrazive, care pot avaria suprafața.

Curățați discurile de vinil cu o cârpă antistatică pentru cea mai bună experiență de ascultare. Vă recomandăm utilizarea kitului de curățare Lenco TTA-3-in-1, TTA-5-in-1 sauTTA-6-in-1 (nu este inclus).

Garanție

Commaxx B.V. oferă service și garanție în conformitate cu legislația europeană, ceea ce înseamnă că, în caz de reparații (atât în timpul cât și după perioada de garanție), trebuie să vă adresați dealerului local.

- Nu este posibil să trimiteți produsele care necesită reparații direct la Commaxx B.V..
- Dacă această unitate este deschisă sau accesată în orice mod de către un centru de service ne-oficial, garanția expiră.
- Acest dispozitiv nu este potrivit pentru utilizare profesională. În cazul utilizării profesionale, toate obligațiile de garanție ale producătorului vor fi anulate.

Precizări legale

Actualizările firmware-ului și/sau ale componentelor hardware sunt efectuate în mod regulat. Prin urmare, unele dintre instrucțiunile, specificațiile și imaginile din această documentație pot diferi ușor de situația dvs. particulară. Toate elementele descrise în acest ghid sunt doar în scop ilustrativ și este posibil să nu se aplice situației dvs. particulare. Niciun drept legal sau îndreptățire nu poate fi obținut din descrierea făcută în acest manual.

Eliminare



Acest simbol indică faptul că produsul electric relevant sau bateria nu trebuie eliminate ca deșeuri menajere generale în Europa. Pentru a asigura tratarea corectă a deșeurilor produsului și bateriei, vă rugăm să le eliminați în conformitate cu orice legislație locală aplicabilă privind cerințele de eliminare a echipamentelor electrice sau a bateriilor. În acest fel, veți contribui la conservarea resurselor naturale și la îmbunătățirea standardelor de protecție a mediului în tratarea și eliminarea deșeurilor electrice (Directiva privind deșeurile de echipamente electrice și electronice).

Declarație de conformitate

Noi, Commaxx B.V., declarăm în calitate de producător că produsul LS-60 de la marca noastră Lenco®, fabricat în China, a fost testat în conformitate cu toate standardele și reglementările CE relevante și că toate testele au fost trecute cu succes. Aceasta include, dar nu se limitează la regulamentul RED 2014/53/EU.

Declarația de conformitate completă (și fișa tehnică de securitate, dacă este cazul) pot fi găsite și descărcate prin intermediul:
https://commaxx-certificates.com/doc/ls-60 doc.pdf

Service

Pentru mai multe informații și asistență tehnică, vă rugăm să vizitați www.lenco.com
Commaxx B.V. Wiebachstraat 37, 6466 NG, Kerkrade, Țările de Jos.

Commaxx B.V.
Wiebachstraat 37
6466 NG Kerkrade
The Netherlands

