WLBRK12 IM 4Jan21
480mm(w)X630mm(h)
1C + 1C

Weller®

WLBRK12

DE Originalbetriebsanleitung
GB Translation of the original instructions
ES Traducción del manual original
FR Traduction de la notice originale
IT Traduzione delle istruzioni originali
PT Tradução do manual original
NL Vertaling van de oorspronkelijke gebruiksaanwijzing
SV Översättning av bruksanvisning i original
DK Oversættelse af den originale brugsanvisning
FI Alkuperäisten ohjeiden käännös
GR Μετάφραση του πρωτοτύπου των οδηγιών χρήσης
TR Orijinal işletme talimatı çevirisi
AR ةيلصلأا تاميلعتلا ةمجرت
CZ Překlad původního návodu k používání
PL Tłumaczeniem instrukcji oryginalnej
HU Eredeti használati utasítás fordítása
SK Preklad pôvodného návodu na použitie
SL Prevod izvirnih navodil
EE Algupärase kasutusjuhendi tõlge
LV Instrukciju tulkojumam no oriģinālvalodas
LT Originalios instrukcijos vertimas
BG превод на оригиналната инструкция
RO Traducere a instructiunilor originale
HR Prijevod originalnih uputa
CN 原装使用说明
JP 取扱説明書

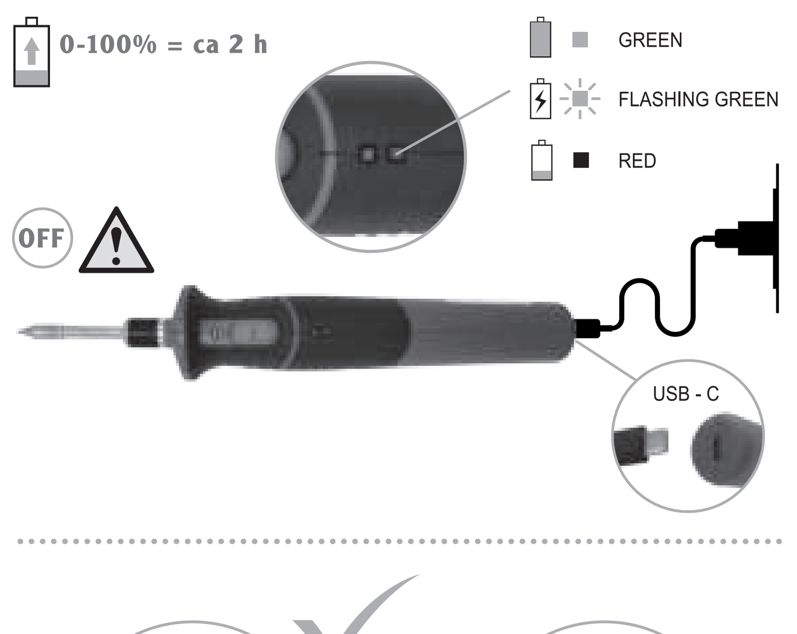

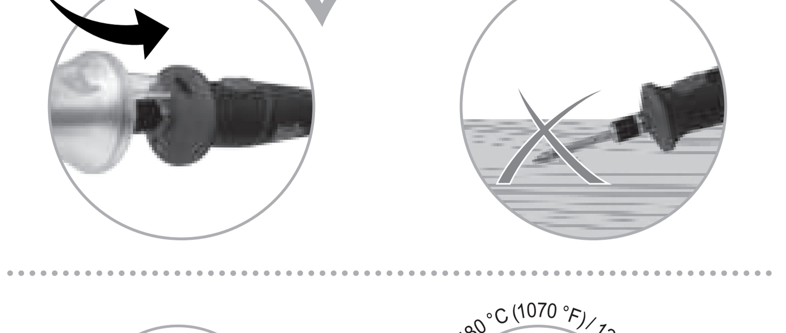

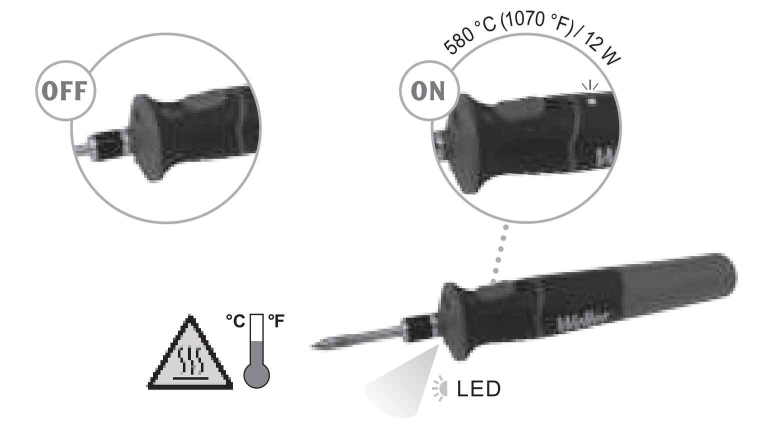

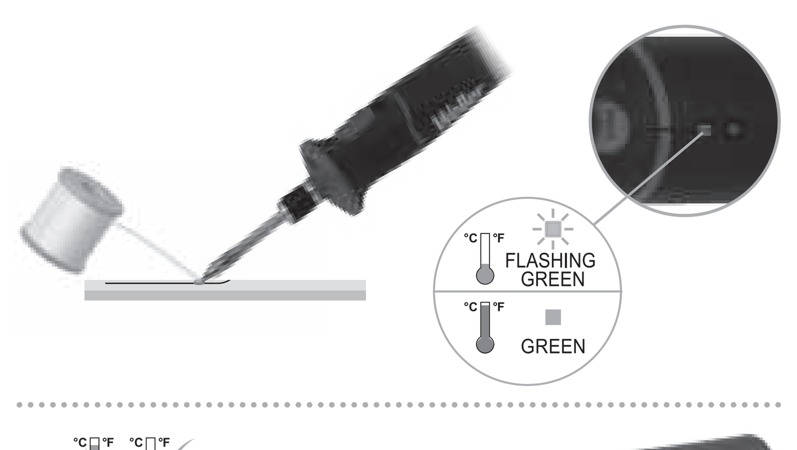

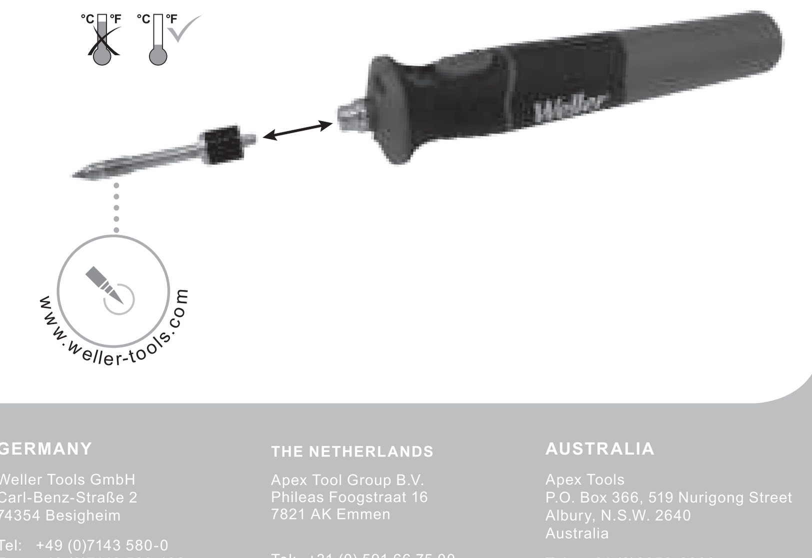

GERMANY
Weller Tools GmbH
Carl-Benz-Straße 2
74354 Besigheim
Tel: +49 (0)7143 580-0
Fax: +49 (0)7143 580-108

THE NETHERLANDS
Apex Tool Group B.V.
Phileas Foogstraat 16
7821 AK Emmen
Tel: +31 (0) 591 66 75 00
Fax: +31 (0) 591 63 22 32

AUSTRALIA
Apex Tools
P.O. Box 366, 519 Nurigong Street
Albury, N.S.W. 2640
Australia
Tel: +61 (2)6058-0300
Fax: +61 (2)6021-7403

ITALY
Apex Tool S.r.l.
Viale Europa 80
20090 Cusago (MI)
Tel: +39 (02)9033101
Fax: +39 (02)90394231

SWITZERLAND
Apex Tool Switzerland Sàrl
Crêt-St-Tombet 15
2022 Bevaix
Tel: +41 (0) 24 426 12 06
Fax: +41 (0) 24 425 09 77

INDIA
Apex Tool Group India Pvt. Ltd.
Regus business centre
Level 2, Elegance, Room no. 214
Mathura Road, Jasola
New Dehli - 110025

FRANCE
Apex Tool Group SNC
25 Avenue Maurice Chevalier
77832 Ozoir-la-Ferrière
Tel: +33 (0)1.64.43.22.00
Fax: +33 (0)1.64.43.21.62

USA
Apex Tool Group, LLC
1000 Lufkin Road
Apex, NC 27539
Tel +1 (866) 498-0484
Fax +1 (919) 387-2639

CHINA
Apex Tool Group
2nd Floor, Area C, 177 Bi Bo Road
Pudong New Area
Shanghai, 201203 P.R.C
Tel: +86 (21) 60880320

GREAT BRITAIN
Apex Tool Group (UK Operations) Ltd
4th Floor Pennine House
Washington, Tyne & Wear
NE37 1LY
Tel: +44 (0) 191 419 7700
Fax: +44 (0) 191 417 9421

CANADA
Apex Tools – Canada
7631 Bath Rd.
Mississauga, Ontario L4T 3T1
Tel. +1 (905) 673-4400
Fax. +1 (905) 673-4408

SOUTH EAST ASIA
Apex Power Tools India Pvt. Ltd.
Gala No. 1, Plot No. 5
S. No. 234, 235 & 245
India land Global Industrial Park
(Next to Tata Johnson Control)
Taluka-Mulsi, Phase-I
Hinjawadi Pune (411057)
Maharashtra, India
toolsindia@apextoolgroup.com

UNITED ARAB EMIRATES
Apex Tool Group B.V.
Rakftz Branch
P.O. Box 16111
Ras Al Khaimah
Tel: +971 (06) 530 81 68
Fax: +971 (06) 530 81 68

MEXICO
APEX TOOL GROUP
MANUFACTURING MEXICO,
S. DE R.L. DE C.V. Vialidad
El Pueblito 103, Parque
Industrial Querétaro QRO
C.P. 76220, Mexico
Tel: 800 685 5558

DE Deutsch

Technische Daten	WLBRK12
Leistung	12 W
Akku Li-Ion	3,7V ⎓ 2600mAh
Eingangsspannung	5V ⎓ 2A

Sicherheitshinweise

Dieses Gerät kann von Kindern ab 8 Jahren und darüber, sowie von Personen mit verringerten physischen, sensorischen oder mentalen Fähigkeiten oder Mangel an Erfahrung und Wissen benutzt werden, wenn sie beaufsichtigt oder bezüglich des sicheren Gebrauchs des Gerätes unterwiesen wurden und die daraus resultierenden Gefahren verstehen. Kinder dürfen nicht mit dem Gerät spielen. Reinigung und Benutzer-Wartung dürfen nicht von Kindern ohne Beaufsichtigung durchgeführt werden.
Legen Sie das Lötwerkzeug bei Nichtgebrauch immer in der Sicherheitsablage ab.

Verwenden Sie den Lötkolben ausschließlich gemäß dem in der Betriebsanleitung angegebenen Zweck zum Löten und Entlöten unter den hier angegebenen Bedingungen. Für andere, von der Betriebsanleitung abweichende Verwendung sowie bei eigenmächtiger Veränderung, wird von Seiten des Herstellers keine Haftung übernommen.
Dieses Gerät ist nur für den Einsatz in privaten Haushalten bestimmt.

Warnung!
Brand- und Explosionsgefahr!
Verbrennungsgefahr!

- Berühren Sie nicht die heißen Lötspitzen und halten Sie entzündbare Objekte fern.
- Nach dem Lötprozess ist das Lötwerkzeug und der Werkstückträger noch heiß.
- Verbrennungsgefahr durch flüssiges Lötzinn.
- Halten Sie explosive und brennbare Gegenstände fern.
- Lötspitzenwechsel nur in kaltem Zustand

Tragen Sie entsprechende Schutzbekleidung, um sich vor Verbrennungen zu schützen. Schützen Sie Ihre Augen und tragen Sie eine Schutzbrille.
Benutzen Sie das Lötwerkzeug nicht in feuchter oder nasser Umgebung. Arbeiten Sie nicht an unter Spannung stehenden Teilen.
Das Lötwerkzeug darf nur in technisch einwandfreien Zustand in Betrieb genommen werden.
Vermeiden Sie unbeabsichtigten Betrieb. Schalten Sie unbenutzte Lötwerkzeuge spannungsfrei.
Überprüfen Sie, ob die Netzspannung mit dem Anschlusswert des Lötkolbens übereinstimmt.
Ist die Anschlussleitung des Elektrowerkzeugs beschädigt, muss sie durch eine speziell vorgerichtete Anschlussleitung ersetzt werden, die über die Kundendienstorganisation erhältlich ist.

Benutzen Sie den Akku nur für den vorgesehenen Zweck. Benutzen Sie keine beschädigten Ladegeräte oder Akkus. Schließen Sie den Akku nicht kurz. Durch Kurzschließen der Pole können der Akku oder der verbindende Gegenstand beschädigt werden.
Ihr Gerät wird von ein USB-C Ladekabel und Akku.
Der Akku kann zwar mehrere hundert Mal ge- und entladen werden, nutzt sich aber im Laufe der Zeit ab. Wenn die Standzeiten deutlich kürzer als normal sind, ersetzen Sie den Akku. Verwenden Sie ausschließlich von Weller zugelassene Akkus und laden Sie Akkus nur mit von ein akkreditiertes Labor zugelassenen Ladegeräten.

Warnung!
Brand- und Explosionsgefahr!
Werfen Sie Akkus nicht ins Feuer, da sonst Explosionsgefahr besteht! Akkus können ebenfalls explodieren, wenn sie beschädigt sind.
Versuchen Sie nicht, Akkus zu öffnen oder zu zerstören. Tritt aus einem Akku Flüssigkeit aus, achten Sie darauf, dass diese Flüssigkeit nicht mit der Haut oder den Augen in Berührung kommt. Sollte es dennoch zu einer Berührung kommen, reinigen Sie die Haut oder die Augen sofort mit Wasser oder wenden Sie sich an einen Arzt.
Akkus nie in Umgebung von Säuren und leicht entflammbaren Materialien laden.
Akku nur in einer Umgebungstemperatur zwischen 10°C bis +40°C verwenden.
Niemals auf Heizkörpern ablegen oder längere Zeit starker Sonnenstrahlung aussetzen.
Nach starker Belastung erst abkühlen lassen.
Für den Servicefall den Akku nicht ausbauen und einzeln versenden, sondern nur das gesamte Gerät ausgeschaltet und mit entfernter Lötspitze versenden, da ansonsten spezielle Gefahrgutvorschriften einzuhalten sind.

Wartung und Reparatur
Befolgen Sie die Hinweise über Lötspitzenwechsel. Nur original WELLER-Ersatzteile verwenden. Lassen Sie Ihr Lötwerkzeug durch eine Elektrofachkraft reparieren. Bitte informieren Sie sich unter www.weller-tools.com

Garantie
Weller gibt Ihnen für dieses Gerät eine Garantiefrist von zwei (2) Jahren nach Ankauf. Die Garantie bezieht sich auf Material- und Fabrikationsfehler und umfasst sowohl Ersatzteile aus auch Arbeitslohn. Die Garantie verfällt bei unsachgemäßem Gebrauch und wenn von unqualifizierten Personen Eingriffe vorgenommen wurden.
Dieses Gerät entspricht den Angaben der EG Konformitätserklärung mit den Richtlinien 2014/30/EU, 2014/35/EU und 2011/65/EU (RoHS).

Entsorgung
Werfen Sie Elektrowerkzeuge nicht in den Hausmüll! Gemäß Europäischer Richtlinie 2012/19/EU über Elektro- und Elektronik- Altgeräte und Umsetzung in nationales Recht müssen verbrauchte Elektrowerkzeuge getrennt gesammelt und einer umweltgerechten Wiederverwertung zugeführt werden.
Li-ion Akkus müssen ordnungsgemäß entsorgt werden. Führen Sie diese der Wiederverwertung zu. Verbraucher sind gesetzlich verpflichtet, Akkus/ Batterien zu einer geeigneten Sammelstelle zubringen. Entsorgen Sie diese nicht über den Hausmüll.

GB English

Technische Daten	WLBRK12
Power Consumption	12 W
Li-ion Battery	3,7V ⎓ 2600mAh
Input Voltage	5V ⎓ 2A

Safety information

This appliance can be used by children aged from 8 years and above and persons with reduced physical, sensory or mental capabilities or lack of experience and knowledge if they have been given supervision or instruction concerning use of the appliance in a safe way and understand the hazards involved. Children shall not play with the appliance. Cleaning and user maintenance shall not be made by children without supervision.
Always place the soldering tool in the safety rest while not in use.

Use the soldering iron exclusively for the purpose indicated in the Operating Instructions of soldering and desoldering under the conditions specified here. The manufacturer shall not be liable for damage resulting from misuse of the machine or unauthorised alterations.
This device is intended for domestic use only.

Warning!
Fire and explosion hazard!
Risk of burns!

- Do not touch the hot soldering tips and keep them away from inflammable objects.
- After the soldering process, the soldering tool and the workpiece holder are still hot.
- Risk of burning through liquid solder.
- Keep explosive and flammable objects well away from the device.
- Only replace solder tips when cold

Wear appropriate protective clothing to protect yourself against burns. Protect your eyes by wearing eye protectors.
Do not use the soldering tool in a damp or wet environment. Never work on voltage-carrying parts.
The soldering tool must be operated only in perfect technical working order.
Avoid unintentional operation. Disconnect the soldering tool from the power supply while not in use.
Check that the mains voltage is compatible with the connected load of the soldering iron.
If the electrical tool's power supply cord is damaged, this must be replaced with a specially prefabricated power supply cord available through the customer service organisation.

Use the battery for the intended purpose only. Do not use damaged chargers or batteries. Do not short-circuit the battery. Short-circuiting the poles may damage the battery or the connected item.
Your device is supplied with a USB-C charging cable and battery. The battery can be charged and discharged several hundreds of times but will wear out over time.If the battery life is significantly shorter than normal, replace the battery. Only use batteries which have been approved by Weller and only charge batteries using chargers which have been approved by an accredited laboratory.

Warning!
Fire and explosion hazard!
Do not throw batteries into fire as there is a risk of explosion. Batteries may also explode if they are damaged.
Do not attempt to open or destroy batteries. If fluid leaks from a battery, make sure that this fluid does not come into contact with your skin or eyes. If it does, clean your skin or eyes with water immediately or seek medical attention.
Never charge the battery in an environment with acids and easily flammable materials.
Battery to be used at the ambient temperatures between 10°C and +40°C only.
Never put the battery on heaters and do not expose it to strong sunlight for a long time.
After being subject to heavy load, let the battery cool down first.
If service is required, only send the entire device instead of removing the battery and sending it separately. The tool should be switched off and the soldering tip removed, as special hazardous goods regulations must be complied with otherwise.

Maintenance and repair
Follow the instructions on soldering tip replacement. Use original replacement parts only. Always have your soldering tool repaired by a qualified electrician. For more information please visit www.weller-tools.com

Warranty
Weller supplies this device with a warranty valid for two (2) years from the date of purchase. The warranty relates to material and manufacturing defects and covers both replacement parts and labour. The warranty shall be void if damage is due to improper use and if the device has been tampered with by unauthorised persons.
This device conforms to the specifications of the EC Declaration of Conformity with Directives 2014/30/EU, 2014/35/EU and 2011/65/EU (RoHS).

Disposal
Do not dispose of electric tools together with household waste material! In observance of European Directive 2012/19/EU on waste electrical and electronic equipment and its implementation in accordance with national law, electric tools that have reached the end of their life must be collected separately and returned to an environmentally compatible recycling facility.
Li-ion Batteries must be disposed of according to regulations so that they can be recycled. Consumers are required by law to take rechargeable batteries and regular batteries to a suitable collection site. Do not dispose of them with domestic waste.

ES Español

Datos Técnicos	WLBRK12
Consumo de potencia	12 W
Batería Li-Ion	3,7V ⎓ 2600mAh
Voltaje de entrada	5V ⎓ 2A

Advertencias de seguridad

Este aparato puede ser utilizado por niños a partir de 8 años y por personas que presenten limitaciones de las facultades físicas, sensoriales o psíquicas o que carezcan de la experiencia y el conocimiento necesarios, siempre que sean supervisados por otra persona o que se les haya enseñado a utilizar la herramienta de forma segura y hayan comprendido los peligros que supone. Los niños no deben jugar con el aparato. Las tareas de limpieza y mantenimiento que correspondan al usuario no deben ser realizadas por niños sin supervisión.
Cuando no use el soldador depósitelo siempre en el soporte de seguridad.

Utilizar el soldador exclusivamente para la finalidad prevista en el manual de uso, es decir para solar y desoldar en las condiciones mencionadas en el manual. El fabricante no se responsabiliza en caso de una utilización diferente a la prevista en el manual de instrucciones ni en caso de modificación del aparato por cuenta del usuario.
Esta herramienta está concebida para su uso exclusivo en hogares privados.

Advertencia!
Peligro de incendio y explosión!
Riesgo de quemaduras!

- No toque las puntas de soldadura calientes y manténgalas siempre alejadas de objetos inflamables.
- Tras el proceso de soldadura el soldador y su soporte todavía están calientes.
- Peligro de sufrir quemaduras por la manipulación de estaño líquido.
- Mantener alejados los objetos explosivos o inflamables.
- Cambiar la punta de soldar únicamente cuando se haya enfriado

Usar ropa protectora adecuada para protegerse de posibles quemaduras. Proteger los ojos con unas gafas protectoras.
No utilice el soldador en ambientes húmedos o mojados. No trabaje con piezas que estén bajo tensión.
Utilice el soldador únicamente cuando esté en perfecto estado.
Evitar que el aparato se conecte accidentalmente. Desconectar las herramientas de soldar que no vaya a usar.
Comprobar que la tensión de la red coincide con la potencia del soldador.
Si el cable de conexión de la herramienta eléctrica estuviera dañado deberá sustituirlo por un cable de conexión especial que podrá adquirir a través del servicio técnico.

Utilizar la batería únicamente para la finalidad prevista. No utilizar nunca cargadores o baterías defectuosos. No cortocircuitar la batería. Al cortocircuitar los polos, la batería o el conector podrían sufrir daños.
El aparato está el aparato se suministra con un cable de carga USB-C y una batería. La batería se puede cargar y descargar varios cientos de veces, pero se desgasta con el paso del tiempo. Cuando constate que la durabilidad de la misma es considerablemente menor de lo normal, deberá cambiarla. Utilizar únicamente baterías homologadas por Weller y cargarlas únicamente con los cargadores homologados por un laboratorio acreditado.

Advertencia!
Peligro de incendio y explosión!
No arroje nunca una batería al fuego, ya que podría explotar. Las baterías pueden explotar también cuando están dañadas.
No intente nunca abrir o destruir una batería. Si saliera líquido de la batería, procure que este no entre en contacto con la piel o los ojos. No obstante, si sucediera, lávese la piel o los ojos inmediatamente con abundante agua y acuda a un médico.
No cargue las baterías en entornos donde haya ácidos o materiales fácilmente inflamables.
Utilice la batería únicamente en lugares donde la temperatura ambiente se encuentre entre 10 °C y +40 °C.
No la coloque nunca sobre objetos calientes ni la deje expuesta durante mucho tiempo a la radiación solar.
Deje enfriar la batería cuando se haya utilizado de forma intensiva.
En caso de que la batería necesite servicio posventa, no desmontarla y enviarla por separado, sino enviar la herramienta completa desconectada una vez retirada la punta de soldar; en caso contrario, deberá cumplirse la normativa específica para el transporte de mercancías peligrosas.

Mantenimiento y reparación
Seguir las instrucciones para realizar el cambio de punta de soldar. Use sólo piezas de recambio originales. Encargue la reparación del soldador a un especialista. Para más información visite nuestra web: www.weller-tools.com

Garantía
Weller le concede un plazo de garantía de dos (2) años tras la compra del aparato. Esta garantía se refiere a errores en el material y la fabricación e incluye tanto las piezas de repuesto como los costes de reparación. La garantía quedará anulada en caso de manipulación inadecuada del aparato o cuando sea utilizado por operarios no cualificados.
Este equipo cumple los requisitos de la Declaración de conformidad CE con las Directivas 2014/30/EU, 2014/35/EU y 2011/65/EU (RoHS).

Eliminación de residuos
¡No deseche los aparatos eléctricos junto con los residuos domésticos! De conformidad con la Directiva Europea 2012/19/EU sobre residuos de aparatos eléctricos y electrónicos y su aplicación de acuerdo con la legislación nacional, las herramientas eléctricas cuya vida útil haya llegado a su fin se deberán recoger por separado y trasladar a una planta de reciclaje que cumpla con las exigencias ecológicas.
Li-ion Las baterías deben eliminarse de forma reglamentaria, por lo que se deben llevar a un punto de reciclaje. Los consumidores tienen la obligación legal de depositar las pilas y baterías en puntos de recogida adecuados. No las tire a la basura doméstica.

FR Français

Caractéristiques Techniques	WLBRK12
Puissance absorbée	12 W
Batterie Li-Ion	3,7V ⎓ 2600mAh
Tension d'entrée	5V ⎓ 2A

Consignes de sécurité

L'appareil peut tre utilisé par des enfants à par-tir de 8 ans et par des personnes ayant des capa-cités physiques, sensorielles ou mentales restreintes ou ayant un manque d'expérience et / ou de connaissances s'ils sont sous surveillance ou ont été informés de la manipulation sûre de l'appareil et ont compris les dangers qui en résultent. Les enfants ne doivent pas jouer avec L'appareil. Le nettoyage et la maintenance ne doivent pas tre effectués par des enfants sans surveillance.
En cas de non utilisation de l'outil de soudage, toujours le poser dans la plaque reposoir de sécurité.

Utiliser le fer à souder uniquement conformément au but indiqué dans le manuel d'utilisation, pour le soudage et le dessoudage dans les conditions indiquées ici. Le fabricant décline toute responsabilité en cas d'utilisation non conforme à ce mode d'emploi, ou en cas de modifications de la part du client, non autorisées explicitement.
Cet appareil est destiné exclusivement à un usage domestique.

Avertissement!
Risque d'incendie et d'explosion!
Risque de brûlures!

- Ne touchez pas les pannes très chaudes et éloignez les objets inflammables.
- Après l'opération de soudage, l'outil de soudage et le porte-outils sont encore très chauds.
- Danger de brûlure par de l'étain de brasage liquide.
- Tenez les objets explosifs et combustibles à l'écart.
- Changement de panne uniquement à l'état froid

Portez des vêtements de protection appropriés pour vous protéger des brûlures. Protégez vos yeux et portez des lunettes de protection.
N'utilisez pas l'outil de soudage dans un milieu humide. Ne travaillez pas sur des pièces sous tension.
L'outil de soudage ne doit être mis en service que dans un état technique parfait.
Évitez tout fonctionnement inopiné. Après utilisation, déconnectez l'outil du secteur.
Vérifier si la tension secteur correspond à la valeur de branchement du fer à souder.
Si le câble de raccordement de l'appareil électrique est endommagé, il doit être remplacé par un câble de raccordement spécialement conçu et disponible via l'organisation du service après-vente.

N'utilisez la batterie que conformément à l'usage prévu. N'utilisez aucun chargeur ni batterie endommagés. Ne mettez pas la batterie en court-circuit. Le court-circuitage des pôles risque d'endommager la batterie ou l'objet raccordé.
Votre appareil fonctionne grâce à un câble de chargement USB-C ou une batterie qui, certes, peut être chargée et déchargée plusieurs fois, mais finit par s'user au fil du temps. Remplacez la batterie si la durée de vie est nettement inférieure à la normale. Utilisez exclusivement des batteries agréées par Weller et chargez-les uniquement à l'aide de chargeurs agrèés par un laboratoire accrédité.

Avertissement!
Risque d'incendie et d'explosion!
Ne jetez pas les batteries au feu afin d'éviter tout risque d'explosion ! Elles peuvent également exploser lorsqu'elles sont endommagées.
N'essayez pas d'ouvrir ni de détruire les batteries. En cas de fuite de liquide sur la batterie, évitez tout contact avec la peau ou les yeux. Si toutefois cela venait à se produire, nettoyez immédiatement à l'eau la peau ou les yeux, ou consultez un médecin.
Ne chargez jamais la batterie dans un environnement avec acides et matières légèrement inflammables.
Utilisez la batterie seulement dans l'étendue des températures de +10°C à +40°C.
Ne la posez jamais sur des corps de chauffe et ne l'exposez pas trop longtemps aux rayons du soleil.
En cas de forte charge, laissez-la d'abord refroidir.
En cas de maintenance, ne déposez pas la batterie pour l'envoyer séparément, mais envoyez toujours l'ensemble de l'appareil éteint après avoir enlevé la panne à souder, vu qu'autrement, des règles spécifiques liées au transport de marchandises dangereuses doivent être respectées.

Entretien et réparation
Veuillez suivre les consignes relatives au changement de panne à souder. N'utiliser que des pièces de rechange d'origine. Faites réparer votre outil de soudage par un électricien spécialisé. Pour plus d'informations, consulter www.weller-tools.com

Garantie
Weller garantit cet appareil deux (2) années après son achat. La garantie porte sur les vices de matériaux et de fabrication ; elle comprend les pièces de rechange ainsi que le salaire horaire. La garantie perd toute sa validité en cas d'utilisation non conforme et de manipulations quelconques de la part d'un personnel non qualifié.
Cet appareil est conforme aux indications de la déclaration de conformité CE avec les directives 2014/30/EU, 2014/35/EU et 2011/65/EU (RoHS).

Elimination des déchets
Ne pas jeter les appareils électriques dans les ordures ménagères Conformément à la directive européenne 2012/19/EU relative aux déchets d'équipements électriques ou électroniques (DEEE), et à sa transposition dans la législation nationale, les appareils électriques doivent être collectés à part et être soumis à un recyclage respectueux de l'environnement.
Li-ion Les batteries doivent être correctement éliminées. Soumettez-les au recyclage. Les consommateurs sont légalement tenus de remettre les batteries/piles à un point de collecte approprié. Ne les éliminez pas avec les ordures ménagères.

IT Italiano

Dati Tecnici	WLBRK12
Potenza assorbita	12 W
Batteria Li-Ion	3,7V ⎓ 2600mAh
Tensione di ingresso	5V ⎓ 2A

Avvertenze per la sicurezza

L'apparecchio pu essere utilizzato da bambini di età pari o superiore a 8 anni e da persone con ridotte facoltà fisiche, sensoriali o mentali non-ché da persone prive di sufficiente esperienza e/o conoscenza dello stesso se sorvegliate o istruite in merito all'utilizzo sicuro dell'appa-recchio e consapevoli degli eventuali rischi deri-vanti da un utilizzo Improprio. I bambini non devono giocare con L'apparecchio. Le operazioni di pulizia e di manutenzione non devono essere effettuate dai bambini senza la supervisione di un adulto.
In caso di non utilizzo, l'utensile di saldatura deve essere sempre appoggiato sul supporto di sicurezza.

Utilizzare il saldatore esclusivamente secondo lo scopo indicato dalle istruzioni per l'uso, per eseguire interventi di saldatura e dissaldatura alle condizioni qui specificate. Il produttore non si assume alcuna responsabilità per eventuali utilizzi dell'apparecchio che differiscano da quanto previsto nelle istruzioni per l'uso, nonché per eventuali modifiche apportate in modo arbitrario al prodotto.
Questo apparecchio è stato concepito esclusivamente per l'utilizzo in ambienti domestici privati.

Avviso!
Pericolo di incendio e di esplosione!
Rischio di ustioni!

- Non toccare le punte calde e tenere a distanza gli oggetti infiammabili.
- Dopo il processo di saldatura, l'utensile di saldatura e il portapezzo sono ancora caldi.
- Pericolo di ustioni causate dallo stagno fluido.
- Mantenere a distanza oggetti esplosivi ed infiammabili.
- Sostituire le punte saldanti soltanto quando si siano raffreddate

Indossare idonei indumenti protettivi per evitare ustioni. Proteggere gli occhi e indossare occhiali protettivi.
Non utilizzare il saldatore in ambienti umidi o bagnati. Non lavorare su pezzi sotto tensione.
Il saldatore deve essere utilizzato solo in condizioni di funzionamento perfette.
Evitare il funzionamento non intenzionale. Togliere tensione agli utensili di saldatura non utilizzati.
Verificare che la tensione di rete corrisponda alla potenza allacciata del saldatoio.
Se la linea di collegamento dell'elettroutensile è danneggiata, essa andrà sostituita da un'apposita linea di collegamento, disponibile presso il Servizio Assistenza Clienti.

Utilizzare la batteria solo per gli scopi previsti. Non utilizzare batterie o caricabatterie danneggiati. Non mettere la batteria in cortocircuito. Mediante cortocircuito dei poli le batterie o eventuali oggetti collegati possono essere danneggiati.
Lo strumento viene alimentato per mezzo di batterie e un cavo di ricarica USB-C. La batteria può essere caricata e scaricata pa recchie centinaia di volte, tuttavia con il passare del tempo si esaurisce. Se la durata utile risulta essere evidentemente più breve del norrnale, sostituire la batteria. Utilizzare esclusivamente batterie omologate Weller e ricaricare le batterie in questione solamente con gli appositi caricabatteria approvati da un laboratorio accreditato.

Avviso!
Pericolo di incendio e di esplosione!
Non gettare le batterie nel fuoco, poiché sussiste il pericolo che esplodano! Allo stesso modo, le batterie possono esplodere anche se sono danneggiate.
Non cercare di aprire o di distruggere le batterie. Qualora fuoriesca del liquido da una batteria, prestare attenzione affinché questo liquido non venga in contatto con la pelle o gli occhi. Se ciononostante si dovesse verificare un contatto, pulire immediatamente la pelle o gli occhi con acqua o rivolgersi ad un medico.
Mai caricare l'accumulatore nell'ambiente con gli acidi e materiali facilmente infiammabili.
Utilizzare l'accumulatore solo in temperatura dell'ambiente tra 10°C a +40°C.
Mai appoggiarlo sui corpi di riscaldamento e non sottoporlo per lungo all'irraggiamento solare.
Dopo un forte carico lascarlo raffreddare prima.
Nel caso di assistenza tecnica non smontare la batteria e spedirla singolarmente, bensì spedire solo l'intero apparecchio disinserito con punta saldante rimossa, poiché altrimenti devono essere rispettate particolari norme di sicurezza.

Manutenzione e riparazione
Attenersi alle avvertenze per il cambio della punta saldante. Utilizzare soltanto pezzi di ricambio originali. Far riparare il saldatore soltanto da un elettricista specializzato. Per ulteriori informazioni: www.weller-tools.com

Garanzia
Per il presente apparecchio, Weller offre un termine di garanzia pari a due (2) anni dalla data di acquisto. La garanzia copre eventuali errori di materiale o di fabbricazione e comprende sia le parti di ricambio, sia i costi di lavorazione. La garanzia decadrà in caso di utilizzo non conforme o qualora persone non qualificate abbiano effettuato interventi.
Il presente apparecchio è conforme alle indicazioni contenute nella Dichiarazione di Conformità CE, secondo le direttive 2014/30/EU, 2014/35/EU e 2011/65/EU (RoHS).

Smaltimento
Non gettare le apparecchiature elettriche tra i rifiuti domestici. Secondo la Direttiva Europea 2012/19/EU sui rifiuti di ppareccchiature elettriche ed elettroniche e la sua attuazione in conformità alle norme nazionali, le apparecchiature elettriche esauste devono essere accolte separatamente, al fine di essere reimpiegate in modo eco-compatibile.
Li-ion Le batterie devono essere smaltite in conformità alle normative vigenti. Dovrebbero essere portate negli appositi centri per il riciclaggio. Gli utenti sono obbligati per legge a conferire le batterie agli appositi centri di raccolta. Non smaltire le batterie con i rifiuti domestici.

PT Portugues

Características Técnicas	WLBRK12
Consumo de potência	12 W
Bateria Li-Ion	3,7V ⎓ 2600mAh
Tensione di ingresso	5V ⎓ 2A

Indicações de segurança

Este aparelho não pode ser utilizado por cri-anças a partir dos 8 anos e pessoas com capaci-dades f sicas, sensoriais ou mentais reduzidas ou que não disponham de experi ncia suficiente, excepto sob vigilância ou sob instruções espec -ficas de utilização segura do aparelho, e desde que entendam os perigos resultantes da mesma. Não deixe que crianças brinquem com o Aparelho. Não permita a limpeza e manutenção do aparel-ho pelo utilizador a crianças sem Vigilância.
Em caso da não utilização, pouse a ferramenta de solda sempre no descanso de segurança.

Utilize o ferro de soldar exclusivamente de acordo com a finalidade indicada na manual de instruções, para soldar e dessoldar sob as condições aqui referidas. O fabricante não se responsabiliza por aplicações diferentes das descritas no manual de instruções, assim como por modificações abusivas.
Esse dispositivo é adequado somente para o uso em ambientes domésticos.

Aviso!
Incêndio e explosão!
Risco de queimaduras!

- Não toque nas pontas de soldar quentes e mantenha objectos inflamáveis afastados.
- Após o processo de solda, a ferramenta de solda e o suporte da peça ainda estão quentes.
- Perigo de queimadura devido à solda de estanho líquida.
- Mantenha afastados objectos explosivos e inflamáveis.
- Mudança da ponta de solda exclusivamente no estado frio

Use o respectivo vestuário de protecção para se proteger contra as queimaduras. Proteja os seus olhos e utilize óculos de protecção.
Não utilize a ferramenta de soldar num ambiente húmido ou molhado. Não trabalhe em peças sob tensão.
A ferramenta de soldar só pode ser colocada em funcionamento caso se encontre num estado tecnicamente perfeito.
Evite a operação inadvertida. Comute as ferramentas de solda não utilizadas para o estado isento de tensão.
Verifique se a tensão da rede coincide com a carga conectada do ferro de soldar.
Caso o cabo de ligação da ferramenta eléctrica estiver danificada, tem de ser substituído por um cabo de ligação especialmente confeccionado, disponível através da organização de assistência técnica.

Utilize o acumulador apenas para o fim previsto. Não utilize aparelhos de carga ou acumuladores danificados. Não curto-circuite o acumulador. O curto-circuito dos pólos pode danificar o acumulador ou o objecto de ligação.
O seu aparlho uma fornecido com um cabo de carregamento USB-C e acumulador. Embora possa ser carregado e descarregado várias centenas de vezes, o acumulador desgasta-se com o decorrer do tempo. Se o tempo de funcionamento for nitidamente inferior so normal, substitua o acumulador. Utilize exclusivamente acumuladores aprovados pela Weller e carregue-so spenas com aparelhos de carga aprovados pela um laboratório credenciado.

Aviso!
Incêndio e explosão!
Não atire acumuladores para o fogo, caso contrário existe o perigo de explosão! Os acumuladores podem também explodir, se estiverem danificados.
Não tente abrir ou destruir os acumuladores. Se sair líquido de um acumulador, certifique-se de que este líquido não entra em contacto com a pele ou os olhos. Se, no entanto, houver um contacto, limpe imediatamente a pele ou os olhos com água ou consulte um médico.
Nunca carregar as baterias perto de ácidos e de materiais facilmente inflamáveis.
Usar a bateria somente a uma temperatura ambiente entre 10 °C até +40 °C.
Nunca colocar a bateria sobre radiadores ou sujeitar à forte radiação solar durante um período de tempo prolongado. Primeiro, deixar resfriar após carga elevada.
Para a prestação de assistência, não desmontar nem enviar o acumulador em separado, mas sim enviar apenas o aparelho completo desligado com a ponta de soldar retirada, pois, de outro modo, devem observar-se normas especiais aplicáveis mercadorias perigosas.

Manutenção e reparação
Siga as instruções acerca da mudança da ponta de solda. Kasutada ainult WELLERi originaalvaruosi. Mande reparar a sua ferramenta de soldar por um electricista especializado. Informe-se em www.weller-tools.com

Garantia
Para este aparelho, a Weller dá-lhe um período de garantia de dois (2) anos após a aquisição. A garantia diz respeito a defeitos do material e de fabrico e cobre tanto peças sobressalentes incluindo honorários para trabalho. A garantia expira em caso de utilização inadequada e se tiverem sido feitas intervenções por pessoal não qualificado.
Este aparelho corresponde aos dados da declaração de conformidade CE, estando de acordo com as directivas 2014/30/EU, 2014/35/EU e 2011/65/EU (RoHS).

Eliminação
Não deite ferramentas eléctricas no lixo doméstico! De acordo com a directiva europeia 2012/19/EU sobre ferramentas eléctricas e electrónicas usadas e a transposição para as leis nacionais, as ferramentas eléctricas usadas devem ser recolhidas em separado e encaminhadas a uma instalação de reciclagem dos materiais ecológica.
Li-ion Os acumuladores devem ser eliminados adequadamente. Transporte-os para a reciclagem, desde que possível. Os utilizadores estão obrigados por lei a entregar os acumuladores/baterias num centro de recolha adequado. Não os elimine juntamente com o lixo doméstico.

NL Nederlands

Technische Gegevens	WLBRK12
Opgenomen vermogen	12 W
Batterij Li-Ion	3,7V ⎓ 2600mAh
Ingangsspanning	5V ⎓ 2A

Veiligheidsinstructies

Dit apparaat kan worden gebruikt door kinderen vanaf 8 jaar en door personen met beperkte fysieke, sensorische of geestelijke vermogens of personen die gebrek aan kennis of ervaring heb-ben, wanneer zij onder toezicht staan of met het oog op een veilig gebruik volledig over de bedie-ning van het apparaat zijn ge nformeerd en op de hoogte zijn van de gevaren die hieruit kunnen voorvloeien. Kinderen mogen niet met het apparaat Spelen. Reiniging en onderhoud mogen niet worden uit-gevoerd door kinderen als zij niet onder toezicht
Plaats het soldeergereedschap bij niet-gebruik altijd in de veiligheidshouder.

Gebruik de soldeerbout uitsluitend conform de in de gebruiksaanwijzing beschreven bestemming voor het solderen en soldeerruimen onder de hier opgegeven omstandigheden. Voor ander, van de gebruiksaanwijzing afwijkend gebruik, alsook bij eigenmachtige verandering, wordt door de fabrikant geen aansprakelijkheid overgenomen.
Dit apparaat is uitsluitend bedoeld voor huishoudelijk gebruik.

Waarschuwing!
Brand- en explosiegevaar!
Verbrandingsgevaar!

- Raak de hete soldeerpunten niet aan en houd ontvlambare objecten uit de buurt.
- Na het soldeerproces zijn het soldeergereedschap en de werkstukdrager nog heet.
- Verbrandingsgevaar door vloeibaar soldeertin.
- Houd explosieve en brandbare voorwerpen uit de buurt.
- Vervangen soldeerpunt alleen in koude toestand

Draag de nodig veiligheidskleding om u tegen verbrandingen te beschermen. Bescherm uw ogen en draag een veiligheidsbril.
Gebruik het soldeergereedschap niet in een vochtige of natte omgeving. Werk niet aan onder spanning staande delen.
Het soldeergereedschap mag enkel in een technisch perfecte staat in gebruik genomen worden.
Vermijd het per ongeluk gebruiken. Schakel ongebruikte soldeerwerktuigen spanningsvrij.
Controleer of de netspanning met de aansluitwaarde van de soldeerbout overeenstemt.
Is de aansluitleiding van het elektrische gereedschap beschadigd, dan moet deze door een speciaal voorbereide aansluitleiding vervangen worden die via de klantendienstorganisatie verkrijgbaar is.

Gebruik de accu alleen waarvoor hij besternd is. Gebruik geen beschadigde laadapparaten of accu's. De accu niet kortsluiten. Door het kortsluiten van de polen kunnen de accu of het verbindende voorwerp beschadigd worden.
Uw toestel wordt door een USB-C-oplaadkabel en accu. De accu kan weliswaar meerdere honderden keren ge- en ontladen worden, maar na verloop van tijd verslijt de accu. Als de accustandtijden duidelijk korter zijn dan normaal, vervangt u de accu. Gebruik uitsluitend door Weller toegestane accu's en laad accu's alleen met door een geaccrediteerd laboratorium.

Waarschuwing!
Brand- en explosiegevaar!
Werp accu's niet in het vuur, anders bestaat er explosiegevaar! Accu's kunnen eveneens exploderen als ze beschadigd zijn.
Probeer niet om accu's te openen of te vernietigen. Lekt er vloeistof uit een accu, zorg er dan voor dat deze vloeistof niet met de huid of de ogen in contact komt. Als het toch tot een contact komt, reinig de huid of de ogen dan onmiddellijk met water of neem contact op met een arts.
Accu's nooit in de omgeving van zuren en licht ontvlambare materialen laden.
Accu enkel in een omgevingstemperatuur tussen 10°C en +40°C gebruiken.
Nooit op verwarmingselementen plaatsen of langere tijd aan sterke zonnestraling blootstellen.
Na een zware belasting de accu eerst laten afkoelen.
Bij een servicegeval de accu niet demonteren en afzonderlijk versturen, maar alleen het volledige toestel uitgeschakeld met verwijderde soldeerpunt versturen, omdat anders speciale voorschriften i.v.m. gevaarlijke stoffen in acht genomen moeten worden.

Onderhoud en reparatie
Neem de aanwijzingen over het vervangen van de soldeerpunt in acht. Gebruik alléén origineel toebehoren en originele onderdelen. Laat uw soldeergereedschap door een elektrotechnicus repareren. Gelieve u te informeren op www.weller-tools.com

Garantie
Weller geeft u voor dit toestel een garantietermijn van twee (2) jaar na aankoop. De garantie heeft betrekking op materiaal- en fabricagefouten en omvat zowel reserveonderdelen alsook arbeidsloon. De garantie vervalt bij ondeskundig gebruik en als door ongekwalificeerde personen ingrepen uitgevoerd werden.
Dit toestel voldoet aan de bepalingen van de EG-conformiteitsverklaring met de richtlijnen 2014/30/EU, 2014/35/EU en 2011/65/EU (RoHS).

Afvoer
Geef elektrisch gereedschap niet met het huisvuil mee! Volgens de Europese richtlijn 2012/19/EU inzake oude elektrische en lektronische apparaten en de toepassing daarvan binnen de nationale wetgeving, dient gebruikt elektrisch gereedschap gescheiden te worden ingezameld en te worden afgevoerd naar een recycle bedrijf dat voldoet aan de geldende milieu-eisen.
Li-ion Accu's moeten reglementair afgevoerd worden. Recycleer de accu's. Verbruikers zijn wettelijk verplicht om accu's/batterijen naar een geschikt verzamelpunt te brengen. Gooi accu's niet weg met het gewone huishoudelijke afval.

SV Svenska

Tekniska Data	WLBRK12
Upptagen effekt	12 W
Batteri Li-Ion	3,7V ⎓ 2600mAh
Inspänning	5V ⎓ 2A

Säkerhetsanvisningar

Barn under 8 år och personer med begränsad fysisk, sensorisk eller mental färdighet eller som saknar erfarenhet eller kunskaper får bara använda enheten under överinseende av någon eller om de får lära sig hur man använder enheten säkert och vilka risker som finns. Låt inte barn leka med enheten. Barn får bara göra rengöring och skötsel under uppsikt.
När du inte använder lödverktyget ska det alltid placeras i säkerhetshållaren.

Använd lödkolven endast för de ändamål som anges i bruksanvisningen för lödning och avlödning under de villkor som anges här. För andra användningar än de som beskrivs i bruksanvisningen samt vid egenmäktiga förändringar övertar tillverkaren inget ansvar.
Det här verktyget är endast avsett för hemmabruk.

Varning!
Brand- och explosionsrisk!
Risk för brännskador!

- Vidrör inte heta lödspetsar och håll dem borta från lättantändliga föremål.
- Efter lödningen är lödverktyget och arbetsstyckehållaren fortfarande heta.
- Risk för brännskador genom flytande lödtenn.
- Håll explosiva och antändliga föremål på avstånd.
- Lödspetsen får endast bytas när den är kall.

Bär lämpliga skyddskläder som skydd mot brännskador. Skydda dina ögon och bär skyddsglasögon.
Använd inte lödverktyget i fuktig eller våt omgivning. Arbeta inte med detaljer som står under spänning.
Lödverktyget får endast tas i drift när den är i fullgott tekniskt skick.
Vidta åtgärder för att undvika att verktyget oavsiktligt aktiveras. Koppla från lödverktyget från strömförsörjningen när det inte används.
Kontrollera att nätspänningen stämmer överens med lödkolvens anslutningsvärde.
Om anslutningsledningen på elenheten är skadad måste den ersättas med en specialledning som du beställer via kundservice.

Använd bara batteriet för det avsedda syftet. Använd aldrig skadade laddare eller batterier. Kortslut inte batteriet. Vid kortslutning av polerna kan batteriet eller det föremål som sluter strömkretsen skadas.
Verktyget spänningsmatas av en USB-C laddningskabel och batteri. Batteriet kan visserligen laddas och laddas ur flera hundra gånger men blir så småningom förbrukat. När batteritiderna blir märkbart kortare än normalt bör du byta batteriet. Använd bara batterier som är godkända av Weller och ladda dem bara med laddare som är godkända av ackrediterat laboratorium och särskilt avsedda för detta ändamål.

Varning!
Brand- och explosionsrisk!
Kasta inte batterier i elden eftersom det innebär explosionsrisk! Batterier kan också explodera om de är skadade.
Försök inte att öppna eller förstöra batterier. Om vätska tränger ut ur ett batteri, se till att du inte får vätskan på huden eller i ögonen. Om du ändå kommer i beröring med vätskan ska du genast rengöra huden eller ögonen med vatten eller kontakta läkare.
Ladda aldrig batterier i närheten av syror eller lättantändliga material.
Batteriet får endast användas i utrymmen där temperaturen ligger på mellan 10 och 40 °C.
Lägg aldrig ifrån dig batteriet på ett element eller där det skulle kunna utsättas för starkt solljus under en längre tid.
Låt batteriet svalna efter stor belastning.
Vid service ska du inte ta loss batteriet och skicka det separat utan alltid skicka hela verktyget, avstängt och med lödspetsen borttagen. Annars måste särskilda föreskrifter om farligt gods beaktas.

Underhåll och reparation
Följ anvisningarna vid byte av lödspetsar. Använd endast originalreservdelar. Låt en elektriker reparera lödverktyget. Mer information hittar du på www.weller-tools.com

Garanti
För detta verktyg ger Weller två (2) års garanti räknat från inköpsdatum. Garantin gäller för material- och tillverkningsfel och omfattar såväl reservdelar som arbetskostnad för service. Om verktyget har använts felaktigt eller om okvalificerade personer har gjort ingrepp i det, upphör garantin att gälla.
Denna apparats specifikationer motsvarar EG-försäkran om överensstämmelse med direktiv 2014/30/EU, 2014/35/EU och 2011/65/EU (RoHS).

Avfallshantering
Elektriska verktyg får inte kastas i hushållssoporna! Enligt direktivet 2012/19/EU som avser äldre elektrisk och elektronisk utrustning och dess tillämpning enligt nationell lagstiftning ska uttjänta elektriska verktyg sorteras separat och lämnas till miljövänlig återvinning.
Li-ion Batterier måste hanteras enligt bestämmelserna. Lämna dem till återvinningen. Användaren är skyldig att lämna in batterier på en därför avsedd uppsamlingsplats. Kasta dem inte i hushållssoporna.

DK Dansk

Tekniske Data	WLBRK12
Effektoptagelse	12 W
Akku Li-Ion	3,7V ⎓ 2600mAh
Indgangsspænding	5V ⎓ 2A

Sikkerhedsanvisninger

Dette apparat kan benyttes af børn fra 8 år og derover, samt af personer med reducerede fysis-ke, sensoriske eller mentale evner og / eller manglende erfaring eller viden, hvis de er under opsigt eller er blevet instrueret i sikker brug af apparatet og har forstået de farer og risici, derkan være forbundet med brugen af apparatet. Børn må ikke bruge apparatet som Legetøj. Rengøring og vedligeholdelse må ikke udføres af børn, uden at de er under Opsigt.
Læg altid loddeværktøjet fra dig i sikkerhedsholderen, når det ikke bruges.

Anvend udelukkende loddekolben til lodning og aflodning i henhold til brugsvejledningen og under de her nævnte betingelser. Ved anden anvendelse end den, som beskrives i betjeningsvejledningen, samt selvbestaltede forandringer på apparatet, bortfalder producentens produktansvar.
Dette apparat er udelukkende beregnet til privat brug.

Advarsel!
Brand- og eksplosionsfare!
Forbrændingsfare!

- Berør ikke de varme loddespidser , og hold sikker afstand til brændbare genstande.
- Efter loddearbejdet er loddeværktøjet og emneholderen stadig varme .
- Forbrændingsfare ved flydende loddetin.
- Hold eksplosive og brændbare genstande på afstand.
- Skift af loddespids kun i kold tilstand

Anvend velegnet beskyttelsestøj til beskyttelse mod forbrændinger. Sørg for at beskytte dine øjne, og brug beskyttelsesbriller.
Benyt ikke loddeværktøjet i fugtige eller våde omgivelser. Arbejd ikke med dele, der står under spænding.
Kun loddeværktøj i fejlfri stand må benyttes.
Undgå utilsigtet drift. Afbryd spændingen til loddeværktøjer, der ikke bruges.
Kontroller, at strømforsyningen og loddekolbens tilslutningsværdi svarer til hinanden.
Hvis elværktøjets netledning er beskadiget, skal den udskiftes med en specialfremstillet netledning, som kan fås vi kundeservice.

Brug kun batteriet til det tiltænkte formål. Brug aldrig beskadigede opladere eller batterier. Kortslut ikke batteriet. Hvis polerne kortsluttes, kan batteriet eller metalgenstanden tage skade.
Apparatet forsynes fra en et USB-C opladerkabel og batteri. Batteriet kan ganske vist op- og aflades flere hundrede gange, men slides dog op med tiden. Hvis driftstiden er betydeligt kortere end normalt, skal batteriet udskiftes. Brug kun batterier, der er godkendt af Weller, og oplad altid batterierne med opladere, som er godkendt af akkrediteret laboratorium og specielt beregnet til formålet.

Advarsel!
Brand- og eksplosionsfare!
Kast aldrig batterier i åben ild, da de kan eksplodere! Batterierne kan også eksplodere, hvis de er beskadigede.
Prøv ikke at åbne eller ødelægge batterier. Hvis et batteri lækker, skal du undgå at få væske på huden eller i øjnene. Skulle det alligevel ske, skal du straks skylle huden eller øjnene med vand eller søge læge.
Oplad aldrig akkuer i miljøer med syrer og let antændelige materialer.
Anvend kun akkuen ved omgivende temperaturer mellem 10 og +40 °C.
Må aldrig lægges på radiatorer eller udsættes for kraftigt sollys i længere tid.
Skal have lov at afkøle efter kraftig belastning.
Ved behov for service må batteriet ikke afmonteres og indsendes separat. Indsend i stedet hele apparatet i frakoblet tilstand og med loddespidsen afmonteret, da der ellers skal overholdes specielle regler om farligt gods.

Vedligehold og reparation
Følg anvisningerne for skift af loddespidser. Anvend kun originale reservedele. Reparation af loddeværktøjet må kun udføres af en elektrofagmand. Mere information fås på www.weller-tools.com

Garanti
Weller yder to (2) års garanti fra købsdatoen på dette apparat. Garantien dækker materiale- og fabrikationsfejl og omfatter både reservedele og bearbejdningsomkostninger. Garantien bortfalder ved forkert brug eller indgreb udført af ukvalificerede personer.
Apparatet opfylder kravene i EF-overensstemmelseserklæringen iht. direktiverne 2014/30/EU, 2014/35/EU og 2011/65/EU (RoHS).

Bortskaffelse
Elværktøj må ikke bortskaffes som almindeligt affald! I henhold til det europæiske direktiv 2012/19/EU om bortskaffelse af elektriske og elektroniske produkter og gældende national lovgivning skal brugt lværktøj indsamles separat og bortskaffes på en måde, der skåner miljøet mest muligt.
Li-ion Batterier skal bortskaffes korrekt. Aflever dem så vidt muligt til genbrug. Forbrugere er ifølge loven forpligtede til at aflevere akkumulatorer og batterier på et egnet indsamlingssted. Smid aldrig batterier ud som almindeligt affald.

FI Suomi

Tekniset Arvot	WLBRK12
Tehonotto	12 W
Akku Li-Ion	3,7V ⎓ 2600mAh
Tulojännite	5V ⎓ 2A

Turvallisuusohjeet

Laitetta voivat käyttää 8 vuotta täyttäneet lapset ja henkil t, joiden fyysiset tai henkiset kyvyt ovat rajoittuneet tai joilta puuttuu kokemus ja/ tai tieto laitteen käyt stä, valvonnan alaisina tai kun heitä on opastettu laitteen käyt ssä ja he ovat ymmärtäneet laitteen käyt n vaarat. Lapset eivät saa leikkiä laitteella. Lapset eivät saa puhdistaa tai huoltaa laitetta ilman valvontaa.
Laita juotostyökalu aina turvatelineeseen, kun lopetat työkalun käytön.

Käytä juotoskolvia yksinomaan käyttöohjekirjassa neuvotulla tavalla juottamiseen ja juotosten irrottamiseen tässä ilmoitetuilla edellytyksillä. Valmistaja ei vastaa muusta käyttöohjeista poikkeavasta käytöstä tai omavaltaisista muutoksista.
Tämä työkalu on tarkoitettu vain kotitalouskäyttöön.

Varoitus!
Palo- ja räjähdysvaaran!
Palovammavaara!

- Älä kosketa kuumia juotoskärkiä ja pidä herkästi syttyvät esineet etäällä.
- Juottamisen jälkeen juotostyökalu ja työkappaleen kannatin ovat vielä kuumia.
- Nestemäinen juottotina aiheuttaa palovammojen vaaran.
- Pidä räjähdysherkät ja palonarat esineet etäällä.
- Juotoskärjen vaihto vain kylmänä

Käytä asiaankuuluvaa suojavaatetusta palovammojen välttämiseksi. Suojaa silmiäsi ja käytä suojalaseja.
Älä käytä juotinta kosteassa tai märässä ympäristössä. Älä työstä jännitteen alaisna olevia työkappaleita.
Juotinta saa käyttää ainoastaa teknisesti virheettömässä kunnossa.
Vältä tahatonta käyttöä. Kytke juotostyökalut käytön jälkeen jännitteettömiksi.
Tarkista, vastaako verkkojännite juottokolven liitäntäarvoa.
Jos sähkötyökalun virtajohto on vaurioitunut, se täytyy korvata erikoisvalmisteisella virtajohdolla, joka voidaan tilata huoltoedustajalta.
Kytkentäverkkolaitetta saa käyttää vain kuivissa tiloissa. Käytön yhteydessä syntyy lämpöä.

Käytä akkua vain asiaankuuluvasti. Älä käytä vaurioituneita latauslaitteita tai akkuja. Älä oikosulje akkua. Napojen oikosulkeminen voi vaurioittaa akkua tai yhteyden muodostavaa osaa.
Laite saa virtaa USB-C-latauskaapeli ja akusta. Akku voidaan ladata uudelleen monta sataa kertaa, mutta sen suorituskyky vähenee kuitenkin ajan myötä. Kun sen varaus tyhjenee huomattavasti normaalia lyhyemmässä ajassa, vaihda akku uuteen. Käytä yksinomaan Wellerin hyväksymiä akkuja ja lataa akut vain akkreditoitu laboratorio hyväksymillä latauslaitteilla, jotka on nimenomaan suunniteltu tähän tarkoitukseen.

Varoitus!
Palo- ja räjähdysvaaran!
Älä heitä akkuja tuleen, koska tällöin syntyy räjähdysvaara! Akut aiheuttavat räjähdysvaaran myös silloin, jos ne ovat vaurioituneita.
Älä yritä avata tai hävittää itse akkuja. Jos akusta valuu nestettä ulos, älä päästä tätä nestettä kosketuksiin ihon tai silmien kanssa. Jos nestettä pääsee kaikesta huolimatta roiskumaan iholle tai silmiin, huuhtele ne välittömästi vedellä tai käänny lääkärin puoleen.
Älä missään tapauksessa lataa akkuja happojen ja herkästi syttyvien materiaalien läheisyydessä.
Käytä akkua vain 10...40 °C ympäristölämpötilassa.
Älä missään tapauksessa aseta lämpöpattereiden päälle äläkä altista sitä voimakkaalle auringonpaisteelle.
Voimakkaan kuormituksen jälkeen anna ensin jäähtyä.
Älä irrota äläkä lähetä akkua erikseen huoltoon, vaan lähetä aina koko laite poiskytkettynä ja juotoskärki irrotettuna, koska muussa tapauksessa täytyy huomioida erityiset vaarallisiin tavaroihin liittyvät määräykset.

Huolto ja korjaus
Noudata juotoskärjen vaihtoa koskevia ohjeita. Käyttäkää ainoastaan alkuperäisiä varaosia. Juottimen korjaus on sallittu ainoastaan sähköalan ammattilaisille. Lisätietoja saat osoitteesta www.weller-tools.com

Takuu
Weller myöntää tälle laitteelle kaksi (2) vuoden takuun ostohetkestä lähtien. Takuu koskee materiaali- ja valmistusvirheitä ja kattaa varaosat ja niihin liittyvät työkustannukset. Takuu raukeaa, jos laitetta käytetään epäasianmukaisesti tai epäpätevät henkilöt tekevät siihen liittyviä tehtäviä.
Tämä laite vastaa EY-vaatimustenmukaisuusvakuutuksessa annettuja tietoja direktiivien 2014/30/EU, 2014/35/EU ja 2011/65/EU (RoHS) mukaisesti.

Hävittäminen
Älä hävitä sähkötyökalua tavallisen kotitalousjätteen mukana! Vanhoja sähkö- ja elektroniikkalaitteita koskevan EU-direktiivin 2012/19/EU ja sen maakohtaisten sovellusten mukaisesti käytetyt sähkötyökalut on toimitettava ongelmajätteen keräyspisteeseen ja ohjattava ympäristöystävälliseen kierrätykseen.
Li-ion Käytöstä poistetut akut täytyy hävittää määräysten mukaisesti. Vie ne kierrätyspisteeseen. Kuluttajien on lain mukaan toimitettava käytöstä poistetut akut/paristot asiaankuuluvaan keräyspisteeseen. Älä hävitä niitä talousjätteen mukana.

GR Ελληνικα

Τεχνικά στοιχεία	WLBRK12
Κατανάλωση ισχύος	12 W
Συσσωρευτής Li-Ion	3,7V ⎓ 2600mAh
Τάση εισόδου	5V ⎓ 2A

Υποδείξεις ασφαλείας

Η συσκευή μπορεί να χρησιμοποιηθεί από παιδιά από 8 χρονών και πάνω και από άτομα με μειωμένες σωματικές, αισθητήριες ή διανοητικές ικανότητες έλλειψη εμπειρίας και / ή γνώσεων, όταν επιτηρούνται ή έχουν ενημερωθεί σχετικά με την ασφαλή χρήση της συσκευής και έχουν κατανοήσει τους υπάρχοντες κατά τη χρήση κινδύνους. Τα παιδιά δεν επιτρέπεται να παίζουν με τη Συσκευή. Ο καθαρισμός και η συντήρηση μέσω χρήστ η δεν επιτρέπεται να εκτελείται από παιδιά χωρίς επιτήρηση.
Εναποθέτετε το εργαλείο συγκόλλησης σε περίπτωση μη χρήσης πάντοτε στη βάση εναπόθεσης ασφαλείας.

Χρησιμοποιείτε το έμβολο συγκόλλησης αποκλειστικά σύμφωνα με το σκοπό που αναφέρεται στις οδηγίες λειτουργίας για συγκόλληση και αποκόλληση κάτω από τις αναφερόμενες εδώ προϋποθέσεις. Για κάθε άλλη χρήση, που αποκλίνει από τις οδηγίες λειτουργίας, καθώς και σε περίπτωση αυθαίρετης μετατροπής, δεν αναλαμβάνεται από την πλευρά του κατασκευαστή καμία ευθύνη.
Αυτή η συσκευή προορίζεται μόνο για χρήση σε ιδιωτικά νοικοκυριά.

Προειδοποιηση!
Πυρκαγιάς και έκρηξης!
Κίνδυνος εγκαύματος!!

- Μην ακουμπάτε τις καυτές ακίδες συγκόλλησης και κρατάτε μακριά τα αναφλέξιμα αντικείμενα.
- Μετά τη διαδικασία της συγκόλλησης η θερμοκρασία του εργαλείου συγκόλλησης και του φορέα του επεξεργαζόμενου τεμαχίου είναι ακόμα πολύ υψηλή.
- Κίνδυνος εγκαύματος από τον υγρό κασσίτερο κόλλησης (καλάι).
- Κρατάτε τα εκρηκτικά και εύφλεκτα αντικείμενα μακριά.
- Αλλαγή της ακίδας συγκόλλησης μόνο σε κρύα κατάσταση

Φοράτε κατάλληλη προστατευτική ενδυμασία, για να προστατευτείτε από τα εγκαύματα. Προστατέψτε τα μάτια σας και φοράτε προστατευτικά γυαλιά.
Μη χρησιμοποιείτε το εργαλείο συγκόλλησης σε υγρό ή βρεγμένο περιβάλλον. Μην εργάζεστε σε μέρη που βρίσκονται υπό τάση.
Το εργαλείο συγκόλλησης επιτρέπεται να τίθεται σε λειτουργία μόνο σε τεχνικά άψογη κατάσταση.
Αποφεύγετε την αθέλητη λειτουργία. Θέστε τα μη χρησιμοποιούμενα εργαλεία συγκόλλησης εκτός τάσης.
Ελέγξτε, εάν η τάση του δικτύου ταυτίζεται με την τιμή σύνδεσης του εμβόλου συγκόλλησης.
Εάν ο αγωγός σύνδεσης του ηλεκτρικού εργαλείου είναι κατεστραμμένος, πρέπει να αντικατασταθεί από έναν ειδικά προετοιμασμένο αγωγό σύνδεσης, ο οποίος διατίθεται μέσω της οργάνωσης του σέρβις πελατών.

Χρησιμοποιείτε το συσσωρευτή μόνο για τον προβλεπόμενο σκοπό. Μη χρησιμοποιείτε κατεστραμμένους φορτιστές ή συσσωρευτές. Μη βραχυκυκλώνετε το συσσωρευτή. Βραχυκυκλώνοντας τους πόλους, μπορούν ο συσσωρευτής ή το αντικείμενο σύνδεσης να πάθουν ζημιές.
Η συσκευή σας τροφοδοτείται από ένα καλώδιο φόρτισης USB-Cκαι μπαταρία. Ο συσσωρευτής μπορεί μεν να φορτιστεί και να ξεφορτιστεί μερικές εκατοντάδες φορές, φθείρεται όμως με την πάροδο του χρόνου. Όταν η διάρκεια ζωής είναι πολύ συντομότερη από ότι κανονικά, αντικαταστήστε το συσσωρευτή. Χρησιμοποιείτε μόνο μπαταρίες εγκεκριμένες από την Weller και χρησιμοποιείτε μόνο φορτιστές εγκεκριμένους από διαπιστευμένο εργαστήριο.

Προειδοποιηση!
Πυρκαγιάς και έκρηξης!
Μη ρίχνετε τους συσσωρευτές σε ανοιχτή φλόγα, επειδή διαφορετικά υπάρχει κίνδυνος έκρηξης! Οι συσσωρευτές μπορούν επίσης να εκραγούν, όταν έχουν πάθει ζημιά.
Οι καταναλωτές είναι από το νόμο υποχρεωμένοι, να παραδίδουν τους συσσωρευτές/τις μπαταρίες σε μια κατάλληλα θέση συγκέντρωσης. όταν εξέρχεται υγρό από ένα συσσωρευτή, προσέξτε, να μην έρθει αυτό το υγρό σε επαφή με το δέρμα ή τα μάτια. όταν παρόλα αυτά έρθετε σε επαφή με το υγρό, καθαρίστε το δέρμα ή τα μάτια αμέσως με νερό ή αποταθείτε σε ένα γιατρό.
Μη φορτίζετε τους συσσωρευτές ποτέ σε περιβάλλον οξέων και εύφλεκτων υλικών.
Χρησιμοποιείτε το συσσωρευτή μόνο σε μια θερμοκρασία περιβάλλοντος μεταξύ 10 °C έως +40 °C.
Μην τον αποθέτετε ποτέ πάνω σε θερμαντικά σώματα ή μην τον για μεγαλύτερο χρονικό διάστημα σε ισχυρή ηλιακή ακτινοβολία.
Μετά από ισχυρή καταπόνηση αφήστε τον πρώτα να κρυώσει.
Στην περίπτωση σέρβις μη στείλετε ξεχωριστά το αποσυναρμολογημένο συσσωρευτή, αλλά στείλτε μόνο ολόκληρη την απενεργοποιημένη συσκευή χωρίς ακίδα συγκόλλησης, επειδή διαφορετικά πρέπει να τηρηθούν ειδικοί κανονισμοί επικίνδυνων φορτίων.

Συντήρηση και επισκευή
Ακολουθείτε τις υποδείξεις για την αλλαγή της ακίδας συγκόλλησης. Χρησιμοποιείτε μόνο γνήσια ανταλλακτικά WELLER. Αναθέστε την επισκευή του εργαλείου συγκόλλησης σε έναν ειδικευμένος ηλεκτρολόγο. Πληροφορηθείτε παρακαλώ στη διεύθυνση www.weller-tools.com

Εγγύηση
Η εταιρεία Weller σας δίνει για αυτή τη συσκευή μια εγγύηση δύο (2) έτους μετά την αγορά. Η εγγύηση αφορά τα σφάλματα υλικού και τα κατασκευαστικά σφάλματα και περιλαμβάνει τα ανταλλακτικά μαζί με τα έξοδα επισκευής. Η εγγύηση εκπίπτει σε περίπτωση ακατάλληλης χρήσης και όταν πραγματοποιήθηκαν επεμβάσεις από μη ειδικευμένα άτομα.

Αυτή η συσκευή ανταποκρίνεται στα στοιχεία της Δήλωσης πιστότητας ΕΚ με τις οδηγίες 2014/30/EU, 2014/35/EU και 2011/65/EU (RoHS).

Απόσυρση
Μην πετάτε τα ηλεκτρικά εργαλεία στον κάδο οικιακών απορριμμάτων! Σύμφωνα με την ευρωπαϊκή οδηγία 2012/19/EU περί ηλεκτρικών και ηλεκτρονικών συσκευών και την ενσωμάτωσή της στο εθνικό δίκαιο, τα ηλεκτρικά εργαλεία πρέπει να συλλέγονται ξεχωριστά και να επιστρέφονται για ανακύκλωση με τρόπο φιλικό προς το περιβάλλον.
Οι συσσωρευτές πρέπει να αποσύρονται σύμφωνα με τους κανονισμούς. Παραδώστε τους στην ανακύκλωση. Οι καταναλωτής είναι από το νόμο υποχρεωμένοι να παραδίδουν τους συσσωρευτές/μπαταρίες σε μια κατάλληλη θέση συγκέντρωσης. Μην τους αποσύρετε με τα οικιακά απορρίμματα.

TR — Türkçe

Teknik Veriler	WLBRK12
Güç tüketimi	12 W
Akü Li-Ion	3,7V ⎓ 2600mAh
Giriş gerilimi	5V ⎓ 2A

Güvenlik uyarıları
Bu cihaz 8 yaşından küçük çocuklar, sınırlı fiziksel, zihinsel ve duygusal yeteneklere sahip kişiler ve eksik tecrübe veya bilgi sahibi kişiler tarafından ancak sorumlu bir kişinin denetimi altında olmaları veya kendilerine cihazın güvenli kullanımı ve ortaya çıkabilecek tehlikeler hakkında bilgi verilmiş olması durumunda kullanılabilir. Çocuklar cihazla oynamamalıdır. Temizlik ve kullanıcı bakımı çocuklar tarafından yapılamaz;
Havya aletini kullanmadığında her zaman güvenlikli göze yerleştiriniz.
Lehim telini sadece kullanım kılavuzunda belirtilen amaca uygun olarak lehimlemek veya lehim çözmek için, burada belirtilen koşullara uygun olarak kullanınız. Kullanım kılavuzunda bulunmayan, örneğin onaylanmamış değişiklikler durumunda üretici firma hiçbir sorumluluk üstlenmez.
Bu cihaz sadece evsel kullanım için tasarlanmıştır.

Uyari!
Yangın ve patlama tehlikesi!
Yanma tehlikesi!
- Sıcakhavya uçlarına dokunmayınız ve yanabilir nesneleri bunlardan uzak tutunuz.
- Lehimleme işleminden sonra lehimleme aleti ve iş parçası taşıyıcı hala sıcak.
- Sıvı lehim malzemesi sebebiyle yanma tehlikesi.
- Patlayıcı ve yanıcı cisimler uzak tutulmalıdır.
- Lehim ucu değişimi sadece soğuk durumda yapılmalıdır

Yanıklardan korunabilmek için uygun koruma kıyafeti giyiniz. Gözlerinizi koruyunuz ve bir koruyucu gözlük takınız.
Lehimleme aletini nemli veya ıslak ortamlarda kullanmayınız. Akımlı parçalarda çalışmayınız.
Lehimleme aleti sadece teknik olarak uygun durumlarda çalıştırılmalıdır.
Gözetimsiz işletimden kaçınınız. Kullanılmayan havya aletlerini gerilimsiz duruma getiriniz.
Şebeke geriliminin, lehim teli güç ihtiyacı ile uyumlu olup olmadığını kontrol ediniz.
Elektrikli aletin bağlantı hattı hasar görmüşse bu hat özel olarak hazırlanmış ve müşteri hizmetleri departmanından temin edilebilen bağlantı hattıyla değiştirilmelidir.

Aküyü sadece öngörülen amaçlar için kullanınız. Hasar görmüş aküleri veya şarj cihazlarını kullanmayınız. Aküyü kısa devre yaptırmayınız. Kutupların kısa devre yapması akülerin ve bunlara bağlı olan diğer cihazların zarar görmesine neden olabilir.
Cihazınız bir USB-C şarj kablosu ve pil ile birlikte verilir. Akü, yüzlerce defa şarj edilebilir ve boşaltılabilir, fakat bu işlemler zaman almaktadır. Çalışma sürelerinin normal standartların altına inmesi durumunda, aküyü değiştiriniz. Sadece Weller tarafından izin verilen aküleri kullanınız ve aküleri sadece özel olarak bu amaç için üretilmiş şarj cihazları ile şarj ediniz.

Uyari!
Yangın ve patlama tehlikesi!
Aküleri ateşe atmanız durumunda patlama tehlikesi mevcuttur! Aküler hasar görmeleri durumunda da patlayabilir. Aküleri açmayı veya zarar vermeyi denemeyiniz. Akülerden bir sıvı çıkışının olması durumunda, bu sıvının deri veya gözle temas etmemesine dikkat ediniz. Temas olması durumunda, temas eden bölgeyi hemen bolca suyla yıkayınız veya bir doktora başvurunuz.
Aküleri asla asitlerin ve kolay alev alabilecek malzemelerin bulunduğu ortamlarda şarj etmeyiniz.
Aküyü sadece 10°C ile +40°C arası ortam sıcaklıklarında kullanınız.
Asla ısıtıcı cihazların üzerine yerleştirmeyiniz veya uzun süre güneş ışığına maruz bırakmayınız.
Yoğun biçimde kullandıktan sonra soğumasını bekleyiniz.
Servis'e gönderilmesi gerektiğinde akü sökülmemeli ve tek başına gönderilmemeli, bunun aksine cihaz komple olarak çalışmaz konumda ve havya ucu sökülmüş olarak gönderilmelidir. Aksi halde özel tehlikeli madde yönetmeliklerine uymak gerekmektedir.

Bakım ve onarım
Lehimleme ucu değişimine yönelik uyarılara uyunuz. Sadece orijinal WELLER yedek parçaları kullanılmalıdır. Lehimleme aletinizin onarımını elektronik konusunda uzman kişilere yaptırınız. Lütfen adresinden bilgi alınız www.weller-tools.com

Garanti
Weller, bu cihazı satın aldıktan sonra size (2) yıllık bir garanti süresi verir. Garanti, malzeme ve üretim hatalarına yöneliktir ve nakliye masrafları dahil yedek parçaları da kapsar. Garanti, yanlış kullanım sonucu ve yetkisi olmayan kişiler tarafından müdahaleler gerçekleştirildiği taktirde iptal olur.
Bu cihaz, 2014/30/EU, 2014/35/EU ve 2011/65/EU (RoHS) direktiflerine yönelik AB uyumluluk beyanı ile örtüşmektedir.

İmha etme
Elektrikli el aletlerini evdeki çöp kutusuna atmayınız! Kullanılmış elektrikli aletleri, elektrik ve elektronikli eski cihazlar hakkındaki 2012/19/EU Avrupa yönergelerine göre ve bu yönergeler ulusal hukuk kurallarına göre uyarlanarak, ayrı olarak toplanmalı ve çevre sartlarına uygun bir sekilde tekrar degerlendirmeye gönderilmelidir.
Aküler usulüne uygun olarak imha edilmelidir. Bunları geri dönüşüm işlemlerine tabi tutun. Kullanıcılar, aküleri/pilleri uygun bir toplama noktasına getirmekle yasal olarak yükümlüdür. Bu aküleri hiçbir zaman evlerinizdeki çöplere atmayınız.

AR — العربية

المواصفات الفنية	WLBRK12
قدرة	12 W
Li-Ion جهد	3,7V ⎓ 2600mAh
مساهمة الجهد	5V ⎓ 2A

إرشادات السلامة
يمكن استخدام هذا الجهاز بوسطة الأطفال من عمر 8 سنوات فأكثر، وكذلك بواسطة ذوي الإعاقات الجسدية، أو القدرات الحسية والعقلية المحدودة، أو ممن لديهم تجربة قليلة ومعرفة محدودة، إلا إذا تم إرشادهم أو تدريبهم فيما يتعلق باستخدام الجهاز بطريقة آمنة وفهموا المخاطر لتي ينطوي عليها. يجب ألا يعبث الأطفال بالجهاز. يجب ألا يقوم الأطفال بعمليات تنظيف وصيانة الجهاز المنوطة بالمستخدم دون إشراف.
ضع أداة اللحام دائما في مرتكز الأمان في حالة عدم استخدامها.
استخدم كاوية اللحام فقط تبعا لغرض اللحام وفك اللحام المذكور في دليل التشغيل وفي ظل مراعاة الاشتراطات المذكورة هنا. لا تتحمل الجهة الصانعة المسؤولية عن الأضرار الناتجة عن الاستخدام المخالف لما ورد بدليل التشغيل وكذلك عن إجراء أية تعديلات غير مصرح بها.
هذا الجهاز مخصص فقط للاستخدام في الأغراض المنزلية الخاصة.

تحذير!
خطر الحريق والانفجار!
خطر الإصابة بحروق!
- لا تلمس رأس اللحام الساخنة وأبعد الأجسام القابلة للاشتعال.
- بعد الانتهاء من عملية اللحام تظل أداة اللحام ساخنة وكذلك حامل قطعة الشغل.
- خطر الإصابة بحروق من جراء قصدير اللحام السائل.
- أبعد الأشياء المتفجرة والقابلة للاشتعال.
- اقتصر على تغيير رؤوس اللحام وهي باردة

ارتد ملابس الحماية المناسبة، لكي تحمي نفسك من التعرض لحروق. حافظ على عينيك وارتد نظارة واقية.
لا تستعمل أداة اللحام في محيط رطب أو مبلل. لا تقم بإجراء أعمال على الأجزاء الواقعة تحت جهد.
لا يجوز تشغيل أداة اللحام إلا إذا كانت في حالة سليمة فنيا.
تجنب التشغيل غير المقصود. افصل التيار عن أدوات اللحام في حالة عدم استخدامها.
تأكد من تطابق الجهد الكهربائي للشبكة مع جهد توصيل كاوية اللحام.
في حالة تعرض سلك توصيل الأداة الكهربائية للتلف يجب استبداله بسلك توصيل مخصص لهذا الغرض، ويمكن الحصول عليه من خلال خدمة العملاء.
اقتصر على استخدام مصدر الإمداد بالكهرباء في أماكن جافة. فعند التشغيل تتولد حرارة مرتفعة.

اقتصر على استخدام البطارية المخصصة لهذا الغرض. ولا تستخدم شواحن أو بطاريات تالفة أبدا. ولا تعرض البطارية لقفلة كهربائية. حيث أن حدوث قفلة كهربائية بالأقطاب قد يعرض البطارية أو الجزء الموصل لأضرار.
يتم تشغيل جهازك باستخدام مصدر إمداد بالكهرباء أو بطارية. وعلى الرغم من إمكانية شحن وتفريغ البطارية عدة مئات من المرات، إلا أنها تُستهلك مع مرور الوقت. وعندما تقل فترات تشغيل البطارية عن المعتاد بشكل واضح، استبدل البطارية. واقتصر على استخدام البطاريات المصرح بها من Weller، واحرص على شحن البطاريات باستخدام الشواحن المصرح بها من Weller والمخصصة لهذا الغرض.

تحذير!
خطر الحريق والانفجار!
لا تقم بإلقاء البطاريات في النار، فهناك خطر الانفجار! وقد تنفجر البطاريات أيضا عند تعرضها للتلف، لذلك يلزم التخلص من البطاريات بشكل سليم. ويتعين على المستخدمين بشكل ملزم قانونيا إرسال البطاريات/المراكم إلى مراكز التجميع المناسبة بدلا من إلقائها ضمن النفايات المنزلية. كما يحظر فتح البطاريات أو إتلافها. وفي حالة تسرب سائل البطارية، احرص على عدم ملامسته للبشرة أو العينين، وإذا حدث ذلك، قم على الفور بتنظيف البشرة والعينين بالماء أو توجه للطبيب.
لا تقم مطلقا بشحن البطاريات في مكان محتو على أحماض ومواد سريعة الاشتعال.
لا تستخدم البطارية إلا في درجة حرارة محيطة تتراوح بين 10°م و +40°م.
ولا تقم مطلقا بوضعها على سخانات أو تعريضها لأشعة الشمس الشديدة لفترة طويلة.
بعد التحميل الشديد عليها اتركها تبرد أولا.
عند الحاجة لإجراء الصيانة، فلا تقم بخلع البطارية وإرسال الجهاز بمفرده، بل يتم إرسال الجهاز كاملا وهو متوقف مع فك رؤوس اللحام، وذلك لضمان الالتزام بالتعليمات الخاصة بالمواد الخطيرة.

الصيانة والإصلاح
اتبع الإرشادات الخاصة بتغيير رأس اللحام. اقتصر على استخدام قطع غيار WELLER الأصلية. احرص على إصلاح أداة اللحام الخاصة بك لدى فني كهرباء متخصص. يرجى الاستعلام في موقع الإنترنت www.weller-tools.com

الضمان
تمنح شركة Weller ضمانا لفترة من سنتين على الجهاز بعد الشراء. يغطي الضمان عيوب الصناعة والخامات ويشمل قطع الغيار بالإضافة إلى تكلفة الإصلاح. يسقط الضمان في حالة الاستخدام غير السليم وفي حالة قيام أشخاص غير مؤهلين بالتدخل في الجهاز.
يوافق هذا الجهاز البيانات الواردة في بيان المطابقة الخاص بالمجموعة الأوروبية المشتمل على المواصفات
2014/30/EU و 2014/35/EU و 2011/65/EU (RoHS).

التخلص
لا تتخلص من الأجهزة الكهربية ضمن النفايات المنزلية! وفقا للمواصفة الأوروبية EU/2012/19 المتعلقة بالأجهزة الكهربائية والإلكترونية القديمة وما يعادلها في القانون المحلي وتطبيقها وفقا للقانون الوطني، فإنه يجب تجميع الأجهزة الكهربية المستهلكة كل على حدة وإعادتها إلى منشأة إعادة تدوير صديقة للبيئة.
يجب عدم التخلص من البطاريات الفارغة مع المخلفات المنزلية. وحرصاً على سلامة البيئة يجب نقل هذه البطاريات إلى نقاط التجميع المشار إليها وفقاً للوائح الوطنية أو المحلية. يجب عدم التخلص من الجهاز مع المخلفات المنزلية. تخلص من الجهاز بطريقة ملائمة وفقاً للوائح الوطنية المعمول بها في بلدك. يجب الالتزام باللوائح والقواعد الخاصة المعمول بها في البلد. يرجى الاتصال بالسلطات المحلية أو الوكيل لمعرفة الطريقة الملائمة للتخلص من البطاريات.

CZ — Český

Technické údaje	WLBRK12
Příkon	12 W
Baterie Li-Ion	3,7V ⎓ 2600mAh
Vstupní napětí	5V ⎓ 2A

Bezpečnostní pokyny
Přístroj smějí používat děti starší než 8 let a osoby se sníženými psychickými, smyslovými nebo mentálními schopnostmi nebo s nedostatkem zkušeností a / nebo vědomostí jen tehdy, pokud jsou pod dohledem nebo jestliže byly poučeny o bezpečném používání přístroje a jestli pochopily nebezpečí, která z toho vyplývají. Děti si nesmí s přístrojem hrát. Čištění a údržbu přístroje nesmí děti vykonávat bez dozoru.
Pokud pájedlo nepoužíváte, vždy jej odložte na bezpečnou odkládací plochu.
Používejte páječku výhradně k pájení a odpájení, účelu uvedenému v návodu k obsluze, za zde uvedených podmínek. Za jiné použití než je uvedeno v návodu k obsluze a svévolné změny výrobce neručí.
Tento přístroj je určen pouze pro soukromé použití v domácnosti.

Varování!
Nebezpečí požáru a výbuchu!
Nebezpečí popálení!
- Horkého pájecího hrotu se nedotýkejte a nepřibližujte jej ke snadno zápalným předmětům.
- Po pájení zůstávají páječka a nosič obrobků horké.
- Nebezpečí popálení kapalným pájecím cínem.
- Nepřibližujte se s výbušnými a hořlavými předměty.
- Pájecí hrot vyměňujte pouze za studena.

Noste odpovídající ochranný oděv, který Vám zajistí ochranu před popáleninami. Chraňte svůj zrak a noste ochranné brýle.
Nepoužívejte páječku ve vlhkém a mokrém prostředí. Nepracujte na součástech, které se nacházejí pod napětím.
Páječku je dovoleno uvést do provozu, pouze je-li v technicky bezvadném stavu.
Zabraňte neúmyslnému spuštění. Nepoužívaná pájedla odpojte od napětí.
Zkontrolujte, zda síťové napětí odpovídá instalovanému příkonu páječky.
Je-li přípojné vedení elektrického nástroje poškozeno, musí se nahradit speciálně seřízeným přípojným vedením, které lze získat prostřednictvím zákaznického servisu.

Používete akumulátor pouze k určenému účelu. Nepoužívejte poškozené nabíječky ani akumulátory. Akumulátor nezkratujte. Zkratováním pólů se může poškodit akumulátor nebo předmět, který póly zkratoval.
Váš přístroj je napájen nabíjecí kabel USB-C a baterie. Akumulátor je sice možné nesčetněkrát nabít a vybít, během času se však opotřebuje. Pokud se doba práce na nabitý akumulátor oproti normálnímu stavu výrazně sníží, akumulátor vyměňte. Používejte výhradně akumulátory schválené firmou Weller a nabíjejte je nabíječkami speciálně určenými k tomuto účelu a rovněž schválenými firmou Weller akreditovaná laboratoř.

Varování!
Nebezpečí požáru a výbuchu!
Neodhazujte akumulátory nikdy do ohně, neboť hrozí riziko výbuchu! Akumulátory mohou také vybuchnout, pokud jsou poškozené.
Nepokoušejte se akumulátory otevírat nebo ničit. Pokud z akumulátoru vytéká tekutina, dbejte na to, aby nevnikla do očí nebo se nedostala do kontaktu s kůží. Pokud přesto dojde ke kontaktu, opláchněte kůži nebo oči okamžitě vodou nebo vyhledejte lékaře.
Nikdy nenabíjejte akumulátor v prostředí s kyselinami a lehce vznětlivými materiály.
Akumulátor používejte jen při teplotě prostředí mezi 10°C až +40°C.
Nikdy ho neodkládejte na topná tělesa, a nevystavujte ho delší dobu silnému slunečnímu záření.
Po silném zatížení ho nejprve nechte vychladnout.
V případě, že zasíláte akumulátor do opravy, nedemontujte jej a neposílejte zvlášť, nýbrž zasílejte celý přístroj vypnutý a s vyjmutým pájecím hrotem, protože by jinak bylo nutné dodržovat speciální předpisy pro přepravu nebezpečného zboží.

Údržba a opravy
Dodržujte pokyny k výměně pájecí špičky. Používejte pouze originální náhradní díly WELLER. Nechte svou páječku opravit u odborníka elektrikáře. Bližší informace naleznete na stránkách www.weller-tools.com

Záruka
Weller poskytuje záruku na tento přístroj po dobu dvou (2) let od zakoupení.Záruka se vztahuje na materiál a výrobní vady, jakož i na náhradní díly. Záruka zaniká v případě neodborného použití a zásahu nekvalifikovaných osob.
Toto zařízení odpovídá údajům uvedeným v Prohlášení o shodě ES a směrnicím 2014/30/EU, 2014/35/EU a 2011/65/EU (RoHS).

Likvidace
Elektrické nářadí nevyhazujte do komunálního odpadu! Podle evropské směrnice 2012/19/EU o nakládání s použitými elektrickými a elektronickými zařízeními a odpovídajících ustanovení právních předpisů jednotlivých zemí se použitá elektrická nářadí musí sbírat odděleně od ostatního odpadu a podrobit ekologicky šetrné recyklaci.
Akumulátory je třeba likvidovat podle příslušných předpisů. Akumulátory předejte k recyklaci. Spotřebitelé jsou ze zákona povinni předávat akumulátory/baterie na příslušné sběrné místo. Akumulátory nevyhazujte do domovního odpadu

PL — Polski

Dane Techniczne	WLBRK12
Pobór mocy	12 W
Akumulator Li-Ion	3,7V ⎓ 2600mAh
Napięcie wejściowe	5V ⎓ 2A

Bezpieczeństwo
Urządzenie mogą obsługiwać dzieci w wieku powyżej 8 lat oraz osoby z ograniczonymi zdolnościami fizycznymi, sensorycznymi lub umysłowymi, a także osoby nie posiadające wystarczającego doświadczenia lub wiedzy, jeśli pozostają pod nadzorem lub zostały pouczone, jak bezpiecznie obsługiwać urządzenie i są świadome związanego z tym niebezpieczeństwa. Dzieci nie mogą bawić się tym urządzeniem. Czyszczenie i czynności konserwacyjne nie mogą być wykonywane przez dzieci bez nadzoru dorosłych.
Nieużywaną lutownicę należy zawsze odłożyć na podstawkę.
Kolbę lutowniczą należy wykorzystywać wyłącznie do celów podanych w instrukcji obsługi, czyli do lutowania i rozlutowywania w określonych warunkach. W przypadku stosowania lutownicy nie zgodnie z zaleceniami producenta zawartymi w instrukcji obsługi oraz samodzielne wykonanie modyfikacji urzadzenia, producent nie ponosi odpowiedzialności.
Urządzenie jest przeznaczone wyłącznie do użytkowania w prywatnych gospodarstwach domowych.

Ostrzeżenie!
Nebezpečí požáru a výbuchu!
Niebezpieczeństwo poparzenia!
- Nie wolno dotykać gorących grotów lutowniczych i trzymać z dala łatwopalne przedmioty.
- Po zakończeniu procesu lutowania, lutownica i lutowany przedmiot są ciągle gorące.
- Istnieje niebezpieczeństwo poparzenia przez płynną cynę lutowniczą.
- Materiały wybuchowe i palne przechowywać z dala od urządzenia.
- Wymianę grota lutowniczego wykonywać tylko w stanie zimnym

Należy korzystać z odpowiedniej odzieży roboczej, aby zabezpieczyć się przed poparzeniem. Należy chronić oczy, zakładając okulary ochronne.
Nie należy korzystać z lutownicy w wilgotnym lub mokrym otoczeniu. Nie pracować na częściach znajdujących się pod napięciem.
Lutownica może być użytkowana wyłącznie gdy jej stan techniczny jest idealny.
Należy unikać pracy urządzenia bez nadzoru. Nieużywane narzędzia lutownicze należy odłączyć od napięcia.
Sprawdzić, czy napięcie sieciowe zgadza się z wartością przyłączeniową kolby lutowniczej.
Jeśli uszkodzony jest przewód przyłączeniowy narzędzia elektrycznego, należy wymienić go na specjalnie przystosowany przewód przyłączeniowy, który dostępny jest w dziale serwisu.

Akumulator należy wykorzystywać wyłącznie zgodnie z przeznaczeniem. Nie wolno użytkować uszkodzonych ładowarek ani akumulatorów. Akumulatora nie wolno zwierać. Zwarcie biegunów może spowodować uszkodzenie akumulatora lub przedmiotu łączącego bieguny.
Urządzenie jest zasilane z kabel do ładowania USB-C i akumulator. Akumulator można wprawdzie ładować i rozładowywać kilkaset rasy, niemniej zużywa się on w miarę upływu czasu. Jeśli okresy użytkowania są wyraźnie krótsze niż zwykle, należy wymienić akumulator. Należy stosować wyłącznie akumulatory dopuszczone przez firmę Weller i ładować je wyłącznie za pomocą dopuszczonych przez akredytowane laboratorium ładowarek, specjalnie przewidzianych do tego celu.

Ostrzeżenie!
Nebezpečí požáru a výbuchu!
Akumulatorów nie wolno wrzucać do ognia, gdyż grozi to wybuchem! Akumulatory mogą wybuchnąć również wtedy, gdy są uszkodzone.
Nie wolno próbować otwierać ani niszczyć akumulatorów. Jeśli z akumulatora wycieka płyn, należy uważać, aby nie miał on styczności ze skórą lub oczami. Jeśli jednak styczność taka nastąpi, należy natychmiast spłukać skórę lub oczy wodą lub zgłosić się do lekarza.
Akumulatorów nie wolno ładować w środowisku, w którym występują kwasy lub materiały łatwopalne.
Akumulatory wolno użytkować wyłącznie w temperaturze otoczenia od 10°C do +40°C.
Nie wolno kłaść na grzejniki ani narażać na długotrwałe działanie promieni słonecznych.
Po silnym obciążeniu najpierw pozostawić do ostygnięcia.
Przy wysyłce do serwisu nie należy wymontowywać akumulatorów i wysyłać ich oddzielnie, ale należy wyłączyć całe urządzenie i wysłać je ze zdemontowanym grotem lutowniczym, gdyż w innym razie konieczne jest stosowanie się do specjalnych przepisów w zakresie materiałów niebezpiecznych.

Konserwacja i naprawa
Przestrzegać wskazówek dot. wymiany grota lutowniczego. Stosować wyłącznie oryginalne części zamienne WELLER. Naprawę lutownicy zlecać wyłącznie wykwalifikowanym elektrykom. Więcej informacji uzyskają Państwo na stronie www.weller-tools.com

Gwarancja
Firma Weller udziela dwuletni (2 rok) gwarancji na zakupione narzędzie. Gwarancja obejmuje roszczenia z tytułu wad materiałowych i wad produktu. Obejmuje również części zamienne i koszty robocizny. Gwarancja wygasa w przypadku użytkowania niezgodnego z przeznaczeniem i po dokonaniu jakichkolwiek modyfikacji przez osoby do tego nie powołane.
Niniejsze urządzenie odpowiada danym zawartym w deklaracji zgodności wg dyrektyw 2014/30/EU, 2014/35/EU i 2011/65/EU (RoHS).

Utylizacja
Nie wyrzucaj elektronarzędzi wraz z odpadami z gospodarstwa domowego! Zgodnie z Europejską Dyrektywą 2012/19/EU dotyczącą zużytego sprzętu elektrotechnicznego i elektronicznego, zużyte elektronarzędzia należy segregować i utylizować w sposób przyjazny dla środowiska.
Akumulatory należy utylizować w prawidłowy sposób. Należy je przekazać do punktu utylizacji. Użytkownicy są zobowiązani przepisami do przekazywania akumulatorów i baterii do odpowiednich punktów zbiórki. Nie wolno wyrzucać ich razem z odpadami domowymi.

HU — Magyar

Műszaki Adatok	WLBRK12
Teljesítményfelvétel	12 W
Akkumulátor Li-Ion	3,7V ⎓ 2600mAh
Bemeneti feszültség	5V ⎓ 2A

Biztonsági utasítások
A készüléket 8 év feletti gyerekek és csökkent fizikai, érzékszervi vagy szellemi képességű, ill. tapasztalatlan személyek csak felügyelet mellett használhatják, illetve akkor, ha megtanulták a készülék biztonságos használatát és megértették az ebből eredő veszélyeket. Soha ne engedjen gyerekeket a készülékkel játs-zani. A tisztítást és a felhasznál i karbantartást soha nem végezhetik gyerekek felügyelet nélkül.
Ha nem használja a forrasztópákát, akkor helyezze azt mindig a biztonsági tárolóba.
A forrasztópákát kizárólag a használati útmutatóban megadott forrasztási és kiforrasztási célokra használja, az itt megadott feltételek szerint. Az üzemeltetési útmutatóban leírttól eltérő alkalmazás, valamint a gép önhatalmú módosítása esetén a gyártó nem vállal felelősséget.
A készülék csak magánháztartásban való használatra alkalmas.

Vigyázat!
Tűz- és robbanásveszély!
Égésveszély!
- Ne érintse meg a forró pákahegyet és tartsa távol a gyúlékony tárgyaktól.
- Forrasztás után a forrasztókészülék és a munkadarabtartó még forró.
- A folyékony forrasztóón égési sérüléseket okozhat.
- Tartsa távol a robbanékony és gyúlékony tárgyakat.
- A forrasztócsúcs cseréjét csak hideg állapotban végezze.

Hordjon megfelelő védőruházatot az égési sérülések elleni védekezésként. Védje szemét és hordjon védőszemüveget.
A forrasztókészüléket ne használja nyirkos vagy nedves környezetben. Ne dolgozzon feszültség alatt álló részeken.
A forrasztószerszámot csak műszakilag kifogástalan állapotban szabad üzemeltetni.
Kerülje a véletlen üzemeltetést. A használaton kívüli forrasztókészülékeket kapcsolja feszültségmentesre.
Ellenőrizze, hogy megegyezik-e a hálózati feszültség a forrasztópáka csatlakoztatási értékével.
Ha sérült az elektromos szerszám csatlakozóvezetéke, akkor egy speciálisan kialakított, az ügyfélszolgálaton kapható csatlakozóvezetékkel kell pótolni.

Az akkumulátort csak a tervezett célra használja. Ne használjon károsodott, ill. sérült töltőkészülékeket vagy akkumulátorokat. Ne zárja rövidre az akkumulátort. A pólusok rövidre zárásával az akkumulátor vagy a csatlakoztatott eszköz károsodhat.
A készüléket USB-C töltőkábellel és akkumulátorral szállítjuk. Noha az akkumulátor több százszor feltölthető és kisüthető, idővel azonban elhasználódik. Ha az élettartam egyértelműen rövidebb a megszokottnál, cserélje ki az akkumulátort. Kizárólag a Weller cég által jóváhagyott akkumulátorokat használjon, és a Kizárólag a Weller cég által jóváhagyott akku- mulátorokat használjon, és a akkreditált laboratóriumok speciálisan erre a célra tervezett töltőkészülékekkel töltse fel az akkumulátorokat.

Vigyázat!
Tűz- és robbanásveszély!
Ne dobja tűzbe az akkumulátorokat, máskülönben robbanásveszély áll fenn! A sérült akkumulátorok ugyancsak felrobbanhatnak.
Ne próbálja meg kinyitni vagy széttörni az akkumulátorokat. Ha egy akkumulátorból folyadék lép ki, ügyeljen arra, hogy ez a folyadék ne érintkezzen a bőrével, vagy ne kerüljön a szemébe. Ha azonban ezek valamelyike bekövetkezne, azonnal mossa meg bőrét vagy szemét vízzel, és forduljon orvoshoz.
Soha ne töltse az akkumulátort savakat vagy tűzveszélyes anyagokat tartalmazó közegben.
Az akkumulátort csak 10°C - +40°C hőmérséklettartományban töltse.
Soha ne helyezze fűtőtestre, és ne tegye ki hosszú ideig intenzív napsugárzásnak.
Erős terhelést követően először hagyja kihűlni.
Szerviz esetén ne szerelje ki az akkumulátort, és ne külön küldje el, hanem csak kapcsolja ki a teljes készüléket, és eltávolított forrasztócsúccsal együtt küldje el, mivel egyébként be kell tartania a veszélyes árukra vonatkozó speciális előírásokat.

Karbantartás és javítás
Kövesse a forrasztócsúcsok cseréjéről szóló utasításokat. Csak eredeti WELLER alkatrészeket használjon. A forrasztószerszámot villamos szakemberrel javíttassa. További információkért kérjük, látogasson el a weboldalra www.weller-tools.com

Garancia
Erre a készülékre a Weller Önnek a vételtől számított (2) év garanciát biztosít. A garancia anyag- és gyártási hibára vonatkozik és magában foglalja az alkatrészeket is. A garancia érvényét veszíti szakszerűtlen használat esetén, illetve ha szakképzetlen személyek végeznek rajta módosításokat.
Ez a készülék, a CE megfelelőségi tanúsítvány adatai szerint, megfelel a 2014/30/EU, 2014/35/EU és 2011/65/EU (RoHS) irányelveknek.

Ártalmatlanítás
Az elektromos kéziszerszámokat ne dobja a háztartási szemétbe! A használt villamos és elektronikai készülékekrol szóló 2012/19/EU irányelv és annak a nemzeti jogba való átültetése szerint az elhasznált elektromos kéziszerszámokat külön kell gyujteni, és környezetbarát módon újra kell hasznosítani.
Az akkumulátorokat szabályszerűen kell ártalmatlanítani. Szállítsa el ezeket újrahasznosításra. A fogyasztó törvényes kötelezettsége az akkumulátorok/elemek megfelelő gyűjtőhelyre szállítása. Ne keverje a háztartási hulladék közé.

SK — Slovensky

Technické údaje	BL60
Príkon Príkon	12 W
Batéria Li-Ion	3,7V ⎓ 2600mAh
Vstupné napätie	5V ⎓ 2A

Bezpečnostné pokyny
Prístroj smú používať deti staršie ako 8 rokov a osoby so zníženými psychickými, zmyslovými alebo mentálnymi schopnosťami alebo s nedostatkom skúseností a / alebo vedomostí len vtedy, pokiaľ sú pod dohľadom alebo ak boli poučení o bezpečnom používaní prístroja a ak pochopili nebezpečenstvá z toho vyplývajúce. Deti sa nesmú s prístrojom hrať. Čistenie a údržbu prístroja nesmú deti vykonávať bez dozoru.
Keď spájkovačku nepoužívate, odložte ju vždy do bezpečnostného stojana.
Spájkovaciu rúčku používajte výlučne v súlade s účelom uvedeným v návode na použitie, na spájkovanie a odpájkovanie za uvedených podmienok. Za použitie, ktoré nezodpovedá účelu použitia uvedenému v návode na obsluhu, ako aj pri svojvoľných úpravách, výrobca nepreberá žiadne ručenie.
Tento prístroj je určený len na používanie v súkromných domácnostiach.

Výstraha!
Nebezpečenstvo požiaru a výbuchu!
Nebezpečenstvo popálenia!
- Nedotýkajte sa horúcich spájkovacích hrotov a zápalné predmety udržiavajte v bezpečnej vzdialenosti.
- Po ukončení spájkovania sú spájkovačka a držiak obrobku ešte horúce.
- Nebezpečenstvo popálenia tekutým spájkovacím cínom.
- Vyhýbajte sa výbušným a horľavým predmetom.
- Výmenu hrotov spájkovačky vykonávajte len v studenom stave

Noste príslušný ochranný odev, aby ste sa chránili pred popáleninami. Chráňte svoje oči a používajte ochranné okuliare.
Spájkovačku nepoužívajte vo vlhkom alebo mokrom prostredí. Nepracujte na dieloch, ktoré sú pod napätím.
Spájkovačka sa smie uviesť do činnosti len v dokonalom technickom stave.
Vyvarujte sa neúmyselnému uvedeniu do prevádzky. Nepoužívané spájkovačky odpojte od napätia.
Skontrolujte, či sieťové napätie zodpovedá prípojovej hodnote spájkovacej rúčky.
Ak je pripojovacie vedenie elektrického nástroja poškodené, musí sa nahradiť špeciálne pripraveným pripojovacím vedením, ktoré je dostupné prostredníctvom zákazníckeho servisu.

Akumulátor používajte iba na určený účel. Nepoužívajte žiadne poškodené nabíjačky ani akumulátory. Neskratujte akumulátor. Skratovaním pólov môže dôjsť k poškodeniu
Váš prístroj je napájaný zo nabíjací kábel USB-C a batéria. Akumulátor je síce možné nabiť a vybiť niekoľko stokrát, avšak v priebehu času sa opotrebuje. Keď je doba prevádzky značne kratšia než obvykle, vymeňte akumulátor. Používajte výlučne akumulátory od spoločnosti Weller a nabíjajte ich iba pomocou nabíjačiek schválených akreditované laboratórium, ktoré sú určené špeciálne na tento účel.

Výstraha!
Nebezpečenstvo požiaru a výbuchu!
Nehádžte akumulátory do ohňa, pretože hrozí nebezpečenstvo výbuchu! Akumulátory môžu vybuchnúť aj vtedy, keď sú poškodené.
Nepokúšajte sa otvoriť alebo zničiť akumulátory. Ak z akumulátora vyteká tekutina, dbajte na to, aby sa táto tekutina nedostala do kontaktu s pokožkou alebo s očami. Ak by aj napriek tomu došlo ku kontaktu, ihneď vyčistite pokožku alebo oči čistou vodou, alebo sa skontaktujte s lekárom.
Nikdy nenabíjajte akumulátor v prostredí s kyselinami a ľahko zápalnými materiálmi.
Akumulátor používajte len pri teplote prostredia v rozmedzí +10 °C až +40 °C.
Nikdy prístroj neodkladajte na vykurovacie telesá a nevystavujte ho dlhší čas silnému slnečnému žiareniu.
Po silnom zaťažení ho najprv nechajte vychladnúť.
V prípade potreby vykonania servisu nedemontujte akumulátor ani ho nezasielajte samostatne, ale zašlite celý vypnutý prístroj s odstráneným spájkovacím hrotom, pretože v opačnom prípade by ste museli dodržať špeciálne predpisy na prepravu nebezpečného tovaru.

Údržba a oprava
Dodržiavajte pokyny týkajúce sa výmeny spájkovacích hrotov. Používajte len originálne náhradné diely firmy WELLER. Opravu spájkovačky zabezpečte u špecializovaného odborníka. Informujte sa prosím na internetovej stránke www.weller-tools.com

Záruka
Weller vám na tento prístroj poskytuje záručnú dobu dva roky (2) od zakúpenia. Záruka sa vzťahuje na chyby materiálu a výroby, ako aj náhradné diely. Záruka prepadá pri neodbornom používaní a ak boli vykonané zásahy nekvalifikovanými osobami.
Tento prístroj zodpovedá údajom vyhlásenia ES o zhode so smernicami 2014/30/EU, 2014/35/EU a 2011/65/EU (RoHS).

Likvidácia
Elektrické náradie nevyhadzujte do komunálneho odpadu! Podľa európskej smernice 2012/19/EU o nakladaní s použitými elektrickými a elektronickými zariadeniami a zodpovedajúcich ustanovení právnych predpisov jednotlivých krajín sa použité elektrické náradie musí zbierať oddelene od ostatného odpadu a podrobit ekologicky šetrnej recyklácii.
Akumulátory sa musia správne zlikvidovať. Doručte ich na zberné miesto s cieľom opätovnej recyklácie. Zákon stanovuje spotrebiteľom povinnosť odovzdať akumulátory/batérie na vhodnom zbernom mieste.
Nelikvidujte ich v komunálnom odpade.

SL — Slovenščina

Tehnični Podatki	WLBRK12
Poraba moči	12 W
Baterija Li-Ion	3,7V ⎓ 2600mAh
Vhodna napetost	5V ⎓ 2A

Varnostna navodila
Napravo lahko uporabljajo otroci od 8 leta starosti naprej in osebe z omejenimi fizičnimi, senzoričnimi ali mentalnimi sposobnostmi ali s pomanjkanjem izkušenj in / ali znanj, v kolikor so nadzorovani ali so bili glede varne uporabe naprave poučeni in so razumeli iz tega izhajajoče nevarnosti. Otroci se z napravo ne smejo igrati. Čiščenje in vzdrževanje se ne sme izvajati s strani nenadzorovanih otrok.
Če spajkalnika ne potrebujete, ga vedno odložite v varovalni odlagalnik.
Izraz Spajkalnik uporabljajte izključno v skladu z nameni, navedenimi v navodilih za uporabo, in sicer za spajkanje in odspajkanje pod tu navedenimi pogoji. Proizvajalec ne prevzema jamstva za uporabo, ki se razlikuje od opisane v navodilih za uporabo. Enako velja za samovoljne spremembe.
Ta naprava je namenjena le uporabi v zasebnih gospodinjstvih.

Opozorilo!
Nevarnost požara ali eksplozije!
Nevarnost opeklin!
- Ne dotikajte se vročih spajkalnih konic in odstranite vnetljive predmete.
- Po postopku spajkanja sta spajkalnik in nosilec obdelovanca še vroča.
- Tekoči cin za spajkanje vas lahko opeče.
- Napravi ne približujte eksplozivnih ali gorljivih predmetov.
- Menjavajte samo hladne spajkalne konice

Nosite primerno zaščitno obleko, ki vas bo zaščitila pred opeklinami. Zaščitite si oči z zaščitnimi očali.
Spajkalnika ne uporabljajte v vlažnih ali mokrih razmerah. Ne obdeluje delov, ki so pod napetostjo.
Uporaba spajkalnika je dovoljena samo v tehnično brezhibnem stanju.
Poskrbite, da ne more priti do nenamernega vklopa. Spajkalnike, ki jih ne uporabljate, odklopite z električnega omrežja.
Preverite, ali omrežna napetost ustreza priključni napetosti spajkalnika.
Če se poškoduje priključni kabel električnega orodja, ga je treba zamenjati s posebnim priključnim kablom, ki ga dobite pri servisni službi.

Akumulatorsko baterijo uporabljajte le za predvidene namene. Ne uporabljajte poškodovanih polnilnikov ali akumulatorskih baterij. Akumulatorske baterije ne sklenite kratkostično. Zaradi kratkega stika polov se lahko poškoduje akumulatorska baterija ali povezan predmet.
Vašo napravo napaja polnilni kabel USB-C in baterija. Akumulatorsko baterijo lahko sicer več stokrat napolnite in spraznite, vendar se tekom časa izrabi. Če so časi uporabe znatno krajši kot običajno, zamenjajte akumulatorsko baterijo. Uporabljajte izključno akumulatorske baterije, ki jih je odobrilo podjetje Weller, in polnite akumulatorske baterije izključno s polnilniki, ki jih je odobrilo podjetje pooblaščeni laboratorij in so predvideni posebej za ta namen.

Opozorilo!
Nevarnost požara ali eksplozije!
Akumulatorskih baterij ne mečite v ogenj, saj obstaja nevarnost eksplozije! Prav tako lahko akumulatorske baterije eksplodirajo, če so poškodovane.
Akumulatorskih baterij ne skušajte odpreti ali uničiti. Če iz akumulatorske baterije izhaja tekočina, pazite, da ne pride v stik s kožo ali v oči. Če kljub temu pride do stika, kožo ali oči takoj izperite z vodo ali se obrnite na zdravnika.
Nikoli ne polnite baterij v okolju s kislinami in lahko vnetljivimi materiali.
Aku-baterijo uporabljajte le pri temperaturnem razponu od 10°C do +40°C.
Ne dotikajte se grelnih teles in ne izpostavljajte naprave dolgotrajnim vplivom sončnih žarkov.
Po močni obremenitvi pustite napravo, da se najprej ohladi.
V primeru servisa akumulatorske baterije ne smete razstaviti in poslati ločeno, ampak morate poslati celo napravo, ki je izključena in brez spajkalne konice. V nasprotnem primeru je namreč treba upoštevati posebne varnostne predpise.

Vzdrževanje in popravila
Upoštevajte navodila za menjavo spajkalne konice. Uporabljajte samo originalne rezervne dele WELLER. Spajkalnik naj popravi strokovnjak elektrikar. Podrobnejše informacije najdete na spletni strani www.weller-tools.com

Garancija
Weller vam za to orodje nudi garancijo za obdobje dveh (2) let po nakupu. V garancijo so vključene materialne in tovarniške napake ter nadomestni deli. Garancija ne velja v primeru nestrokovne uporabe in kadar v napravo posegajo nekvalificirane osebe.
Naprava ustreza ES izjavi o skladnosti v skladu z direktivami 2014/30/EU, 2014/35/EU in 2011/65/EU (RoHS).

Odstranjevanje
Elektricnega orodja ne odstranjujte s hišnimi odpadki! V skladu z Evropsko direktivo 2012/19/EU o odpadni elektricni in elektronski opremi in z njenim izvajanjem v nacionalni zakonodaji je treba elektricna orodja ob koncu njihove življenjske dobe loceno zbirati in jih predati v postopek okolju prijaznega recikliranja.
Akumulatorske baterije je treba odlagati pravilno. Oddajte jih v predelavo. Uporabniki so z zakonom obvezani, da akumulatorske baterije in baterije oddajo na primernem zbirnem mestu. Ne odlagajte jih skupaj s hišnimi odpadki.

EE — Eesti

Tehnilised Andmed	WLBRK12
Võimsustarve Võimsustarve	12 W
Aku Li-Ion	3,7V ⎓ 2600mAh
Sisendpinge	5V ⎓ 2A

Ohutusjuhised
Seadet tohivad kasutada alla 8-aastased lapsed või piiratud füüsiliste, sensoorsete või vaimsete võimete, puudulike kogemuste ja / või puudulike teadmistega isikud ainult järelevalve all või juhul, kui neid on seadme kasutamise osas juhendatud ning nad mõistavad sellest tulenevaid ohte. Lapsed ei tohi seadmega mängida. Puhastust ja hooldust ei tohi lapsed järelevalveta teostada.
Kasutusvaheaegadel asetage jootetööriist alati ohutushoidikule.
Kasutage jootekolbi ainult kasutusjuhendis nimetatud otstarbel, see tähendab, jootmiseks ja lahtijootmiseks siin nimetatud tingimustel. Valmistajatehas ei võta endale vastutust teistsuguse, käesolevast kasutusjuhendist erineva juhendi kasutamise puhul, samuti omavoliliste muudatuste korral.
See seade on mõeldud kasutamiseks üksnes kodumajapidamistes.

Hoiatus!
Tulekahju- ja plahvatusoht!
Põletusoht!
- Ärge puudutage kuumi jooteotsikuid ja hoidke süttivad objektid eemal.
- Pärast jootmist on jootmistööriist ja detailihoidik kuumad.
- Vedel jootetina võib tekitada põletushotu.
- Hoidke eemale plahvatusohtlikest ja süttivatest esemetest.
- Vahetage jooteotsikuid ainult siis, kui need on külmad

Põletuste vältimiseks kandke alati vastavat kaitseriietust. Kaitske oma silmi, kandes kaitseprille.
Ärge kasutage jooteinstrumenti niiskes või märjas keskkonnas. Ärge töötage pinge all olevate osadega.
Jooteinstrumenti tohib kasutusele võtta ainult siis, kui see on tehniliselt laitmatus seisukorras.
Vältige seadme juhuslikku kasutamist. Lülitage jootetööriist mittekasutamisel vooluvõrgust välja.
Kontrollige, kas võrgupinge ühtib jootekolvi tööpingega.
Kui elektritööriista toitejuhe on kahjustatud, tuleb see asendada spetsiaalselt isoleeritud toitejuhtmega, mis on saadaval klienditeenindusettevõttes.

Kasutage akut ainult ettenähtud otstarbel. Ärge kasutage kahjustatud laadijat ega akut. Ärge tekitage akus lühist. Pooluste lühistamisel võib aku või ühendusdetailid kahjustada saada.
Teie seadet varustatakse USB-C laadimiskaabel ja aku. Akut on küll võimalik mitusada korda laadida ja tühjaks laadida, kuid aja jooksul selle töövõime langeb. Kui tööaeg jääb tavalisest tunduvalt lühemaks, siis vahetage aku välja. Kasutage ainult Welleri poolt heakskiidetud akusid ja laadige akusid ainult akrediteeritud labor poolt heakskiidetud laadijatega, mis on spetsiaalselt selleks otstarbeks mõeldud.

Hoiatus!
Tulekahju- ja plahvatusoht!
Ärge visake akusid tulle, vastasel juhul tekib plahvatusoht! Akud võivad plahvatada ka siis, kui need on kahjustatud. Ärge üritage akusid avada ega purustada. Kui akust väljub vedelikku, siis vaadake, et see ei puutuks kokku naha või silmadega. Kui vedelik peaks siiski sattuma nahale või silma, peske see kohe veega maha või pöörduge arsti poole.
Ärge laadige akut kunagi hapete ega kergsüttivate materjalide läheduses.
Kasutage akut ainult siis, kui ümbruse temperatuur on 10 °C ja +40 °C vahel.
Ärge asetage akut kunagi küttekehadele ega jätke seda kauaks tugeva päikesekiirguse kätte.
Laske akul pärast suurt koormust kõigepealt maha jahtuda.
Hooldamiseks ärge võtke akut välja ja saatke seda eraldi, vaid alati koos seadmega, mis on välja lülitatud ja millelt on jooteotsik eemaldatud. Vastasel juhul peab järgima spetsiaalseid ohtliku kauba transportimise eeskirju.

Hooldus ja remont
Järgige jooteotsaku vahetamise juhiseid. Kasutage ainult WELLERi originaalvaruosi. Laske oma jooteinstrumenti remontida elektrotehnikaspetsialistil. Lisainfot leiate veebilehel www.weller-tools.com

Garantii
Weller annab teile selle seadme kohta ostmisest alates kaheaastase garantii. Garantii kehtib materjali- ja tootmisvigade puhul ning hõlmab ka varuosi. Garantii kaotab kehtivuse mittesihtotstarbelise kasutuse korral ja juhul, kui kvalifitseerimata isikud teevad seadme juures muudatusi.
See seade on kooskõlas EL vastavusdeklaratsiooni andmetega ning direktiividega 2014/30/EU, 2014/35/EUL ja 2011/65/EU (RoHS).

Jäätmekäitlus
Ärge käidelge kasutuskõlbmatuks muutunud elektrilisi tööriistu koos olmejäätmetega! Vastavalt Euroopa Parlamendi ja nõukogu direktiivile 2012/19/EU elektri- ja elektroonikaseadmete jäätmete kohta ning direktiivi nõuete kohaldamisele liikmesriikides tuleb kasutuskõlbmatuks muutunud elektrilised tööriistad koguda eraldi ning keskkonnasäästlikult korduskasutada või ringlusse võtta.
Akud tuleb anda jäätmekäitlusse vastavalt ettekirjutustele. Viige akud ringlussevõtupunkti. Tarbijad on seaduse järgi kohustatud akud/patareid viima selleks ettenähtud kogumispunkti. Ärge visake neid ära koos majapidamisjäätmetega.

LV — Latviski

Tehniskie dati	WLBRK12
Jauda Barošanas patēriņš	12 W
Akumulators Li-Ion	3,7V ⎓ 2600mAh
Ieejas spriegums	5V ⎓ 2A

Drošības norādes
Iekārtu drīkst lietot bērni, kas sasnieguši 8 gadu vecumu un personas ar ierobežotām fiziskajām, sensorajām un garīgajām spējām, kā arī personas ar nepietiekamu pieredzi un / vai zināšanām, ja tās tiek uzraudzītas vai tās ir instruētas par drošu apiešanos ar iekārtu un ir sapratušas briesmas, kas var rasties nepareizas lietošanas rezultātā. Neatļaut bērniem spēlēties ar iekārtu! Bērni iekārtas tīrīšanu un apkopi nedrīkst veikt bez uzraudzības.
Laikā, kad lodāmurs netiek izmantots, vienmēr novietojiet to uz drošības paliktņa.
Izmantojiet lodāmuru tikai atbilstoši lietošanas pamācībā norādītajam mērķim – lodēšanai un atlodēšanai, ievērojot šeit norādītos nosacījumus. Ja ierīce tiek izmantota citiem mērķiem, nekā norādīts lietošanas pamācībā, kā arī, ja lietotājs pats veic ierīces izmaiņas, ražotājs neuzņemas par to nekādu atbildību.
Šī ierīce ir paredzēta lietošanai tikai personiskām vajadzībām mājsaimniecībā.

Brīdinājums!
Uguns un sprādzienbīstamība!
Apdegumu risks!
- Nepieskarieties karstām lodgalvām un raugiet, lai to tuvumā neatrastos viegli degoši priekšmeti.
- Pēc lodēšanas lodāmurs un detaļas paliktnis vēl ir karsti.
- Ar šķidru lodalvu var apdedzināties.
- Ierīču tuvumā nedrīkst atrasties sprādziennedroši un degoši priekšmeti.
- Lodgalvu drīkst nomainīt tikai tad, kad tā ir auksta

Valkājiet attiecīgu aizsargapģērbu, lai izvairītos no apdegumiem. Sargiet acis un lietojiet aizsargbrilles.
Nelietojiet lodāmuru mitrās vai slapjās vietās. Nestrādājiet ar daļām, kurām ir pieslēgts spriegums.
Lodāmuru drīkst lietot tikai tad, ja tas ir tehniski nevainojamā stāvoklī.
Raugiet, lai ierīce nevarētu ieslēgties nejauši. Ja lodāmurs netiek izmantots, atslēdziet tā sprieguma padevi.
Pārbaudiet, vai tīkla spriegums saskan ar lodāmura pieslēguma vērtību.
Ja elektroinstrumenta barošanas kabelis ir bojāts, tas jāaizvieto ar speciāli sagatavotu barošanas kabeli, ko var saņemt klientu dienesta organizācijā.

Akumulatoru izmantojiet tikai paredzētajam mērķim. Neizmantojiet bojātas uzlādes ierīces vai akumulatorus. Nesaslēdziet akumulatoru īsslēgumā. Saslēdzot polus īsslēgumā var izraisīt akumulatora vai pievienotās ierīces bojājumus.
Lerīce tiek piegādāta ar USB-C uzlādes kabeli un akumulatoru. Akumulatoru var uzlādēt un izlādēt pāris simtus reižu, bet laika gaitā tas nolietojas. Nomainiet aku- mulatoru, ja tā lādiņa uzturēšanas intervāli kļūst ievērojami par standarta intervāliem. Izmantojiet tikai „Weller" apstiprinātus akumulatorus, un to uzlādi veiciet tikai ar akreditēta laboratorija" apstiprinātām un Tpaši šim mērķim paredzētām uzlādes ierīcēm.

Brīdinājums!
Uguns un sprādzienbīstamība!
Nededziniet akumulatorus, jo tas rada sprādziena draudus! Akumulatori var eksplodēt arī tad, ja tie ir bojāti.
Nemēģiniet akumulatorus atvērt vai iznīcināt. Ja no akumulatora izplūst šķidrums, sekojiet, lai tas nesaskartos ar ādu vai acīm. Ja tomēr ir notikusi saskare, nekavējoties noskalojiet ādu un acis ar ūdeni, vai sazinieties ar ārstu.
Akumulatorus nedrīkst lādēt skābju un viegli uzliesmojošu materiālu tuvumā.
Akumulatoru drīkst izmantot tikai vidē ar temperatūru no +10 °C līdz +40 °C.
Nekādā gadījumā nenovietojiet uz radiatoriem vai ilgstoši tiešā saules gaismā.
Pēc lielas slodzes ļaujiet ierīcei atdzist.
Lai veiktu servisu, nedemontējiet akumulatoru un nesūtiet to atsevišķi, bet nosūtiet visu iekārtu izslēgtā stāvoklī un ar noņemtu lodgalvu, jo pretējā gadījumā sūtījums būs jāveic atbilstoši noteikumiem par bīstamām kravām.

Tehniskā apkope un remonts
Ievērojiet norādījumus par lodēšanas uzgaļa nomaiņu. Izmantojiet tikai oriģinālās „WELLER" rezerves daļas. Lodāmura remontu uzticiet kvalificētam elektriķim. Informāciju skatiet vietnē www.weller-tools.com

Garantija
„Weller" nodrošinātais garantijas laiks ierīcei ir divi (2) gadi kopš iegādes brīža. Garantija attiecas uz materiālu un ražošanas defektiem, kā arī rezerves daļām. Garantija zaudē spēku, ja ierīce tiek izmantota neatbilstoši norādījumiem un nekvalificētas personas veic ierīces izmaiņas.
Šī ierīce atbilst ES atbilstības apliecinājumam attiecībā uz direktīvām 2014/30/EU, 2014/35/EU un 2011/65/EU (RoHS).

Utilizācija
Neizmetiet elektroiekārtas sadzīves atkritumos! Saskaņā ar Eiropas Direktīvu 2012/19/EU par lietotajām elektroiekārtām, elektronikas iekārtām un tās ieklaušanu valsts likumdošanā lietotās elektroiekārtas ir jāsavāc atsevišķi un jānogādā otrreizējai pārstrādei videi draudzīgā veidā.
Utilizējiet akumulatorus atbilstoši noteikumiem. Nododiet tos otrreizējai pārstrādei. Patērētāju juridiskais pienākums ir nodot akumulatorus/baterijas atbilstošā utilizācijas iestādē. Neutilizējiet akumulatorus kopā ar sadzīves atkritumiem.

LT — Lietuviškai

Techniniai duomenys	WLBRK12
Imamoji galia	12 W
Akumuliatorius Li-Ion	3,7V ⎓ 2600mAh
Įvesties įtampa	5V ⎓ 2A

Saugos taisyklės
Prietaisą gali naudoti vyresni nei 8 metų vaikai ir neturintys pakankamai žinių ir (arba) patirties ribotų psichinių, jutiminių ir protinių gebėjimų asmenys, jeigu jie yra prižiūrimi arba jie buvo išmokyti, kaip saugiai naudotis prietaisu, ir suprato galimus pavojus. Vaikams negalima žaisti su prietaisu. Neprižiūrimi vaikai negali prietaiso valyti arba atlikti jo techninės priežiūros.
Kai litavimo įrankio nenaudojate būtinai įdėkite į komplekte esantį apsauginį dėklą.
Lituoklį naudokite tik eksploatavimo instrukcijoje nurodytu tikslu – norėdami lituoti ir atlituoti instrukcijoje nurodytomis sąlygomis. Gamintojas neprisiima atsakomybės, jei prietaisas naudojamas ne pagal eksploatavimo instrukciją ir savarankiškai keičiama jo konstrukcija.
Šis prietaisas skirtas tik buitiniam naudojimui.

Įspėjimas!
Gaisro ir sprogimo pavojus!
Pavojus nudegti!
- Nelieskite įkaitusių litavimo antgalių ir nelaikykite arti degių objektų.
- Baigus lituoti, lituoklis ir jo laikiklis būna įkaitę.
- Pavojus nudegti dėl skysto lydmetalio.
- Sprogius ir degius daiktus laikykite atokiai.
- Litavimo įrankio antgalį keiskite tik šaltą

Kad nenudegtumėte, vilkėkite atitinkamus apsauginius drabužius. Saugokite akis ir užsidėkite apsauginius akinius.
Litavimo įrankio nenaudokite drėgnoje arba šlapioje aplinkoje. Nedirbkite prie įtampingųjų dalių.
Litavimo įrankį galima naudoti tik techniškai nepriekaištingos būklės.
Stenkitės, kad prietaisas neįsijungtų netikėtai. Nenaudojamiems litavimo įrankiams nutraukite įtampos tiekimą.
Patikrinkite, ar tinklo įtampa atitinka lituoklio prijungimo parametrus.
Jei pažeistas elektrinio įrankio prijungimo laidas, jį reikia pakeisti specialiai paruoštu prijungimo laidu, kurį galima įsigyti klientų aptarnavimo tarnyboje.

Akumuliatorių naudokite tik numatytam tikslui. Nenaudokite jokių pažeistų kroviklių arba akumuliatorių. Saugokitės trumpojo jungimo. Sujungus gnybtus trumpuoju jungimu, galima sugadinti akumuliatorių arba jungiamą objektą.
Jūsų prietaisas maitinamas iš USB-C įkrovimo laidą akumuliatoriaus. Akumuliatorių galima keletą šimtų kartų įkrauti ir iškrauti, tačiau laikui bėgant jis dėvisi. Jeigu naudojimo trukmė tampa gerokai trumpesnė už įprastą, akumuliatorių reikia pakeisti. Naudokite tik „Weller" leistinus akumuliatorius ir akumuliatorius įkraukite tik „ akredituota laboratorija leisti- nais krovikliais, skirtais specialiai šiam tikslui.

Įspėjimas!
Gaisro ir sprogimo pavojus!
Akumuliatorių nemeskite į ugnį, nes yra sprogimo grėsmė! Akumuliatoriai gali sprogti ir tuomet, jei jie pažeisti.
Nemėginkite atidaryti arba ardyti akumuliatorių. Jeigu iš akumuliatoriaus veržiasi skystis, būkite atidūs, kad šis skystis nepatektų ant odos ar į akis. Jeigu visgi taip atsitiktų, odą ir akis iš karto praplaukite vandeniu ir kreipkitės į gydytoją.
Niekada nekraukite akumuliatoriaus, kai šalia yra rūgščių ar kitų lengvai užsiliepsnojančių medžiagų.
Akumuliatorių leidžiama naudoti aplinkos temperatūroje nuo 10 °C iki +40 °C.
Niekada ilgesniam laikui nedėkite ant radiatoriaus ir nepalikite saulės šviesoje.
Po didelės apkrovos palikite atvėsti.
Atliekant techninės priežiūros darbus akumuliatoriaus neardykite ir nesiųskite išardytų dalių, išjunkite visą prietaisą ir siųskite su nuimtu litavimo antgaliu, priešingu atveju būtina laikytis specialiųjų pavojingų krovinių potvarkių.

Techninė priežiūra ir remontas
Vadovaukitės litavimo antgalių keitimo nurodymais. Naudokite tik originalias WELLER atsargines dalis. Litavimo įrankį perduokite remontuoti tik kvalifikuotam elektrikui. Informacijos rasite www.weller-tools.com

Garantija
Įmonė „Weller" suteikia Jums dvejų (2) metų šio prietaiso garantiją nuo pirkimo datos. Garantija taikoma medžiagos ir gamybos defektams bei atsarginėms dalims. Garantija nebus suteikta, jei prietaisas bus naudojamas netinkamai ir remonto darbus atliks nekvalifikuoti asmenys.
Šis prietaisas atitinka EB atitikties deklaracije pateiktų direktyvų 2014/30/EU, 2014/35/EU ir 2011/65/EU (RoHS) duomenis.

Utilizavimas
Neišmeskite elektros įrenginių į buitinius šiukšlynus! Pagal ES direktyvą 2012/19/EU dėl naudotų įrenginių, elektros įrenginių ir jų įtraukimo į valstybinius įstatymus naudotus įrenginius būtina surinkti atskirai ir nugabenti antrinių žaliavų perdirbimui aplinkai nekenksmingu būdu.
Akumuliatorius būtina tinkamai utilizuoti. Nukreipkite juos antriniam perdirbimui. Įstatymai vartotojus įpareigoja akumuliatorius / baterijas pristatyti į tam skirtus surinkimo punktus. Nemeskite jų į buitinių atliekų konteinerius.

BG — български

Технически данни	WLBRK12
Консумирана мощност	12 W
батерия Li-Ion	3,7V ⎓ 2600mAh
Входен волтаж	5V ⎓ 2A

Инструкции за безопасна работа
Уредът може да се ползва от лица на повече от 8 години и от лица с намалени физицески, сетивни или умствени способности или липса на опит и / или знания, ако те биват контролирани или са инструктирани относно безоласната уиотреба на уреда и са разбрали произтицащите вследствие на това опасности. Децата не трябва да играят с уреда. Поцистване и поддържане не трябва да се извършва от деца без наблюдеие.
Ако не използвате поялния инструмент, винаги го слагайте в предпазната подставка.
Използвайте поялника само в съответствие с дадената в ръководството за работа цел за споаване и разпояване според дадените тук условия. За друго, отклоняващо се от ръководството за работа използване, а също така и при своеволно изменение, производителят от своя страна не поема отговорност.
Този уред е предназначен само за употреба в частни домакинства.

Предупреждение!
Огън и опасност от експлозия!
Риск от изгаряния!
- Не докосвайте горещите съвети за запояване и да ги държи далеч от запалими предмети.
- След приключване на процеса на запояване поялният инструмент и държачът на обработваната част са още горещи.
- Има опасност от изгаряне с течен калаен припой.
- Дръжте взривни и запалими предмети далече от устройството.
- Само замени съвети спойка, когато е студен

Да се носи подходящо защитно облекло, за да се предпазите от изгаряния. Пазете очите си от носенето на предпазни средства за защита на очите.
Не използвайте поялния инструмент във влажна или мокра околна среда. Не работете по части, които са под напрежение.
Работете с поялния инструмент само, ако той е в безупречно техническо състояние.
Избягвайте непреднамерено отваряне. Изключете функцията за запояване от захранването, докато не е в употреба.
Проверете дали мрежовото напрежение съответства на присъединената стойност на напрежение на поялника.
Ако е повреден съединителния проводник на електрическия инструмент, то той трябва да се смени със специално подготвен съединителен проводник, който може да се получи от сервизната организация.

Използвайте акумулатора само по предназначение. Не използвайте повредени зареждащи устройства или акумулатори. Не съединявайте акумулатора на късо. Съединяване на полюсите на късо може да повреди акумулатора или запояваня предмет.
Вашият прибор се захранва от USB-C кабел захранващ блок, респ. от акумулатор. Макар, че акумулаторът може да бъде зареждан и разреждан стотици пъти, но с времето той се износва. Ако времената на работа станат явно по-кратки от нормално, сменете акумулатора. Използвайте изключително само разрешени от Weller зареждащи устройства, които са предвидени специално за тази цел.

Предупреждение!
Огън и опасност от експлозия!
Не хвърляйте акумулатора в огън, защото има опасност от експлозия! Акумулаторите могат да експлодират и когато са повредени.
Не се опитвайте да отваряте акумулаторите или да ги счупите. Ако от един акумулатор изтича течност, внимавайте тя да не попадне върху кожата или в очите. Ако все пак това се случи, веднага измийте кожата или очите с вода или отидете на лекар.
Никога не зареждайте акумулатора в среда с киселини и лесно избухливи материали.
Използвайте акумулатора само при околна температура между 10 ° C до +40 ° C.
Не го поставяйте никога върху отоплителни тела и не го излагайте продължително време на силна слънчева светлина.
След силно натоварване най-напред оставете да изстине.
В случай, че са необходими сервизни работи, не демонтирайте акумулатора и не го изпращайте отделно, а го и изпратете изключен целия прибор и със свален накрайник на поялника, защото в противен случай трябва да бъдат спазвани специални правила за опасни пратки.

Техническо обслужване и ремонт
Спазвайте указанията за смяна на върха на поялника. Използвайте само оригинални резервни части на WELLER. Ремонтите на Вашия поялен инструмент трябва да се извършват от един квалифициран електротехник. Моля информирайте се на адрес www.weller-tools.com

Гаранция
За този уред Weller Ви дава един гаранционен срок от две (2) години след покупката. Гаранцията се отнася за материални и фабрични недостатъци и обхваща също така и резервните части. Гаранцията губи сила при неправилно използване и когато неквалифицирани лица са направили манипулации.
Този уред отговаря на данните на ЕО Декларация за съответствие с Директивите ЕО 2014/30/EU, 2014/35/EU и 2011/65/EU (RoHS).

Отстраняване като отпадък
Не изхвърляйте електрически инструменти в домакинските отпадъци! В съответствие с европейската Директива 2012/19/EU за стари електрически и електронни уреди и нейното внедряване в националното право изхабените електрически инструменти трябва да се събират отделно и да се предават за екологично рециклиране.
Акумулаторите трябва да се отстраняват правилно. Предавайте ги за рециклиране. Потребителите по закон са задължени да предават акумулатори/батерии в подходящ пункт за вторични суровини. Не ги отстранявайте заедно с домакинските отпадъци.

RO — România

Date tehnice	WLBRK12
Consumul de putere	12 W
Baterie Li-Ion	3,7V ⎓ 2600mAh
Tensiune de intrare	5V ⎓ 2A

Indicaţii de securitate
Aparatul poate fi folosit de copii începând cu vârste de 8 ani şi de persoane cu dizabilităţi fizice, senzoriale sau mentale sau fără experienţă şi / sau cunoştinţe, dacă acestea sunt supravegheate sau au fost instruite asupra folosirii în siguranţă a aparatului şi pericolelor care pot rezulta. Copiii nu au voie şi se joace cu aparatul. Curăţarea şi întreţinerea curentă efectuată de utilizator nu sunt permise copiilor fără supraveghere.
Depuneţi întotdeauna scula de lipire cu aliaj pe poliţa de siguranţă în caz de nefolosire a acesteia.
Utilizaţi letconul exclusiv în conformitate cu scopul indicat în manualul de exploatare, pentru lipire metalică şi dezlipire metalică, în condiţiile indicate mai jos. Pentru alte utilizări care diferă de cele descrise în manualul de exploatare, precum şi pentru modificări abuzive, producătorul nu îşi asumă răspunderea.
Acest aparat este destinat pentru a fi utilizat numai în gospodăriile private.

Avertizare!
De incendiu şi pericol de explozie!
Pericol de provocare a arsurilor!
- Nu atingeţi vârful de lipire metalică în stare fierbinte şi ţineţi la distanţă obiectele inflamabile.
- După procesul de lipire, unealta de lipit şi suportul piesei lipite sunt încă fierbinţi.
- Pericol de provocare a arsurilor prin aliaj de cositor lichid.
- Ţineţi la distanţă obiectele explozive şi pe cele inflamabile.
- Înlocuirea vârfurilor de lipit - numai în stare rece

Purtaţi îmbrăcăminte de protecţie corespunzătoare, pentru a vă proteja de arsuri. Protejaţi-vă orificiile inelare şi purtaţi ochelari de protecţie.
Nu utilizaţi scula de lipire cu aliaj în medii umede sau ude. Nu lucraţi la piese care se află sub tensiune.
Punerea în funcţiune a sculei de lipire cu aliaj este permisă numai în condiţiile unei stări tehnice impecabile a acesteia.
Evitaţi funcţionarea involuntară. Scoateţi de sub tensiune sculele de lipire metalică nefolosite.
Verificaţi dacă tensiunea din reţea coincide cu valoarea de conectare a ciocanului de lipit.
În cazul în care cablul de conectare al sculei electrice este deteriorat, acesta trebuie înlocuit cu un cablu de protecţie special realizat, disponibil în centrele de service pentru clienţi.
Nu este permisă utilizarea unităţii de conectare la reţea decât în încăperi uscate. În timpul funcţionării este generată căldură.
Utilizaţi acumulatorul numai în scopul prevăzut. Nu folosiţi încărcătoare sau acumulatori deterioraţi. Nu scurtcircuitaţi acumulatorul. Prin scurtcircuitarea polilor se poate deteriora acumulatorul sau obiectul care realizează legătura.

Aparatul dumneavoastră este Cablu de încărcare USB-C şi un acumulator. Este adevărat că acumulatorul poate fi încărcat descărcat de mai multe sute de ori, însă el se uzează cu timpul. Atunci când duratele de exploatare devin considerabil mai scurte decât normal, înlocuiţi acumulatorul. Utilizaţi exclusiv acumulatori avizaţi de Weller şi încărcaţi acumulatorii numai cu încărcătoare aprobate de laborator acreditat, prevăzute special în acest scop.

Avertizare!
De incendiu şi pericol de explozie!
Nu aruncaţi acumulatorii în foc, deoarece, în caz contrar, există pericol de explozie! Acumulatorii pot exploda, dacă sunt deterioraţi.
Nu încercaţi să desfaceţi sau să distrugeţi acumulatorii. În cazul în care se scurge lichid dintr-un acumulator, aveţi grijă ca acesta să nu intre în contact cu pielea sau cu ochii. În cazul în care totuşi se realizează un contact, spălaţi imediat pielea sau ochii cu apă, sau adresaţi-vă unui medic.
Niciodată nu încărcaţi bateriile într-un mediu cu acizi şi substanţe uşor inflamabile.
Folosiţi acumulatorul numai la temperatura mediului de la 10°C până la +40°C.
Nu o depuneţi niciodată pe corpurile de încălzit şi nu o expuneţi unei radiaţii solare puternice pentru o perioadă îndelungată.
După o solicitare puternică, lăsaţi utilajul să se răcească mai întâi.
În caz de service, nu demontaţi acumulatorul şi nu îl expediaţi separat, ci expediaţi numai întregul aparat, deconectat şi cu vârful de lipit demontat deoarece, în caz contrar, este necesar să se respecte prevederi speciale privind transportul mărfurilor periculoase.

Întreţinere şi reparaţii
Respectaţi indicaţiile cu privire la înlocuirea vârfului de lipit. Utilizaţi numai piese de schimb WELLER. Solicitaţi unui electrician calificat să vă repare sculele de lipire cu aliaj. Vă rugăm să vă informaţi la www.weller-tools.com

Garanţia pentru produs
Weller vă acordă pentru acest aparat o perioadă de garanţie de doi (2) ani de la data achiziţiei. Garanţia se referă la deficienţe legate de material şi fabricaţie, precum şi la piesele de schimb. Garanţia pentru produs îşi pierde valabilitatea în caz de folosire improprie şi dacă s-au întreprins intervenţii de către persoane necalificate.
Acest aparat corespunde declaraţiei de conformitate CE, conform cerinţelor fundamentale de securitate din directivele 2014/30/EU, 2014/35/EU şi 2011/65/EU (RoHS).

Eliminarea ca deşeu
Nu depuneţi sculele electrice împreună cu deşeurile menajere! Conform directivei europene 2012/19/EU despre aparatele electrice şi electronice vechi şi armonizarea cu legislaţia naţională, sculele electrice trebuie să fie colectate separat şi depuse la centre de revalorificare în conformitate cu prescripţiile de mediu.
Acumulatorii trebuie eliminaţi ca deşeu conform reglementărilor. Predaţi-i la centrele de revalorificare. Utilizatorii sunt obligaţi prin lege să predea acumulatorii/bateriile la centre de colectare adecvate. Nu îi eliminaţi ca deşeu în gunoiul menajer.

HR — Hrvatski

Tehnički podaci	BL60
Potrošnja energije	12 W
Baterija Li-Ion	3,7V ⎓ 2600mAh
Ulazni napon	5V ⎓ 2A

Sigurnosna upozorenja
Ovaj aparat mogu koristiti djeca starosti od 8. godine i osobe sa smanjenim psihičkim, senzorskim ili mentalnim sposobnostima ili nedostatka iskustva i / ili znanja, samo pod nadzorom ili ako su bila poučena u svezi sigurne upotrebe aparata i kada su razumjela iz toga rezultirajuće opasnosti. Djeca se ne smiju igrati sa aparatom. Čišćenje i održavanje ne smiju izvoditi djeca bez nadzora.
Odložite alat za lemljenje uvijek u sigurnosni prihvatnik kada alat nije u uporabi.
Uporabljujte lemilo isključivo sukladno namjeni koja se navodi u naputku za rukovanje, za lemljenje i odlemljivanje pod uvjetima koji se ovdje navode. Proizvođač ne preuzima odgovornost za drugovrsnu namjenu koja odstupa od one u naputku za rukovanje, kao i u slučaju poduzimanja samovoljnih modifikacija.
Ovaj uređaj je predviđen samo za uporabu u privatnim kućanstvima.

Upozorenje!
Vatra i opasnost od eksplozije!
Opasnost od zadobivanja opeklina!
- Ne dotaknite vruće vrhove lemila i ne približavajte zapaljive objekte.
- Nakon postupka lemljenja lemilo i nosač još su vrući.
- Opasnost od zapaljenja zbog tekućeg lemnog kositra.
- Eksplozivne i zapaljive predmete držite podalje.
- Zamjena vrha lemilice samo kad je hladan

Nosite odgovarajuću zaštitnu odjeću, kako bi se zaštitili od zadobivanja opeklina.Zaštitite Vaše oči i nosite zaštitne naočale.
Ne upotrebljavajte lemilo u vlažnom ili mokrom okruženju. Ne radite na dijelovima koji su pod naponom.
Operativan rad lemila dopušten je samo u tehnički besprijekornom stanju.
Izbjegavajte nenamjerni operativan rad. Uspostavite beznaponsko stanje alata za lemljenje koji nije u uporabi.
Provjerite odgovara li mrežni napon priključnoj vrijednosti lemila.
Ako je kabel električnog uređaja oštećen, mora se zamijeniti posebno pripremljenim vodom koji je dostupan u korisničkom servisu.

Koristite akumulator samo u predviđenu svrhu. Nemojte koristiti oštećene punjače ili akumulatore. nemojte kratko spajati akumulator. Kratkim spajanjem polova mogu se oštetiti akumulator ili spojni element.
Vaš uređaj napaja USB-C kabel za punjenje ili akumulator. Akumulator se može puniti i prazniti više stotina puta, no tijekom vremena se troši. Ako se trajanje značajno skrati u odnosu na normalno trajanje, zamijenite akumulator. Koristite isključivo akumulatore koje je odobrila tvrtka Weller i punite ih samo punjačima koje je odobrila akreditirani laboratorij, a koji su posebno proizvedeni za ovu namjenu.

Upozorenje!
Vatra i opasnost od eksplozije!
Akumulatore ne bacajte u vatru jer može doći do eksplozije! Akumulatori također mogu eksplodirati kada su oštećeni.
Ne pokušavajte otvarati ni uništavati akumulatore. Ako iz akumulatora iscuri tekućina, pazite na to da ona ne dospije u kontakt s kožom ili očima. No ako ipak dođe do kontakta, odmah očistite kožu ili oči vodom ili se obratite liječniku.
Nikada ne punite aku-baterije u sredini sa kiselinama i lako zapaljivim materijama.
Aku bateriju koristite samo pri temperaturi okoline između 10°C i +40°C.
Nemojte ga ostavljati na grijna tijela i ne ispostavljajte uređaj duže vreme sunčanim zracima.
Nakon jakog opterećenja ostavite uređaj da se ohladi.
U slučaju slanja na servis, ne vadite i ne šaljite bateriju posebno, već pošaljite cjelokupan isključeni uređaj s kojeg su skinuti vrhovi lemila jer se u protivnom moraju poštovati posebni propisi o opasnim teretima.

Održavanje i servisiranje
Slijedite upute za zamjenu vrha lemila. Koristiti samo originalne pričuvne dijelove tvrtke WELLER. Popravak lemila prepustite stručnom električaru. Informacije možete naći na internetskoj stranici www.weller-tools.com

Jamstvo
Weller Vam daje za ovaj uređaj jamstvo od dvije (2) godine nakon kupnje. Jamstvo se odnosi na greške u materijalu i proizvodnji, a uključuje i rezervne dijelove. Jamstvo prestaje u slučaju nepravilne uporabe i ako nekvalificirane osobe vrše zahvate na proizvodu.
Ovaj uređaj udovoljava podatcima izjave o usuglašenosti sa normama EZ-a, zajedno sa direktivama 2014/30/EU, 2014/35/EU i 2011/65/EU (RoHS).

Zbrinjavanje
Ne bacajte električne alate u kućni otpad! Sukladno Europskoj direktivi 2012/19/EU o dotrajalim električnim i elektroničkim uređajima i implementacije u nacionalne zakone neupotrebljivi električni alati moraju se skupljati zasebno i reciklirati na ekološki prihvatljiv način.
Akumulatori se moraju pravilno zbrinuti. Predajte ih postrojenju za reciklažu. Potrošači su zakonski obvezni punjive i obične baterije predati na odgovarajuće mjesto za sakupljanje baterija.
Nemojte ih bacati u kućni otpad.

CN — 中文

技术资料	WLBRK12
电源	12 W
电池 Li-Ion	3,7V ⎓ 2600mAh
输出电压	5V ⎓ 2A

安全信息
8岁以上儿童和体力、感觉能力或智能较低者，或缺乏经验和知识者可在已接受关于设备安全使用的指导或指示并理解相关危险的情况下使用设备。儿童不得玩弄设备。儿童不得在无监督的情况下清洁和维护设备。焊接工具不用时，请放在安全支架上。
请只按照操作说明中规定的用途，在此处所述规定条件下，使用焊铁进行焊接和拆焊。 制造商不承担由于不按照用户手册使用以及对装置自行更改而造成的后果。
本装置仅限个人家庭应用。

警告!
小心火灾和爆炸!
小心烫伤!
- 请勿触碰高温烙铁头，并使其远离易燃物体。
- 焊接过程后，焊接工具和工件架仍旧炽热。
- 熔化的焊锡存在烫伤危险。
- 使易爆易燃物远离设备。
- 仅当烙铁头冷却时替换烙铁头。

请穿上防护服，以防烫伤。戴上眼罩，保护眼睛。
请勿在潮湿的环境下使用焊接工具。 请勿在带电部件上作业。
仅允许在无技术故障的状态下运行焊接工具。
请避免误操作。 将不使用的焊接工具切换成无电压状态。
请检查电源电压是否与烙铁的设备功率一致。
如电动工具的电源线损坏，须通过客服组织替换专用的电源线。

只能将电池用于规定的目的。不要使用损坏的充电器或电池。不要让电池短路。电极短路可能损坏电池或相连的物体。
装置由USB-C充电线和电池供电。尽管电池可数百次充电和放电，但随着时间的推移，性能会逐渐降低。如果使用时间明显低于正常值，请更换电池。仅使用Weller认可的电 池并使用认可实验室认可的、专门为该用途配备的充电器为电池充电。

警告!
小心火灾和爆炸!
不要将电池放入火中，存在爆炸危险！电池损坏时，同样可能爆炸。
不要尝试打开或毁坏电池。如电池中有液体溢出，注意液体不要接触到皮肤或眼睛。如接触到的话，立即用水冲洗皮肤或眼睛或看医生。
请勿在酸性环境及靠近易燃物的地方为电池充电。
电池只能在温度范围在10° C至+40° C的环境中使用。
不要放到加热体上或长时间暴露于强烈的太阳光下。
长时间使用后先让其冷却。
维护时，不要拆下电池单独寄送，而是在关闭整个装置并取下烙铁头后寄出，否则必须遵守特殊的危险品规定。

保养和维修
请遵守烙铁头更换提示。 仅使用原装替换件。 让专业电工维修您的焊接工具。 更多信息请访问
www.weller-tools.com

保修
Weller为本装置提供自购买之日起两（2）年的保修。保修涉及材料和制造缺陷，并包括备件和人工费用。如因不当使用或未经授权的人士篡改设备导致设备损坏，保修无效。
本装置符合EG一致性声明和2014/30/EU、2014/35/EU和2011/65/EU（RoHS）指令的规定。

处理
请勿同生活垃圾一起处理电动工具！按照国家法律和关于废旧电子电气设备的欧盟指令2012/19/EU规定，单独收集寿命终止的电动工具，并将其返回至环保回收工厂。
必须按照规定对电池进行废弃处理。将电池进行专业回收。根据法律规定，用户有义务将电池送到合适的收集点。不要将其作为生活垃圾废弃。

JP — 日本語

仕様諸元	WLBRK12
電力消費量	12 W
バッテリー Li-Ion	3,7V ⎓ 2600mAh
入力電圧	5V ⎓ 2A

安全に関する情報
満１３歳以上の児童と体力、感覚力又は知力が比較的低い者、又は経験と知識が不足する適切な指導又は指示を使用に関する指導又は指示を受け、且つ関連の危険事項を理解する状況下で装置を使用することが可能となります。幼児、児童は装置を玩具にしてはいけません。幼児、児童は監督なしでクリーニングとメンテナンスを行ってはなりません。
はんだ付けツールを使用しない時は、安全な環境下において保管ください。
ハンダゴテはここに挙げられている条件に基いて、取扱説明書に記載されているハンダ付けおよびハンダをはがす用途にのみ使用してください。 取扱説明書から逸脱した異なる使用を行った場合ならびに独断的な変更を行った場合、メーカー側では責任を負いません。
本機器は民生用に特定されています。

警告!
火災と爆発に注意！
火傷に注意!
- 高温はんだごてに触らないでください、且つそれを可燃物から離してください。
- ハンダ付け工程の後は、ハンダ付けツールとワークピースキャリアはまだ高温の状態です。
- 液状のすず合金によって火傷をするおそれがあります。
- 可燃物と爆発物は装置から離してください。
- はんだごて先温度が下がってから交換してください。

やけどを防止する為に、防護服を着用して下さい。目を保護する為に、保護眼鏡を着用下さい。
ハンダ付けツールを湿っていたり濡れている環境で使用しないでください。部品に電圧が印加されている状態で作業を行わないでください。
ハンダ付けツールは必ず技術的に問題のない状態で使用してください。
予期しない作動を防止してください。使用しないハンダ付けツールは電源を遮断してください。
供給電圧がハンダゴテの入力電圧値と一致しているか確認してください。
電気ツールの電源コードを破損した場合は、カスタマーサービス経由で指定の電源コードを入手して、交換する必要があります。

バッテリーは指定された用途以外に使用しないでください。損傷した充電器またはバッテリーを使用しないでください。バッテリーを短絡させないでください。極を短絡させると、バッテリーまたは接続された機器が損傷するおそれがあります。
お使いのデバイスには、USB-C充電ケーブルとバッテリーが付属しています。バッテリーは何百回も充電と放電を繰り返すことができますが、時間の経過とともに損耗します。使用可能な時間が通常よりも著しく短い場合は、バッテリーを交換し、、てください。必ずWeller社推奨のバッテリーを使用して、バッテリーの充電用に考案された認定試験所推奨の充電器でバッテリーを充電してください。

警告!
火災と爆発に注意！
バッテリーを火中へ投じないでください。爆発の危険が生じます！バッテリーが損傷している場合も爆発するおそれがあります。
バッテリーを開けたり、破壊しようとしないでください。バッテリー液が溢れ出した場合は、皮膚や目に触れることのないように注意してください。万一皮膚や目に触れた場合は、ただちに皮膚や目を水で洗い流すか、または医師の診察を受けてください。
決して硫酸や発火しやすい素材の周囲でバッテリーを充電しないでください。
バッテリーは周囲温度が 10℃ ～ 40℃ の時にだけ使用してください。
決してヒーターの上に置いたり、強い太陽光線に長時間晒さないでください。
高負荷に晒された場合は必ず冷ましてください。
点検整備の際には、バッテリーを取り外して、個別に送付するのではなく、機器一式をオフの状態にして、コテ先を取り外した状態で送付してください。これを遵守しない場合は、特殊危険物規制規則が適用されます。

メンテナンスおよび修理
コテ先交換に関する注意事項に従ってください。オリジナル交換部品だけを使用してください。お使いのハンダ付けツールは専門の電気技術者に修理をご依頼ください。 更多くの情報が必要な場合は弊社ホームページをご覧ください www.weller-tools.com

保証規定証
Weller は本機器の保証期間を購入後 2 年に設定しております。保証は材料欠陥および製造ミスが対象となり、交換部品も工賃も含まれます。不適切な使用又は許認可ない者の装置改造によって引き起こされる装置の破損については、一切の保証は全て無効になります。
本機器は 2014/30/EU、2014/35/EU および 2011/65/EU (RoHS) 基準を含む EC 適合宣言書の記載内容に適合しています。

処分・廃棄
電動工具を家庭系廃棄物と一緒に処分しないで下さい！国内法と廃電気電子機器に関する欧州指令 2012/19/EUの規定に従い、単独で耐用年数が切れている電動工具を適切に収集し、且つそれを環境保全リサイクル工場に返却する必要があります。
バッテリーは規定通りに廃棄してください。バッテリーをリサイクルセンターへ持ち込んでください。消費者がバッテリーを適切なゴミ収集センターへ持ち込むことが法律で義務付けられています。バッテリーを家庭用ゴミとして廃棄しないでください。

01.2021

www.weller-tools.com
© 2021, Apex Tool Group, LLC.
Weller® is a registered Trademark and registered Design of Apex Tool Group, LLC.