(D) AUSLAUFSICHERER BECHER MIT TRINKHALM

Trinkhalm entfernen
a. Ziehen Sie den Trinkhalm an der Innenseite des Deckels heraus.
b. Nehmen Sie den Trinkhalm auseinander in 3 Einzelteile.
c. Reinigen Sie jedes Teil gründlich und spülen Sie gründlich nach.

Trinkhalm auslaufsicher montieren?
1. Nehmen Sie den weichen Silikontrinkhalm (oberer Teil). Stecken Sie den Trinkhalm durch die Öffnung an der Innenseite des Deckels und ziehen Sie den Trinkhalm durch die Öffnung.
2. Drehen Sie den Silikontrinkhalm so, dass das Ventil (3.) auf der Innenseite des Deckels korrekt platziert ist. Ziehen Sie fest am Trinkhalm, bis Sie ein Klicken hören und drücken Sie das Ventil gut an, um ein Auslaufen von Flüssigkeit zu verhindern.
4. Drücken Sie das harte Kunststoffröhrchen (5.) in das weisse Mittelstück (6.).
7. Schieben Sie das Mittelstück in die Öffnung des Silikontrinkhalms. Achten Sie darauf, dass die Verdickung (8.) gut in der Silikonrille (9.) sitzt.

Der Neue Becher wurde speziell entwickelt, um die Mahlzeiten für Mutter und Kind angenehmer verlaufen zu lassen. Das einzigartige Auslaufschutzventil verhindert ein Auslaufen von Flüssigkeit in offenem, als auch in geschlossenem Zustand und macht den Becher sehr gebrauchsfreundlich. Der weiche, flexible Trinkhalm verhindert Verletzungen des Mundes und des weichen Gaumens. Mit dem praktischen Klappdeckel bleibt der Trinkhalm sauber und hygienisch. NEU: Der Trinkhalm ist mit einem neuen System ausgestattet, wodurch kein Vakuum mehr im Becher entstehen kann.
BECHER: Der Becher besteht aus klarem Polypropylen und ist bei normalem Gebrauch beinahe unzerbrechlich. Er ist geeignet für die Mikrowelle (zum Erwärmen von Getränken, OHNE Deckel und Trinkhalm). REINIGUNG:Aus hygienischen Gründen vor Erstgebrauch 5 Min. auskochen. In warmem Wasser mit Spülmittel abwaschen und gut nachspülen, oder in den oberen Korb der Geschirrspülmaschine geben. Vor und nach jeder Benutzung alle Einzelteile gründlich reinigen. Flaschen NICHT in einem Sterilisator für Glasflaschen sterilisieren. Keine Scheuerschwämmchen oder andere Kratzer verursachenden Hilfsmittel benutzen. Aus hygienischen Gründen für die Sicherheit Ihres Kindes:
WARNUNG: Dieses Produkt ist kein Spielzeug. Nur unter Aufsicht von Erwachsenen benutzen. Es kann zu Unfällen kommen, wenn Sie Ihr Kind unbeaufsichtigt trinken lassen, z.Bsp. Wenn das Kind mit dem Becher fällt, oder der Becher auseinander genommen wird. Ständiges Trinken von Flüssigkeit aus Bechern kann Zahnschäden verursachen. Zahnschäden können auch bei Gabe ungesüsster Getränke bei jüngeren Kindern entstehen, wenn die Kinder ständig sowohl tagsüber, als auch nachts aus dem Becher trinken und die Zähne ständig mit Flüssigkeit umspült werden, wenn der Becher mehr als Beruhigungssauger benutzt wird und dadurch die Speichelproduktion abnimmt. Kontrollieren Sie Sauger/Trinkhalme vor jeder Benutzung durch Ziehen in alle Richtungen. Ersetzen Sie Sauger/Trinkhalme, sowie diese porös sind, Verschleisserscheinungen oder Zeichen von Beschädigung zeigen (Risse, Löcher). Setzen Sie Sauger/Trinkhalme nicht der direkten Sonnen- oder Wärmestrahlung (Ofen, Heizkörper) aus und lassen Sie diese nicht länger als vom Hersteller angegeben, in Desinfektionslösung liegen. Alle Einzelteile ausserhalb der Reichweite von Kindern halten. GEBRAUCH: Zu 3/4 mit Flüssigkeit füllen, Deckel gut festschrauben, um einen sicheren Verschluss zu garantieren. Erwärmen in der Mikrowelle OHNE Deckel und Trinkhalm. Lassen Sie die Getränke nicht kochen oder zu heiss werden, um Verbrühungen auszuschliessen. Schütteln Sie die Getränke nach dem Erwärmen, um die Wärme gut zu verteilen. Erwärmen in der Mikrowelle kann zu stellenweise hohen Temperaturen führen. Kontrollieren Sie stets die Temperatur der Getränke, ehe Sie diese Ihrem Kind geben. Keine kohlensäurehaltigen Getränke einfüllen. Der dadurch entstehende Druck im Becher kann das Trinksystem beschädigen, wodurch der Auslaufschutz nicht mehr garantiert ist.
ACHTUNG: Trinkhalme sind für Kinder ab 6 Monaten geeignet. Diese Informationen sicher aufbewahren.
Gültige Norm: EN14350. Website unter www.nubytv.com

(Fr) GOBELET ANTI-GOUTTE AVEC PAILLE

Enlever la paille
a. tirer la paille du côté intérieur du couvercle
b. démonter la paille en 3 éléments
c. nettoyer chaque partie soigneusement

Comment assembler la paille pour qu'elle soit anti-fuite ?
1. prenez la partie en silicone souple. Insérez la paille dans l'ouverture à l'intérieur du couvercle et tirez-la au travers.
2. tournez la paille en silicone jusqu'à ce que la valve (3.) soit à sa place. Tirez fort jusqu'à ce que vous entendiez un petit « click » ! Appuyez sur et autour de la valve pour prévenir les fuites.
4. insérez le tube transparent (5.) dans la partie centrale blanche (6.)
5. placez la partie blanche dans la paille en silicone et poussez jusqu'à ce que la partie épaisse (8.) soit positionnée dans la côte prévue (9.) à cet effet.

Le nouveau gobelet avec paille a été spécialement conçu pour faciliter le repas tant pour le bébé que pour la maman. La valve rend ce gobelet facile à utiliser et prévient les fuites, tant pendant l'utilisation que lorsqu'il est fermé. La paille douce et flexible prévient les blessures de la bouche et des gencives. La paille reste propre grâce au clapet rabattable "Flip Top". Nouveau: La paille est équipée d'un nouveau système qui empêche le vide de se créer dans le gobelet. LE GOBELET: Ce gobelet est fabriqué en polypropylène clair et pratiquement incassable. Il convient au four à micro-ondes (pour réchauffer le liquide uniquement). NETTOYAGE: Par mesure d'hygiène : avant la première utilisation, mettre le produit dans l'eau bouillante et l'y laisser pendant 5 min. Nettoyer les parties avant et après chaque utilisation. Nettoyer dans le panier supérieur du lave-vaisselle ou dans de l'eau chaude avec un savon doux. Rincer abondamment. Ne pas stériliser les gobelets dans un chauffe-biberon destiné uniquement aux biberons en verre. Ne pas nettoyer avec une éponge agressive. Pour la sécurité et la santé de votre enfant : AVERTISSEMENT !: Ce produit n'est pas un jouet. Ce produit doit toujours être utilisé sous la surveillance d'un adulte. Des accidents se sont produits lorsque des bébés ont été laissés sans surveillance avec un article pour l'alimentation liquide à cause de la chute du bébé ou si l'article a été démonté. La tétée continue et prolongée de liquides peut entraîner l'apparition de caries dentaires. Des caries dentaires peuvent survenir chez le jeune enfant même s'il consomme des liquides non sucrés. Elles peuvent en effet apparaître si le bébé est autorisé à utiliser le gobelet pendant des périodes prolongées le jour et surtout la nuit, lorsque le flux de la salive se réduit. Avant chaque utilisation, examiner et tirer sur la tétine du biberon dans tous les sens. La jeter dès les premiers isgnes de détérioration ou de fragilité. Ne jamais utiliser une tétine de biberon en guise de sucette. Ne pas exposer le gobelet au soleil ou à la chaleur et ne pas le laisser non plus dans un produit désinfectant (solution de stérilisation) pendant plus longtemps que la durée recommandée car cela pourrait le fragiliser. Garder tous les éléments non utilisées hors de portée des enfants. INSTRUCTIONS D'UTILISATION: Remplir le gobelet au maximum à 3/4 de liquide et visser solidement le couvercle. Réchauffer toujours le gobelet sans le couvercle à visser. Ne jamais laisser bouillir ou devenir trop chaud le liquide afin d'éviter les brûlures. Redoubler de prudence en cas de chauffage au micro-ondes. Toujours remuer l›aliment une fois chauffé pour garantir une répartition uniforme de la chaleur et en vérifier la température avant de servir. Toujours vérifier la température de l›aliment avant de faire boire l›enfant. Le chauffage au micro-ondes peut engendrer localement de hautes températures. Ne pas chauffer au four ou dans un chauffe-biberon pour biberons en verre. Ne pas utiliser pour des boissons gazeuses car le gaz met le gobelet sous pression ce qui peut endommager le bec et causer des fuites. Ne pas conserver près d'une source de chaleur. ATTENTION: Les pailles ne conviennent pas aux enfants de moins de 6 mois. Conserver ces informations. Norme en vigueur : EN14350. Pour plus de renseignements : www.nubytv.com

(NL) FLIP-IT ANTILEK-DRINKBUS MET RIETJE

Rietje verwijderen
a. trek het rietje vanuit de binnenkant van de kap.
b. haal het rietje uit elkaar zodat u 3 aparte stukken bekomt.
c. reinig elk deeltje grondig

hoe het rietje lekvrij monteren?
1. neem het zachte siliconen gedeelte. Vertrek van de binnenkant van de kap en trek zo het rietje door de opening.
2. draai aan het siliconen rietje totdat het ventiel (3.) aan de binnenkant van de kap precies op zijn plaats zit. Trek goed aan tot u een klikje hoort! Duw het ventieltje met de vinger aan teneinde lekken te voor-
komen.
4. duw het doorzichtige buisje (5.) in het witte middenstuk (6.).
7. plaats het middenstuk in het siliconen rietje en duw totdat de verdikking (8.) mooi in de siliconen ribbel(9.) haakt.

Het unieke ventiel maakt deze drinkfles eenvoudig in het gebruik en voorkomt lekken, zowel tijdens het gebruik als in gesloten toestand. Het zachte en flexibele opspringende rietje voorkomt pijnlijke kwetsuurtjes van mond en tandvlees. Dankzij het "Flip Top" luikje blijft het rietje proper.
Nieuw: Het rietje is uitgerust met een nieuw systeem waardoor de beker niet meer vacuüm zuigt.
DE BEKER: Deze beker is vervaardigd uit helder polypropyleen en is nagenoeg onbreekbaar. Ze is geschikt voor de microgolfoven (enkel om vloeistoffen op te warmen). REINIGING: Om de hygiëne te garanderen: plaats de beker voor het eerste gebruik voor 5 min.in kokend water. Elk deeltje reinigen vóór en na elk gebruik. Reinigen in het bovenste rekje van de vaatwasmachine of afwassen in warm water met een zachte zeep en daarna goed afspoelen. De bekers niet steriliseren in een sterilisator bedoeld voor glazen flessen. Gebruik geen schuurspons om de beker te reinigen. Om hygiënische redenen en voor de veiligheid van uw kind:
WAARSCHUWINGEN: Dit product is geen speelgoed. Het mag enkel onder toezicht van een volwassene gebruikt worden. Ongelukjes zijn gebeurd wanneer kinderen alleen werden gelaten met bekers door te vallen of door de beker uit elkaar te halen. Het voortdurend en langdurig drinken van vloeistoffen uit een beker kan tandbederf veroorzaken. Tandbederf kan voorkomen bij jonge kinderen (ook al drinken zij ongesuikerde drankjes) wanneer de peuter de beker gedurende een langere periode tijdens de dag en vooral 's nachts meekrijgt omdat de vorming van speeksel afneemt of wanneer de beker als vervanging van de fopspeen gebruikt wordt. Test de spenen/rietjes voor elk gebruik door deze in elke richting te trekken. Vervang spenen/rietjes bij elk teken van schade (kloven, uitgerekt). Gebruik een speen/rietje nooit als bijtring of fopspeen. Stel rietjes/spenen nooit bloot aan de zon of andere warmtebronnen. Laat rietjes/spenen nooit langer dan nodig in desinfecterend middel (volg de instructies aangegeven op het middel). Hou de niet gebruikte onderdelen buiten bereik van kinderen. Gebruiksaanwijzing: Drinkbeker voor max. 3/4 vullen en deksel goed vastschroeven. Het luikje openschuiven om te drinken en daarna weer dichtschuiven. Het siliconenrietje plooit netjes naar binnen. Warm de beker altijd zonder deksel op. Laat de vloeistof nooit koken of te heet worden teneinde brandwonden te voorkomen. Na het opwarmen, de beker sluiten en goed schudden zodat de warmte gelijkmatig verdeeld wordt. Vloeistoffen opwarmen in de magnetron kan lokaal heel hete temperaturen geven. Controleer altijd goed de temperatuur vóór u de beker aan de peuter geeft. De drinkbus is niet geschikt voor koolzuurhoudende dranken daar deze door druk lekkage kunnen veroorzaken. Opgelet : Rietjes zijn niet geschikt voor baby's jonger dan 6 maanden. Bewaar deze informatie. Raadpleeg onze website voor meer inlichtingen: www.nubytv.com - Geldende norm: EN14350

(I) BICCHIERE SALVAGOCCIA CON CANNUCCIA

Rimuovere la cannuccia
a. tirare la cannuccia dall' interno del coperchio.
b. smontare la cannuccia in 3 parti.
c. pulire bene ogni parte.

Come assemblare la cannuccia senza fuoriuscite?
1. prendere la parte morbida del silicone. Incominciare dall' interno del coperchio tirandola così attraverso l'apertura.
2. girare la cannuccia in silicone finché la valvola (3.) all' interno del coperchio raggiunge il suo posto. Tirare bene finché sentite un clic! Spingere la valvola ben dentro per evitare delle fuoriuscite.
4. spingere il TUBINO trasparente (5.) nella parte centrale bianca (6.)
7. mettere la parte centrale bianca nella cannuccia in silicone e spingere finché la parte più grossa (8.) arriva perfettamente nella fessura (9.)

La speciale valvola ne facilita l'uso ed evita perdite, sia durante l'uso che quando è chiuso. La morbida e flessibile cannuccia rimbalzante non danneggia nè bocca nè gengive.Grazie al coperchietto Flip Top™ la cannuccia resta pulita. Nuovo: La cannuccia è munita di un nuovo sistema evitando alla borraccia di succhiare a vuoto. BICCHIERE: Questo biberon è fabbricato di polipropilene trasparente e praticamente infrangibile, si adatta al microonde (Solo per bevande calde), è lavabile nel cestello superiore della lavastoviglie ed. PULIZIA : Per assicurare l'igiene: al primo utilizzo mettere in acqua bollente per 5 minuti. Montare tutte le parti. Pulire tutte le parti prima e dopo l'uso. Lavare nel cestello superiore della lavastoviglie o lavare in acqua calda con sapone delicato e sciacquare subito dopo. Non sterilizzare nello sterilizzatore concepito solo per i biberon in vetro. Non utilizzare una spugna abrasiva per pulire il biberon. Per ragioni igieniche e per la sicurezza del vostro bambino: AVVERTENZE: Questo prodotto non è un giocattolo. Può essere usato solo sotto la sorveglianza di una persona adulta. Si sono verificati già incidenti se al bambino viene lasciata usare la borraccia da solo poiche' puo' cadere o puo' disassemblare le parti. La bevuta continua e di lunga durata di liquidi da un bicchiere può causare le carie. Le carie possono insorgere presso bambini piccoli (anche se bevono bevande senza zucchero) qualora il bambino utilizzi il bicchiere in periodi prolungati di giorno e soprattutto durante la notte, poiché si riduce così il flusso di saliva, e se viene usato come succhietto. Testare sempre prima le tettarelle/cannucce tirandole in tutte le direzioni. Cambiare tettarelle/cannucce appena ci sono segni di deterioramento (allungamenti, fessure, ...). Non usare la cannuccia in silicone come un anello massaggiagengive. Non esporre mai tettarelle/cannucce al sole od ad altre fonti di calore. Non immergere mai tettarelle/cannucce in un prodotto disinfettante più a lungo del necessario (seguire istruzione sul disinfettante). Tenere le parti non utilizzate fuori dalla portata dei bambini. MODALITA' D'USO: Riempire di liquido per 3/4 ed avvitare bene il coperchio. Scaldare il bicchiere sempre a coperchio aperto. Non fate mai bollire né riscaldare troppo il liquido allo scopo di evitare scottature. Dopo il riscaldamento, chiudere il bicchiere ed agitare bene affinché il calore si diffonda uniformemente. Scuotere la borraccia dopo averla riscaldata per uniformare il calore al suo interno. Riscaldare qualsiasi liquido col microonde può produrre temperature molte elevate. Controllate sempre la temperatura prima di dare il bicchiere al bambino. Non usare con bevande contenenti anidride carbonica. La pressione così creata potrebbe danneggiare il morbido beccuccio per cui non sarebbe più garantito l'effetto salvagoccia. Attenzione : Le cannucce non sono adatte ai bambini di meno di 6 mesi. Non gettare queste informazioni. Normativa valida : EN 14350

(Uk) NO-SPILL™ FLIP-IT™ CUP

removing the straw
a. pull the straw from the inside of the cap
b. disassemble the straw into 3 parts
c. clean every part very carefully

How to assemble the straw leakproof?
1. take the soft silicone part. Insert the straw in the opening on the inside of the cap and pull it
through.
2. turn the silicone straw untill the valve (3.) fits perfectly in its place. Pull strongly till you hear a soft "click"! Press with your finger on and around the valve to prevent leaks.
4. put the transparent tube (5.) into the white centre piece (6.).
7. place the centre piece into the silicone straw and push till the thicker part (8.) fits perfectly in the rib (9.).

The No-Spill™ Flip-It™ features a valve system engineered to help protect against spills or leaks both during drinking and when not in use. This cup features a new soft sipper straw which is gentle to child›s tender gums and emerging teeth. The soft sipper straw is covered by an easy-to-use flip top cap which keeps it clean and sanitary. New : The straw is fitted with a new system which prevents a vacuum from being created in the cup. THE CUP: This bottle is made of clear polypropylene and almost unbreakable. It is microwave safe (for warming fluid only). CLEANING : To ensure hygiene: before first use place in boiling water for 5 minutes. Clean all parts before and after each use. Wash in dishwasher (top rack only) or in warm water with a mild soap. Rinse thoroughly. DO NOT sterilize bottles in sterilizer that is only made for glass bottles. Don't use a scourer to clean the bottle. For your child's safety and health: WARNING! : Always use this product with adult supervision. Accidents have occurred when babies have been left alone while drinking equipment due to the baby falling or if the product has been disassembled. Continuous and prolonged sucking of fluids will cause tooth decay. Young children can suffer from tooth decay even if they drink non-sweetened drinks. It can appear if the baby is permitted to use the cup during long periods of day- or more particularly night-time, when saliva flux is reduced, or if the bottle is used as a pacifier. Test the nipples/straws before each use by pulling in all directions. Discard nipples/straws from the moment they start showing signs of damage (enlargement, cracks). Never use feeding teats (straws) as a soother. Do not expose nipples/straws to sunbeams or other heat sources. Do not leave nipples/straws in a disinfectant product for longer than necessary (follow instructions on disinfectant). Keep all components not in use out of the reach of children. INSTRUCTIONS FOR USE : Fill the cup for ¾ and screw the lid carefully on. Warm cup in microwave with lid and straw removed. Do not let the liquid boil or become too hot to avoid risk of burning. Shake bottle after warming up to distribute the heat evenly. Heating in a microwave oven may produce localised high temperatures. Always check food temperature before feeding. Do not use for carbonated drinks. These may cause pressure in the cup and damage the non-drip system, causing drips and spills. Straws are not suitable for a child under 6 months. Keep this information. For further information : www.nubytv.com - Valid norm: EN14350

(Fin) NO-SPILL™ FLIP-IT™ -KUPPI

Pillin irrottaminen
a. vedä pilliä kannen sisäpuolelta
b. pura pilli kolmeen osaan
c. puhdista osat huolellisesti

Pillin asentaminen vedenpitävästi
1. ota pillin pehmeä silikoniosa ja vedä pilli kannen aukon läpi.
2. käännä silikonipilliä, kunnes venttiili (3.) sopii täydellisesti paikalleen. Vedä voimakkaasti, kunnes kuulet naksahduksen. Paina venttiiliä ja sen ympäristöä sormin, jotta venttiili asettuu tiiviisti paikalleen.
4. aseta läpinäkyvä putki (5.) valkoiseen keskikappaleeseen (6.).
7. aseta keskikappale silikonipilliin ja vedä, kunnes paksumpi osa (8.) asettuu paikoilleen reunoille (9.).

No-Spill™ Flip-It™-kupissa on venttiilijärjestelmä, jonka ansiosta kuppi ei vuoda juomisen aikana tai kun kuppia ei käytetä. Kupissa on uudenlainen pehmeä pilli, joka on hellävarainen lapsen pehmeille ikenille ja ilmestyville hampaille. Pilli on päällystetty helppokäyttöisellä, käännettävällä kannella, joka pitää kupin puhtaana ja hygieenisenä. Uutta: pillissä on uudenlainen ratkaisu, joka on estää tyhjiön muodostumisen kuppiin. KUPPI: pullo on valmistettu kirkkaasta polypropyleenistä, ja pullo on lähes särkymätön. Pullo on mikroaaltouuninkestävä (vain nesteen lämmittämiseen). PUHDISTUS: Hygieenisyyden varmistamiseksi: aseta pullo ennen ensimmäistä käyttöä kiehuvaan veteen 5 minuutiksi. Puhdista kaikki osat ennen ja jälkeen jokaisen käytön. Pese astianpesukoneessa (ainoastaan koneen ylätelineessä) tai miedolla saippualla lämpimässä vedessä. Huuhtele huolellisesti. ÄLÄ steriloi pulloja sterilointiaineella, joka on tarkoitettu vain lasipulloille. Älä käytä puhdistukseen voimakkaasti hankaavia pesimiä. Lapsesi turvallisuuden ja terveyden vuoksi: VAROITUS! Tätä tuotetta on käytettävä aina aikuisen valvonnassa. Onnettomuuksia on tapahtunut, kun vauva on jätetty yksin juomapullon kanssa vauvan putoamisen tai tuotteen osiin purkautumisen takia. Jatkuva ja pitkittynyt nesteiden juominen vahingoittaa hampaita. Pienten lasten hampaat saattavat vahingoittua, vaikka he joisivat sokeroimattomia juomia. Hampaat saattavat vahingoittua, jos vauvan annetaan juoda pitkiä aikoja päivällä ja etenkin yöllä, kun syljeneritys on vähäisempää, tai jos pulloa käytetään tutin asemasta. Testaa tutit/pillit ennen jokaista käyttöä vetämällä niitä eri suuntiin. Jos havaitset tuteissa/pilleissä merkkejä vaurioista (laajentumia, säröjä) hävitä ne heti. Älä milloinkaan käytä syöttötutteja (pillejä) vauvan tyynnyttämiseen. Älä altista tutteja/ pillejä auringonvalolle tai muille lämmönlähteille. Älä jätä tutteja/pillejä desinfiointiaineeseen kauemmaksi aikaa, kuin on tarpeen (noudata desinfiointiaineen valmistajan ohjeita). Säilytä lasten ulottumattomissa kaikki osat, jotka eivät ole käytössä. KÄYTTÖOHJEET: Täytä kuppi ¾:aan saakka ja sulje kansi huolellisesti. Lämmitä kuppi mikroaaltouunissa ilman kantta ja pilliä. Älä anna nesteen kiehua tai kuumentua liikaa palovammojen välttämiseksi. Ravista pulloa lämmityksen jälkeen, jotta lämpö jakautuu nesteeseen tasaisesti. Nesteisiin saattaa kehittyä mikroaaltouunissa paikallisia, kuumia pisteitä. Tarkasta ruoan lämpötila aina ennen syöttämistä. Älä käytä tuotteessa hiilihapollisia juomia. Ne saattavat muodostaa kuppiin painetta, joka vahingoittaa tuotteen tiiviyttä. Pillit eivät sovellu alle 6 kuukauden ikäisille vauvoille. Säilytä nämä tiedot. Lisätietoja: www.nubytv.com - Voimassaoleva standardi: EN14350

(Se) NO-SPILL™ FLIP-IT™ MUGG

Ta bort sugröret
a. ta bort sugröret från lockets insida
b. ta isär sugröret i 3 delar
c. rengör varje del mycket noggrant

Hur sätter man fast sugöret utan att det läcker?
1. ta den mjuka silikondelen. Sätt i sugröret i öppningen på insidan av locket och dra igenom det.
2. vrid silikonsugröret tills ventilen (3.) sitter perfekt på plats. Dra kraftigt tills du hör ett mjukt "klick"! Tryck med fingrarna på och runt ventilen för att förebygga läckage.
4. sätt den genomskinliga slangen (5.) i den vita mittdelen (6.).
7. placera mittdelen i silikonsugröret och tryck tills den tjockare delen (8.) sitter perfekt i hålet (9.)

No-Spill™ Flip-It™-muggen har ett ventilsystem som är speciellt utformat för att skydda mot spill och läckage under tiden barnet dricker och när muggen inte används. Denna mugg har ett nytt mjukt sugrör som är skonsamt mot barnets känsliga tandkött och nya tänder. Sugröret är täckt av ett lätthanterligt infällbart lock som håller det rent. Nyhet : Sugröret har ett nytt system som förebygger att det bildas vakuum i muggen. MUGGEN: Denna flaska är tillverkad av genomskinlig polypropylenplast och i princip okrossbar. Den tål mikrovågsugn (endast för uppvärmning av vätska). RENGÖRING : Av hygieniska skäl rekommenderas att muggen läggs i kokande vatten i 5 minuter innan den tas i bruk första gången. Rengör alla delar före och efter användning. Diska i diskmaskin (endast på översta hyllan) eller i varmt vatten med ett milt diskmedel. Skölj noga. Sterilisera INTE flaskan i steriliseringsapparat som endast är avsedd för glasflaskor. Diska inte med kökssvamp. För barnets hälsas och säkerhets skull:
VARNING : Denna produkt får endast användas under uppsikt av vuxen. Olyckor har tidigare inträffat då barnet lämnats ensamt medan det drack, på grund av att barnet föll eller lyckades plocka isär produkten. Om barnet dricker ur muggen under långa tidsperioder eller hela tiden kan det leda till allvarlig karies. Små barn kan drabbas av karies även om de dricker osötade drycker. Detta kan ske om barnet tillåts använda muggen under lång tid under dagen eller under natten, då salivproduktionen är nedsatt, eller om flaskan används som napp. Kontrollera nappen före varje användning genom att dra i den i olika riktningar. Kasta napparna direkt om de visar tecken på slitning (om den är förstorad eller sprucken). Utsätt inte napparna för direkt solljus eller andra värmekällor. Låt inte napparna ligga i desinfektionsmedel längre än nödvändigt (följ instruktionerna på desinfektionsmedelsflaskan). Förvara delar som inte används utom räckhåll för barn. INSTRUKTIONER : Fyll muggen till ¾ och sätt noggrant på locket. Värm muggen i mikrovågsugnen utan lock. Låt inte vätskan koka över eller bli för varm för att undvika att barnet bränner sig. Skaka flaskan efter uppvärmningen för att fördela värmen jämnt. Vid uppvärmning i mikrovågsugn kan höga temperaturer frigöras lokalt. Använd inte kolsyrade drycker. De kan orsaka tryck innanför locket och skada det droppfria systemet så att muggen börjar läcka eller spricka. Använd inte sugrör för barn under 6 månader. Behåll denna information. För vidare information, gå till: www.nubytv.com - Gällande standard: EN14350

(Da) SPILDFRI KOP MED SUGERØR

Fjern sugerøret
a. træk sugerøret ud fra låget
b. skil sugerøret i 3 dele
c. rengør alle delene grundigt
Hvordan samles det drypfri sugerør?
1. tag den bløde del i silikone. Før sugerøret ind gennem hullet fra lågets indvendige side og træk det igennem.
2. drej silikone-sugerøret, indtil ventilen (3.) er helt på plads. Træk til, indtil du hører et lille "klik"! Tryk med din finger på og omkring ventilen for at undgå spild.
4. sæt det gennemsigtige rør (5.) fast i det hvide midterstykke (6.).
7. placer midterstykket på silikone-sugerøret og skub, indtil den bredere del (8.) sidder perfekt fast i holderen (9.).

Den spildfri kop med sugerør er udstyret med et ventilsystem, der hjælper med at beskytte mod spild eller utæthed, både når barnet drikker, og når koppen ikke er i brug. Koppen er udstyret med et nyt blødt sugerør, der er blødt mod barnets sensitive gummer og nye tænder. Det bløde sugerør kan nemt flippes ned med det praktiske låg, der holder sugerøret rent og hygiejnisk. NYT: Sugerøret er fremstillet med et nyt system, der sikrer, at der ikke dannes vakuum i koppen. KOPPEN: Flasken er

fremstillet af næsten klart slagfast polypropylen. Den tåler mikrobølgeovn (kun til varme drikke). RENGØRING: Kog flasken 5 minutter, inden den tages i brug. Vask altid alle dele før og efter brug. Kan vaskes i opvaskemaskine (kun på øverste hylde) eller i varmt vand tilsat mild sæbe. Skyl grundigt. Flasken må IKKE steriliseres i en sterilisator, der kun er beregnet til glasflasker. Brug ikke en skuresvamp til at rengøre flasken. Overhold følgende forskrifter af hensyn til dit barns sikkerhed og sundhed: ADVARSEL!: Produktet må kun anvendes under opsyn af en voksen. Der er sket ulykker, hvor babyer, der har været overladt til sig selv, er faldet, mens de drak, eller hvor produktet gik fra hinanden. Vedvarende og langvarig brug af sutteflaske kan medføre tandskader. Små børn kan få tandskader, også selv om de ikke får sukkerholdige drikke. Det kan forekomme, hvis barnet får lov til at bruge koppen i lange perioder i løbet af dagen - eller i særdeleshed om natten, hvor der dannes mindre spyt, eller hvis flasken anvendes som narresut. Undersøg altid sut/sugerør før brug ved at trække i alle retninger. Ved de mindste tegn på slitage (ændringer i suttens form, revner), skal sut/sugerør udskiftes. Brug aldrig flaskesutter (sugerør) som narresut. Sut/sugerør må ikke opbevares i direkte sollys eller nær andre varmekilder. De må ikke udsættes for desinfektionsmidler længere end højst nødvendigt (følg brugsanvisningen vedrørende desinfektionsmidler). Ubrugte dele skal opbevares uden for barnets rækkevidde. BRUGSANVISNING: Fyld koppen ¾ op med væske. Skru låget godt fast. Varm koppen op i mikrobølgeovnen uden låg eller sugerør. Væsken må ikke koge eller blive for varm i mikroovnen, da der kan være risiko for forbrænding. Ryst flasken efter opvarmning, så varmen bliver jævnt fordelt. Vær opmærksom på, at opvarmning i mikrobølgeovn kan give stedvist høje temperaturer. Kontrollér altid madens temperatur, inden barnet får maden. Anvend aldrig koppen til drikke med brus, da sådanne drikke kan forårsage tryk i produktet og ødelægge det drypfrie system og medføre dryp og spild. Sugerør er ikke egnet til børn under 6 måneder. Opbevar disse oplysninger. For yderligere oplysninger: www.nubytv.com - Gyldig norm: EN14350

(Es) RECIPIENTE NO-SPILL™ FLIP-IT™

Remover la pajita
a. Retire la pajita del interior de la tapa.
b. Desarme la pajita en tres partes.
c. Limpie todas las partes cuidadosamente.

¿Cómo ensamblar la pajita herméticamente?
1. Tome la parte de silicona suave. Introduzca la pajita en la abertura al interior de la tapa y hágalo pasar hasta el otro lado.
2. Gire la pajita de silicona hasta que la válvula (3) esté colocada correctamente. Tire fuertemente hasta escuchar un clic suave. Presione con su dedo en y alrededor de la válvula para obtener un cierre hermético.
4. Coloque el tubo transparente (5) en la pieza central blanca (6).
7. Coloque la pieza central en la pajita de silicona
y apriete hasta que la parte más gruesa (8) encaje correctamente en la ranura (9)

El recipiente No-Spill™ Flip-It™ tiene un sistema de válvula diseñado para evitar derrames o fugas tanto al beber como cuando no se usa. Este recipiente tiene una nueva pajita suave para sorber, que protege las encías sensibles y los dientes en formación del niño. La pajita suave para sorber está cubierta de una práctica tapa extraíble para garantizar que la taza permanezca limpia e higiénica. Nuevo: La pajita tiene un nuevo sistema anti vacíos. EL RECIPIENTE: Este biberón está hecho de polipropileno transparente y casi irrompible. Es apto para microondas (solamente para calentar líquido). LIMPIEZA: Para asegurar la higiene: antes de usar el recipiente por primera vez, sumérjalo en agua hirviendo por 5 minutos. Limpie todas las partes antes y después de cada uso. Lavable en el lavavajillas (solamente en la bandeja superior) o en agua caliente con un jabón líquido suave. Enjuague bien. NO esterilice los biberones en una esterilizadora hecha solamente para biberones de cristal. No utilice un trapo rejilla para limpiar el biberón. Para la seguridad y salud de su niño: ¡ADVERTENCIA! : Este producto debe usarse bajo la supervisión de un adulto. Dejar a un niño solo tomando un biberón ha causado accidentes porque el niño se cayó o el producto se desarmó. Beber de una taza continuamente o por un largo período de tiempo puede causar caries. Los niños pequeños pueden sufrir caries incluso bebiendo bebidas no azucaradas. Esto puede suceder si se permite al bebé utilizar el biberón durante largos períodos de día o en especial de noche, cuando se reduce el flujo de saliva, o si se utiliza el biberón como chupete. Pruebe las tetinas/pajitas antes de cada uso estirándolas en todos los sentidos. Deseche las tetinas/pajitas si empiezan a dañarse (dilatación, grietas). Nunca utilice las tetinas (pajitas) como tranquilizante. No exponga las tetinas/pajitas a los rayos de sol u otras fuentes de calor. No deje las tetinas/pajitas en un producto desinfectante por más tiempo que el necesario (siga las instrucciones del producto desinfectante). Mantenga las partes que no se usan fuera del alcance de los niños. INSTRUCCIONES DE USO: Llene la taza por 3/4 y cierre la tapa cuidadosamente. Caliente la taza sin tapa y pajita en el microondas. No deje que el líquido hierva o se caliente demasiado. Agite el biberón después de calentarlo, para que el calor se distribuya de manera uniforme. Calentar en un microondas puede causar temperaturas elevadas locales. Siempre controle la temperatura de la comida antes de darla al bebé. No utilizar para bebidas gaseosas. Estas bebidas pueden causar presión en la taza y dañar el pico antiderrame, causando goteo y derrames. Las pajitas no son aptas para bebés menores de 6 meses. Guarde esta información. Para mayor información: www.nubytv.com - Norma aplicable: EN14350

(Por) COPO NO-SPILL™ FLIP-IT™

remover a palhinha
a. puxe a palhinha de dentro do interior da tampa
b. desmonte a palhinha em 3 partes
c. limpe cada parte cuidadosamente

Como montar a palhinha hermeticamente?
1. Retire a parte macia à base de silicone. Introduza a palhinha na abertura no interior da tampa e faça-a passar até ao outro lado.
2. Tire a palhinha de silicone até que a válvula (3) esteja correctamente colocada. Puxe fortemente até ouvir um suave “click”! Pressione com o seu dedo em e em volta da válvula para prevenir fugas.
4. Coloque o tubo transparente (5) na peça central branca (6).
7. Coloque a peça central na palhinha de silicone e puxe até que a parte mais grossa (8) se encaixe correctamente na ranhura (9).

O No-Spill™ Flip-It™ possui um sistema de válvula concebido para ajudar a proteger contra as fugas ou derrames quando a criança bebe ou quando o copo não está a ser utilizado. Este copo possui uma nova e suave palhinha que é macia para as gengivas sensíveis e os dentes em formação do bebé. A suave palhinha de beber é cobertura por uma tampa com sistema “flip top” fácil de usar que a mantém limpa e higienizada. Novo: A palhinha possui um novo sistema que evita que se crie vácuo no copo. O COPO: Este biberão é feito de polipropileno durável e quase inquebrável. Apenas é seguro para aquecer líquidos no microondas. LIMPEZA: Para assegurar a higiene: antes da primeira utilização, mantenha submerse em água a ferver durante 5 minutos. Limpe todas as partes antes e após cada utilização. Lave na máquina de lava-loiça (apenas no tabuleiro superior) ou em água quente com um detergente suave. Enxagúe bem. NÃO esterilize no esterilizador que apenas é feito para biberões de vidro. Não use desengordurador para limpar o biberão. Para a segurança e saúde do seu bebé: ADVERTÊNCIA! : Este produto deve ser sempre usado sob a supervisão de um adulto. Ocorreram acidentes quando os bebés foram deixados sozinhos enquanto bebiam pelo equipamento devido a queda do bebé ou o produto ter sido desmontado. A sucção prolongada e continua de líquidos poderá provocar cárie. As crianças pequenas podem sofrer de cárie dentária mesmo que bebam bebidas não açucaradas. Podem aparecer se for permitido ao bebé utilizar o copo durante longos períodos do dia – ou mais em particular à noite, quando o fluxo de saliva é reduzido, ou se o biberão for usado como chupeta. Teste as tetinas/palhinhas antes de cada utilização, puxando-as em todas as direcções. Descarta as tetinas/palhinhas se mostrar sinais de fragilidade ou dano (alargamento, gretas). Nunca utilize as tetinas (palhinhas) como tranquilizante. Não exponha as tetinas/palhinhas à luz do sol ou outras fonts de calor. Não deixe as tetinas/palhinhas num produto desinfectante por mais tempo do que o necessário (siga as instruções do desinfectante). Mantenha todas as partes que não se utilizam fora do alcance das crianças. INSTRUÇÕES DE UTILIZAÇÃO: Encha o copo até ¾ e rode a tampa cuidadosamente até ao fim. Aqueça o copo no microondas sem a tampa e a palhinha. Não deixe o líquido ferver ou ficar demasiado quente para evitar o risco de queimadura. Agite os alimentos após aquecimento para distribuir o calor. O aquecimento num microondas pode provocar temperaturas elevadas localizadas. Verificar sempre a temperatura da comida antes de alimentar o bebé. Não use bebidas carbonadas. Estas podem provocar pressão no copo e danificar o bico anti-fuga, provocando gotejamento e derramamento. As palhinhas não são aptas para bebés com idade inferior a 6 meses. Guardar esta informação. Para mais informação: www.nubytv.com - Norma aplicável: EN14350

(Gr) Ποτηράκι No-Spill™ Flip-It™

Πώς να αφαιρέσετε το καλαμάκι
α. τραβήξτε το καλαμάκι από το εσωτερικό του καπακιού
β. χωρίστε το καλαμάκι σε 3 μέρη
γ. καθαρίστε πολύ προσεκτικά κάθε μέρος

Πώς να συναρμολογήσετε την ασφάλεια διαρροής
1. αφαιρέστε το απαλό τμήμα σιλικόνης. Εισαγάγετε το καλαμάκι στο άνοιγμα στο εσωτερικό του καπακιού και τραβήξτε το.
2. γυρίστε το καλαμάκι σιλικόνης έως ότου η βαλβίδα (3.) εφαρμόσει τέλεια στη θέση της. Τραβήξτε δυνατά έως ότου ακούσετε ένα απαλό “κλικ”! Πιέστε με το δάχτυλό σας πάνω και γύρω από τη βαλβίδα για να αποφευχθούν διαρροές.
4. τοποθετήστε το διάφανο καλαμάκι (5.) μέσα στο λευκό κεντρικό τμήμα (6.).
7. τοποθετήστε το κεντρικό τμήμα μέσα στο καλαμάκι σιλικόνης και σπρώξτε το έως ότου το χοντρότερο τμήμα (8.) εφαρμόσει πλήρως στην αυλάκωση (9.).

pill™ Flip-It™ διαθέτει ένα σύστημα βαλβίδας, κατασκευασμένο ώστε να αποτρέπει τις διαρροές τόσο κατά τη χρήση του όσο και όταν δεν χρησιμοποιείται. Το ποτηράκι αυτό διαθέτει ένα νέο μαλακό καλαμάκι που είναι πολύ απαλό με τα ευαίσθητα ούλα του μωρού και τα νέα δοντάκια του. Το μαλακό καλαμάκι καλύπτεται από ένα εύχρηστο καπάκι που το διατηρεί καθαρό και υγιεινό. Νέο: Το καλαμάκι είναι τοποθετημένο με ένα νέο σύστημα που αποτρέπει τη δημιουργία κενού μέσα στο ποτήρι. ΤΟ ΠΟΤΗΡΙ: Το ποτήρι αυτό είναι κατασκευασμένο από διάφανο πολυπροπυλένιο και είναι σχεδόν άθραυστο. Είναι ασφαλές για χρήση σε φούρνο μικροκυμάτων (μόνο για το ζέσταμα υγρών). ΚΑΘΑΡΙΣΜΟΣ: Για υγιεινή καθαριότητα: Πριν τη πρώτη χρήση τοποθετήστε για 5 λεπτά σε νερό που βράζει. Καθαρίζετε κάθε μέρος πριν και μετά από κάθε χρήση. Πλένετε σε πλυντήριο πιάτων (μόνο στο πάνω ράφι) ή σε χλιαρό νερό με ήπιο σαπούνι. Ξεπλένετε σχολαστικά. ΜΗΝ χρησιμοποιείτε για την αποστείρωση αποστειρωτές σχεδιασμένους για γυάλινα μπουκάλια. Μην χρησιμοποιείτε σύρμα για την καθαρισμό του ποτηριού. Για την ασφάλεια και την υγεία του παιδιού σας: ΠΡΟΕΙΔΟΠΟΙΗΣΗ : Το προϊόν αυτό πρέπει να χρησιμοποιείται πάντα υπό την επίβλεψη ενηλίκου. Ατυχήματα παρουσιάζονται συνήθως όταν τα μωρά μένουν χωρίς επίβλεψη ενώ πίνουν. Η συνεχής και παρατεταμένη επαφή με κάποιο υγρό μπορεί να προκαλέσει τερηδόνα. Μικρά παιδιά μπορεί να αναπτύξουν τερηδόνα ακόμα και αν πίνουν μη γλυκά ροφήματα. Αυτό μπορεί να παρουσιαστεί εάν το μωρό χρησιμοποιεί το ποτήρι για μεγάλο χρονικό διάστημα της ημέρας ή ακόμα περισσότερο κατά τη διάρκεια της νύχτας όπου μειώνεται η σιελόρροια ή εάν χρησιμοποιείται ως πιπίλα. Πριν από κάθε χρήση ελέγξτε τραβώντας τη θηλή/καλαμάκι προς όλες τις κατευθύνσεις. Πετάξετε τη θηλή/καλαμάκι μόλις εμφανιστούν τα πρώτα σημάδια φθοράς (διόγκωση, σχισμές). Μην χρησιμοποιείτε ποτέ τις θηλές (καλαμάκια) ως πιπίλα. Μην εκθέτετε τις θηλές/καλαμάκια στις ακτίνες του ήλιου ή άλλες πηγές θερμότητας. Μην αφήνετε τις θηλές/καλαμάκια μέσα σε απολυμαντικό προϊόν για περισσότερο από τον προτεινόμενο χρόνο (ακολουθείτε τις οδηγίες του κατασκευαστή). Φυλάσσετε όλα τα βρεφικά προϊόντα που δεν χρησιμοποιείτε μακριά από παιδιά. ΟΔΗΓΙΕΣ ΧΡΗΣΗΣ: Γεμίστε μόνο τα ¾ του ποτηριού και βιδώστε προσεκτικά το καπάκι. Απομακρύνετε το καπάκι και το καλαμάκι πριν τοποθετήσετε το ποτήρι σε φούρνο μικροκυμάτων. Για να αποφύγετε την πιθανότητα εγκαυμάτων μην αφήσετε το υγρό να βράσει ή να ζεσταθεί πάρα πολύ. Ανακινήστε καλά μετά το ζέσταμα για την ομοιόμορφη κατανομή της θερμότητας. Το ζέσταμα σε φούρνο μικροκυμάτων μπορεί να έχει ως αποτελέσματα να αναπτυχθούν υψηλές θερμοκρασίες τοπικά. Ελέγχετε πάντα τη θερμοκρασία του υγρού πριν ταΐσετε το μωρό. Μην χρησιμοποιείτε για ανθρακούχα ροφήματα. Αυτό μπορεί να προκαλέσει πίεση στο εσωτερικό του ποτηριού και να καταστρέψει την ασφάλεια διαρροής. Τα καλαμάκια δεν είναι κατάλληλα για παιδιά κάτω των 6 μηνών. Φυλάξτε αυτές τις πληροφορίες. Για περισσότερες πληροφορίες: www.nubytv.com - Ισχύον πρότυπο: EN14350

(Ru) Поильник No-Spill™ Flip-it™

Удаление трубочки
а) Выньте трубочку из поильника
б) Разберите трубочку на 3 составные части
в) Очень тщательно вымойте каждую из частей

Как собрать трубочку-непроливайку?
1. Возьмите мягкий силиконовый элемент. Вставьте трубочку в отверстие внутренней части поильника и продвиньте ее внутрь.
2. Поверните силиконовую трубочку, чтобы клапан (3) надлежащим образом зафиксировался. Сильно потяните ее до легкого щелчка. Прижмите палец к клапану и его бокам, чтобы предотвратить протечку.
3. Вставьте прозрачную трубочку (5) в центральную часть белого цвета (6).
4. Вставьте белую часть в силиконовую трубочку и нажмите, чтобы утолщенная часть (8) плотно зафиксировалась в выпуклом кольце (9).

В поильнике No-Spill™ Flip-It™ используется клапанная система, специально разработанная для предотвращения проливания и утечки, когда малыш пьет из него или когда поильник не используется. В данном поильнике используется новая мягкая трубочка для питья, которая не беспокоит нежные десны и прорезающиеся зубки малыша. Мягкая трубочка для питья закрыта легким в использовании откидывающимся колпачком, защищающим ее от загрязнений и обеспечивающим гигиеническую чистоту. Новинка! В трубочке используется новая система, предотвращающая образование вакуума внутри нее. ЧАШКА. Чашка (бутылочка) поильника сделана из прозрачного полипропилена и практически не бьется. Изделие пригодно для использования в микроволновой печи (только для подогрева жидкости). ЧИСТКА. Соблюдайте правила гигиены. Перед первым использованием подержите в кипящей воде в течение 5 минут. Перед каждым использованием и после использования мойте все компоненты. Мойте в посудомоечной машине (только на верхней полке) или в теплой воде с мягким мылом. Тщательно полощите. НЕ СТЕРИЛИЗУЙТЕ бутылочки в стерилизаторе, предназначенном только для стеклянной посуды. Не используйте для чистки бутылочки металлический ершик. В целях безопасности и охраны здоровья вашего малыша – ВНИМАНИЕ! Используйте данный продукт только под наблюдением взрослого. Несчастные случаи происходят тогда, когда малыш остается с приспособлением для питья без присмотра взрослого – в результате падения малыша или разъединения компонентов изделия. Непрерывное или продолжительное сосание жидкости может привести к кариесу. Малыши могут страдать от кариеса даже в том случае, если они пьют неподслащенные напитки. Это может случиться, если малышу позволяют пользоваться чашкой в течение длительного времени днем и особенно в ночное время, когда снижается слюновыделение, или в качестве соски-пустышки. Перед каждым использованием проверяйте соски/трубочки, растягивая/двигая их в разных направлениях. Утилизируйте соски/трубочки при появлении признаков повреждения (растяжение, трещины). Не используйте сосковые поилки (поилки с трубочками) в качестве пустышки. Не подвергайте соски/трубочки воздействию солнечных лучей и других источников тепла. Не оставляйте соски/трубочки в дезинфицирующем растворе дольше необходимого времени (следуйте указаниям по применению дезинфицирующего средства). Храните все неиспользуемые компоненты в недоступном для детей месте. УКАЗАНИЯ ПО ИСПОЛЬЗОВАНИЮ. Заполните поильную чашку на . и тщательно заверните крышку. Нагрейте чашку в микроволновой печи, предварительно вынув трубочку. Во избежание ожогов не доводите жидкость до кипения или слишком высокой температуры. После нагревания встряхните бутылочку для равномерного распределения тепла. Подогревание в микроволновой печи может привести к сильному нагреву определенных участков. Перед кормлением всегда проверяйте температуру пищи. Не используйте для газированных напитков. Они могут привести к повышению давления в поильной чашке и повреждению системы герметичности, что приведет к протеканию или проливанию жидкости. Трубочки для питья не предназначены для детей младше 6 месяцев. Сохраните эту информацию. Подробная информация размещена на веб-сайте www.nubytv.com – Применимый стандарт: EN14350.

No-Spill™ Flip-it™ كوب (AR)

انزعي الشفاطة
أ. اسحبي الشفاطة من داخل الغطاء
ب. فككي الشفاطة إلى 3 أجزاء
ج. نظفي كل جزء على حدة بعناية فائقة

كيف تفككي السدادة الواقية من التسرب للشفاطة؟
1. خذي الجزء المصنوع من السيليكون الطري. وأدخلي الشفاطة في الفتحة على داخل الغطاء واسحبيها للأمام.
2. أديري الشفاطة السيليكون حتى يستقر الصمام (3.) في مكانه بإحكام. اسحبي بشدة حتى تسمعي صوت «نقرة» خفيفة! اضغطي بإصبعك على وحول الصمام لمنع التسرب.
4. ضعي الأنبوب الشفاف (5.) في القطعة المركزية البيضاء (6.)
7. ضعي القطعة المركزية في الشفاطة السيليكون وادفعيها حتى يستقر الجزء الأكثر سُمكًا (8.) في الرافدة (9.) بإحكام.

يتميز كوب No-Spill™ Flip-It™ بوجود نظام صمام مصمم للمساعدة على الحماية من حدوث أي تسرب أو انسكاب أثناء الشرب، وعندما لا يكون قيد الاستخدام. يتميز هذا الكوب بوجود شفاطة ارتشاف طرية جديدة لطيفة على لثة طفلك الحساسة وأسنانه الناشئة. شفاطة الارتشاف الطرية مغطاة بغطاء متحرك سهل الاستخدام، والذي يبقي عليها نظيفة ومعقمة. جديد: الشفاطة مجهزة بنظام جديد يحول دون حدوث تفريغ داخل الكوب. الكوب: هذه الزجاجة مصنوعة من مادة عديد البروبيلين بدون شوائب وغير قابلة للكسر تقريبًا. وهي آمنة للاستخدام داخل جهاز الميكروويف (لتسخين السوائل فقط). التنظيف: لضمان الصحة العامة: قبل الاستخدام لأول مرة ضعيها في ماء مغلي لمدة 5 دقائق. نظفي جميع الأجزاء قبل وبعد كل استخدام. اغسليها في غسالة أطباق (الرف العلوي فقط) أو في ماء دافئ بصابون مخفف. واشطفيها بعناية. لا تعقمي الزجاجات في جهاز تعقيم مصمم فقط للزجاجات المصنوعة من الزجاج. لا تستخدمي مسحوقًا مطهرًا لتنظيف الزجاجة. لسلامة وصحة طفلك: تحذير! : يستخدم هذا المنتج دائمًا تحت إشراف البالغين. تقع الحوادث عند ترك الأطفال بمفردهم أثناء الشرب؛ وذلك بسبب سقوط الطفل أو إذا تفكك المنتج. قد يتسبب امتصاص السوائل المستمر والمطول في حدوث تسوس للأسنان. قد يعاني الأطفال الصغار من تسوس الأسنان حتى إذا شربوا مشروبات غير محلاة. وقد يحدث ذلك إذا تم السماح للطفل باستخدام الكوب خلال الفترات الطويلة من اليوم أو أثناء الليل أكثر بوجه خاص، عندما يقل إفراز اللعاب أو عند استخدام الزجاجة كمصاصة. اختبري الحلمات/الشفاطات قبل كل استخدام بسحبها في كل الجهات. تخلصي من الحلمات/الشفاطات من اللحظة التي يبدأ فيها ظهور علامات التلف عليها (زيادة الحجم أو التشققات). لا تستخدمي أبدًا الحلمات (الشفاطات) كسهاية. لا تعرضي الحلمات/الشفاطات إلى أشعة الشمس المباشرة أو مصادر الحرارة الأخرى. لا تتركي الحلمات/الشفاطات في منتج مطهر لفترة أطول من اللازم (اتبعي التعليمات الخاصة بالمطهرات). احتفظي بكل المكونات غير المستخدمة بعيدًا عن متناول الأطفال. تعليمات للاستخدام: املئي الكوب حتى ولفي الغطاء بعناية. سخني الكوب في الميكروويف بعد نزع الغطاء والشفاطة. لا تتركي السائل يغلي أو يصبح ساخنًا للغاية؛ لتجنب خطر الاحتراق. رجي الزجاجة بعد تدفئتها لتوزيع الحرارة بالتساوي. غالبًا ما يؤدي التسخين في فرن الميكروويف إلى ارتفاع درجة حرارة المنطقة المحيطة. تحققي دائمًا من درجة حرارة الطعام قبل تغذية الطفل. لا تستخدمي المنتج للمشروبات الغازية. فقد تتسبب في إحداث ضغط في الكوب وإتلاف نظام مقاومة الانسكاب، مما قد يؤدي إلى الانسكاب والتناثر. الشفاطات غير ملائمة للاستخدام للأطفال أقل من 6 أشهر. احتفظي بهذه المعلومات. لمزيد من المعلومات: www.nubytv.com - النموذج الصحيح: EN14350

(D) Auslaufsicherer Becher mit Trinkhalm
Trinkhalm entfernen / Trinkhalm montieren
(Fr) Gobelet anti-goutte avec paille
Enlever la paille / comment assembler la paille pour qu’elle soit anti-fuite
(NL) Flip-it™ antilek drinkbus met rietje
Rietje verwijderen / hoe het rietje lekvrij monteren
(I) Bicchiere salvagoccia con cannuccia
Rimuovere la cannuccia / come assemblare la cannuccia senza fuoriuscite
(Uk) No-spill™ Flip-it™ Cup
Removing the straw / how to assemble the straw leakproof
(Fin) No-spill™ Flip-it™ - kuppi
Pillin irrottaminen / Pillin asentaminen vedenpitävästi
(Se) No-spill™ Flip-it™ Mugg
Ta bort sugröret / Hur sätter man fast sugöret utan att det läcker
(Da) Spildfri kop med sugerør
Fjern sugerøret / Hvordan samles det drypfri sugerør?
(Es) Recipiente No-spill™ Flip-it™
Remover la pajita / ¿Cómo ensamblar la pajita herméticamente?
(Por) Copo No-spill™ Flip-it™
remover a palhinha / Como montar a palhinha hermeticamente?
(Gr) Ποτηράκι No-spill™ Flip-it™
Πώς να αφαιρέσετε το καλαμάκι / Πώς να συναρμολογήσετε την ασφάλεια διαρροής
(Ru) Поильник No-Spill™ Flip-it™
Удаление трубочки / Как собрать трубочку-непроливайку?
No-Spill™ Flip-it™ كوب (AR)
انزعي الشفاطة / كيف تفككي السدادة الواقية من التسرب للشفاطة؟

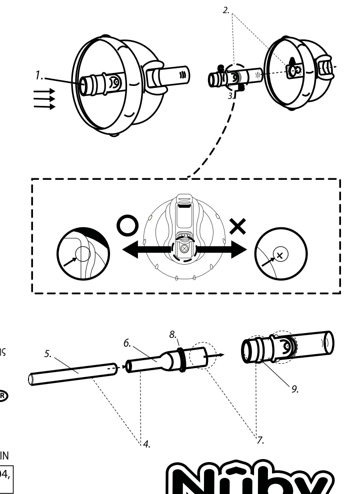

©2015 Luv n' care®,Ltd.
Nûby™ is a trademark licensed to Luv n' care®, Ltd. Made in China to Luv n' care® specifications.

Imported by: New Valmar b.v.b.a, Buntstraat 104, 9940-Evergem - BELGIUM- www.nubytv.com

Nûby™