Register your product and get support at
www.philips.com/welcome

BHB871

EN User manual	IT Manuale utente
DA Brugervejledning	NL Gebruiksaanwijzing
DE Benutzerhandbuch	NO Brukerhåndbok
EL Εγχειρίδιο χρήσης	PT Manual do utilizador
ES Manual del usuario	SV Användarhandbok
FI Käyttöopas	TR Kullanım kılavuzu
FR Mode d'emploi	MS-MY Manual pengguna
ID Buku Petunjuk Pengguna	ZH-CN 用户手册

PHILIPS

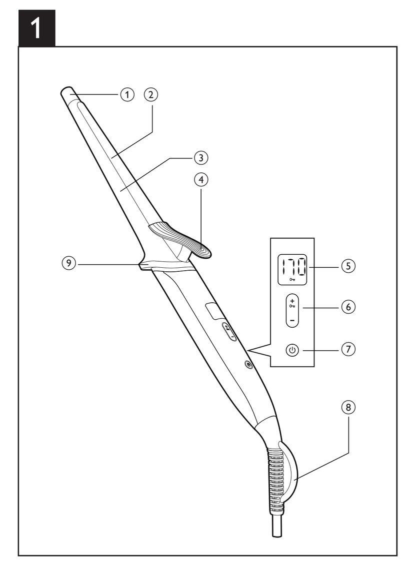

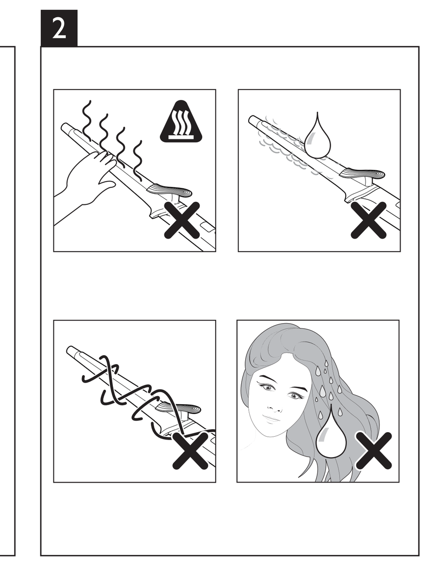

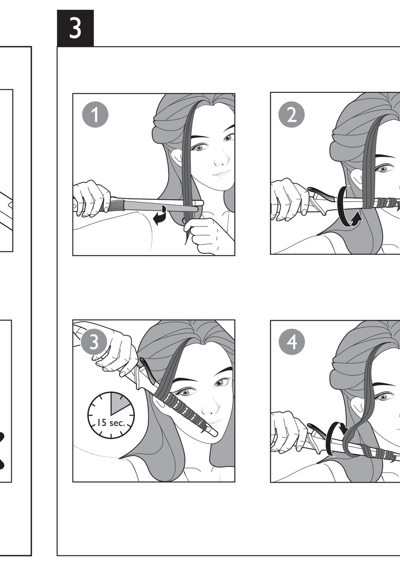

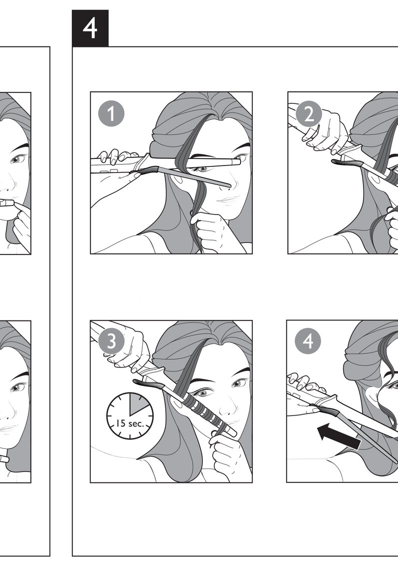

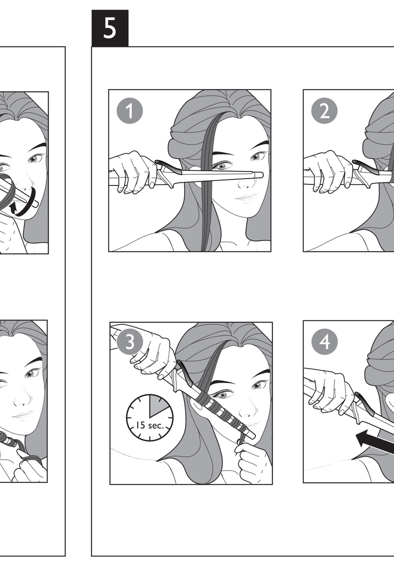

Specifications are subject to change without notice
© 2016 Koninklijke Philips N.V.
All rights reserved.

3140 035 42451

English

Congratulations on your purchase, and welcome to Philips! To fully benefit from the support that Philips offers, register your product at www.philips.com/welcome.

1 Important

Read this user manual carefully before you use the appliance and keep it for future reference.

- WARNING: Do not use this appliance near water.
- When the appliance is used in a bathroom, unplug it after use since the proximity of water presents a risk, even when the appliance is switched off.
- WARNING: Do not use this appliance near bathtubs, showers, basins or other vessels containing water.
- Always unplug the appliance after use.
- If the mains cord is damaged, you must have it replaced by service centre or similarly qualified persons in order to avoid a hazard.
- This appliance can be used by children aged from 8 years and above and persons with reduced physical, sensory or mental capabilities or lack of experience and knowledge if they have been given supervision or instruction concerning use of the appliance in a safe way and understand the hazards involved. Children shall not play with the appliance. Cleaning and user maintenance shall not be made by children without supervision.
- Before you connect the appliance, ensure that the voltage indicated on the appliance corresponds to the local power voltage.
- Do not use the appliance for any other purpose than described in this manual.
- Do not use this appliance on artificial hair.
- When the appliance is connected to the power, never leave it unattended.
- Never use any accessories or parts from other manufacturers or that Philips does not specifically recommend. If you use such accessories or parts, your guarantee becomes invalid.
- Do not wind the mains cord round the appliance.
- Wait until the appliance has cooled down before you store it.
- Pay full attention when using the appliance since it could be extremely hot. Only hold the handle as other parts are hot and avoid contact with the skin.
- Always place the appliance with the stand on a heat-resistant, stable flat surface. The hot barrel should never touch the surface or other flammable material.
- Avoid the mains cord from coming into contact with the hot parts of the appliance.
- Keep the appliance away from flammable objects and material when it is switched on.
- Never cover the appliance with anything (e.g. a towel or clothing) when it is hot.
- Only use the appliance on dry hair. Do not operate the appliance with wet hands.
- Keep the barrel clean and free of dust and styling products such as mousse, spray and gel.
- The barrel has coating. This coating might slowly wear away over time. However, this does not affect the performance of the appliance.
- If the appliance is used on color-treated hair, the barrel may be stained.
- Always return the appliance to a service centre authorized by Philips for examination or repair. Repair by unqualified people could result in an extremely hazardous situation for the user.
- Do not insert metal objects into openings to avoid electric shock.
- Do not pull on the power cord after using. Always unplug the appliance by holding the plug.

Electromagnetic fields (EMF)

This Philips appliance complies with all applicable standards and regulations regarding exposure to electromagnetic fields.

Environment

This symbol means that this product shall not be disposed of with normal household waste (2012/19/EU). Follow your country's rules for the separate collection of electrical and electronic products. Correct disposal helps prevent negative consequences for the environment and human health.

2 Introduction

Sublime Ends Curler is our first curler designed to protect your fragile ends when you style. Thanks to our premier SplitStop Technology you can create those natural looking curls without worry so hide no more and step into the spotlight!

- Key Lock Function ⊶

If no buttons pressed for 5 seconds, the Key Lock is activated automatically and key lock icon ⊶ will be displayed (⑤). The first automatic activation after switching on the appliance is after 15 seconds. To unlock the appliance, press the ⊶ (⑥) for 1 second.

3 Curl your hair

1 Connect the plug to a power supply socket.
2 Press and hold the ⏻ button (⑦) for one second to switch on the appliance.
↪ The default temperature setting 170°C is displayed (⑤).
3 Press + or − (⑥) to select your desired temperature setting according to the Hair type table below.

Hair type	Recommended temperature range
Fine	130-150 °C
Normal	160-180 °C
Thick	190-210 °C

4 Before you start to curl, comb and divide your hair into small sections. Depending on your desired results, take a hair strand between 2cm and 4cm (for tight curls take a thinner strand, for loose waves take a thicker strand).

For soft curls (Fig.3)
1 Place hair tips close to the cool tip (①) of the barrel (③), fix your hair tips by the clip (②).
2 Rotate the handle so that hair is wrapped around barrel and upwards towards the broadest diameter.
Tip: You can also use the cool tip (①) as a support when you rotate the curler.
3 Keep hair in place for max. 15 seconds.
4 Gently unwind the section of hair until you can open the clip again with the lever (④).

Notes:
- Start with lower temperature to protect hair tips.
- Make sure all hairs are flat against the barrel.
- To avoid kinks - When you rotate the curler, make sure hairs is not immediately on top of the clip.

For bouncy curls (Fig.4 - Beginner's level)
1 Hold the curler such that the clip (②) is facing downwards.
2 Position the curler on your hair where you would like the curls to start. Open the clip and place the strand of hair in between, starting at the broadest diameter.
3 Close the clip. Use the other hand to wrap the hair around the barrel and hold on to the hair tips.
4 Keep hair in place for max. 15 seconds.
5 Release the hair tips and open the clip again with the lever (④) to allow hair to fall off the barrel.
Note: To avoid kinks, always hold the curler with the clip facing downwards.

For bouncy curls (Fig.5 - Advanced level)
1 Hold the curler in (horizontal) position where you would like the curls to start.
2 Use the other hand to wrap hair around the barrel, starting from the broadest diameter of the barrel. Hold onto hair tips.
3 Keep hair in place for max. 15 seconds.
4 Release the hair tips and hair will fall off the barrel.
5 To finish, break up the curls with your fingers and wind each smaller curl around your finger for extra definition.
Note: If this is your first-time to use the curler without clip, practice without switching on the device to get familiar with the handling.

4 Tips and Tricks

- The narrow end of the barrel creates small curls, while the broad end creates bigger curls or waves. You can use the whole length of the barrel, or you can choose to use just one area for a smaller or larger curl.
- For a modern wave, start the curl at the level of your cheekbone. Also, leave the last few centimeters uncurled. Comb it through with your fingers or a brush.
- This curler can also be used for creating volume at the hair roots. Hold a section of hair at 90° to the scalp. Place the barrel 1 cm above the roots (avoid touching the scalp) and lay the strand onto the widest part of the barrel.
- To create curls with modern fullness and bounce, twist your hair before wrapping it around the barrel, so that it does not spread out flatly on the curler.
- If your hair has a natural wave, you can use the curler on just a few or the top sections to enhance the curls all around.
- For defined curls, do not brush your hair after curling. For a wavy, voluminous look, gently brush the curls out with a natural bristle brush. Start by brushing through the ends and work your way up.
- When you have finished curling your hair, allow all the curls to fully cool down before continuing with styling.

After use:
1 Switch off the appliance and unplug it.
2 Place it on the resting stand (⑨) until it cools down.
3 Remove hair and dust from the barrel and clip.
4 Clean the barrel and the clip with a damp cloth.
5 Keep it in a safe and dry place, free of dust. You can also hang it with the hanging loop (⑧).

5 Guarantee & Service

If you need information e.g. about replacement of an attachment or if you have a problem, please visit the Philips website at www.philips.com/support or contact the Philips Customer Care Centre in your country (you will find its phone number in the worldwide guarantee leaflet). If there is no Consumer Care Centre in your country, go to your local Philips dealer.

Dansk

Tillykke med dit køb, og velkommen til Philips! For at få fuldt udbytte af den support, Philips tilbyder, skal du registrere dit produkt på www.philips.com/welcome.

1 Vigtigt

Læs denne brugervejledning grundigt, før du tager apparatet i brug, og opbevar den til senere brug.

- ADVARSEL: Anvend ikke dette apparat i nærheden af vand.
- Hvis du anvender apparatet i badeværelset, skal du trække stikket ud efter brug, da vand udgør en risiko, selvom apparatet er slukket.
- ADVARSEL: Brug ikke dette apparat i nærheden af badekar, brusekabiner, kummer eller andre kar, der indeholder vand.
- Tag altid stikket ud, efter du har brugt apparatet.
- Hvis netledningen beskadiges, må den kun udskiftes af et serviceværksted eller en tilsvarende kvalificeret fagmand for at undgå enhver risiko.
- Dette apparat kan bruges af børn fra 8 år og op og af personer med nedsatte fysiske, sensoriske eller mentale evner eller manglende viden eller erfaring, hvis de er blevet vejledt eller instrueret i brug af apparatet på en sikker måde og forstår de involverede risici. Børn må ikke lege med apparatet. Rengøring og brugervedligeholdelse må ikke foretages af børn uden opsyn.
- Før du tilslutter apparatet, skal du sikre dig, at den spænding, der er angivet på apparatet, svarer til den lokale spænding.
- Brug ikke apparatet til andre formål end dem, der er beskrevet i vejledningen.
- Brug ikke dette apparat på kunstigt hår.
- Hold konstant opsyn med apparatet, når det er sluttet til stikkontakten.
- Brug aldrig tilbehør eller dele fra andre fabrikanter, eller tilbehør/dele som ikke specifikt er anbefalet af Philips, da garantien i så fald bortfalder.
- Du må ikke sno ledningen rundt om apparatet.
- Læg aldrig apparatet væk, før det er helt afkølet.
- Vær opmærksom, når du bruger apparatet, da det kan være meget varmt. Hold kun i håndtaget, da andre dele er varme, og undgå kontakt med huden.
- Anbring altid apparatet i foden på et varmebestandigt, stabilt underlag. Den varme cylinder må aldrig berøre underlaget eller andre brandbare materialer.
- Netledningen må ikke komme i kontakt med apparatets varme dele.
- Når apparatet er tændt, skal det holdes væk fra brændbare genstande og materialer.
- Når apparatet er varmt, må der ikke lægges noget hen over det (f.eks. håndklæder eller tøj).
- Anvend kun apparatet i tørt hår. Betjen ikke apparatet med våde hænder.
- Hold cylinderen ren og fri for støv og stylingprodukter som f.eks. mousse, spray og gel.
- Cylinderen er belagt. Belægningen kan med tiden langsomt slides af. Dette påvirker dog ikke apparatets ydeevne.
- Hvis apparatet bruges til farvet hår, kan det smitte af på cylinderen.
- Hvis apparatet skal efterses eller repareres, skal du henvende dig til Philips, da en uautoriseret reparation efterfølgende kan være til fare for brugeren.
- Stik aldrig metalgenstande ind i åbningerne, da dette kan give elektrisk stød.
- Træk ikke i ledningen efter brug. Tag altid stikket ud af stikkontakten ved at holde i stikket.

Elektromagnetiske felter (EMF)

Dette Philips-apparat overholder alle branchens gældende standarder og regler angående eksponering for elektromagnetiske felter.

Miljø

Dette symbol betyder, at produktet ikke må bortskaffes sammen med almindeligt husholdningsaffald (2012/19/EU). Følg reglerne for særskilt indsamling af elektriske og elektroniske produkter i dit land. Korrekt bortskaffelse er med til at forhindre en negativ påvirkning af miljø og helbred.

2 Introduktion

Sublime Ends Curler er vores første krøllejern, der er udviklet til at beskytte dine skrøbelige hårspidser, når du styler håret. Takket være vores førsteklasses SplitStop-teknologi kan du kreere de naturligt udseende krøller uden at skulle holde dig tilbage længere og i stedet træde ind i rampelyset!

- Tastelåsfunktion ⊶

Hvis der ikke trykkes på knapperne i 5 sekunder, aktiveres tastelåsen automatisk, og tastelåsikonet ⊶ (⑤) vises. Den første automatiske aktivering, efter apparatet tændes, sker efter 15 sekunder. For at låse apparatet op skal du holde ⊶ (⑥) nede i 1 sekund.

3 Krøl dit hår

1 Sæt stikket i stikkontakten.
2 Tænd for apparatet ved at holde tænd/sluk-knappen ⏻ (⑦) nede i et sekund.
↪ Standardtemperaturindstillingen på 170 °C vises (⑤).
3 Tryk på knapperne + eller − (⑥) for at vælge den ønskede temperaturindstilling ud fra tabellen Hårtype nedenfor.

Hårtype	Anbefalet temperaturområde
Fint	130-150 °C
Normal	160-180 °C
Tykt	190-210 °C

4 Før du begynder at krølle, rede og dele håret op i små lokker. Afhængigt af det ønskede resultat skal du tage en hårlok mellem 2 cm og 4 cm (til små krøller tages en tyndere lok, til løse bølger tages en tykkere lok).

Til bløde krøller (fig. 3)
1 Anbring hårspidserne tæt på den kølige spids (①) på cylinderen (③), og fastgør hårspidserne med klemmen (②).
2 Drej håndtaget, så håret vikles omkring cylinderen og opad mod den bredeste diameter.
Tip: Du kan også bruge den kølige spids (①) som støtte, når du drejer krøllejernet.
3 Hold håret i denne stilling i maks. 15 sekunder.
4 Rul derefter hårlokken forsigtigt ud, indtil du kan åbne klemmen ved hjælp af håndtaget (④).

Bemærk:
- Start med en lavere temperatur for at beskytte hårspidserne.
- Sørg for, at alle hårene ligger fladt ind mod cylinderen.
- Undgå knæk – Når du drejer krøllejernet, skal du sørge for, at hårene ikke er lige oven på toppen af klemmen.

Til fyldige krøller (fig. 4 – begynderniveau)
1 Hold krøllejernet på en måde, så klemmen (②) peger nedad.
2 Anbring krøllejernet i håret, hvor du ønsker, krøllerne skal starte. Åbn klemmen, og sæt hårlokken ind i den, og begynd ved den bredeste diameter.
3 Luk klemmen. Brug den anden hånd til at vikle håret rundt om cylinderen, og hold på hårspidserne.
4 Hold håret i denne stilling i maks. 15 sekunder.
5 Slip hårspidserne, og åbn klemmen igen med håndtaget (④) for at lade håret falde af cylinderen.
Bemærk: For at undgå knæk holdes krøllejernet altid med klemmen nedad.

Til fyldige krøller (fig. 5 – avanceret niveau)
1 Hold krøllejernet i den (vandrette) stilling, hvor du ønsker, krøllerne skal begynde.
2 Brug den anden hånd til at vikle håret omkring cylinderen, mens du starter fra den bredeste diameter på cylinderen. Hold på hårspidserne.
3 Hold håret i denne stilling i maks. 15 sekunder.
4 Slip hårspidserne, hvorefter håret falder af cylinderen.
5 Til sidst skal du skille krøllerne ad med fingrene og sno hver af de mindre krøller omkring fingeren for at markere den tydeligere.
Bemærk: Hvis det er første gang, du bruger krøllejernet uden klemmen, skal du øve dig uden at tænde for apparatet, så du bliver fortrolig med håndteringen.

4 Tip og tricks

- Den smalle ende af cylinderen laver små krøller, mens den brede ende laver større krøller eller bølger. Du kan bruge hele cylinderens længde, eller du kan vælge kun at bruge ét område for at opnå større eller mindre krøl.
- For at lave en moderne bølge skal du starte med at krølle i højde med kindbenet. Lad samtidig være med at krølle de sidste få centimeter. Red håret igennem med fingrene eller en børste.
- Dette krøllejern kan også bruges til at skabe fylde ved hårrødderne. Hold en hårlok 90° ud fra hovedbunden. Anbring cylinderen 1 cm over rødderne (undgå at berøre hovedbunden), og læg lokken på den bredeste del af cylinderen.
- Du kan skabe krøller med moderne fylde og liv ved at sno håret, før du vikler det omkring cylinderen, så det ikke spredes ud fladt på krøllejernet.
- Hvis dit hår er naturligt bølget, kan du nøjes med at bruge krøllejernet på nogle få lokker eller de øverste dele for at forstærke krøllerne her og der.
- For at få definerede krøller skal du undlade at børste håret, efter du har krøllet det. For at få et bølgende, fyldigt look skal du forsigtigt børste krøllerne ud med en børste med naturbørstehår. Start med at børste gennem spidserne, og arbejd dig opad.
- Når du er færdig med at krølle håret, skal du lade krøllerne køle helt ned, før du fortsætter med stylingen.

Efter brug:
1 Sluk for apparatet, og tag stikket ud af stikkontakten.
2 Anbring det i holderen (⑨), indtil det er kølet ned.
3 Fjern hår og støv fra cylinderen og klemmen.
4 Rengør cylinderen og klemmen med en fugtig klud.
5 Opbevar det på et sikkert og tørt sted, der er frit for støv. Du kan også hænge det op i ophængningsstroppen (⑧).

5 Reklamationsret og service

For alle yderligere oplysninger, f.eks. om udskiftning af tilbehør, eller ved eventuelle problemer med apparatet henvises til Philips' hjemmeside på adressen www.philips.com/support eller dit lokale Philips-kundecenter. Telefonnumre findes i vedlagte "Worldwide Guarantee"-folder. Hvis der ikke findes et kundecenter i dit land, bedes du kontakte din lokale Philips-forhandler.

Deutsch

Herzlichen Glückwunsch zu Ihrem Kauf und willkommen bei Philips! Um die Unterstützung von Philips optimal nutzen zu können, registrieren Sie Ihr Produkt bitte unter www.philips.com/welcome.

1 Wichtig

Lesen Sie vor Gebrauch des Geräts die Bedienungsanleitung sorgfältig durch, und bewahren Sie es für die Zukunft auf.

- WARNUNG: Verwenden Sie das Gerät nicht in der Nähe von Wasser.
- Wenn das Gerät in einem Badezimmer verwendet wird, trennen Sie es nach dem Gebrauch von der Stromversorgung. Die Nähe zum Wasser stellt ein Risiko dar, sogar wenn das Gerät abgeschaltet ist.
- WARNUNG: Verwenden Sie das Gerät nicht in der Nähe von Badewannen, Duschen, Waschbecken oder sonstigen Behältern mit Wasser.
- Ziehen Sie nach jedem Gebrauch den Netzstecker aus der Steckdose.
- Ist das Netzkabel defekt, darf es aus Sicherheitsgründen nur von einer Werkstatt oder einer ähnlich qualifizierten Person ausgetauscht werden, um Gefährdungen zu vermeiden.
- Dieses Gerät kann von Kindern ab 8 Jahren und Personen mit verringerten physischen, sensorischen oder psychischen Fähigkeiten oder Mangel an Erfahrung und Kenntnis verwendet werden, wenn sie bei der Verwendung beaufsichtigt werden oder Anweisungen zum sicheren Gebrauch des Geräts erhalten und die Gefahren verstanden haben. Kinder dürfen nicht mit dem Gerät spielen. Die Reinigung und Pflege des Geräts darf von Kindern nicht ohne Aufsicht durchgeführt werden.
- Bevor Sie das Gerät an eine Steckdose anschließen, überprüfen Sie, ob die auf dem Gerät angegebene Spannung mit der Netzspannung vor Ort übereinstimmt.
- Verwenden Sie das Gerät nie für andere als in dieser Bedienungsanleitung beschriebene Zwecke.
- Verwenden Sie dieses Gerät nicht auf Kunsthaar.
- Wenn das Gerät an eine Steckdose angeschlossen ist, lassen Sie es zu keiner Zeit unbeaufsichtigt.
- Verwenden Sie keine Zubehörteile anderer Hersteller oder solche, die von Philips nicht ausdrücklich empfohlen werden. Falls Sie derartiges Zubehör benutzen, erlischt die Garantie.
- Wickeln Sie das Netzkabel nicht um das Gerät.
- Lassen Sie das Gerät abkühlen, bevor Sie es wegräumen.
- Geben Sie acht bei der Verwendung des Geräts, da es äußerst heiß sein könnte. Halten Sie nur den Griff, da die anderen Teile heiß sind, und vermeiden Sie Kontakt mit der Haut.
- Stellen Sie das Gerät immer mit dem Ständer auf eine hitzebeständige, stabile ebene Fläche. Der heiße Lockenstab sollte nie die Oberfläche oder anderes brennbares Material berühren.
- Achten Sie darauf, dass das Netzkabel nicht mit den heißen Teilen des Geräts in Berührung kommt.
- Halten Sie das eingeschaltete Gerät fern von leicht entzündbaren Gegenständen und Materialien.
- Bedecken Sie das heiße Gerät niemals mit Handtüchern, Kleidungsstücken oder anderen Gegenständen.
- Verwenden Sie das Gerät nur auf trockenem Haar. Bedienen Sie das Gerät nicht mit nassen Händen.
- Halten Sie die Aufsätze sauber und frei von Staub sowie von Stylingprodukten, wie Schaumfestiger, Styling-Spray, Gel.
- Der Lockenstab hat eine Beschichtung, die sich im Laufe der Zeit abnutzen kann. Dies beeinträchtigt jedoch nicht die Funktion des Geräts.
- Bei Verwendung mit getöntem oder gefärbtem Haar kann sich der Lockenstab möglicherweise verfärben.
- Geben Sie das Gerät zur Überprüfung bzw. Reparatur stets an ein von Philips autorisiertes Service-Center. Unsachgemäß ausgeführte Reparaturen können den Benutzer stark gefährden.
- Führen Sie keine Metallgegenstände in die Öffnungen ein, da dies zu Stromschlägen führen kann.
- Ziehen Sie nach der Verwendung nicht am Netzkabel. Ziehen Sie stattdessen am Netzstecker, um das Gerät von der Stromversorgung zu trennen.

Elektromagnetische Felder

Dieses Philips Gerät erfüllt sämtliche Normen und Regelungen bezüglich der Exposition in elektromagnetischen Feldern.

Umgebung

Dieses Symbol bedeutet, dass das Produkt nicht mit dem normalen Hausmüll entsorgt werden kann (2012/19/EU). Befolgen Sie die örtlichen Bestimmungen zur getrennten Entsorgung von elektrischen und elektronischen Produkten. Eine ordnungsgemäße Entsorgung hilft, negative Auswirkungen auf Umwelt und Gesundheit zu vermeiden.

2 Einführung

Der Sublime Ends Curler ist unser erster Lockenstab, der für den Schutz der empfindlichen Haarspitzen beim Stylen entwickelt wurde. Dank unserer erstklassigen SplitStop-Technologie können Sie unbekümmert natürliche Locken stylen und im Rampenlicht glänzen!

- Tastensperre ⊶

Wenn 5 Sekunden lang keine Taste gedrückt wird, aktiviert sich die Tastensperre automatisch, und das Schlüsselsymbol ⊶ wird angezeigt (⑤). Die erste automatische Aktivierung nach dem Einschalten des Geräts erfolgt nach 15 Sekunden. Um das Gerät zu entsperren, halten Sie die Taste ⊶ (⑥) 1 Sekunde lang gedrückt.

3 Stylen von Locken

1 Verbinden Sie das Netzkabel mit einer Steckdose.
2 Halten Sie die Taste ⏻ (⑦) eine Sekunde lang gedrückt, um das Gerät einzuschalten.
↪ Die Standard-Temperaturstufe von 170 °C wird angezeigt (⑤).
3 Drücken Sie die Tasten + oder − (⑥), um Ihre gewünschte Temperatureinstellung auszuwählen. Beziehen Sie sich dabei bitte auf die Tabelle zum Haartyp unten.

Haartyp	Empfohlener Temperaturbereich
Fein	130 bis 150 °C
Normal	160 bis 180 °C
Dick	190 bis 210 °C

4 Kämmen Sie Ihr Haar, und teilen Sie es in einzelne Strähnen, bevor Sie mit der Verwendung beginnen. Nehmen Sie je nach gewünschtem Ergebnis eine Haarsträhne zwischen 2 cm und 4 cm (für feste Locken sollten die Strähnen schmaler, für lockere Wellen breiter sein).

Für weiche Locken (Abb. 3)
1 Legen Sie die Haarspitzen nahe an die Cool-Tip-Spitze (①) des Lockenstabs (③), und befestigen Sie sie mit dem Clip (②).
2 Drehen Sie den Griff so, dass sich das Haar um den Lockenstab nach oben zum breiteren Bereich dreht.
Tipp: Sie können auch die Cool-Tip-Spitze (①) als Hilfe verwenden, wenn Sie den Lockenstab drehen.
3 Halten Sie das Haar höchstens 15 Sekunden in Position.
4 Wickeln Sie die Haarsträhne vorsichtig wieder so weit ab, dass sich der Clip mit dem Hebel öffnen lässt (④).

Hinweise:
- Beginnen Sie mit einer niedrigen Temperatur, um Ihre Spitzen zu schonen.
- Stellen Sie sicher, dass das Haar glatt am Lockenstab anliegt.
- Vermeiden von Knoten: Wenn Sie den Lockenstab drehen, sollten Sie darauf achten, dass sich das Haar anfangs nicht direkt auf dem Clip befindet.

Für federnde Locken (Abb. 4: Anfänger)
1 Halten Sie den Lockenstab so, dass der Clip (②) nach unten zeigt.
2 Halten Sie den Lockenstab dort an das Haar, wo die Locken beginnen sollen. Öffnen Sie den Clip, und legen Sie eine Strähne dazwischen. Starten Sie dabei im breitesten Bereich.
3 Schließen Sie den Clip. Wickeln Sie das Haar mit der anderen Hand um den Lockenstab, und halten Sie dabei die Haarspitzen.
4 Halten Sie das Haar höchstens 15 Sekunden in Position.
5 Lassen Sie die Haarspitzen los, und öffnen Sie den Clip mit dem Hebel (④), sodass das Haar vom Lockenstab gleiten kann.
Hinweis: Um Knoten zu vermeiden, sollten Sie den Lockenstab immer so halten, dass der Clip nach unten zeigt.

Für federnde Locken (Abb. 5: Fortgeschrittene)
1 Halten Sie den Lockenstab (in horizontaler Position) dort, wo die Locken beginnen sollen.
2 Wickeln Sie das Haar mit der anderen Hand um den Lockenstab, und beginnen Sie dabei im breitesten Bereich. Halten Sie die Haarspitzen.
3 Halten Sie das Haar höchstens 15 Sekunden in Position.
4 Lassen Sie die Haarspitzen los, und das Haar gleitet vom Lockenstab.
5 Um das Styling zu vollenden, lösen Sie die Locken mit Ihren Fingern, und wickeln Sie jede kleinere Locke um Ihren Finger für zusätzliche Definition.
Hinweis: Wenn Sie zum ersten Mal einen Lockenstab ohne Clip verwenden, üben Sie vorher mit ausgeschaltetem Gerät, um sich mit den Bewegungsabläufen vertraut zu machen.

4 Tipps und Tricks

- Mit dem schmalen Ende des Lockenstabs lassen sich kleine Locken frisieren, während mit dem breiten Ende größere Locken oder Wellen gestylt werden können. Sie können die gesamte Länge des Lockenstabs oder nur einen Bereich für größere oder kleinere Locken verwenden.
- Moderne Locken erzielen Sie, wenn Sie mit dem Eindrehen der Locken auf Höhe der Wangenknochen beginnen. Lassen Sie die letzten Zentimeter glatt. Kämmen Sie das Haar mit Ihren Fingern oder einer Bürste.
- Mit diesem Lockenstab können Sie auch Volumen an den Haarwurzeln erzeugen. Halten Sie eine Haarsträhne im Winkel von 90° zur Kopfhaut. Halten Sie den Lockenstab 1 cm über der Haarwurzel (ohne dabei die Kopfhaut zu berühren), und legen Sie die Strähne über den breitesten Teil des Lockenstabs.
- Um Locken mit moderner Fülle und Spannkraft zu stylen, drehen Sie Ihr Haar ein, bevor Sie es um den Lockenstab wickeln, damit es sich nicht flach über den Lockenstab ausbreitet.
- Wenn Ihr Haar eine natürliche Welle hat, können Sie den Lockenstab nur für einige oder nur für die obersten Haarsträhnen verwenden, um einige Locken zu verstärken.
- Für definierte Locken bürsten Sie Ihr Haar nicht, nachdem Sie das Stylen der Locken beendet haben. Für ein welliges, voluminöses Aussehen bürsten Sie die Locken sanft mit einer Bürste mit Naturborsten. Fangen Sie mit dem Bürsten an den Enden an, und arbeiten Sie sich nach oben vor.
- Wenn Sie das Stylen Ihrer Locken beendet haben, lassen Sie sie völlig abkühlen, bevor Sie mit dem Styling fortfahren.

Nach dem Gebrauch:
1 Schalten Sie das Gerät aus, und ziehen Sie den Netzstecker aus der Steckdose.
2 Stellen Sie es auf den Ständer (⑨), bis es abkühlt.
3 Entfernen Sie Haare und Staub vom Lockenstab und vom Clip.
4 Reinigen Sie den Lockenstab und den Clip mit einem feuchten Tuch.
5 Bewahren Sie das Gerät an einem sicheren, trockenen und staubfreien Ort auf. Sie können es auch an der Aufhängeöse (⑧) aufhängen.

5 Garantie und Kundendienst

Benötigen Sie weitere Informationen, z. B. zum Ersatz eines Zubehörteils, oder treten Probleme auf, besuchen Sie bitte die Philips Website (www.philips.com/support), oder setzen Sie sich mit dem Philips Service-Center in Ihrem Land in Verbindung (Telefonnummer siehe Garantieschrift). Sollte es in Ihrem Land kein Service-Center geben, wenden Sie sich bitte an Ihren Philips Händler.

Ελληνικά

Συγχαρητήρια για την αγορά σας και καλώς ήρθατε στη Philips! Για να επωφεληθείτε πλήρως από την υποστήριξη που παρέχει η Philips, καταχωρήστε το προϊόν σας στην ιστοσελίδα www.philips.com/welcome.

1 Σημαντικό

Διαβάστε το παρόν εγχειρίδιο χρήσης προτού χρησιμοποιήσετε τη συσκευή και κρατήστε το για μελλοντική αναφορά.

- ΠΡΟΕΙΔΟΠΟΙΗΣΗ: Μην χρησιμοποιείτε αυτή τη συσκευή κοντά σε νερό.
- Όταν χρησιμοποιείτε τη συσκευή στο μπάνιο, αποσυνδέετέ την από την πρίζα μετά τη χρήση καθώς η εγγύτητα με νερό αποτελεί κίνδυνο ακόμα και όταν η συσκευή είναι απενεργοποιημένη.
- ΠΡΟΕΙΔΟΠΟΙΗΣΗ: Μην χρησιμοποιείτε αυτήν τη συσκευή κοντά σε μπανιέρες, ντουζιέρες, νιπτήρες, λεκάνες ή άλλου είδους σκεύη που περιέχουν νερό.
- Αποσυνδέετε πάντα τη συσκευή από την πρίζα μετά από κάθε χρήση.
- Αν το καλώδιο ρεύματος υποστεί φθορά, θα πρέπει να αντικατασταθεί από ένα κέντρο επισκευών ή από εξίσου εξειδικευμένα άτομα προς αποφυγή κινδύνου.
- Αυτή η συσκευή μπορεί να χρησιμοποιηθεί από παιδιά ηλικίας 8 ετών και άνω, καθώς και από άτομα με περιορισμένες σωματικές, αισθητήριες ή διανοητικές ικανότητες, ή χωρίς εμπειρία και γνώση, με την προϋπόθεση ότι τη χρησιμοποιούν υπό επίβλεψη ή έχουν λάβει οδηγίες σχετικά με την ασφαλή της χρήση και κατανοούν τους ενεχόμενους κινδύνους. Τα παιδιά δεν πρέπει να παίζουν με τη συσκευή. Τα παιδιά δεν πρέπει να καθαρίζουν και να συντηρούν τη συσκευή χωρίς επίβλεψη.
- Προτού συνδέσετε τη συσκευή, βεβαιωθείτε ότι η τάση που αναγράφεται στη συσκευή αντιστοιχεί στην τοπική τάση ρεύματος.
- Μην χρησιμοποιείτε τη συσκευή για κανένα άλλο σκοπό εκτός από αυτόν που περιγράφεται στο παρόν εγχειρίδιο.
- Μην χρησιμοποιείτε αυτήν τη συσκευή σε τεχνητά μαλλιά.
- Όταν η συσκευή είναι συνδεδεμένη στην πρίζα, μην την αφήνετε χωρίς παρακολούθηση.
- Μην χρησιμοποιείτε ποτέ εξαρτήματα ή μέρη από άλλους κατασκευαστές ή που η Philips κατηγορηματικά δεν συνιστά. Εάν χρησιμοποιήσετε τέτοια εξαρτήματα ή μέρη, η εγγύησή σας καθίσταται άκυρη.
- Μην τυλίγετε το καλώδιο γύρω από τη συσκευή.
- Περιμένετε έως ότου κρυώσει η συσκευή για να την αποθηκεύσετε.
- Χρησιμοποιείτε τη συσκευή με πολλή προσοχή, καθώς μπορεί να αναπτύξει πολύ υψηλή θερμοκρασία. Κρατάτε μόνο τη λαβή, καθώς η θερμοκρασία στα υπόλοιπα μέρη είναι υψηλή. Αποφεύγετε την επαφή με το δέρμα.
- Τοποθετείτε πάντα τη συσκευή με τη βάση σε θερμοανθεκτική, σταθερή και επίπεδη επιφάνεια. Το θερμό σώμα δεν πρέπει να έρχεται σε επαφή με την επιφάνεια ή με οποιοδήποτε άλλο εύφλεκτο υλικό.
- Μην αφήνετε το καλώδιο να έρθει σε επαφή με τα ζεστά μέρη της συσκευής.
- Όταν η συσκευή είναι ενεργοποιημένη, κρατήστε τη μακριά από εύφλεκτα αντικείμενα και υλικά.
- Ποτέ μην καλύπτετε τη συσκευή με οτιδήποτε (π.χ. πετσέτα ή ρούχα) όταν είναι ζεστή.
- Χρησιμοποιείτε τη συσκευή μόνο σε στεγνά μαλλιά. Μην χειρίζεστε τη συσκευή με βρεγμένα χέρια.
- Να διατηρείτε το σώμα της συσκευής καθαρό, χωρίς σκόνη και υπολείμματα από προϊόντα φορμαρίσματος όπως αφρό, σπρέι και τζελ.
- Το σώμα της συσκευής διαθέτει επίστρωση. Η επίστρωση μπορεί να φθαρεί με το πέρασμα του χρόνου. Ωστόσο, αυτό δεν επηρεάζει την απόδοση της συσκευής.
- Αν η συσκευή χρησιμοποιηθεί σε βαμμένα μαλλιά, ενδέχεται να εμφανιστούν κηλίδες στο σώμα της.
- Στέλνετε πάντα τη συσκευή σε εξουσιοδοτημένο κέντρο σέρβις της Philips για έλεγχο ή επισκευή. Η επισκευή από μη εξουσιοδοτημένα άτομα μπορεί να αποβεί ιδιαίτερα επικίνδυνη για το χρήστη.
- Για να αποφύγετε τον κίνδυνο ηλεκτροπληξίας, μην βάζετε μεταλλικά αντικείμενα μέσα στις γρίλιες.
- Μην τραβάτε το καλώδιο μετά τη χρήση. Αποσυνδέετε πάντα τη συσκευή από την πρίζα κρατώντας το βύσμα.

Ηλεκτρομαγνητικά Πεδία (EMF)

Η συγκεκριμένη συσκευή της Philips συμμορφώνεται με όλα τα ισχύοντα πρότυπα και τους κανονισμούς σχετικά με την έκθεση σε ηλεκτρομαγνητικά πεδία.

Περιβάλλον

Αυτό το σύμβολο υποδεικνύει ότι το παρόν προϊόν δεν πρέπει να απορρίπτεται μαζί με κανονικά οικιακά απορρίμματα (2012/19/ΕΕ). Ακολουθήστε τους κανονισμούς της χώρας σας για την ξεχωριστή συλλογή των ηλεκτρικών και ηλεκτρονικών προϊόντων. Η σωστή απόρριψη συμβάλλει στην αποφυγή αρνητικών επιπτώσεων για το περιβάλλον και την ανθρώπινη υγεία.

2 Εισαγωγή

Το Sublime Ends Curler είναι η πρώτη μας συσκευή για μπούκλες που έχει σχεδιαστεί για την προστασία των εύθραυστων μαλλιών κατά το φορμάρισμα. Χάρη στην κορυφαία τεχνολογία SplitStop, μπορείτε να δημιουργείτε φυσικές μπούκλες χωρίς να ανησυχείτε για τα μαλλιά σας. Ετοιμαστείτε να κλέψετε την παράσταση!

- Λειτουργία κλειδώματος πλήκτρων ⊶

Αν δεν πατηθεί κανένα κουμπί για 5 δευτερόλεπτα, ενεργοποιείται αυτόματα το Κλείδωμα πλήκτρων και εμφανίζεται το αντίστοιχο εικονίδιο ⊶ (⑤). Η λειτουργία αυτή ενεργοποιείται αυτόματα για πρώτη φορά 15 δευτερόλεπτα μετά την ενεργοποίηση της συσκευής. Για να ξεκλειδώσετε τη συσκευή, πατήστε το κουμπί ⊶ (⑥) για 1 δευτερόλεπτο.

3 Δημιουργήστε μπούκλες στα μαλλιά σας

1 Βάλτε το βύσμα σε μια υποδοχή τροφοδοσίας ρεύματος.
2 Πατήστε το κουμπί ⏻ (⑦) για 1 δευτερόλεπτο, για να ενεργοποιήσετε τη συσκευή.
↪ Εμφανίζεται η προεπιλεγμένη ρύθμιση θερμοκρασίας 170°C (⑤).
3 Πατήστε το κουμπί + ή − (⑥) για να επιλέξετε την επιθυμητή ρύθμιση θερμοκρασίας, σύμφωνα με τον πίνακα «Τύπος μαλλιών» παρακάτω.

Τύπος μαλλιών	Προτεινόμενο εύρος θερμοκρασίας
Λεπτή τρίχα	130-150 °C
Κανονική	160-180 °C
Χοντρή	190-210 °C

4 Πριν αρχίσετε να κάνετε μπούκλες, χτενίστε τα μαλλιά σας και χωρίστε τα σε μικρές τούφες. Ανάλογα με το αποτέλεσμα που θέλετε να πετύχετε, πιάστε μια τούφα 2 με 4 εκ. (για σφιχτές μπούκλες πιάστε μια πιο λεπτή τούφα, για χαλαρούς κυματισμούς πιάστε μια πιο χοντρή).

Για απαλές μπούκλες (Εικ. 3)
1 Τοποθετήστε τις άκρες των μαλλιών κοντά στο αντιθερμικό άκρο (①) του σώματος (③) και στερεώστε τις με το κλιπ (②).
2 Περιστρέψτε τη λαβή, έτσι ώστε τα μαλλιά να τυλιχτούν στο σώμα, προς τα επάνω στη μεγαλύτερη διάμετρο.
Συμβουλή: Μπορείτε επίσης να χρησιμοποιήσετε το αντιθερμικό άκρο (①) σαν στήριγμα όταν περιστρέφετε τη συσκευή για μπούκλες.
3 Κρατήστε τα μαλλιά σε αυτό το σημείο για 15 δευτερόλεπτα το πολύ.
4 Ξετυλίξτε απαλά την τούφα μέχρι να μπορείτε να ανοίξετε ξανά το κλιπ με το μοχλό (④).

Σημειώσεις:
- Ξεκινήστε με τη χαμηλότερη θερμοκρασία για να προστατεύσετε τις άκρες των μαλλιών.
- Βεβαιωθείτε ότι όλες οι τρίχες εφάπτονται στο σώμα.
- Για να αποφύγετε τους κόμπους - Όταν περιστρέφετε τη συσκευή για μπούκλες, βεβαιωθείτε ότι οι τρίχες δεν έρχονται σε άμεση επαφή με το επάνω μέρος του κλιπ.

Για ανάλαφρες μπούκλες (Εικ. 4 - Αρχάριο επίπεδο)
1 Κρατήστε τη συσκευή έτσι ώστε το κλιπ (②) να είναι στραμμένο προς τα κάτω.
2 Κρατήστε τη συσκευή στο σημείο των μαλλιών από όπου θέλετε να ξεκινούν οι μπούκλες. Ανοίξτε το κλιπ και τοποθετήστε ανάμεσα την τούφα, ξεκινώντας από το σημείο με τη μεγαλύτερη διάμετρο.
3 Κλείστε το κλιπ. Με το άλλο χέρι, τυλίξτε τα μαλλιά στο σώμα και συγκρατήστε τις άκρες τους.
4 Κρατήστε τα μαλλιά σε αυτό το σημείο για 15 δευτερόλεπτα το πολύ.
5 Αφήστε τις άκρες των μαλλιών και ανοίξτε ξανά το κλιπ με το μοχλό (④), έτσι ώστε να πέσουν τα μαλλιά από το σώμα.
Σημείωση: Για να αποφύγετε τους κόμπους, κρατήστε τη συσκευή για μπούκλες με το κλιπ στραμμένο προς τα κάτω.

Για ανάλαφρες μπούκλες (Εικ. 5 - Προχωρημένο επίπεδο)
1 Κρατήστε (οριζόντια) τη συσκευή στο σημείο από όπου θέλετε να ξεκινούν οι μπούκλες.
2 Με το άλλο χέρι, τυλίξτε τα μαλλιά στο σώμα, ξεκινώντας από το σημείο με τη μεγαλύτερη διάμετρο. Συγκρατήστε τις άκρες των μαλλιών.
3 Κρατήστε τα μαλλιά σε αυτό το σημείο για 15 δευτερόλεπτα το πολύ.
4 Αφήστε τις άκρες των μαλλιών, έτσι ώστε να πέσουν τα μαλλιά από το σώμα.
5 Για να ολοκληρώσετε το φορμάρισμα, ανοίξτε τις μπούκλες με τα δάχτυλα και στη συνέχεια τυλίξτε τις μικρότερες μπούκλες γύρω από το δάχτυλο, για να τελειοποιήσετε το σχήμα τους.
Σημείωση: Αν χρησιμοποιείτε για πρώτη φορά τη συσκευή για μπούκλες χωρίς το κλιπ, κάντε εξάσκηση με τη συσκευή απενεργοποιημένη, έτσι ώστε να εξοικειωθείτε με το χειρισμό της.

4 Συμβουλές και κόλπα

- Το στενό άκρο του σώματος δημιουργεί μικρές μπούκλες, ενώ το πιο φαρδύ άκρο δημιουργεί μεγαλύτερες μπούκλες ή κυματισμούς. Μπορείτε να χρησιμοποιήσετε όλο το μήκος του σώματος ή μόνο μία περιοχή του, για να κάνετε μικρές ή μεγάλες μπούκλες.
- Για μοντέρνο στυλ, ξεκινήστε την μπούκλα στο ύψος των ζυγωματικών. Επίσης, μπορείτε να μην κάνετε μπούκλες στα τελευταία εκατοστά των μαλλιών. Χτενίστε τα με τα δάχτυλα ή με βούρτσα.
- Μπορείτε επίσης να χρησιμοποιήσετε τη συσκευή για να δώσετε όγκο στις ρίζες των μαλλιών. Κρατήστε την μπούκλα σε γωνία 90° από το κεφάλι σας. Τοποθετήστε το σώμα 1 εκ. πάνω από τις ρίζες (χωρίς να ακουμπάτε το κεφάλι) και περάστε την τούφα στο πιο φαρδύ τμήμα του σώματος.
- Για να δημιουργήσετε μοντέρνες, ανάλαφρες μπούκλες, περιστρέψτε τα μαλλιά σας πριν τα τυλίξετε γύρω από το σώμα, ώστε να μην απλωθούν επίπεδα.
- Αν έχετε φυσικά σγουρά μαλλιά, μπορείτε να χρησιμοποιήσετε τη συσκευή σε μερικές ή στις επάνω μόνο τούφες, για να αναδείξετε το φυσικό τους κυματισμό.
- Για πιο έντονο αποτέλεσμα, μην βουρτσίζετε τα μαλλιά αφού δημιουργήσετε τις μπούκλες. Για σπαστά μαλλιά με όγκο, βουρτσίστε απαλά τις μπούκλες με μια βούρτσα με φυσικές τρίχες. Ξεκινήστε βουρτσίζοντας τις άκρες των μαλλιών και συνεχίστε προς τα πάνω.
- Αφού τελειώσετε, αφήστε τις μπούκλες να κρυώσουν εντελώς προτού συνεχίσετε το φορμάρισμα.

Μετά τη χρήση:
1 Απενεργοποιήστε τη συσκευή και βγάλτε την από την πρίζα.
2 Τοποθετήστε τη στη βάση (⑨) μέχρι να κρυώσει.
3 Αφαιρέστε τις τρίχες και τη σκόνη από το σώμα και το κλιπ.
4 Καθαρίστε το σώμα και το κλιπ με ένα βρεγμένο πανί.
5 Αποθηκεύστε τη συσκευή σε ασφαλές και στεγνό μέρος, χωρίς σκόνη. Μπορείτε επίσης να την κρεμάσετε από το γαντζάκι (⑧).

5 Εγγύηση και επισκευή

Αν χρειάζεστε πληροφορίες π.χ. για την αντικατάσταση κάποιου εξαρτήματος ή αν αντιμετωπίζετε κάποιο πρόβλημα, επισκεφτείτε τον ιστότοπο της Philips στη διεύθυνση www.philips.com/support ή επικοινωνήστε με το Κέντρο εξυπηρέτησης καταναλωτών της Philips στη χώρα σας (θα βρείτε το τηλέφωνο στο φυλλάδιο της διεθνούς εγγύησης). Αν δεν υπάρχει Κέντρο εξυπηρέτησης καταναλωτών στη χώρα σας, απευθυνθείτε στον τοπικό αντιπρόσωπο της Philips.

Español

Le felicitamos por la compra de este producto y le damos la bienvenida a Philips. Para sacar el máximo partido de la asistencia que Philips le ofrece, registre su producto en www.philips.com/welcome.

1 Importante

Antes de usar el aparato, lea atentamente este manual de usuario y consérvelo por si necesitara consultarlo en el futuro.

- ADVERTENCIA: No utilice este aparato cerca del agua.
- Si utiliza el aparato en el cuarto de baño, desenchúfelo después de usarlo. La proximidad de agua representa un riesgo, aunque el aparato esté apagado.
- ADVERTENCIA: No utilice este aparato cerca del agua ni cerca de bañeras, duchas, cubetas u otros recipientes que contengan agua.
- Desenchufe siempre el aparato después de usarlo.
- Si el cable de alimentación está dañado, debe ser sustituido por un centro de servicio autorizado o por personal cualificado con el fin de evitar situaciones de peligro.
- Este aparato puede ser usado por niños a partir de ocho años y por personas con su capacidad física, psíquica o sensorial reducida y por quienes no tengan los conocimientos y la experiencia necesarios, si han sido supervisados o instruidos acerca del uso del aparato de forma segura y siempre que sepan los riesgos que conlleva su uso. No permita que los niños jueguen con el aparato. Los niños no deben llevar a cabo la limpieza ni el mantenimiento a menos que lo hagan bajo supervisión.
- Antes de enchufar el aparato, compruebe que el voltaje indicado en el mismo se corresponde con el voltaje de la red eléctrica local.
- No utilice este aparato para otros fines distintos a los descritos en este manual.
- No utilice el aparato sobre cabello artificial.
- Nunca deje el aparato sin vigilancia cuando esté enchufado a la red eléctrica.
- No utilice nunca accesorios o piezas de otros fabricantes o que no hayan sido específicamente recomendados por Philips. La garantía quedará anulada si utiliza tales piezas o accesorios.
- No enrolle el cable de alimentación alrededor del aparato.
- Espere a que se enfríe el aparato antes de guardarlo.
- Preste mucha atención al utilizar el aparato, ya que puede estar muy caliente. Dado que otras partes están calientes, sujete solo el mango y evite el contacto con la piel.
- Coloque siempre el aparato con el soporte sobre una superficie plana, estable y resistente al calor. El cilindro caliente nunca debe tocar superficies ni otros materiales inflamables.
- Evite que el cable de alimentación entre en contacto con las piezas calientes del aparato.
- Mantenga el aparato lejos de objetos y materiales inflamables mientras esté encendido.
- Nunca cubra el aparato (por ejemplo, con una toalla o ropa) mientras esté caliente.
- Utilice el aparato solo sobre cabello seco. No lo use con las manos mojadas.
- Mantenga el cilindro limpio y sin polvo ni productos para moldear el pelo, tales como espuma moldeadora, laca o gel.
- El cilindro tiene un revestimiento. Este revestimiento se puede desgastar lentamente con el tiempo. No obstante, esto no afecta al rendimiento del aparato.
- Si se utiliza el aparato con cabello teñido, el cilindro puede mancharse.
- Para revisiones o reparaciones, lleve siempre el aparato a un centro de servicio autorizado por Philips. Las reparaciones llevadas a cabo por personal no cualificado pueden dar lugar a situaciones extremadamente peligrosas para el usuario.
- Para evitar descargas eléctricas, no introduzca objetos metálicos por las aberturas.
- No tire del cable de alimentación después de usar el producto. Desenchufe siempre el aparato sujetando la clavija.

Campos electromagnéticos (CEM)

Este aparato de Philips cumple los estándares y las normativas aplicables sobre exposición a campos electromagnéticos.

Medioambiental

Este símbolo significa que este producto no debe desecharse con la basura normal del hogar (2012/19/UE). Siga la normativa de su país con respecto a la recogida de productos eléctricos y electrónicos. El correcto desecho de los productos ayuda a evitar consecuencias negativas para el medioambiente y la salud humana.

2 Introducción

El rizador Sublime Ends es nuestro primer rizador diseñado para proteger las puntas frágiles al moldear el cabello. Gracias a nuestra pionera tecnología SplitStop, podrá crear rizos con aspecto natural sin preocuparse, así que deje de esconderse y acapare toda la atención.

- Función de bloqueo ⊶

Si no se pulsan los botones durante 5 segundos, la función de bloqueo se activa automáticamente y se muestra el icono de bloqueo ⊶ (⑤). La primera activación automática después de encender el aparato se produce después de 15 segundos. Para desbloquear el aparato, pulse ⊶ (⑥) durante 1 segundo.

3 Rizado del cabello

1 Enchufe la clavija a una toma de corriente.
2 Mantenga pulsado el botón ⏻ (⑦) durante un segundo para encender el aparato.
↪ Se mostrará la posición de temperatura predeterminada de 170 °C (⑤).
3 Pulse + o − (⑥) para seleccionar el ajuste de temperatura que desee en función de la tabla Tipo de cabello que se muestra más abajo.

Tipo de cabello	Intervalo de temperatura recomendado
Fino	130-150 °C
Normal	160-180 °C
Grueso	190-210 °C

4 Antes de empezar a moldear, peine el cabello y divídalo en mechones pequeños. En función del resultado que desee, separe un mechón de entre 2 y 4 cm (para ondas sueltas separe un mechón más grueso, para rizos marcados un mechón más fino).

Para rizos suaves (Fig. 3)
1 Coloque las puntas del cabello cerca de la punta fría (①) del cilindro (③), sujetando las puntas con la pinza (②).
2 Gire el mango de modo que el pelo se enrolle alrededor del cilindro y hacia arriba por el diámetro más ancho.
Consejo: También puede utilizar la punta fría (①) como soporte para girar el rizador.
3 Mantenga el pelo en su lugar durante un máximo de 15 segundos.
4 Desenrolle el mechón de pelo hasta que pueda abrir la pinza de nuevo con la palanca (④).

Notas:
- Comience con una temperatura más baja para proteger las puntas del cabello.
- Asegúrese de que todo el cabello queda plano sobre el cilindro.
- Para evitar tirones, cuando gire el rizador, asegúrese de que el cabello no está justo encima de la pinza.

Para rizos con movimiento (Fig. 4: nivel principiante)
1 Sostenga el rizador de forma que la pinza (②) esté orientada hacia abajo.
2 Coloque el rizador sobre el cabello en el lugar en el que desea que comience el rizo. Abra la pinza y coloque el mechón en mitad, comenzando por el diámetro más ancho.
3 Cierre la pinza. Con la otra mano, enrolle el cabello alrededor del cilindro y sujete las puntas.
4 Mantenga el pelo en su lugar durante un máximo de 15 segundos.
5 Suelte las puntas del cabello y abra la pinza de nuevo con la palanca (④) para que el pelo se suelte del cilindro.
Nota: Para evitar tirones, sostenga siempre el rizador con la pinza hacia abajo.

Para rizos con movimiento (Fig. 5: nivel avanzado)
1 Sostenga el rizador en la posición (horizontal) en la que desea que comience el rizo.
2 Con la otra mano, enrolle el cabello alrededor del cilindro, empezando por el diámetro más ancho del cilindro. Sujete las puntas del cabello.
3 Mantenga el pelo en su lugar durante un máximo de 15 segundos.
4 Suelte las puntas del cabello y este se soltará del cilindro.
5 Para terminar, separe los rizos con los dedos y enrolle los rizos más pequeños alrededor del dedo para obtener una definición extra.
Nota: Si es la primera vez que utiliza el rizador sin pinza, practique sin encender el dispositivo para familiarizarse con su manejo.

4 Consejos y trucos

- El extremo estrecho del cilindro permite crear rizos pequeños, mientras que el ancho sirve para crear rizos más grandes y ondas. Puede utilizar toda la longitud del cilindro o puede usar solo una zona para obtener rizos más grandes o pequeños.
- Para obtener ondas modernas, comience con el rizador a la altura de la mejilla. Además, deje los últimos centímetros sin rizar. Peine el cabello con los dedos o un cepillo.
- Este rizador también se puede utilizar para dar volumen en la raíz del pelo. Sostenga un mechón de cabello a 90° del cuero cabelludo. Coloque el cilindro 1 cm por encima de las raíces (evite tocar el cuero cabelludo). A continuación, coloque el pelo sobre la parte más ancha del cilindro.
- Para crear rizos con una plenitud y vitalidad muy moderna, gire el pelo antes de enrollarlo alrededor del cilindro, para que no se distribuya de forma plana en el rizador.
- Si su pelo tiene ondas naturales, puede usar el rizador en algunas secciones o solo en la parte superior para realzar algunos rizos aquí y allá.
- Para obtener rizos definidos, no se cepille el pelo después de moldearlo. Para obtener un look ondulado y voluminoso, cepille suavemente los rizos con un cepillo de púas naturales. Comience cepillando las puntas y vaya subiendo.
- Cuando termine de rizar el pelo, deje que los rizos se sequen por completo antes de seguir moldeando.

Después del uso:
1 Apague el aparato y desenchúfelo.
2 Colóquelo el soporte de descanso (⑨) hasta que se enfríe.
3 Elimine los pelos y el polvo del cilindro y la pinza.
4 Limpie el cilindro y la pinza con un paño húmedo.
5 Guárdelo en un lugar seco, seguro y sin polvo. Puede guardar el aparato colgándolo por la anilla (⑧).

5 Garantía y servicio

Si necesita información, por ejemplo sobre la sustitución de un accesorio, o tiene algún problema, visite la página web de Philips en www.philips.com/support, o póngase en contacto con el Servicio de Atención al Cliente de Philips en su país (hallará el número de teléfono en el folleto de la garantía mundial). Si no hay Servicio de Atención al Cliente de Philips en su país, diríjase a su distribuidor local de Philips.

Suomi

Onnittelut ostoksestasi ja tervetuloa Philips-tuotteiden käyttäjäksi! Hyödynnä Philipsin tuki ja rekisteröi tuotteesi osoitteessa www.philips.com/welcome.

1 Tärkeää

Lue tämä käyttöopas ennen laitteen käyttämistä ja säilytä se myöhempää käyttöä varten.

- VAROITUS: Älä käytä tätä laitetta veden lähellä.
- Jos käytät laitetta kylpyhuoneessa, irrota pistoke pistorasiasta käytön jälkeen, sillä laitteessa on jännitettä, vaikka virta olisi katkaistu.
- VAROITUS: älä käytä laitetta kylpyammeen, suihkun, altaan tai muiden vesiastioiden lähellä.
- Irrota pistoke pistorasiasta aina käytön jälkeen.
- Jos virtajohto on vahingoittunut, vaihdata se oman turvallisuutesi vuoksi huoltoliikkeessä tai muulla ammattitaitoisella korjaajalla.
- Laitetta voivat käyttää myös yli 8-vuotiaat lapset ja henkilöt, joiden fyysinen tai henkinen toimintakyky on rajoittunut tai joilla ei ole kokemusta tai tietoa laitteen käytöstä, jos heitä on neuvottu laitteen turvallisesta käytöstä tai tarjolla on turvallisen käytön edellyttämä valvonta ja jos he ymmärtävät laitteeseen liittyvät vaarat. Lasten ei pidä leikkiä laitteella. Lasten ei saa antaa puhdistaa tai huoltaa laitetta ilman valvontaa.
- Varmista ennen laitteen liittämistä, että laitteeseen merkitty jännite vastaa paikallista jännitettä.
- Älä käytä laitetta muuhun kuin tässä oppaassa kuvattuun tarkoitukseen.
- Älä käytä laitetta tekohiuksiin.
- Kun laite on liitetty pistorasiaan, älä jätä sitä ilman valvontaa.
- Älä koskaan käytä muita kuin Philipsin valmistamia tai suosittelemia lisävarusteita tai -osia. Jos käytät muita osia, takuu ei ole voimassa.
- Älä kierrä virtajohtoa laitteen ympärille.
- Anna laitteen jäähtyä ennen säilytykseen asettamista.
- Keskity yksinomaan laitteen käyttöön, kun käytät sitä, koska se voi olla erittäin kuuma. Pidä kiinni vain kahvasta, koska muut osat ovat kuumia. Vältä ihokosketusta.
- Aseta aina laite telineen kanssa lämmönkestävälle, tukevalle ja tasaiselle alustalle. Kuumaa kiharrinosaa ei saa päästää kosketuksiin alustan tai minkään tulenaran materiaalin kanssa.
- Pidä huoli, ettei virtajohto joudu kosketuksiin laitteen kuumien osien kanssa.
- Pidä laite poissa helposti syttyvistä esineistä ja materiaaleista, kun sen virta on kytkettynä.
- Älä peitä laitetta esimerkiksi pyyhkeellä tai vaatteella, kun se on kuuma.
- Käytä laitetta vain kuiviin hiuksiin. Älä käytä laitetta, jos kätesi on märät.
- Puhdista kiharrinosa säännöllisesti, ettei niihin kerry pölyä ja muotoilutuotteita, kuten muotoiluvaahtoa, hiuslakkaa tai geeliä.
- Kiharrinosassa on pinnoite, joka voi kulua hitaasti käytössä. Kuluminen ei kuitenkaan vaikuta laitteen tehoon.
- Jos laitteella käsitellään värjättyjä hiuksia, kiharrinosa saattaa värjäytyä.
- Toimita laite aina tarvittaessa tarkastettavaksi tai korjattavaksi Philipsin valtuuttamaan huoltoliikkeeseen. Ammattitaidottomasti tehty korjaus saattaa aiheuttaa vaaratilanteita.
- Älä työnnä laitteen aukkoihin metalliesineitä, ettet saa sähköiskua.
- Älä vedä laitteen virtajohdosta laitteen käytön jälkeen. Irrota laitteen pistoke pistorasiasta aina pitämällä kiinni pistokkeesta.

Sähkömagneettiset kentät (EMF)

Tämä Philips-laite vastaa kaikkia sähkömagneettisia kenttiä (EMF) koskevia standardeja ja säännöksiä.

Ympäristö

Tämä merkki tarkoittaa, että tätä tuotetta ei saa hävittää tavallisen kotitalousjätteen mukana (2012/19/EU). Noudata maasi sähkö- ja elektroniikkalaitteiden erillistä keräystä koskevia sääntöjä. Asianmukainen hävittäminen auttaa ehkäisemään ympäristölle ja ihmisille mahdollisesti koituvia haittavaikutuksia.

2 Johdanto

Sublime Ends -kiharrin on ensimmäinen kihartimemme, joka on suunniteltu suojaamaan hauraita latvoja kiharruksen aikana. Ensiluokkaisen SplitStop-tekniikkamme ansiosta voit luoda luonnolliset kiharat huoletta ja astua rohkeasti esiin!

- Painikelukitustoiminto ⊶

Jos laitteen painikkeita ei käytetä 5 sekuntiin, painikelukitus aktivoituu automaattisesti ja painikelukituksen kuvake ⊶ tulee näyttöön (⑤). Virran kytkemisen jälkeen lukitus aktivoituu automaattisesti ensimmäisen kerran 15 sekunnin kuluttua. Avaa laitteen lukitus painamalla painiketta ⊶ (⑥) 1 sekunnin ajan.

3 Hiusten kihartaminen

1 Liitä virtapistoke pistorasiaan.
2 Kytke laitteen virta painamalla painiketta ⏻ (⑦) yhden sekunnin ajan.
↪ Oletuslämpötila-asetus 170 °C tulee näyttöön (⑤).
3 Valitse hiustyypin mukainen lämpötila-asetus alla olevan Hiustyyppi-taulukon mukaan painamalla painiketta + tai − (⑥).

Hiustyyppi	Suositeltu lämpötila-alue
Hento	130-150 °C
Normaali	160-180 °C
Paksu	190–210 °C

4 Kampaa hiuksesi ennen kihartamisen aloittamista ja jaa ne pieniin osiin. Valitse halutun lopputuloksen mukaan 2–4 cm:n levyinen hiussuortuva (leveämpi suortuva, jos haluat ilmavat kiharat, kapeampi jos tiukat kiharat).

Pehmeät kiharat (kuva 3)
1 Aseta hiusten latvat kiharrinosan (③) viileän kärjen (①) lähelle ja kiinnitä latvat pihdillä (②).
2 Kierrä kahvaa niin, että hiukset kiertyvät kiharrinosan ympärille ja ylöspäin kohti kihartimen leveintä kohtaa.
Vinkki: Voit ottaa tukea viileästä kärjestä (①) pyörittäessäsi kiharrinta.
3 Pidä hiuksia paikoillaan korkeintaan 15 sekuntia.
4 Kierrä hiussuortuvaa varovasti auki, kunnes voit avata pihdin painamalla vipua (④).

Huomautuksia:
- Suojaa hiusten latvoja aloittamalla matalalla lämpötilalla.
- Varmista, että koko hiussuortuva on litteänä kiharrinosaa vasten.
- Kun kierrät kiharrinta, varmista, että suoraan pihdin päällä ei ole hiuksia, jotta ne eivät mene sykkyrään.

Ilmavat kiharat (kuva 4 – aloittelijan taso)
1 Pidä kiharrinta pihti (②) alaspäin.
2 Aseta kiharrin siihen kohtaan hiuksia, mistä haluat kiharoiden alkavan. Avaa pihti ja aseta hiussuortuva pihdin ja kiharrinosan väliin kiharrinosan leveimmästä kohdasta alkaen.
3 Sulje pihti. Kierrä hiussuortuva toisella kädellä kiharrinosan ympärille ja pidä kiinni hiusten latvoista.
4 Pidä hiuksia paikoillaan korkeintaan 15 sekuntia.
5 Päästä irti hiussuortuvasta ja avaa pihti vivulla (④), jotta hiussuortuva irtoaa kiharrinosasta.
Huomautus: Pidä kiharrinta aina pihti alaspäin, jotta hiukset eivät mene sykkyrään.

Ilmavat kiharat (kuva 5 – edistynyt taso)
1 Pidä kiharrinta vaakatasossa siinä, mistä haluat kiharoiden alkavan.
2 Kierrä hiussuortuva toisella kädellä kiharrinosan ympärille kiharrinosan leveimmästä kohdasta alkaen. Pidä kiinni hiusten latvoista.
3 Pidä hiuksia paikoillaan korkeintaan 15 sekuntia.
4 Päästä irti hiusten latvoista, jotta hiussuortuva irtoaa kiharrinosasta.
5 Erottele kiharat lopuksi toisistaan sormin ja kierrä pienet kiharat yksitellen sormiesi ympärille, jos haluat niistä vielä selkeämmät.
Huomautus: Jos tämä on ensimmäinen kerta kun käytät kiharrinta ilman pihtiä, kokeile tätä ensin niin, että laitteen virta ei ole kytkettynä, jotta totut laitteen käyttöön.

4 Vinkkejä

- Kiharrinosan kapealla päällä saat aikaan pieniä kiharoita ja leveällä päällä suurempia kiharoita tai laineita. Voit käyttää kiharrinosan koko pituudelta tai vain yhtä sen osiota, jos haluat luoda tietyn kokoisia kiharoita.
- Voit tehdä moderneja laineita aloittamalla kiharan poskipään tasolta. Jätä myös muutama viimeinen senttimetri kihartamatta. Kampaa laineet sormin tai harjalla.
- Tällä kihartimella voi myös kuohkeuttaa hiusten tyveä. Pitele hiussuortuvaa 90asteen kulmassa päänahasta. Aseta kiharrinosa 1 cm:n päähän hiustyvestä (varo koskemasta päänahkaa) ja asettele suortuva kiharrinosan leveimmälle osalle.
- Saat kiharoista täyteläisiä ja kimmoisia, kun kierrät hiussuortuvaa ennen sen käärimistä kiharrinosan ympärille. Siten se ei leviä litteäksi kihartimelle.
- Jos hiuksesi ovat luonnostaan laineikkaat, voit kihartaa vain muutaman suortuvan tai vain hiustyven kiharoiden korostamiseksi.
- Jos haluat selkeät kiharat, älä harjaa hiuksia kihartamisen jälkeen. Jos haluat hiuksiin laineikkaan ja täyteläisen ilmeen, harjaa ne auki kihartamisen jälkeen hellävaroen luonnonharjalla. Aloita harjaus latvoista ja etene vähitellen kohti tyviä.
- Kun kiharrus on valmis, anna hiusten jäähtyä kokonaan ennen kuin jatkat muotoilua.

Käytön jälkeen:
1 Katkaise laitteesta virta ja irrota pistoke pistorasiasta.
2 Laita se telineeseen (⑨) jäähtymään.
3 Poista hiukset ja pöly kiharrinosasta ja pihdistä.
4 Puhdista kiharrinosa ja pihti kostealla liinalla.
5 Säilytä laitetta turvallisessa, kuivassa ja pölyttömässä paikassa. Laitteen voi myös asettaa roikkumaan ripustuslenkistään (⑧).

5 Takuu ja huolto

Jos haluat lisätietoja esimerkiksi lisäosan vaihtamisesta tai laitteen kanssa ilmenee ongelmia, tutustu Philipsin sivustoon osoitteessa www.philips.com/support tai kysy neuvoa Philipsin maakohtaisesta asiakaspalvelusta. (Puhelinnumero on kansainvälisessä takuulehtisessä.) Jos maassasi ei ole asiakaspalvelua, ota yhteys Philipsin jälleenmyyjään.

Français

Félicitations pour votre achat et bienvenue dans l'univers Philips ! Pour profiter pleinement de l'assistance Philips, enregistrez votre produit sur le site à l'adresse suivante : www.philips.com/welcome.

1 Important

Lisez attentivement ce mode d'emploi avant d'utiliser l'appareil et conservez-le pour un usage ultérieur.

- AVERTISSEMENT : n'utilisez pas cet appareil à proximité d'une source d'eau.
- Si vous utilisez l'appareil dans une salle de bains, débranchez-le après utilisation car la proximité d'une source d'eau constitue un risque, même lorsque l'appareil est hors tension.
- AVERTISSEMENT : n'utilisez pas l'appareil près d'une baignoire, d'une douche, d'un lavabo ni de tout autre récipient contenant de l'eau.
- Débranchez toujours l'appareil après utilisation.
- Si le cordon d'alimentation est endommagé, il doit être remplacé par un Centre Service ou un technicien qualifié afin d'éviter tout accident.
- Cet appareil peut être utilisé par des enfants âgés de 8 ans ou plus, des personnes dont les capacités physiques, sensorielles ou intellectuelles sont réduites ou des personnes manquant d'expérience et de connaissances, à condition que ces enfants ou personnes soient sous surveillance ou qu'ils aient reçu des instructions quant à l'utilisation sécurisée de l'appareil et qu'ils aient pris connaissance des dangers encourus. Les enfants ne doivent pas jouer avec l'appareil. Le nettoyage et l'entretien ne doivent pas être réalisés par des enfants sans surveillance.
- Avant de brancher l'appareil, assurez-vous que la tension indiquée sur l'appareil correspond bien à la tension secteur locale.
- N'utilisez pas l'appareil dans un autre but que celui qui est indiqué dans ce manuel.
- N'utilisez pas cet appareil sur cheveux artificiels.
- Lorsque l'appareil est sous tension, ne le laissez jamais sans surveillance.
- N'utilisez jamais d'accessoires, ni de pièces d'autres fabricants ou qui n'ont pas été spécifiquement recommandés par Philips. Votre garantie ne sera pas valable en cas d'utilisation de tels accessoires ou pièces.
- N'enroulez pas le cordon d'alimentation autour de l'appareil.
- Attendez que l'appareil ait refroidi avant de le ranger.
- Cet appareil peut être extrêmement chaud ; soyez particulièrement vigilant(e) lors de son utilisation. Tenez uniquement la poignée car les autres parties sont chaudes et évitez tout contact avec la peau.
- Placez toujours l'appareil sur son support sur une surface plane et stable résistant à la chaleur. Le corps chaud ne doit jamais être en contact avec la surface ou d'autres matériaux inflammables.
- Veillez à ce que le cordon d'alimentation ne soit pas en contact avec les parties chaudes de l'appareil.
- Ne laissez pas l'appareil à proximité d'objets et matériaux inflammables lorsqu'il est allumé.
- Ne couvrez jamais l'appareil (par exemple d'une serviette ou d'un vêtement) lorsqu'il est chaud.
- Utilisez l'appareil uniquement sur cheveux secs. N'utilisez pas l'appareil si vous avez les mains mouillées.
- Le corps de l'appareil doit être propre et ne doit comporter aucune trace de poussières, ni de produits coiffants du type mousse, spray ou gel.
- Le revêtement du corps peut présenter une usure normale au fil du temps. Cependant, cela n'a aucune incidence sur les performances de l'appareil.
- Si vous utilisez l'appareil sur cheveux colorés, il est possible que le corps se tache.
- Confiez toujours l'appareil à un Centre Service Agréé Philips pour réparation ou vérification. Toute réparation par une personne non qualifiée peut s'avérer extrêmement dangereuse pour l'utilisateur.
- N'insérez aucun objet métallique dans les ouvertures au risque de vous électrocuter.
- Ne tirez pas sur le cordon d'alimentation après utilisation. Débranchez toujours l'appareil en tenant la fiche.

Champs électromagnétiques (CEM)

Cet appareil Philips est conforme à toutes les normes et à tous les règlements applicables relatifs à l'exposition aux champs électromagnétiques.

Environnement

Ce symbole signifie que ce produit ne doit pas être mis au rebut avec les ordures ménagères (2012/19/UE). Respectez les règles en vigueur dans votre pays pour la mise au rebut des produits électriques et électroniques. Une mise au rebut correcte contribue à préserver l'environnement et la santé.

2 Introduction

Le boucleur Sublime Ends est notre premier boucleur conçu pour protéger les pointes fragiles lorsque vous l'utilisez. Grâce à notre technologie SplitStop, vous pouvez créer des boucles naturelles sans problème et n'hésiterez plus à sortir sous le feu des projecteurs !

- Fonction de verrou ⊶

Si vous n'appuyez sur aucun bouton pendant plus de 5 secondes, le verrou s'active automatiquement et l'icône de verrou ⊶ s'affiche (⑤). La première activation automatique après mise sous tension de l'appareil s'effectue au bout de 15 secondes. Pour déverrouiller l'appareil, appuyez sur le bouton ⊶ (⑥) pendant 1 seconde.

3 Bouclez vos cheveux

1 Branchez la fiche sur la prise d'alimentation.
2 Maintenez enfoncé le ⏻ bouton (⑦) pendant une seconde pour allumer l'appareil.
↪ Le réglage de température par défaut (170 °C) s'affiche (⑤).
3 Appuyez sur + ou − (⑥) pour sélectionner le réglage de température souhaité conformément au tableau récapitulatif des types de cheveux ci-dessous.

Type de cheveux	Plage de température recommandée
Fin	130-150 °C
Normal (Normale)	160-180 °C
Épais	190-210 °C

4 Avant de commencer, brossez vos cheveux et séparez-les par petites mèches. En fonction du résultat escompté, prenez une mèche de cheveux de 2 à 4 cm (pour des boucles plus serrées, prenez une mèche plus fine ; pour des ondulations plus larges, prenez une mèche plus épaisse).

Pour des boucles souples (Fig.3)
1 Placez les pointes des cheveux près de la pointe froide (①) du fer (③), fixez-les avec la pince (②).
2 Tournez la poignée de manière à ce que les cheveux s'enroulent autour du corps vers le côté le plus large, au sommet de l'appareil.
Conseil : vous pouvez également utiliser la pointe froide (①) comme support lorsque vous faites tourner le boucleur.
3 Maintenez les cheveux dans cette position pendant 15 secondes maximum.
4 Déroulez doucement la mèche jusqu'à ce que vous puissiez de nouveau ouvrir la pince avec la manette (④).

Remarques :
- Commencez à basse température pour protéger la pointe des cheveux.
- Assurez-vous que tous les cheveux restent bien à plat contre le corps de l'appareil.
- Pour éviter les nœuds, lorsque vous tournez l'appareil, assurez-vous que les cheveux ne sont pas directement sur la pince.

Pour des boucles souples (Fig.4 - Niveau débutant)
1 Tenez le boucleur de façon à ce que la pince (②) soit tournée vers le bas.
2 Positionnez le boucleur à l'endroit où vous souhaitez commencer à boucler vos cheveux. Ouvrez la pince et placez une mèche de cheveux au milieu, en commençant par l'extrémité la plus large.
3 Fermez la pince. Utilisez l'autre main pour entourer les cheveux autour du fer et tenez la pointe des cheveux.
4 Maintenez les cheveux dans cette position pendant 15 secondes maximum.
5 Relâchez la pointe de vos cheveux et ouvrez de nouveau la pince avec la manette (④) pour permettre à vos cheveux de glisser du corps de l'appareil.
Remarque : pour éviter les nœuds, tenez toujours le boucleur avec la pince vers le bas.

Pour des boucles souples (Fig.5 - Niveau avancé)
1 Tenez le boucleur en position (horizontale) à l'endroit où vous souhaitez commencer à boucler vos cheveux.
2 Utilisez l'autre main pour entourer les cheveux autour du corps, en commençant par le côté le plus large de l'appareil. Tenez la pointe des cheveux.
3 Maintenez les cheveux dans cette position pendant 15 secondes maximum.
4 Relâchez les pointes et les cheveux glisseront du corps de l'appareil.
5 Pour terminer, séparez les boucles avec vos doigts et enroulez chaque petite boucle autour de votre doigt pour un résultat finalisé.
Remarque : si vous utilisez un boucleur sans pince pour la première fois, entraînez-vous sans avoir allumé l'appareil au préalable afin de vous familiariser avec son maniement.

4 Conseils et astuces

- Le côté plus fin du corps de l'appareil crée des boucles serrées, tandis que le côté plus large crée des boucles et ondulations plus amples. Vous pouvez utiliser toute la longueur du corps de l'appareil ou choisir de n'utiliser qu'une seule zone pour obtenir des boucles plus petites ou plus larges.
- Pour une boucle moderne, démarrez la boucle au niveau de la pommette. Ne bouclez pas les quelques derniers centimètres. Coiffez-vous avec vos doigts ou avec une brosse.
- Ce fer à friser peut également être utilisé pour créer du volume à la racine des cheveux. Maintenez une mèche de cheveux à 90° par rapport au cuir chevelu. Placez le corps de l'appareil à 1 cm au-dessus des racines (en évitant de toucher le cuir chevelu), puis placez la mèche sur la partie la plus large du corps de l'appareil.
- Pour créer des boucles avec un aspect moderne gonflant, entortillez vos cheveux avant de les enrouler autour du corps de l'appareil afin qu'ils ne soient pas répartis à plat sur le fer à friser.
- Si vos cheveux ondulent naturellement, vous pouvez utiliser le fer à friser sur quelques mèches ou uniquement sur les racines pour améliorer les boucles çà et là.
- Pour des boucles nettes, ne brossez pas les cheveux après les avoir bouclés. Pour un aspect ondulé et volumineux, brossez légèrement les boucles à l'aide d'une brosse en poils naturels. Commencez par brosser les extrémités, puis poursuivez en remontant vers le haut.
- Après avoir bouclé vos cheveux, laissez refroidir les boucles complètement avant de poursuivre la mise en forme.

Après utilisation :
1 Arrêtez l'appareil et débranchez-le.
2 Placez-le sur son socle (⑨) jusqu'à ce qu'il refroidisse.
3 Retirez les cheveux et la poussière du corps et de la pince.
4 Nettoyez le corps et la pince avec un chiffon humide.
5 Rangez-le dans un endroit sûr et sec, à l'abri de la poussière. Vous pouvez également accrocher l'appareil par son anneau de suspension (⑧).

5 Garantie et service

Si vous souhaitez obtenir des informations supplémentaires, par exemple sur le remplacement d'un accessoire, ou si vous rencontrez un problème, visitez le site Web de Philips à l'adresse www.philips.com/support ou contactez le Service Consommateurs Philips de votre pays (vous trouverez le numéro de téléphone correspondant sur le dépliant de garantie internationale). S'il n'existe pas de Service Consommateurs dans votre pays, adressez-vous à votre revendeur Philips.

Indonesia

Selamat atas pembelian Anda dan selamat datang di Philips! Untuk memanfaatkan sepenuhnya dukungan yang ditawarkan Philips, daftarkan produk Anda di www.philips.com/welcome.

1 Penting

Baca petunjuk pengguna ini dengan saksama sebelum menggunakannya dan simpanlah sebagai referensi nanti.

- PERINGATAN: Jangan gunakan alat ini di dekat air.
- Bila alat digunakan di kamar mandi, cabutlah stekernya setelah digunakan karena dekat dengan air dapat menimbulkan risiko, sekalipun alat telah dimatikan.
- PERINGATAN: Jangan gunakan alat ini di dekat bak mandi, pancuran, bak atau tempat berisi air lainnya.
- Selalu mencabut steker setiap kali selesai menggunakan alat.
- Jika kabel listrik rusak, Anda harus membawanya ke pusat layanan resmi untuk diganti atau bawa kepada orang yang mempunyai keahlian sejenis agar terhindar dari bahaya.
- Alat ini dapat digunakan oleh anak-anak usia 8 tahun ke atas dan orang dengan keterbatasan fisik, indera, atau kecakapan mental atau kurang pengalaman dan pengetahuan jika mereka diberi pengawasan atau petunjuk mengenai cara penggunaan alat yang aman dan mengerti bahayanya. Anak-anak tidak diperbolehkan bermain dengan alat ini. Pembersihan dan pemeliharaan pengguna tidak boleh dilakukan oleh anak-anak tanpa pengawasan.
- Sebelum Anda menghubungkan alat, pastikan voltase yang ditunjukkan pada alat sesuai dengan voltase listrik di tempat Anda.
- Jangan gunakan alat untuk keperluan selain yang diterangkan dalam buku petunjuk ini.
- Jangan menggunakan alat ini pada rambut tiruan.
- Bila alat telah terhubung ke listrik, jangan sekali-kali meninggalkannya tanpa diawasi.
- Jangan sekali-kali menggunakan aksesori atau komponen apa pun dari produsen lain atau yang tidak secara khusus direkomendasikan oleh Philips. Jika Anda menggunakan aksesori atau komponen tersebut, garansi Anda menjadi batal.
- Jangan melilitkan kabel listrik pada alat.
- Tunggulah sampai alat sudah dingin sebelum menyimpannya.
- Beri perhatian penuh saat menggunakan alat ini, sebab suhunya bisa menjadi sangat panas. Genggam pegangannya saja karena bagian lainnya panas dan hindarkan kontak dengan kulit.
- Selalu letakkan alat dengan dudukannya di atas permukaan yang tahan panas, stabil, dan rata. Laras yang panas tidak boleh menyentuh permukaan atau bahan lainnya yang mudah terbakar.
- Jangan biarkan kabel listrik menyentuh bagian alat yang panas.
- Jauhkan alat dari barang dan bahan yang mudah terbakar saat dihidupkan.
- Jangan pernah menutupi alat dengan sesuatu (mis. handuk atau pakaian) saat sedang panas.
- Gunakan alat hanya pada rambut yang kering. Jangan mengoperasikan alat dengan tangan basah.
- Jagalah laras agar tetap bersih dan bebas dari debu serta produk penataan seperti mousse, semprotan dan gel.
- Laras memiliki lapisan. Lapisan ini perlahan-lahan bisa aus seiring waktu. Kendati demikian, hal ini tidak mempengaruhi kinerja alat.
- Jika alat digunakan pada rambut yang diwarnai, laras bisa berkarat.
- Selalu kembalikan alat ke pusat servis resmi Philips

untuk diperiksa atau diperbaiki. Perbaikan yang dilakukan oleh seseorang yang tidak memenuhi syarat bisa sangat merugikan penggunanya.
- Jangan memasukkan barang logam ke dalam lubang untuk menghindari kejutan listrik.
- Jangan menarik kabel daya setelah penggunaan. Selalu cabut steker alat dengan memegang stekernya.

Medan elektromagnet (EMF)

Alat Philips ini mematuhi semua standar dan peraturan yang berlaku terkait paparan terhadap medan elektromagnet.

Lingkungan

Simbol ini berarti bahwa produk ini tidak boleh dibuang bersama sampah rumah tangga biasa (2012/19/EU). Ikuti peraturan di negara Anda tentang pembuangan terpisah untuk produk listrik dan elektronik. Cara pembuangan yang benar membantu mencegah konsekuensi negatif bagi lingkungan dan kesehatan manusia.

2 Pendahuluan

Sublime Ends Curler adalah pengeriting pertama kami yang didesain untuk melindungi ujung rambut yang rapuh saat ditata. Berkat
SplitStop Technology perdana kami, Anda dapat menciptakan ikal alami tanpa cemas. Tak perlu lagi merasa kurang percaya diri, kini Anda bisa tampil mempesona!
- **Fungsi Pengunci Tombol** ⊶

Jika tidak ada tombol yang ditekan selama 5 detik, Pengunci Tombol akan aktif secara otomatis dan ikon pengunci tombol ⊶ akan ditampilkan (⑤). Aktivasi otomatis pertama kali setelah menyalakan alat akan beroperasi setelah 15 detik. Untuk membuka pengunci alat, tekan ⊶ (⑥) selama 1 detik.

3 Mengeriting rambut Anda

1. Hubungkan steker ke soket catu daya.
2. Tekan dan tahan tombol ⏻ (⑦) selama satu detik untuk menyalakan alat.
   ↪ Setelan suhu default 170°C akan ditampilkan (⑤).
3. Tekan + atau − (⑥) untuk memilih setelan suhu yang diinginkan sesuai tabel jenis rambut di bawah ini.

Jenis rambut	Kisaran suhu yang disarankan
Halus	130-150 °C
Normal	160-180 °C
Tebal	190-210 °C

4. Sebelum mulai mengikal rambut, sisir dan bagi rambut menjadi beberapa bagian kecil. Tergantung hasil akhir yang diinginkan, ambil rambut antara 2cm dan 4cm (untuk ikal ketat, ambil lebih sedikit rambut, sedangkan untuk ikal longgar, ambil lebih banyak rambut).

Untuk ikal lembut (Gbr.3)
1. Dekatkan ujung rambut ke ujung alat yang dingin (①) pada laras (③), jepit ujung rambut dengan penjepit (②).
2. Putar pegangan sehingga rambut tergulung di sekeliling laras dan mengarah naik ke diameter yang paling lebar.

Tip: Anda juga dapat menggunakan ujung yang dingin (①) sebagai penahan saat pengeriting diputar.
3. Tahan rambut selama maksimal 15 detik.
4. Perlahan, lepaskan gulungan bagian rambut tersebut sampai Anda dapat kembali membuka jepitan dengan tuas (④).

Catatan:
- Mulailah dengan suhu yang lebih rendah untuk melindungi ujung rambut.
- Pastikan semua rambut terlilit merata pada laras.
- Agar rambut tidak menjadi kusut - Saat memutar pengeriting, pastikan rambut tidak langsung berada di atas penjepit.

Untuk ikal mengembang (Gbr.4 - Level pemula)
1. Pegang pengeriting sehingga penjepit (②) mengarah ke bawah.
2. Posisikan pengeriting pada rambut Anda di tempat yang ingin mulai diikal. Buka penjepit dan masukkan rambut ke dalamnya, dimulai dari diameter paling lebar.
3. Tutup penjepit. Gunakan tangan yang lain untuk menggulung rambut di sekeliling laras dan tahan di ujung rambut.
4. Tahan rambut selama maksimal 15 detik.
5. Lepaskan ujung rambut dan buka kembali penjepit dengan tuas (④) agar rambut dapat terlepas dari laras.

Catatan: Agar rambut tidak menjadi kusut, selalu pegang pengeriting dengan penjepit mengarah ke bawah.

Untuk ikal mengembang (Gbr.5 - Level lanjut)
1. Tahan pengeriting pada posisi (horizontal) di tempat yang ingin mulai diikal.
2. Gunakan tangan yang lain untuk menggulung rambut di sekeliling laras, dimulai dari diameter laras paling lebar. Tahan di ujung rambut.
3. Tahan rambut selama maksimal 15 detik.
4. Lepaskan ujung rambut dan rambut akan terlepas dari laras.
5. Untuk menyelesaikannya, pisahkan ikal dengan jari-jari Anda dan lilitkan setiap ikalan yang lebih kecil mengelilingi jari Anda agar rambut lebih terbentuk.

Catatan: Jika ini pertama kalinya Anda menggunakan pengeriting tanpa penjepit, berlatihlah tanpa menyalakan alat sampai Anda terbiasa menanganinya.

4 Tips dan Trik

- Ujung kecil pada laras akan menghasilkan ikal kecil, sedangkan ujung yang lebar akan menghasilkan ikal yang lebih besar atau berombak. Anda dapat menggunakan seluruh panjang laras atau memilih menggunakan satu area saja untuk ikal yang lebih kecil atau lebih besar.
- Untuk rambut berombak modern, mulailah mengikal sejajar dengan tulang pipi Anda. Selain itu, biarkan beberapa senti terakhir tidak diikal. Sisir dengan jari-jari Anda atau menggunakan sisir sikat.
- Pengeriting ini juga dapat digunakan untuk menciptakan volume pada akar rambut. Tahan sebagian rambut dengan sudut 90° ke kulit kepala. Tempatkan laras 1 cm di atas akar rambut (jangan sampai menyentuh kulit kepala) dan posisikan utas rambut di bagian laras yang paling lebar.
- Untuk menciptakan ikal dengan volume dan kesan mengembang modern, pelintir rambut Anda sebelum melilitkannya di sekeliling laras, sehingga tidak tersebar pipih pada pengeriting.
- Jika rambut Anda berombak alami, Anda dapat menggunakan pengeriting pada beberapa bagian atau bagian atas saja untuk menyempurnakan keseluruhan ikal rambut.
- Untuk ikal yang tegas, jangan sikat rambut Anda setelah diikal. Untuk tampilan berombak dan bervolume, sikat lembut rambut ikal dengan sikat berbulu alami. Mulailah menyikat dari ujung rambut, perlahan ke atas.
- Setelah Anda selesai mengikal rambut, biarkan ikalan rambut benar-benar dingin sebelum melanjutkan penataan rambut.

Setelah penggunaan:
1. Matikan alat dan cabut stekernya.
2. Letakkan alat pada dudukan (⑨) hingga dingin.
3. Bersihkan rambut dan debu dari laras dan penjepit.
4. Bersihkan laras dan penjepit dengan kain lembap.
5. Simpan di tempat yang aman dan kering, bebas dari debu. Anda juga dapat menggantungnya dengan kait gantungan (⑧).

5 Garansi & Servis

Jika Anda membutuhkan informasi, mis. tentang penggantian alat pelengkap atau mengalami masalah, harap kunjungi situs web Philips di www.philips.com/support atau hubungi Pusat Layanan Pelanggan Philips di negara Anda (Anda dapat menemukan nomor teleponnya dalam leaflet garansi internasional). Jika tidak ada Pusat Layanan Pelanggan di negara Anda, kunjungi dealer Philips setempat.

Diimpor oleh: PT Philips Indonesia Commercial Jl. Buncit Raya kav. 99 Jakarta 12510 Indonesia

Italiano

Congratulazioni per l'acquisto e benvenuti in Philips! Per trarre il massimo vantaggio dall'assistenza Philips, registrare il prodotto su www.philips.com/welcome.

1 Importante

Leggere attentamente il presente manuale prima di utilizzare l'apparecchio e conservarlo come riferimento futuro.
- AVVERTENZA: non utilizzare questo apparecchio in prossimità di acqua.
- Quando l'apparecchio viene usato in bagno, scollegarlo dopo l'uso poiché la vicinanza all'acqua rappresenta un rischio anche quando il sistema è spento.
- AVVERTENZA: non utilizzare questo apparecchio in prossimità di vasche da bagno, docce, lavandini o altri recipienti contenenti acqua.
- Dopo l'utilizzo, scollegare sempre l'apparecchio.
- Se il cavo di alimentazione è danneggiato, deve essere sostituito da un centro di assistenza o da persone qualificate al fine di evitare possibili danni.
- Quest'apparecchio può essere usato da bambini a partire da 8 anni di età e da persone con capacità fisiche, sensoriali o mentali ridotte, prive di esperienza o conoscenze adatte, a condizione che tali persone abbiano ricevuto assistenza o formazione per l'utilizzo dell'apparecchio in modo sicuro e capiscano i potenziali pericoli associati a tale uso. Evitare che i bambini giochino con l'apparecchio. La manutenzione e la pulizia non devono essere eseguite da bambini se non sotto la supervisione di un adulto.
- Prima di collegare l'apparecchio assicurarsi che la tensione indicata su quest'ultimo corrisponda a quella locale.
- Non utilizzare l'apparecchio per scopi non descritti nel presente manuale.
- Non utilizzare l'apparecchio su capelli artificiali.
- Quando l'apparecchio è collegato all'alimentazione, non lasciarlo mai incustodito.
- Non usare mai accessori o parti di altri produttori o non specificatamente consigliati da Philips. Nel caso in cui si utilizzino detti accessori o parti, la garanzia decade.
- Non attorcigliare il cavo di alimentazione attorno all'apparecchio.
- Lasciare raffreddare l'apparecchio prima di riporlo.
- Prestare la massima attenzione durante l'uso dell'apparecchio poiché potrebbe essere estremamente caldo. Utilizzare esclusivamente l'apposita impugnatura, poiché le altre parti scottano, ed evitare il contatto con la pelle.
- Appoggiare sempre l'apparecchio sull'apposito supporto, posizionandolo su una superficie piana, stabile e resistente al calore. Il cilindro caldo non deve toccare la superficie o altro materiale infiammabile.
- Evitare che il cavo di alimentazione entri in contatto con le parti surriscaldate dell'apparecchio.
- Tenere l'apparecchio acceso lontano da oggetti e materiali infiammabili.
- Non coprire mai l'apparecchio (ad esempio con un asciugamano o un indumento) quando è caldo.
- Utilizzare l'apparecchio solo su capelli asciutti. Non utilizzare l'apparecchio con le mani bagnate.
- Assicurarsi che il cilindro sia pulito e privo di polvere e residui di prodotti modellanti come mousse, spray o gel.
- Il cilindro è dotato di un rivestimento che è soggetto a usura nel corso del tempo. Ciò, tuttavia, non compromette le prestazioni dell'apparecchio.
- Se l'apparecchio viene utilizzato su capelli tinti, il cilindro potrebbe macchiarsi.
- Per qualunque controllo o riparazione, l'apparecchio dovrà essere affidato a un centro d'assistenza autorizzato Philips. La riparazione da parte di persone non qualificate potrebbe mettere in serio pericolo l'incolumità dell'utente.
- Per evitare il rischio di scariche elettriche, non inserire oggetti metallici nelle aperture.
- Non tirare il cavo di alimentazione dopo l'uso. Scollegare sempre l'apparecchio afferrando la spina.

Campi elettromagnetici (EMF)

Questo apparecchio Philips è conforme a tutti gli standard e alle norme relativi all'esposizione ai campi elettromagnetici.

Ambiente

- Questo simbolo indica che il prodotto non può essere smaltito con i normali rifiuti domestici (2012/19/UE).
- Ci sono due situazioni in cui potete restituire gratuitamente il prodotto vecchio a un rivenditore:
1. Quando acquistate un prodotto nuovo, potete restituire un prodotto simile al rivenditore.
2. Se non acquistate un prodotto nuovo, potete restituire prodotti con dimensioni inferiori a 25 cm (lunghezza, altezza e larghezza) ai rivenditori con superficie dedicata alla vendita di prodotti elettrici ed elettronici superiore ai 400 m2.

In tutti gli altri casi, attenetevi alle normative di raccolta differenziata dei prodotti elettrici ed elettronici in vigore nel vostro paese: un corretto smaltimento consente di evitare conseguenze negative per l'ambiente e per la salute.

2 Introduzione

Sublime Ends è il nostro primo arricciacapelli appositamente progettato per proteggere le punte fragili durante la piega. Grazie alla tecnologia SplitStop è possibile creare ricci naturali senza problemi, mettendo in risalto la bellezza dei capelli!
- **Funzione di blocco dei pulsanti** ⊶

Se non si preme alcun pulsante per 5 secondi, si attiva automaticamente la funzione di blocco dei pulsanti e viene visualizzata l'icona ⊶ della funzione di blocco (⑤). La prima attivazione automatica avviene dopo 15 secondi dall'accensione dell'apparecchio. Per sbloccare l'apparecchio, premere ⊶ (⑥) per 1 secondo.

3 Arricciatura dei capelli

1. Collegare la presa a una spina di alimentazione.
2. Tenere premuto il pulsante ⏻ (⑦) per un secondo per accendere l'apparecchio.
   ↪ Viene visualizzata l'impostazione della temperatura predefinita di 170 °C (⑤).
3. Premere + o − (⑥) per selezionare l'impostazione della temperatura desiderata in base alla tabella relativa al tipo di capelli riportata di seguito.

Tipo di capelli	Intervallo di temperatura consigliato
Sottili	130-150 °C
Normale	160-180 °C
Spessi	190-210 °C

4. Prima di arricciare i capelli, pettinarli e separarli in piccole ciocche. In base ai risultati desiderati, prendere una ciocca di capelli di spessore tra 2 e 4 cm (per ottenere onde più piccole, prendere una ciocca più sottile, per ottenere onde morbide, prendere una ciocca più spessa).

Per ricci morbidi (Fig. 3)
1. Posizionare le punte dei capelli vicino alla punta fredda (①) del cilindro (③), e fissarle con la clip (②).
2. Ruotare l'impugnatura in modo tale che i capelli si avvolgano attorno al cilindro verso l'alto, dove il diametro è più ampio.

Suggerimento: è possibile usare anche la punta fredda (①) come supporto quando si ruota l'arricciacapelli.
3. Tenere fermi i capelli per 15 secondi al massimo.
4. Srotolare delicatamente la ciocca in modo da poter riaprire la clip usando la leva (④).

Note:
- Cominciare con una temperatura più bassa per proteggere le punte dei capelli.
- Assicurarsi che tutti i capelli aderiscano perfettamente al cilindro.
- Per evitare attorcigliamenti: quando si fa ruotare l'arricciacapelli, assicurarsi che i capelli non si trovino proprio sopra alla clip.

Per ricci voluminosi (Fig. 4 - Livello Principiante)
1. Tenere l'arricciacapelli in modo che la clip (②) sia rivolta verso il basso.
2. Posizionare l'arricciacapelli sui capelli nel punto in cui si intende iniziare l'arricciatura. Aprire la clip e inserirvi la ciocca di capelli, partendo dal diametro più ampio.
3. Chiudere la clip. Utilizzare l'altra mano per avvolgere i capelli attorno al cilindro e tenere ferme le punte.
4. Tenere fermi i capelli per 15 secondi al massimo.
5. Rilasciare le punte e aprire nuovamente la clip con la leva (④) per consentire ai capelli di scivolare dal cilindro.

Nota: per evitare attorcigliamenti, tenere sempre l'arricciacapelli con la clip rivolta verso il basso.

Per ricci voluminosi (Fig. 5 - Livello avanzato)
1. Tenere l'arricciacapelli in posizione (orizzontale) nel punto in cui si intende iniziare l'arricciatura.
2. Utilizzare l'altra mano per avvolgere i capelli attorno al cilindro, partendo dal diametro più ampio di quest'ultimo. Tenere ferme le punte dei capelli.
3. Tenere fermi i capelli per 15 secondi al massimo.
4. Rilasciare le punte e lasciare scivolare i capelli dal cilindro.
5. Infine, separare i ricci con le dita e arrotolare ogni riccio più piccolo intorno a un dito per una maggiore definizione.

Nota: se si utilizza un arricciacapelli senza clip per la prima volta, fare pratica senza accendere il dispositivo per imparare a maneggiarlo.

4 Suggerimenti

- La parte stretta del cilindro consente di creare ricci fini, mentre con la parte più spessa si ottengono ricci più spessi o onde. È possibile utilizzare il cilindro in tutta la sua lunghezza, oppure utilizzarne solo una parte per creare rispettivamente ricci più spessi o più fini.
- Per un'onda all'ultima moda, iniziare il riccio al livello dello zigomo e non arricciare gli ultimi centimetri. Passare le dita o una spazzola sul riccio.
- L'arricciacapelli può anche essere utilizzato per creare volume alla radice della chioma. Tenere una ciocca di capelli a 90° rispetto alla cute, quindi posizionare il cilindro a circa 1 cm dalle radici (evitando di toccare la cute); infine, avvolgere la ciocca attorno alla parte più larga del cilindro.
- Per creare ricci con un volume ed una elasticità all'ultima moda, attorcigliare i capelli prima di farli avvolgere al cilindro, in questo modo la ciocca resterà unita attorno all'arricciacapelli.
- Se i capelli hanno un'onda naturale, è possibile utilizzare l'arricciacapelli solo su alcune ciocche o su quelle superiori per ottenere un maggiore effetto riccio in ogni punto.
- Per ricci definiti, non spazzolare i capelli dopo l'arricciatura. Per un effetto ondulato e voluminoso, spazzolare delicatamente i ricci con una spazzola a setole naturali. Iniziare spazzolando dalle punte per poi salire verso le radici.
- Dopo aver creato i ricci, lasciare che si raffreddino completamente prima di continuare con lo styling.

Dopo l'uso:
1. Spegnere l'apparecchio e staccare la spina.
2. Posizionarlo sul supporto di appoggio (⑨) finché non si raffredda.
3. Rimuovere eventuali capelli e polvere dal cilindro e dalla clip.
4. Pulire il cilindro e la clip con un panno umido.
5. Riporlo in un luogo sicuro e asciutto, privo di polvere. Può anche essere appeso all'apposito gancio (⑧).

5 Garanzia e assistenza

Per ricevere ulteriori informazioni (ad esempio, sulla sostituzione di un accessorio) e in caso di problemi, visitare il sito Web di Philips all'indirizzo www.philips.com/support oppure contattare il centro assistenza clienti Philips del proprio paese. Per conoscere il numero di telefono, consultare l'opuscolo della garanzia internazionale. Se nel proprio paese non esiste un centro assistenza clienti, rivolgersi al rivenditore Philips più vicino.

Nederlands

Gefeliciteerd met uw aankoop en welkom bij Philips! Als u volledig wilt profiteren van de ondersteuning die Philips biedt, registreer uw product dan op www.philips.com/welcome.

1 Belangrijk

Lees deze gebruiksaanwijzing zorgvuldig door voordat u het apparaat gaat gebruiken. Bewaar de gebruiksaanwijzing om deze indien nodig te kunnen raadplegen.
- WAARSCHUWING: gebruik dit apparaat niet in de buurt van water.
- Als u het apparaat in de badkamer gebruikt, haal de stekker dan na gebruik altijd uit het stopcontact. De nabijheid van water kan gevaar opleveren, zelfs als het apparaat is uitgeschakeld.
- WAARSCHUWING: gebruik dit apparaat niet in de buurt van een bad, douche, wastafel of ander waterhoudend object.
- Haal na gebruik altijd de stekker uit het stopcontact.
- Indien het netsnoer beschadigd is, moet het worden vervangen door een servicecentrum of personen met vergelijkbare kwalificaties om gevaar te voorkomen.
- Dit apparaat kan worden gebruikt door kinderen vanaf 8 jaar en door personen met verminderde lichamelijke, zintuiglijke of geestelijke capaciteiten, of die gebrek aan ervaring of kennis hebben, als iemand die verantwoordelijk is voor hun veiligheid toezicht op hen houdt en zij de gevaren van het gebruik begrijpen. Kinderen mogen niet met het apparaat spelen. Reiniging en onderhoud dienen niet zonder toezicht door kinderen te worden uitgevoerd.
- Controleer voordat u het apparaat aansluit of het voltage dat op het apparaat is aangegeven overeenkomt met de plaatselijke netspanning.
- Gebruik het apparaat niet voor andere doeleinden dan beschreven in deze gebruiksaanwijzing.
- Gebruik dit apparaat niet op kunsthaar.
- Laat het apparaat nooit zonder toezicht liggen wanneer het is aangesloten op het stopcontact.
- Gebruik geen accessoires of onderdelen van andere fabrikanten of die niet specifiek door Philips worden aanbevolen. Als u dergelijke accessoires of onderdelen gebruikt, vervalt de garantie.
- Wikkel het netsnoer niet om het apparaat.
- Wacht met opbergen tot het apparaat is afgekoeld.
- Wees zeer voorzichtig bij gebruik van het apparaat. Het kan bijzonder heet zijn. Houd alleen het handvat vast als de andere onderdelen heet zijn en vermijd contact met de huid.
- Plaats het apparaat altijd met de standaard op een hittebestendige, stabiele, vlakke ondergrond. Laat de hete staaf nooit in contact komen met de ondergrond of brandbaar materiaal.
- Voorkom dat het netsnoer in aanraking komt met de hete delen van het apparaat.
- Houd het apparaat uit de buurt van brandbare voorwerpen en materialen als het is ingeschakeld.
- Dek het apparaat nooit af als het heet is (bijv. met een handdoek of kleding).
- Gebruik het apparaat alleen op droog haar. Gebruik het apparaat niet als uw handen nat zijn.
- Houd de staaf schoon en vrij van stof en stylingproducten zoals mousse, haarlak en gel.
- De staaf heeft een coating. In de loop der tijd kan deze coating langzaam wegslijten. Dit heeft echter geen invloed op de prestaties van het apparaat.
- De staaf van het apparaat kan verkleuringen vertonen bij gebruik met gekleurd haar.
- Breng het apparaat altijd naar een door Philips geautoriseerd servicecentrum voor onderzoek of reparatie. Reparatie door een onbevoegd persoon kan zeer gevaarlijke situaties opleveren voor de gebruiker.
- Steek geen metalen voorwerpen in de openingen, om elektrische schokken te voorkomen.
- Trek na gebruik niet aan het netsnoer. Haal het netsnoer altijd uit het stopcontact door aan de stekker te trekken.

Elektromagnetische velden (EMV)

Dit Philips-apparaat voldoet aan alle normen en voorschriften met betrekking tot blootstelling aan elektromagnetische velden.

Milieu

Dit symbool betekent dat dit product niet bij het gewone huishoudelijke afval mag worden weggegooid (2012/19/EU). Volg de geldende regels in uw land voor de gescheiden inzameling van elektrische en elektronische producten. Door een correcte afvalverwerking helpt u negatieve gevolgen voor het milieu en de volksgezondheid te voorkomen.

2 Inleiding

De Sublime Ends Curler is onze eerste krultang die speciaal is ontwikkeld om de kwetsbare haarpunten tijdens het stylen te beschermen. Dankzij onze eersteklas SplitStop-technologie maakt u zonder zorgen natuurlijke krullen, dus stap in de spotlights!
- **Vergrendelingsfunctie** ⊶

Als er 5 seconden geen knop wordt ingedrukt, wordt de toetsenvergrendeling automatisch ingeschakeld en wordt het desbetreffende symbool ⊶ weergegeven (⑤). De eerste automatische activering na het inschakelen van het apparaat is na 15 seconden. Om het apparaat te ontgrendelen, drukt u 1 seconde op ⊶ (⑥).

3 Uw haar krullen

1. Steek de stekker in een stopcontact.
2. Houd de knop ⏻ (⑦) één seconde ingedrukt om het apparaat in te schakelen.
   ↪ De standaardtemperatuurstand van 170°C verschijnt (⑤).
3. Druk op + of − (⑥) om de gewenste temperatuurinstelling te selecteren volgens de onderstaande haartypetabel.

Haartype	Aanbevolen temperatuurbereik
Fijn	130-150°C
Normaal	160-180°C
Dik	190-210°C

4. Kam uw haar en verdeel het in kleine lokken voordat u met krullen begint. Neem, afhankelijk van de gewenste resultaten, een lok van tussen de 2 en 4 cm (neem voor strakke krullen een dunnere lok en voor losse golven een dikkere lok).

Voor zachte krullen (afb. 3)
1. Plaats de haarpunten dicht bij het koele uiteinde (①) van de staaf (③) en zet de haarpunten vast met de klem (②).
2. Draai het handvat op zo'n manier dat de haren rondom de staaf en omhoog naar het breedste deel worden gewikkeld.

Tip: u kunt ook het koele uiteinde (①) als een steun gebruiken wanneer u de krultang draait.
3. Houd haren max. 15 seconden in positie.
4. Rol de lok voorzichtig weer af totdat u de klem weer met de hendel kunt openen (④).

Opmerkingen:
- Begin met een lagere temperatuur om de haarpunten te beschermen.
- Zorg ervoor dat alle haren plat tegen de staaf liggen.
- Ter voorkoming van knikken - Zorg wanneer u de krultang draait dat de haren niet direct tegen de bovenzijde van de klem aanliggen.

Voor veerkrachtige krullen (afb. 4 - beginnersniveau)
1. Houd de krultang zodanig dat de klem (②) omlaag is gericht.
2. Plaats de krultang op uw haar op de plek waar u wilt dat de krullen beginnen. Open de klem en plaats de haarlok ertussen, te beginnen bij het breedste gedeelte.
3. Sluit de klem. Gebruik de andere hand om de lok rond de staaf te draaien en aan de haarpunten vast te houden.
4. Houd haren max. 15 seconden in positie.
5. Laat de haarpunten los en open de klem weer met de hendel (④) om het haar van de staaf te laten vallen.

Opmerking: voorkom knikken door de krultang altijd met de klem naar beneden gericht te houden.

Voor veerkrachtige krullen (afb. 5 - gevorderdenniveau)
1. Houd de krultang in (horizontale) positie op de plek waar u wilt dat de krullen beginnen.
2. Gebruik de andere hand om haar rond de staaf te draaien en begin daarmee bij het breedste deel van de staaf. Houd de haarpunten vast.
3. Houd haren max. 15 seconden in positie.
4. Laat de haarpunten los om het haar van de staaf te laten vallen.
5. Maak af door de krullen met uw vingers los te maken en alle kleinere krullen rond uw vinger te winden voor extra definitie.

Opmerking: als dit de eerste keer is dat u een krultang zonder klem gebruikt, oefen dan zonder het apparaat aan te zetten om vertrouwd te raken met de bediening.

4 Tips en trucs

- Het smalle uiteinde van de staaf maakt kleine krullen, terwijl het brede uiteinde voor grotere krullen of golven zorgt. U kunt de hele lengte van de staaf gebruiken, of u kunt één gedeelte gebruiken voor een kleinere of juist grotere krul.
- Voor een moderne golf begint u de krul ter hoogte van uw jukbeen. Laat ook de laatste paar centimeter ongekruld. Kam er met uw vingers of met een borstel doorheen.
- Deze krultang kan ook worden gebruikt om volume bij de haarwortels te creëren. Houd een haarlok onder een hoek van 90° ten opzichte van de hoofdhuid vast, plaats de staaf 1 cm boven de haarwortels (vermijd aanraking met de hoofdhuid) en leg de lok op het breedste deel van de staaf.
- Om krullen met een modern volume en veerkracht te creëren, draait u uw haar samen voordat u het rond de staaf wikkelt, zodat het niet vlak op de krultang wordt uitgespreid.
- Als uw haar een natuurlijke golf heeft, kunt u de krultang ook op een paar plekken of dicht bij het hoofd gebruiken om de krul over het geheel te versterken.
- Als u uitgesproken krullen wilt, borstelt u het haar na het krullen niet. Als u voor een golvende, volumineuze stijl gaat, borstelt u de krullen voorzichtig uit met een borstel met echt haar. Begin met borstelen bij de haarpunten en werk vandaar richting de wortel.
- Wanneer u klaar bent met het krullen van uw haar, laat de krullen dan helemaal afkoelen voor u verder gaat met stylen.

Na gebruik:
1. Schakel het apparaat uit en haal de stekker uit het stopcontact.
2. Plaats het apparaat op de standaard (⑨) tot het is afgekoeld.
3. Verwijder haren en stof van de staaf en de klem.
4. Maak de staaf en de klem schoon met een vochtige doek.
5. Berg het apparaat op een veilige, droge en stofvrije plaats op. U kunt het apparaat ook aan het ophangoog (⑧) hangen.

5 Garantie en service

Als u informatie nodig hebt (bijv. over het vervangen van een opzetstuk) of als u een probleem hebt, bezoek dan de Philips-website (www.philips.com/support) of neem contact op met het Philips Customer Care Centre in uw land (u vindt het telefoonnummer in het 'worldwide guarantee'-vouwblad). Als er geen Consumer Care Centre in uw land is, ga dan naar uw Philips-dealer.

Norsk

Gratulerer med kjøpet og velkommen til Philips! Du får best mulig nytte av støtten som Philips tilbyr, hvis du registrerer produktet ditt på www.philips.com/welcome.

1 Viktig

Les denne brukerveiledningen nøye før du bruker apparatet, og ta vare på den for senere referanse.
- ADVARSEL: Ikke bruk dette apparatet i nærheten av vann.
- Når du bruker apparatet på badet, må du koble det fra etter bruk. Nærheten til vann utgjør en risiko, selv når apparatet er slått av.
- ADVARSEL: Ikke bruk apparatet nær badekar, dusjer, håndvasker eller andre elementer som inneholder vann.
- Koble alltid fra apparatet etter bruk.
- Hvis nettledningen er ødelagt, må den skiftes ut av et servicesenter eller lignende kvalifisert personell for å unngå farlige situasjoner.
- Dette apparatet kan brukes av barn over åtte år og av personer med nedsatt sanseevne eller fysisk eller psykisk funksjonsevne, eller personer med manglende erfaring eller kunnskap, dersom de får instruksjoner om sikker bruk av apparatet eller tilsyn som sikrer sikker bruk, og hvis de er klar over risikoen. Barn ikke skal leke med apparatet. Rengjøring og brukervedlikehold skal ikke utføres av barn uten tilsyn.
- Før du kobler til apparatet, må du kontrollere at spenningen som er angitt på apparatet, stemmer med den lokale nettspenningen.
- Ikke bruk apparatet til noe annet formål enn det som beskrives i denne veiledningen.
- Ikke bruk dette apparatet på kunstig hår.
- Når apparatet er koblet til strømmen, må du aldri la det stå uten tilsyn.
- Du må ikke bruke tilbehør eller deler fra andre produsenter, eller deler som Philips ikke spesifikt anbefaler. Hvis du bruker denne typen tilbehør eller deler, fører det til at garantien blir ugyldig.
- Ikke surr ledningen rundt apparatet.
- Vent til apparatet er avkjølt før du legger det vekk.
- Vær forsiktig når du bruker apparatet, siden det kan være svært varmt. Bare hold i håndtaket, ettersom andre deler er varme, og unngå kontakt med huden.
- Plasser alltid apparatet og stativet på en jevn, flat og varmebestandig overflate. Den varme sylinderen må aldri komme borti overflaten eller annet brennbart materiale.
- Unngå at strømledningen kommer i kontakt med de varme delene av apparatet.
- Hold apparatet unna brennbare gjenstander og brennbart materiale når det er slått på.
- Ikke dekk apparatet til med noe (for eksempel et håndkle eller klesplagg) når det er varmt.
- Bruk apparatet kun på tørt hår. Ikke bruk apparatet når du er våt på hendene.
- Hold alltid sylinderen ren og fri for støv og friseringsprodukter som skum, spray og gelé.
- Sylinderen har et keramisk belegg. Dette belegget slites sakte vekk over tid. Det påvirker imidlertid ikke ytelsen til apparatet.
- Hvis apparatet brukes på farget hår, kan sylinderen bli flekkete.
- Lever alltid apparatet til et servicesenter som er autorisert av Philips, hvis det må undersøkes eller repareres. Hvis apparatet repareres av ukvalifiserte personer, kan dette føre til svært farlige situasjoner for brukeren.
- Ikke stikk metallgjenstander inn i åpningene. Det kan føre til elektrisk støt.
- Ikke dra i strømledningen etter bruk. Koble alltid fra apparatet ved å holde i støpselet.

Elektromagnetiske felt (EMF)

Dette Philipsapparatet overholder alle aktuelle standarder og forskrifter for eksponering for elektromagnetiske felt.

Miljø

Dette symbolet betyr at dette produktet ikke skal kastes sammen med vanlig husholdningsavfall (2012/19/EU). Følg nasjonale regler for egen innsamling av elektriske og elektroniske produkter. Hvis du kaster produktet på riktig måte, bidrar du til å forhindre negative konsekvenser for helse og miljø.

2 Introduksjon

Sublime Ends Curler er den første krølltangen vår som er utviklet for å beskytte de skjøre hårtuppene når du krøller håret. Du kan skape krøller som er naturlige og nydelige ut uten å måtte bekymre deg, takket være den utmerkede SplitStop-teknologien.
- **Knappelås** ⊶

Hvis du ikke trykker på noen knapper i løpet av fem sekunder, aktiveres tastelåsen automatisk og tastelås-ikonet ⊶ vises (⑤). Tastelåsen aktiveres for første gang 15 sekunder etter at du slår på apparatet. Trykk på og hold inne ⊶ (⑥) i ett sekund for å låse opp tastelåsen.

3 Krølle håret

1. Koble støpselet til en stikkontakt.
2. Trykk på og hold inne ⏻-knappen (⑦) i ett sekund for å slå på apparatet.
   ↪ Standard temperaturinnstilling 170 °C vises (⑤).
3. Trykk på + eller − (⑥) for å velge ønsket temperaturinnstilling i henhold til tabellen for hårtype nedenfor.

Hårtype	Anbefalt temperatur
Tynt	130–150 °C
Normal	160–180 °C
Tykt	190–210 °C

4. Gre håret og del det inn i mindre deler før du begynner. Krøll 2–4 cm av håret av gangen avhengig av ønsket resultat (mindre mengde hår gir stramme krøller og større mengde hår gir løse bølger).

For løse krøller (fig. 3)
1. Plasser hårtuppene i nærheten av den kjølige enden (①) på sylinderen (③) og fest hårtuppene med klemmen (②).
2. Drei håndtaket, slik at håret roteres rundt og oppover mot den bredeste delen av sylinderen.

Tips: Du kan bruke den kjølige enden på sylinderen (①) som støtte når du dreier krølltangen.
3. Du må bare ha håret rundt sylinderen i maks. 15 sekunder.
4. Vikle deretter ut hårlokken forsiktig til du kan åpne klemmen igjen med hendelen (④).

Merknader:
- Start med en lav temperatur for å beskytte hårtuppene.
- Sørg for at alle hårene ligger flatt mot sylinderen.
- Sørg for at hår ikke ligger rett oppå klemmen når du dreier krølltangen – for å unngå problemer.

For spenstige krøller (fig. 4 – nybegynnernivå)
1. Hold krølltangen slik at klemmen (②) vender nedover.
2. Sett krølltangen i håret der du vil at krøllene skal begynne. Åpne klemmen og plasser håret inn den – begynn der klemmen er bredest.
3. Lukk klemmen. Bruk den andre hånden til å vikle håret rundt sylinderen, og hold fast i hårtuppene.
4. Du må bare ha håret rundt sylinderen i maks. 15 sekunder.
5. Slipp hårtuppene, og åpne klemmen igjen med hendelen (④), slik at håret faller ut av sylinderen.

Merk: Hold alltid krølltangen med klemmen vendt nedover for å unngå problemer.

For spenstige krøller (fig. 5 – avansert nivå)
1. Hold krølltangen (vannrett) der du vil at krøllene skal begynne.
2. Bruk den andre hånden til å vikle håret rundt sylinderen. Begynn fra den bredeste delen av sylinderen. Hold fast i hårtuppene.
3. Du må bare ha håret rundt sylinderen i maks. 15 sekunder.
4. Slipp hårtuppene, slik at håret løsner fra sylinderen.
5. Fullfør ved å bryte opp alle krøllene med fingrene, og snurr alle de mindre krøllene rundt fingeren for ekstra definisjon.

Merk: Hvis dette er første gang du bruker krølltangen uten klemme, kan du øve uten å slå på apparatet, for å gjøre deg kjent med hvordan den fungerer.

4 Tips og triks

- Med den smale enden av sylinderen kan du lage små krøller, mens du lager store krøller eller bølger med den brede enden. Du kan bruke hele sylinderen, eller velge hvilken del av sylinderen du vil bruke for ønsket effekt.
- Begynn å krølle håret fra under kinnbenene for moderne bølger. Ikke lag krøller i de siste centimeterne av håret. Gre gjennom håret med fingrene eller en børste.
- Du kan også bruke denne krølltangen til å skape volum ved hårrøttene. Hold deler av håret i en 90° vinkel fra hodebunnen. Plasser sylinderen én cm over hårroten (unngå å komme borti hodebunnen), og legg håret på den bredeste delen av sylinderen.
- Du kan lage krøller med moderne fylde og spenst ved å tvinne håret før du vikler det rundt sylinderen, slik at det ikke vikles flatt rundt krølltangen.
- Hvis håret ditt har naturlig fall, kan du bruke krølltangen på bare noen få steder eller på de øverst lagene for å forsterke krøllene her og der.
- Hvis du vil ha definerte krøller, må du ikke gre håret etter at du har krøllet det. Hvis du vil ha et bølgete utseende med mye volum, kan du gre håret forsiktig med en børste med naturbust. Begynn med å gre tuppene, og fortsett deretter med resten av håret.
- Når du er ferdig med å krølle håret, bør du la alle krøllene kjøle seg ned før du fortsetter med å lage frisyren.

Etter bruk:
1. Slå apparatet av, og trekk ut støpselet fra stikkontakten.
2. Plasser det i stativet (⑨) til det er avkjølt.
3. Fjern hår og støv fra sylinderen og klemmen.
4. Rengjør sylinderen og klemmen med en fuktig klut.
5. Oppbevar det på et trygt og tørt sted, uten støv. Du kan også henge det opp med hengeløkken (⑧).

5 Garanti og service

Hvis du trenger informasjon, f.eks. om utskifting av tilbehør eller hvis det har oppstått problemer, kan du besøke webområdet til Philips på www.philips.com/support eller ta kontakt med Philips' kundestøtte der du bor (du finner telefonnummeret i garantiheftet). Hvis det ikke er noen kundestøtte der du bor, kan du gå til den lokale Philips-forhandleren.

Português

Parabéns pela sua compra e seja bem-vindo à Philips! Para tirar todo o partido da assistência fornecida pela Philips, registe o seu produto em www.philips.com/welcome.

1 Importante

Leia cuidadosamente este manual do utilizador antes de utilizar o aparelho e guarde-o para consultas futuras.
- AVISO: não utilize este aparelho perto de água.
- Quando o aparelho for utilizado numa casa-de-banho, desligue-o da corrente após a utilização, uma vez que a presença de água apresenta riscos, mesmo com o aparelho desligado.
- AVISO: não utilize este aparelho perto de banheiras, chuveiros, lavatórios ou outros recipientes que contenham água.
- Desligue sempre da corrente após cada utilização.
- Se o cabo de alimentação estiver danificado, deve ser sempre substituído por um centro de assistência autorizado ou por pessoal devidamente qualificado para se evitarem situações de perigo.
- Este aparelho pode ser utilizado por crianças com idade igual ou superior a 8 anos e por pessoas com capacidades físicas, sensoriais ou mentais reduzidas, ou com falta de experiência e conhecimento, caso sejam supervisionadas ou tenham recebido instruções relativas à utilização segura do aparelho e se tiverem sido alertadas para os perigos envolvidos. As crianças não podem brincar com o aparelho. A limpeza e a manutenção do utilizador não podem ser efectuadas por crianças sem supervisão.
- Antes de ligar o aparelho, certifique-se de que a tensão indicada no mesmo corresponde à tensão do local onde está a utilizá-lo.
- Não utilize o aparelho para outro fim que não o descrito neste manual.
- Não utilize este aparelho em cabelo artificial.
- Nunca deixe o aparelho sem vigilância quando estiver ligado à corrente.
- Nunca utilize quaisquer acessórios ou peças de outros fabricantes ou que a Philips não tenha especificamente recomendado. Se utilizar tais acessórios ou peças, a garantia torna-se inválida.
- Não enrole o cabo de alimentação à volta do aparelho.
- Aguarde que o aparelho arrefeça antes de o guardar.
- Tenha muito cuidado ao utilizar o aparelho, pois este pode estar extremamente quente. Segure apenas pela pega, visto que as outras peças estão quentes e evite o contacto com a pele.
- Coloque sempre o aparelho com o suporte numa superfície plana, estável e resistente ao calor. O ferro quente nunca deve tocar na superfície nem noutros materiais inflamáveis.
- Evite que o cabo de alimentação entre em contacto com as partes quentes do aparelho.
- Mantenha o aparelho afastado de objectos e materiais inflamáveis quando estiver ligado.
- Nunca cubra o aparelho (p. ex., com toalhas ou roupa) quando estiver quente.
- Utilize o aparelho apenas em cabelo seco. Não utilize o aparelho com as mãos molhadas.
- Mantenha o modelador limpo e sem pó e produtos de modelação do cabelo como espuma, laca e gel.
- O ferro possui um revestimento, que poderá desgastar-se lentamente com o passar do tempo. No entanto, isto não afecta o desempenho do aparelho.
- Se o aparelho for utilizado em cabelos pintados, o modelador pode ficar manchado.
- Para verificações ou reparações, entregue sempre o aparelho num centro de assistência autorizado pela Philips. As reparações efectuadas por pessoal não qualificado podem originar situações extremamente perigosas para o utilizador.
- Não introduza objectos metálicos nas aberturas para evitar choques eléctricos.
- Não puxe o cabo de alimentação após a utilização. Desligue o aparelho puxando sempre pela ficha.

Campos electromagnéticos (CEM)

Este aparelho Philips cumpre todas as normas e regulamentos aplicáveis relativos à exposição a campos electromagnéticos.

Ambiente

Este símbolo significa que este produto não deve ser eliminado juntamente com os resíduos domésticos comuns (2012/19/UE). Siga as normas do seu país para a recolha selectiva de produtos eléctricos e electrónicos. A eliminação correcta ajuda a evitar consequências prejudiciais para o meio ambiente e a saúde pública.

2 Introdução

O modelador de caracóis Sublime Ends é o nosso primeiro modelador concebido para proteger as suas pontas frágeis durante a modelação. Graças à nossa excelente tecnologia SplitStop, pode criar caracóis com aspecto natural sem se preocupar. Por isso, não se esconda, deixe o seu cabelo brilhar!
- **Função de bloqueio dos botões** ⊶

Se não for premido nenhum botão durante 5 segundos, o bloqueio dos botões é activado automaticamente e o respectivo ícone ⊶ é apresentado (⑤). A primeira activação automática depois de ligar o aparelho ocorre após 15 segundos. Para desbloquear o aparelho, prima ⊶ (⑥) durante 1 segundo.

3 Encaracolar o seu cabelo

1. Ligue a ficha a uma tomada de corrente eléctrica.
2. Mantenha o botão ⏻ (⑦) premido durante um segundo para ligar o aparelho.
   ↪ A temperatura predefinida de 170 °C é apresentada (⑤).
3. Prima + ou − (⑥) para seleccionar a regulação de temperatura desejada, consultando a tabela de tipos de cabelo apresentada abaixo.

Tipo de cabelo	Limites de temperatura recomendados
Fino	130-150 °C
Normal	160-180 °C
Grosso	190-210 °C

4. Antes de começar a encaracolar, penteie e divida o cabelo em madeixas pequenas. Dependendo do resultado pretendido, pegue numa madeixa entre 2 cm e 4 cm (para caracóis estreitos pegue numa madeixa mais pequena, para ondas soltas pegue numa madeixa maior).

Para caracóis soltos (Fig. 3)
1. Coloque as pontas do cabelo próximas da ponta fria (①) do ferro (③), prenda as pontas do cabelo com a mola (②).
2. Rode a pega para que o cabelo seja enrolado à volta do ferro, no sentido ascendente em direcção à parte com o diâmetro mais largo.

Sugestão: também pode utilizar a ponta fria (①) como apoio enquanto roda o modelador de caracóis.
3. Mantenha o cabelo nessa posição durante 15 segundos, no máximo.
4. Desenrole a madeixa de cabelo delicadamente até conseguir abrir novamente a mola com o manípulo (④).

Notas:
- Comece com uma temperatura mais baixa para proteger as pontas do cabelo.
- Assegure-se que todos os cabelos estão esticados e encostados ao ferro.
- Para evitar marcas - quando rodar o modelador, assegure-se que os cabelos não estão imediatamente sobre a mola.

Para caracóis soltos (Fig. 4 - nível de principiante)
1. Segure o modelador de modo a ter a mola (②) voltada para baixo.
2. Posicione o modelador no local do seu cabelo onde pretende que os caracóis comecem. Abra a mola e coloque a madeixa de cabelo sob esta, começando na parte com o diâmetro mais largo.
3. Feche a mola. Use a outra mão para enrolar o cabelo à volta do ferro e segure as pontas do cabelo.
4. Mantenha o cabelo nessa posição durante 15 segundos, no máximo.
5. Solte as pontas do cabelo e abra a mola novamente com o manípulo (④) para permitir que o cabelo deslize do ferro.

Nota: para evitar marcas, segure sempre o modelador com a mola voltada para baixo.

Para caracóis soltos (Fig. 5 - nível avançado)
1. Segure o modelador na posição (horizontal), no ponto onde pretende que os caracóis comecem.
2. Use a outra mão para enrolar o cabelo à volta do ferro, começando pela parte do ferro com o diâmetro mais largo. Segure as pontas do cabelo.
3. Mantenha o cabelo nessa posição durante 15 segundos, no máximo.
4. Solte as pontas do cabelo e este deslizará para fora do ferro.
5. Para terminar, separe os caracóis com os dedos e enrole cada caracol mais pequeno à volta do seu dedo para uma definição extra.

Nota: Se esta for a primeira vez que utiliza um modelador de caracóis sem mola, primeiro pratique com o aparelho desligado para se familiarizar com o manuseamento.

4 Dicas e sugestões

- A extremidade estreita do ferro cria caracóis mais fechados, enquanto a extremidade larga cria caracóis mais abertos ou ondas. Pode utilizar todo o comprimento do ferro ou pode optar por utilizar apenas uma área para caracóis mais fechados ou mais abertos.
- Para ondas modernas, inicie o caracol ao nível das suas maçãs do rosto e não encaracole os últimos centímetros. Penteie o cabelo com os dedos ou com uma escova.
- Este modelador também pode ser utilizado para criar volume na raiz. Segure uma madeixa de cabelo a 90° do couro cabeludo. Coloque o ferro 1 cm acima da raiz (evite tocar no couro cabeludo) e coloque a madeixa na parte mais larga do modelador.
- Para criar caracóis com um corpo e um movimento modernos, torça o cabelo antes de o enrolar à volta do modelador, para este não se espalhar paralelamente pelo modelador.
- Se o seu cabelo tiver ondas naturais, pode utilizar o modelador apenas em algumas madeixas ou nas madeixas superiores para aumentar os caracóis em zonas dispersas.
- Para caracóis definidos, não escove o cabelo depois de o encaracolar. Para um estilo ondulado e volumoso, escove suavemente os caracóis com uma escova de cerdas naturais. Comece por escovar as pontas e vá subindo pelo cabelo.
- Depois de terminar de encaracolar o cabelo, deixe os caracóis arrefecerem completamente antes de continuar a modelar o cabelo.

Após a utilização:
1. Desligue o aparelho e retire a ficha da corrente.
2. Coloque-o no suporte de descanso (⑨) até arrefecer.
3. Remova cabelos e pó do ferro e da mola.
4. Limpe o ferro e a mola com um pano húmido.
5. Guarde-o num local seguro, seco e sem pó. Também pode pendurá-lo pela argola de suspensão (⑧).

5 Garantia e assistência

Se precisar de informações, por ex. sobre a substituição de um acessório, ou se tiver algum problema, visite o Web site da Philips em www.philips.com/support ou contacte o Centro de Apoio ao Cliente da Philips no seu país (poderá encontrar o número de telefone no folheto de garantia mundial). Se não houver um Centro de Apoio ao Cliente no seu país, dirija-se ao representante local da Philips.

Svenska

Grattis till inköpet och välkommen till Philips! För att dra maximal nytta av den support som Philips erbjuder kan du registrera din produkt på www.philips.com/welcome.

1 Viktigt!

Läs användarhandboken noggrant innan du använder apparaten och spara den för framtida bruk.
- VARNING: Använd inte den här apparaten nära vatten.
- Om du använder apparaten i ett badrum måste du dra ut kontakten efter användning. Närhet till vatten utgör en fara, även när apparaten är avstängd.
- VARNING: Använd inte apparaten i närheten av badkar, duschar, handfat eller andra kärl som innehåller vatten.
- Dra alltid ut nätsladden efter användning.
- Om nätsladden är skadad måste den bytas ut av ett serviceombud eller av liknande behöriga personer för att undvika olyckor.
- Den här apparaten kan användas av barn från 8 års ålder, personer med olika funktionshinder samt av personer som inte har kunskap om apparaten så länge det sker under tillsyn eller om de har informerats om hur apparaten används på ett säkert sätt och de eventuella medförda riskerna. Barn får inte leka med apparaten. Barn får inte rengöra eller underhålla apparaten utan överinseende av en vuxen.
- Innan du ansluter apparaten kontrollerar du att spänningen som anges på apparaten motsvarar den lokala nätspänningen.
- Använd inte apparaten för något annat ändamål än vad som beskrivs i den här användarhandboken.
- Använd inte apparaten på syntetiskt hår.
- Lämna aldrig apparaten obevakad när den är ansluten till elnätet.
- Använd aldrig tillbehör eller delar från andra tillverkare om inte Philips särskilt har rekommenderat dem. Om du använder sådana tillbehör eller delar gäller inte garantin.
- Linda inte nätsladden runt apparaten.
- Vänta tills apparaten har svalnat innan du lägger undan den.
- Apparaten kan bli extremt varm så var uppmärksam när du använder den. Håll enbart i handtaget eftersom övriga delar är varma, och undvik kontakt med huden.
- Placera alltid apparaten med stativet på en värmebeständig, stabil och plan yta. Den varma kolven bör aldrig vidröra ytan eller andra brandfarliga material.
- Undvik att nätsladden kommer i kontakt med apparatens varma delar.
- Håll apparaten borta från brandfarliga föremål och material när den är påslagen.
- Täck aldrig över apparaten med något (t.ex. en handduk) när den är varm.
- Använd apparaten endast på torrt hår. Använd inte apparaten med våta händer.
- Håll kolven ren och fri från damm och stylingprodukter som hårskum, hårspray och hårgelé.
- Kolven har en beläggning som sakta kan nötas ut med tiden. Detta påverkar dock inte apparatens prestanda.
- Om du använder apparaten på färgat hår kan det bli fläckar på kolven.
- Lämna alltid in apparaten till ett serviceombud som är auktoriserat av Philips för undersökning eller reparation. Om reparationer utförs av obehöriga personer kan det leda till mycket farliga situationer för användaren.
- För inte in metallföremål i öppningarna eftersom det medför risk för elektriska stötar.
- Dra inte i nätsladden efter användning. Dra alltid ur nätsladden genom att hålla i stickkontakten.

Elektromagnetiska fält (EMF)

Den här Philips-produkten uppfyller alla tillämpliga standarder och regler gällande exponering av elektromagnetiska fält.

Miljö

Denna symbol betyder att denna produkt inte ska kasseras med det vanliga hushållsavfallet (2012/19/EU). Följ de regler som gäller i ditt land för uppsamling av elektriska och elektroniska produkter. Korrekt kassering bidrar till att förhindra negativ påverkan på miljö och hälsa.

2 Introduktion

Sublime Ends Curler är vår första locktång som är utformad för att skydda de känsliga hårtopparna när du lockar håret. Tack vare vår förstklassiga SplitStop-teknik kan du skapa naturliga lockar utan att oroa dig, så sluta att gömma dig och ta klivet in i rampljuset!
- **Knapplåsfunktion** ⊶

Om inga knappar trycks ned på 5 sekunder aktiveras knapplåset automatiskt och knapplåsikonen ⊶ visas (⑤). Den första automatiska aktiveringen efter att apparaten slås på sker efter 15 sekunder. För att låsa upp apparaten håller du ⊶ (⑥) intryckt i 1 sekund.

3 Locka håret

1. Sätt i kontakten i ett eluttag.
2. Håll ⏻ knappen (⑦) intryckt i en sekund för att slå på apparaten.
   ↪ Standardtemperaturen 170 °C visas (⑤).
3. Tryck på + eller − (⑥) för att välja önskad temperatur enligt tabellen med hårtyper nedan.

Hårtyp	Rekommenderat temperaturintervall
Fint	130–150 °C
Normal	160–180 °C
Tjockt	190–210 °C

4. Kamma håret och dela in det i mindre sektioner innan du börjar locka det. Ta en hårslinga på mellan 2 och 4 cm, beroende på önskat resultat (för tighta lockar tar du en tunnare slinga och för lösa lockar tar du en tjockare slinga).

För mjuka lockar (bild 3)
1. Lägg hårtopparna nära den svala änden (①) på kolven (③), fäst hårtopparna med klämman (②).
2. Rotera handtaget så att håret är virat runt kolven och uppåt mot den bredaste diametern.

Tips! Du kan också använda den svala änden (①) som stöd när du roterar locktången.
3. Håll håret på plats i max 15 sekunder.
4. Snurra sedan ut hårslingan tills du kan öppna klämman med spaken igen (④).

Obs!
- Börja med lägre temperatur för att skydda hårtopparna.
- Se till att alla hårstrån ligger plant mot kolven.
- För att undvika trassel – Se till att håret inte ligger precis på klämman när du roterar locktången.

För spänstiga lockar (bild 4 – nybörjarnivå)
1. Håll i locktången på så sätt att klämman (②) är riktad nedåt.
2. Placera locktången där du vill att lockarna ska börja. Öppna klämman och lägg en hårslinga emellan, börja där locktången är bredast.
3. Stäng klämman. Använd den andra handen för att vira håret runt kolven och håll i hårtopparna.
4. Håll håret på plats i max 15 sekunder.
5. Släpp topparna och öppna klämman igen med spaken (④) så att håret kan glida av kolven.

Obs! Håll alltid locktången med klämman riktad nedåt för att undvika trassel.

För spänstiga lockar (bild 5 – avancerad nivå)
1. Håll locktången i horisontellt läge där du vill att lockarna ska börja.
2. Använd den andra handen för att vira håret runt kolven, börja där kolven är som bredast. Håll i hårtopparna.
3. Håll håret på plats i max 15 sekunder.
4. Släpp topparna och låt håret glida av kolven.
5. Avsluta med att lösa upp lockarna med fingrarna och linda varje mindre lock omkring fingret för extra definition.

Obs! Öva utan att slå på apparaten för att vänja dig vid den om det är första gången du använder locktången utan klämma.

4 Tips

- Den smala delen av kolven skapar små lockar, medan den breda änden skapar större lockar eller vågor. Du kan använda hela kolvens längd eller välja bara en del för mindre eller större lockar.
- För modernt vågigt hår börjar du locka i höjd med kindbenen. Lämna de sista centimeterna olockade. Kamma igenom håret med fingrarna eller en borste.
- Du kan även skapa volym vid rötterna med den här locktången. Håll en hårslinga i 90° mot huvudet. Placera kolven 1 cm från rötterna (undvik att vidröra skalpen) och lägg hårslingan mot kolvens bredaste del.
- Om du vill skapa modernt luftiga och spänstiga lockar kan du tvinna hårslingorna innan du lindar dem runt kolven så att de inte ligger platt mot locktången.
- Om ditt hår är naturligt vågigt kan du använda locktången på bara några eller de översta delarna av håret för att göra vågorna lite tydligare.
- Borsta inte håret efter att du har lockat det om du vill ha definierade lockar. Borsta försiktigt ut lockarna med en borste med naturstrån om du vill ha en vågig, voluminös look. Börja med att borsta igenom topparna och arbeta dig uppåt.
- När du har lockat klart håret ska du låta alla lockarna svalna helt innan du fortsätter med stylingen.

Efter användning:
1. Stäng av apparaten och dra ur nätsladden.
2. Lägg den på stödstativet (⑨) tills den svalnar.
3. Ta bort hårstrån och damm från kolven och klämman.
4. Rengör kolven och klämman med en fuktig trasa.
5. Förvara den på en säker och torr plats, utan damm. Du kan även hänga upp den i upphängningsöglan (⑧).

5 Garanti och service

Om du vill ha mer information, om till exempel byten av tillbehör, eller om du har ett problem kan du besöka Philips webbplats på www.philips.com/support eller kontakta Philips kundtjänst i ditt land (du hittar telefonnumret i garantibroschyren). Om det inte finns någon kundtjänst i ditt land vänder du dig till närmaste Philips-återförsäljare.

Türkçe

Ürünümüzü satın aldığınız için teşekkür ederiz. Philips'e hoş geldiniz! Philips'in sunduğu destekten faydalanabilmek için ürününüzü www.philips.com/welcome adresinden kaydedin.

1 Önemli

Cihazı kullanmadan önce bu kullanım kılavuzunu dikkatle okuyun ve daha sonra yeniden başvurmak için saklayın.
- UYARI: Bu cihazı su yakınında kullanmayın.
- Yakında su bulunması, cihaz kapalı bile olsa tehlike oluşturacağından, cihazı banyoda kullandıktan sonra fişini prizden çekin.
- UYARI: Bu cihazı banyo küveti, duş, lavabo veya suyla dolu başka eşyaların yakınında çalıştırmayın.
- Kullanımdan sonra cihazın fişini mutlaka çekin.
- Cihazın elektrik kablosu hasarlıysa bir tehlike oluşmasını önlemek için kablonun mutlaka bir servis merkezi veya benzeri yetkili kişiler tarafından değiştirilmesini sağlayın.
- Bu cihazın 8 yaşın üzerindeki çocuklar ve fiziksel, motor ya da zihinsel becerileri gelişmemiş veya bilgi ve tecrübe açısından eksik kişiler tarafından kullanımı sadece bu kişilerin nezaretinden sorumlu kişilerin bulunması veya cihazın güvenli kullanım talimatlarının bu kişilere sağlanması ve olası tehlikelerin anlatılması durumunda mümkündür. Çocuklar cihazla oynamamalıdır. Temizlik ve kullanıcı bakımı herhangi bir gözetim olmadan çocuklar tarafından yapılmamalıdır.
- Cihazı bağlamadan önce, cihaz üzerinde belirtilen gerilim değerinin yerel şebeke gerilimiyle aynı olduğundan emin olun.
- Cihazı bu kılavuzda açıklanan dışında bir amaç için kullanmayın.
- Bu cihazı peruk üzerinde kullanmayın.
- Cihaz güce bağlandığında, hiç bir zaman gözetimsiz bırakmayın.
- Başka marka ya da Philips tarafından önerilmeyen aksesuar ve parçaları kesinlikle kullanmayın. Bu gibi aksesuar ve parçaları kullandığınızda garantiniz geçersiz hale gelir.
- Elektrik kablosunu cihazın etrafına sarmayın.
- Cihazı kaldırmadan önce soğumasını bekleyin.
- Çok sıcak olabileceği için cihazı kullanırken çok dikkatli olun. Diğer parçalar sıcak olduğu için yalnızca sapından tutun ve teninize temas ettirmeyin.
- Cihazı daima standıyla ısıya dayanıklı, sabit, düz bir yüzeye yerleştirin. Sıcak bigudi yüzeye veya diğer yanıcı malzemelere asla temas etmemelidir.
- Elektrik kablosunun cihazın ısınan bölümlerine değmesini önleyin.
- Cihazı çalışırken yanıcı maddelerden uzak tutun.
- Cihaz sıcakken üzerini havlu veya bez gibi kumaşlarla örtmeyin.
- Cihazı yalnızca saçınız kuruyken kullanın. Cihazı ıslak ellerle çalıştırmayın.
- Bigudiyi temiz tutun ve içine tozun ve krem, sprey, jöle gibi saç şekillendirme ürünlerinin girmesini önleyin.
- Bigudinin üzerinde kaplama vardır. Bu kaplama zaman içinde yavaşça aşınabilir. Ancak bu durum cihazın performansını etkilemez.
- Cihaz boyalı saçlarla kullanıldığında bigudi lekelenebilir.
- Cihazın kontrolü veya tamiratı için her zaman yetkili bir Philips servis merkezine götürün. Yetkili olmayan kişilerce yapılan tamirat, kullanıcı için tehlikeli durumlara sebep olabilir.
- Elektrik çarpması riski bulunduğundan açıklıklara metal cisimler sokmayın.
- Kullandıktan sonra güç kablosundan çekmeyin. Cihazı prizden çekerken her zaman fişinden tutun.

Elektromanyetik alanlar (EMF)

Bu Philips cihazı, elektromanyetik alanlara maruz kalmaya ilişkin geçerli tüm standartlara ve düzenlemelere uygundur.

Çevre

Bu simge, bu ürünün normal ev atıklarıyla birlikte atılamayacağı anlamına gelir (2012/19/EU). Elektrikli ve elektronik ürünlerin ayrı toplanmasına ilişkin ülkenizdeki kurallara uyun. Ürünün doğru atılması, çevre ve insan sağlığı üzerindeki olumsuz etkileri önlemeye yardımcı olur.

2 Giriş

Sublime Ends Bukle Cihazı, saçınızı şekillendirirken hassas saç uçlarını korumak için tasarlanan ilk bukle cihazımızdır. Üstün SplitStop teknolojimiz sayesinde endişelenmeden doğal görünen bukleler elde edebilirsiniz. Saçlarınızı saklamayın; buklelerinizi ön plana çıkarın!
- **Kilit Fonksiyonu** ⊶

5 saniye boyunca hiçbir düğmeye basılmazsa kilit otomatik olarak etkinleşir ve kilit simgesi ⊶ görüntülenir (⑤). İlk otomatik etkinleşme, cihaz açıldıktan 15 saniye sonra olur. Cihazın kilidini açmak için ⊶ (⑦) düğmesine 1 saniye basın.

3 Saçınızı bukle yapma

1. Fişi elektrik prizine takın.
2. Cihazı açmak için ⏻ düğmesini (⑦) bir saniye boyunca basılı tutun.
   ↪ Varsayılan sıcaklık ayarı olan 170°C görüntülenir (⑤).
3. Aşağıdaki saç tipi tablosuna göre istediğiniz sıcaklık ayarını seçmek için + veya − (⑥) düğmesine basın.

Saç tipi	Önerilen sıcaklık aralığı
İnce	130-150°C
Normal	160-180°C
Kalın	190-210°C

4. Bukle yapmaya başlamadan önce saçınızı tarayın ve küçük tutamlar halinde ayırın. Almak istediğiniz sonuca göre saçınızı 2 cm ila 4 cm'lik tutamlar halinde ayırın (sıkı bukleler için tutamı ince, gevşek bukleler için tutamı kalın tutun).

Yumuşak bukleler için (Şekil 3)
1. Saç uçlarını bigudinin (③) soğuk ucunun (①) yakınına yerleştirin; saç uçlarını klipsle (②) sabitleyin.
2. Saçınız bigudiye sarılacak biçimde sapı yukarıya, en geniş çaplı noktaya doğru döndürün.

İpucu: Bukle cihazını döndürürken destek almak için soğuk ucu da (①) kullanabilirsiniz.
3. Saçı maksimum 15 saniye sabit tutun.
4. Kolu (④) bastırarak klipsi tekrar açabilene kadar saç tutamını açın.

Notlar:
- Saç uçlarını korumak için düşük sıcaklıkla başlayın.
- Tüm saçın bigudiye düz bir şekilde sarıldığından emin olun.
- Saçın dolaşmaması için bukle cihazını döndürürken saçın klipsin hemen üzerinde olmadığından emin olun.

Kabarık bukleler için (Şekil 4 - Başlangıç seviyesi)
1. Bukle cihazını klips (②) aşağı bakacak şekilde tutun.
2. Bukle cihazını saçınızda buklelerin başlamasını istediğiniz yere yerleştirin. Klipsi açın en geniş çaplı noktadan başlayarak saç tutamını araya yerleştirin.
3. Klipsi kapatın. Diğer elinizi kullanarak saçı bigudiye sarın ve saç uçlarından tutun.
4. Saçı maksimum 15 saniye sabit tutun.
5. Saç uçlarını bırakın ve saçın bigudiden çözülmesi için kolu (④) kullanarak klipsi açın.

Not: Saçın dolaşmaması için bukle cihazını her zaman klips aşağı bakacak şekilde tutun.

Kabarık bukleler için (Şekil 5 - İleri seviye)
1. Bukle cihazını buklelerin başlamasını istediğiniz yerde (yatay konumda) sabit tutun.
2. Diğer elinizi kullanıp bigudinin geniş çaplı noktasından başlayarak saçı bigudiye sarın. Saçı uçlarından tutun.
3. Saçı maksimum 15 saniye sabit tutun.
4. Saç uçlarını bırakın; saç bigudiden çözülecektir.
5. İşlemi bitirmek için bukleleri parmaklarınızla dağıtın ve daha belirgin görünüm için küçük bukleleri parmağınızla kıvırın.

Not: İlk kez klipssiz bir bukle cihazı kullanıyorsanız cihazın tutuşuna alışmak için cihazı açmadan denemeler yapın.

4 İpuçları ve Öneriler

- Bigudinin dar ucu küçük bukleler yaparken geniş ucu büyük bukleler veya dalgalar yapar. Bigudinin tamamını kullanabileceğiniz gibi küçük veya büyük bukleler için yalnızca bir kısmını da kullanabilirsiniz.
- Modern bir dalga için bukleyi elmacık kemiğinizin seviyesinden başlatın. Ayrıca son birkaç santimetreyi buklesiz bırakın ve parmaklarınız ya da bir tarakla tarayın.
- Bu bukle cihazı, saç köklerine hacim kazandırmak için de kullanılabilir. Bir tutam saçı başınıza 90° açı yapacak şekilde tutun. Bigudiyi köklerin 1 cm yukarısına yerleştirin (başınıza temas ettirmeyin) ve saç tutamını bigudinin en geniş kısmının üzerine bırakın.
- Modern bir dolgunluğa ve canlılığa sahip bukleler yapmak için, bukle cihazını kullanmadan önce saçınızı bigudiden düz şekilde çıkmaması için döndürün.
- Saçlarınız doğal olarak dalgalıysa bukleleri belirginleştirmek için bukle cihazını saçınızın her bölümünde kullanabilirsiniz.
- Buklelerin ayrık olması için bukle yaptıktan sonra saçınızı taramayın. Dalgalı ve hacimli bir görünüm için bukleleri doğal sert fırçayla nazikçe tarayın. Taramaya önce uçlardan başlayın, sonra yukarılara doğru çıkın.
- Saçlarınızı bukle yapmayı bitirdiğinizde saçınıza başka bir işlem yapmadan önce buklelerin tamamen soğumasını bekleyin.

Kullanım sonrası:
1. Cihazı kapatıp fişi prizden çekin.
2. Cihazı soğuması için standa (⑨) yerleştirin.
3. Bigudide ve klipste kalan saç ve tozu temizleyin.
4. Bigudiyi ve klipsi nemli bir bezle temizleyin.
5. Cihazı güvenli, kuru, toz almayan bir yerde saklayın. Dilerseniz asma kancasıyla (⑧) asarak da saklayabilirsiniz.

5 Garanti ve Servis

Bir aparatı değiştirme gibi bir konu hakkında bilgiye ihtiyacınız varsa veya sorun yaşıyorsanız lütfen www.philips.com/support adresindeki Philips web sitesini ziyaret edin ya da ülkenizdeki Philips Müşteri Destek Merkezi ile iletişim kurun (telefon numarasını dünya çapında garanti kitapçığında bulabilirsiniz). Ülkenizde Müşteri Destek Merkezi yoksa yerel Philips bayinize başvurun.

Bahasa Melayu

Tahniah atas pembelian anda dan selamat datang ke Philips! Untuk mendapat manfaat sepenuhnya daripada sokongan yang ditawarkan oleh Philips, daftarkan produk anda di www.philips.com/welcome.

1 Penting

Baca dan teliti manual pengguna ini sebelum anda menggunakan perkakas dan simpan untuk rujukan masa depan.
- AMARAN: Jangan gunakan perkakas ini dekat dengan air.
- Apabila anda menggunakan perkakas ini dalam bilik mandi, cabut plagnya setelah digunakan kerana kehampirannya dengan air juga adalah risiko, walaupun setelah perkakas dimatikan.
- AMARAN: Jangan gunakan perkakas ini berhampiran dengan tab mandi, pancur air, sinki atau bekas lain yang mengandungi air.
- Cabut plag perkakas setiap kali selepas digunakan.
- Jika kord sesalur kuasa rosak, anda perlu menggantikannya di pusat servis yang disahkan atau oleh pihak yang mempunyai kelayakan seumpamanya bagi mengelakkan bahaya.
- Perkakas ini boleh digunakan oleh kanak-kanak berumur 8 tahun dan ke atas dan orang yang kurang keupayaan fizikal, deria atau mental atau kekurangan pengalaman dan pengetahuan jika mereka diberikan pengawasan atau arahan berkaitan penggunaan perkakas secara selamat dan memahami bahaya yang mungkin berlaku. Kanak-kanak tidak sepatutnya bermain dengan perkakas ini. Pembersihan dan penyenggaraan oleh pengguna tidak sepatutnya dilakukan oleh kanak-kanak tanpa pengawasan.
- Sebelum anda menyambungkan perkakas ini, pastikan voltan yang dinyatakan pada perkakas selaras dengan voltan kuasa tempatan anda.
- Jangan gunakan perkakas untuk sebarang tujuan lain selain daripada yang diterangkan dalam buku panduan ini.
- Jangan gunakan perkakas pada rambut palsu.
- Apabila perkakas telah disambungkan kepada kuasa, jangan sekali-kali dibiarkan tanpa diawasi.
- Jangan sekali-kali menggunakan sebarang aksesori atau bahagian dari pengilang lain atau yang tidak disarankan secara khusus oleh Philips. Jika anda menggunakan aksesori atau bahagian sedemikian, jaminan anda akan dibatalkan.
- Jangan lilit kord sesalur mengelilingi perkakas.
- Tunggu sehingga perkakas sejuk sebelum menyimpannya.
- Berikan perhatian penuh semasa menggunakan perkakas kerana perkakas boleh menjadi terlampau panas. Pegang pemegang sahaja kerana bahagian lain panas dan elakkan daripada bersentuhan dengan kulit anda.
- Sentiasa letakkan perkakas dengan diriannya di atas permukaan rata yang tahan panas dan stabil. Cerompong yang panas ini tidak boleh sekali-kali menyentuh permukaan atau bahan mudah terbakar yang lain.
- Jauhkan kord sesalur kuasa dari tersentuh pada bahagian panas perkakas.
- Jauhkan perkakas daripada objek dan bahan yang mudah terbakar apabila ia dihidupkan.
- Jangan sekali-kali tutup perkakas dengan apa-apa (contohnya tuala atau kain) apabila ia panas.
- Gunakan perkakas hanya pada rambut yang kering. Jangan kendalikan perkakas dengan tangan yang basah.
- Pastikan cerompong sentiasa bersih dan bebas daripada habuk dan produk pendandan seperti mus, semburan dan gel.
- Cerompong mempunyai salutan. Salutan ini lama-kelamaan akan luntur. Bagaimanapun, ini tidak menjejaskan prestasi perkakas.
- Jika perkakas digunakan pada rambut yang dirawat warna, cerompongnya mungkin menjadi kotor.
- Sentiasa pulangkan perkakas kepada pusat perkhidmatan yang diluluskan oleh Philips untuk pemeriksaan atau pembaikan. Pembaikan oleh orang yang tidak berkelayakan boleh menyebabkan situasi yang amat bahaya kepada pengguna.
- Jangan masukkan objek logam ke dalam bukaan untuk mengelakkan kejutan elektrik.
- Jangan tarik kord kuasa selepas menggunakannya. Pegang plag setiap kali anda mencabut plag perkakas.

Medan elektromagnet (EMF)

Perkakas Philips mematuhi semua piawaian dan peraturan berkaitan dengan pendedahan kepada medan elektromagnet.

Alam sekitar

Simbol ini bermaksud bahawa produk ini tidak harus dibuang dengan sampah rumah biasa (2012/19/EU). Ikut peraturan negara anda untuk pengumpulan berasingan produk elektrik dan elektronik. Cara pelupusan yang betul anda membantu mencegah akibat negatif terhadap alam sekitar dan kesihatan manusia.

2 Pengenalan

Pengeriting Hujung Menawan ialah pengeriting pertama yang direka bentuk untuk melindungi hujung rambut anda ketika anda menggayakan rambut anda.
Teknologi SplitStop membolehkan anda menghasilkan keriting yang tampak semula jadi tanpa bimbang, jadi jangan bersembunyi lagi dan melangkah ke tempat yang menjadi tumpuan ramai!
- **Fungsi Kunci Kekunci** ⊶

Jika tiada butang ditekan dalam masa 5 saat, Kunci Kekunci akan diaktifkan secara automatik dan ikon kunci kekunci ⊶ akan dipaparkan (⑤). Pengaktifan automatik pertama selepas menghidupkan perkakas adalah selepas 15 saat. Untuk membuka kunci perkakas, tekan ⊶ (⑥) selama 1 saat.

3 Keritingkan rambut anda

1. Sambungkan plag kepada soket bekalan kuasa.
2. Tekan dan tahan butang ⏻ (⑦) selama satu saat untuk menghidupkan perkakas.
   ↪ Tetapan suhu lalai 170°C dipaparkan (⑤).
3. Tekan + atau − (⑥) untuk memilih tetapan suhu yang dikehendaki mengikut jadual jenis Rambut di bawah.

Jenis rambut	Julat suhu yang disyorkan
Halus	130-150 °C
Biasa	160-180 °C
Tebal	190-210 °C

4. Sebelum mula mengeriting, sikat dan bahagikan rambut anda kepada bahagian-bahagian kecil. Bergantung pada hasil yang anda dikehendaki, ambil helaian rambut antara 2cm dan 4cm (untuk keriting halus ambil helaian yang nipis, untuk ketak yang longgar, ambil helaian yang lebih tebal).

Untuk keriting lembut (Raj.3)
1. Letakkan hujung rambut berhampiran dengan hujung dingin (①) cerompong (③), betulkan hujung rambut anda dengan klip (②).
2. Putarkan pemegang supaya rambut digulung pada cerompong dan ke atas ke arah diameter yang paling lebar.

Petua: Anda juga boleh menggunakan hujung yang dingin (①) sebagai sokongan apabila anda memutar pengeriting.
3. Biarkan rambut pada kedudukan itu selama 15 saat maksimum.
4. Buka lilitan bahagian rambut tersebut perlahan-lahan sehingga anda boleh membuka klip sekali lagi dengan tuil. (④).

Nota:
- Mulakan dengan suhu yang lebih rendah untuk melindungi hujung rambut.
- Pastikan semua rambut rata pada cerompong.
- Untuk mengelakkan pintalan - Pastikan rambut tidak serta merta berada di bahagian atas klip ketika anda memutarkan pengeriting.

Untuk keriting yang anjal (Raj.4 - Tahap pemula)
1. Pegang pengeriting dalam keadaan klip (②) menghadap ke arah bawah.
2. Letakkan pengeriting pada rambut anda di bahagian yang anda mahu mula mengeriting. Buka klip dan letakkan helaian rambut di antaranya, bermula pada diameter yang paling lebar.
3. Tutup klip. Gunakan sebelah tangan lagi untuk menggulung rambut pada cerompong dan pegang hujung rambut.
4. Biarkan rambut pada kedudukan itu selama 15 saat maksimum.
5. Lepaskan hujung rambut dan buka klip sekali lagi dengan tuil (④) untuk membolehkan rambut terurai daripada cerompong.

Nota: Untuk mengelakkan pintalan, sentiasa pegang pengeriting dengan klip menghadap ke arah bawah.

Untuk keriting yang anjal (Raj.5 - Tahap lanjutan)
1. Pegang pengeriting dalam kedudukan (mendatar) pada bahagian yang anda mahu mula mengeriting.
2. Gunakan sebelah tangan lagi untuk menggulung rambut pada cerompong, bermula dari diameter cerompong yang paling lebar. Pegang hujung rambut.
3. Biarkan rambut pada kedudukan itu selama 15 saat maksimum.
4. Lepaskan hujung rambut dan rambut akan terurai daripada cerompong.
5. Untuk menyelesaikan, buka keriting dengan jari anda dan gulung setiap keriting yang lebih kecil di sekeliling jari anda agar lebih jelas dan ketara.

Nota: Jika ini kali pertama anda menggunakan pengeriting tanpa klip, berlatih tanpa menghidupkan peranti untuk membiasakan diri dengan pengendalian.

4 Petua dan Teknik

- Hujung kecil cerompong menghasilkan kerinting halus, manakala hujung lebar menghasilkan kerinting atau ketak yang lebih besar. Anda boleh menggunakan keseluruhan panjang cerompong atau anda boleh memilih menggunakan hanya satu kawasan untuk mendapatkan keriting yang lebih besar atau halus.
- Untuk ketak moden, mulakan kerinting pada paras tulang pipi anda. Biarkan juga beberapa sentimeter terakhir tidak dikeritingkan. Sikat ia dengan menyeluruh dengan jari anda atau berus rambut.
- Pengeriting ini juga boleh digunakan untuk menghasilkan kekembangan pada akar rambut. Pegang sebahagian rambut pada sudut 90° dari kulit kepala. Letakkan cerompong 1 cm di atas akar rambut (elakkan menyentuh kulit kepala) dan letakkan helaian rambut pada bahagian paling lebar cerompong.
- Untuk mencipta kerinting moden yang mengembang dan melantun, pusingkan rambut anda sebelum mengulungkannya di sekeliling cerompongnya supaya ia tidak terhurai secara leper pada penggulung.
- Jika rambut anda berombak semula jadi, anda boleh menggunakan penggulung pada beberapa atau bahagian atas sahaja untuk menambahkan cantik keriting keseluruhannya.
- Untuk keriting yang jelas, jangan sikat rambut anda selepas mengeriting. Untuk rambut kelihatan berombak-ombak dan kembang, sikat keriting perlahan-lahan dengan sikat bulu kejur semula jadi. Mulakan dengan menyikat hujung rambut dan beransur-ansur naik ke atas.
- Apabila anda selesai mengeriting rambut anda, biarkan semua keriting menyejuk sepenuhnya sebelum meneruskan penggayaan.

Selepas digunakan:
1. Matikan perkakas dan cabut plagnya.
2. Letakkannya pada dirian letak (⑨) sehingga ia menyejuk.
3. Buang rambut dan habuk daripada cerompong dan klip.
4. Bersihkan cerompong dan klip dengan kain lembap.
5. Simpan di tempat yang selamat dan kering, bebas daripada habuk. Anda boleh juga menggantungnya dengan gelung gantung (⑧).

5 Jaminan & Servis

Sekiranya anda memerlukan maklumat seperti maklumat penggantian alat tambahan atau jika anda mempunyai masalah, sila lawati laman web Philips di www.philips.com/support atau hubungi Pusat Layanan Pelanggan Philips di negara anda (anda boleh mendapatkan nombor telefonnya dalam risalah jaminan serata dunia). Jika tidak terdapat Pusat Layanan Pelanggan di negara anda, pergi ke wakil pengedar Philips di tempat anda.

简体中文

感谢您的惠顾，欢迎光临飞利浦！为了您能充分享受飞利浦提供的支持，请在 www.philips.com/welcome 上注册您的产品。

1 重要事项

使用产品之前，请仔细阅读本用户手册，并妥善保管以供日后参考。
- 警告：请勿在靠近水的地方使用本产品。
- 本产品在浴室内使用时，使用后拔下插头，因为即使本产品开关断开后，接近水仍存在危险。
- 警告：不要在盛水的浴缸、淋浴、洗脸盆或其他器皿附近使用本器具。
- 警告符号注释：禁止在洗澡或淋浴时使用。
- 使用后务必拔下产品的插头。
- 如果电源线损坏，为避免危险，必须由服务中心或类似的专职人员来更换。
- 本产品适合由 8 岁或以上年龄的儿童以及肢体不健全、感觉或精神上有障碍或缺乏相关经验和知识的人士使用，但前提是有人对他们使用本产品进行监督或指导，以确保他们安全使用，并且让他们明白相关的危害。不要让儿童在无人监督的情况下进行清洁和保养。不得让儿童玩耍本产品。不要让儿童在无人监督的情况下进行清洁和保养。
- 连接产品之前，请确保产品上标示的电压与当地电源电压相符。
- 请勿将本产品用于本手册中说明以外的任何其它用途。
- 请勿在假发上使用本产品。
- 当产品连接了电源时，切勿让其无人看管。
- 切勿使用其它制造商生产的或未经飞利浦特别推荐的附件或部件。如果您使用了此类附件或部件，则本产品的保修将会失效。
- 切勿将电源线缠绕在产品上。
- 待产品完全冷却后再存放。
- 由于产品会很烫，请在使用时多加注意。只能握住手柄，因为其他部位会很烫，并且避免与皮肤接触。
- 始终将本产品置于隔热的平稳表面上。热卷发棒不得接触物体表面或其他可燃材料。
- 不要使电源线接触到产品的灼热部分。
- 如果产品已打开，请使产品远离易燃物体和材料。
- 当产品变热时切勿在其表面覆盖任何物品（如毛巾或衣服）。
- 只能在干燥的头发上使用本产品。请勿用湿手操作本产品。
- 保持卷发棒洁净无尘且未粘上定型产品（如摩丝、定型喷剂和发胶）。
- 卷发棒具有涂层。此涂层可能会在多次使用之后慢慢磨损。但这不会影响产品的性能。
- 将产品用于染过色的头发时，卷发棒可能会染上颜色。
- 产品只能送到飞利浦授权的服务中心检修。由不合格人员进行修理可能将用户置于极度危险的境地。
- 切勿将金属物体插入开口中，以免触电。
- 使用后请勿拉扯电源线。拔下产品插头时，请握紧插头。

电磁场 (EMF)

本飞利浦产品符合所有有关暴露于电磁场的适用标准和法规。

环境

此符号表示本产品不应与普通生活垃圾一同弃置 (2012/19/EU)。请遵循您所在国家/地区的电器及电子产品分类回收规定。正确弃置将有助于避免对环境和人类健康造成负面影响。

2 简介

Sublime Ends Curler 是我们首款可在造型时保护脆弱发梢的卷发器。得益于领先的 SplitStop 技术，您再也不用担心发梢分叉，可以无忧无虑地打造自然卷发，让靓丽卷发成为众人关注的焦点，尽情绽放美丽心情！
- **按键锁定功能** ⊶

如果 5 秒钟未按任何按钮，则将自动启用按键锁定功能，并且会显示按键锁定图标 ⊶（⑤）。打开产品后第一次自动激活发生在 15 秒钟之后。要解锁产品，请按 ⊶（⑥）1 秒钟。

3 卷发

1. 将插头连接至电源插座。
2. 按住 ⏻ 按钮（⑦）1 秒钟以打开产品。
   ↪ 将显示默认温度设定 170° C（⑤）。
3. 按照下面的发质类型表，按 + 或 −（⑥）选择所需的温度设定。

发质类型	推荐的温度范围
细发	130-150 °C
普通	160-180 °C
粗发	190-210 °C

4. 开始卷发之前，请梳理头发，将头发分成数绺。 根据您想要的效果，取一绺宽约 2 - 4 厘米的头发（若需紧致卷发，请取较薄发绺；若需蓬松的波浪卷，请取较厚发绺）。

打造大卷发（图 3）
1. 将发梢靠近卷发棒（③）的不烫手尖端（①），用夹片（②）固定发梢。
2. 旋转手柄以使头发缠绕在卷发棒上，向上缠绕至最宽处。

提示：您也可以使用不烫手尖端（①）辅助您旋转卷发器。
3. 将头发固定就位，最长 15 秒钟。
4. 慢慢松开发绺，直到可通过控制杆（④）再次打开夹片松开发绺。

注：
- 从较低的温度开始以保护发梢。
- 确保所有头发均紧贴在卷发棒上。
- 为避免打结 - 旋转卷发器时，确保头发不会立即缠绕至夹片顶端。

打造有弹性的卷发（图 4 – 新手级）
1. 握住卷发器，使夹片（②）朝下。
2. 将卷发器置于要开始卷发的头发处。打开夹片，将一绺头发放在中间，从最宽处开始。
3. 闭合夹片。用另一只手将头发缠绕在卷发棒上，一直缠绕至发梢。
4. 将头发固定就位，最长 15 秒钟。
5. 释放发梢，通过控制杆（④）再次打开夹片，使头发从卷发棒上滑落。

注意：为避免打结，握住卷发器时，发夹要始终朝下。

打造动感卷发（图 5 – 高手级）
1. 将卷发器置于要开始卷发的头发处，保持（水平）就位。
2. 用另一只手将头发缠绕在卷发棒上，从卷发棒最宽处开始。一直缠绕至发梢。
3. 将头发固定就位，最长 15 秒钟。
4. 释放发梢，头发会从卷发棒上滑落。
5. 要完成卷发造型，请用手指分开卷发，再用手指缠绕小卷，以增强卷发的层次感。

提示：如果您是首次使用无夹式卷发器，请在不打开设备的情况下练习使用，以熟悉操作步骤。

4 提示和诀窍

- 卷发棒的窄端可适用于小卷，宽端则适用于大卷或波浪卷。您既可使用整个卷发棒，也可针对小卷或大卷选用卷发棒的某一个部位。
- 要获得时髦的波浪卷，请从颊骨水平线开始定型卷发。此外，将最后几厘米留直。用手指或发梳梳理头发。
- 这款卷发器也可用于在发根处打造出蓬松效果。将部分头发固定在与头皮呈 90° 的位置。在发根上方 1 厘米处放置卷发棒（避免触及头皮），并将发绺放在卷发棒的最宽部分。
- 要让卷发具有时尚的丰盈度和弹性，请先拧一下头发，然后再缠绕在卷发棒上，使头发均匀平摊在卷发器上。
- 如果您的头发是自然卷，您可仅对部分头发或头顶的秀发使用卷发器，以增强各处的卷发效果。
- 打造有层次感的卷发时，请勿在卷发后梳理秀发。打造波浪卷时，用天然毛齿发梳轻轻梳理卷发，使其呈现丰盈感。从发根开始梳理，直至发梢。
- 卷发完成后，先让卷发完全冷却下来，再继续定型。

使用后：
1. 关闭产品并拔下电源插头。
2. 将其置于搁置架（⑨）上，直至其冷却。
3. 清除卷发棒和夹片上的头发和灰尘。
4. 用湿布清洁卷发棒和夹片。
5. 将产品存放在安全、干燥、清洁的位置。您也可以使用挂环（⑧）将产品挂起存放。

5 保修与服务

如果您需要了解信息（如更换附件的相关信息）或有任何疑问，请访问飞利浦网站：www.philips.com/support；您也可以联系您所在国家/地区的飞利浦客户服务中心（可从全球保修卡中找到其电话号码）。如果您所在的国家/地区没有飞利浦客户服务中心，请与当地的飞利浦经销商联系。