10cm 10cm

13.9cm

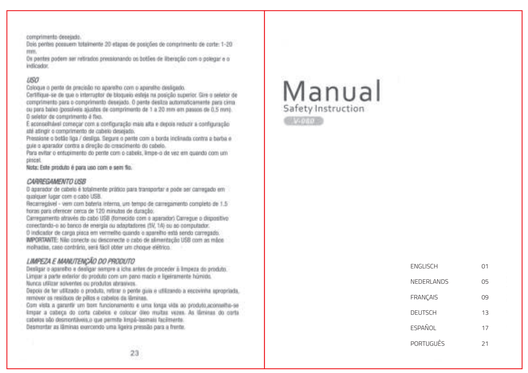

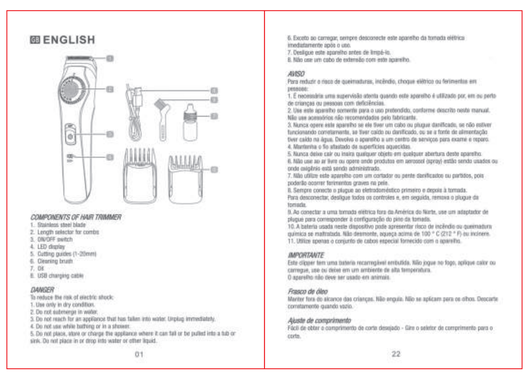

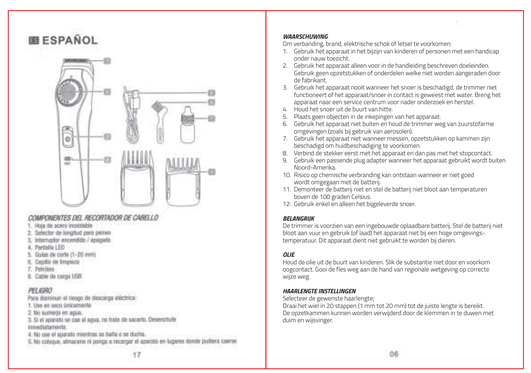

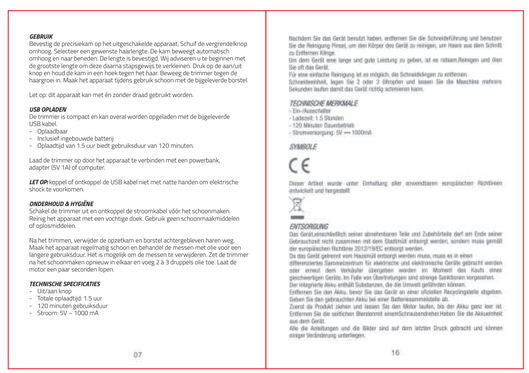

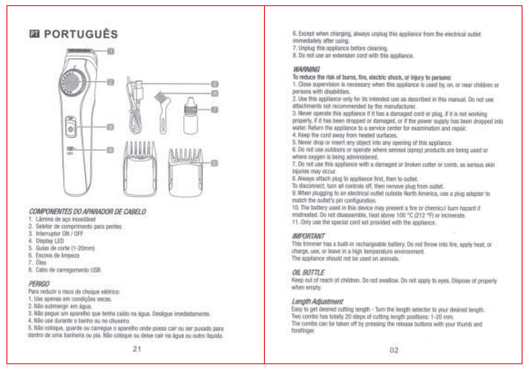

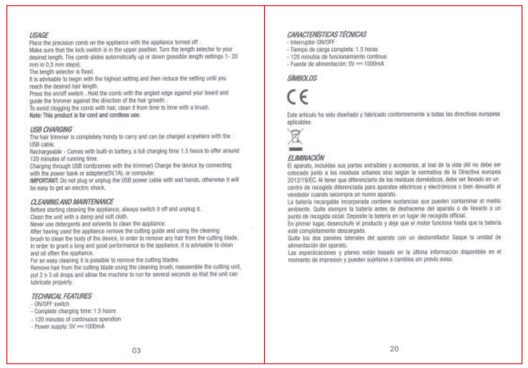

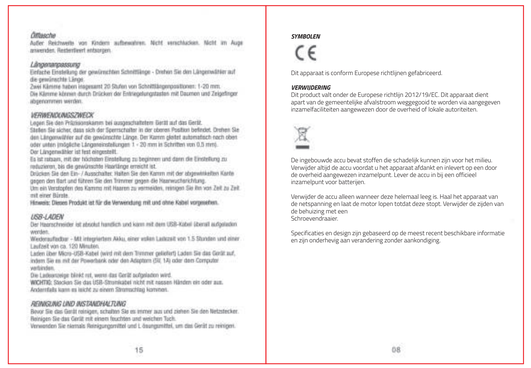

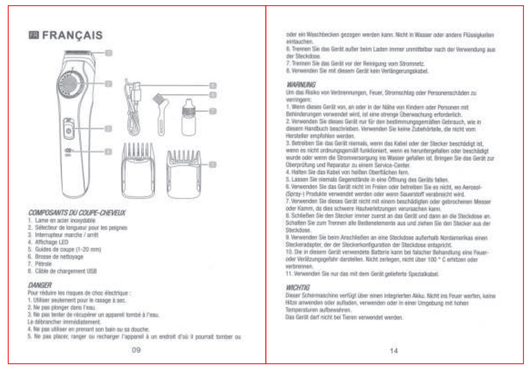

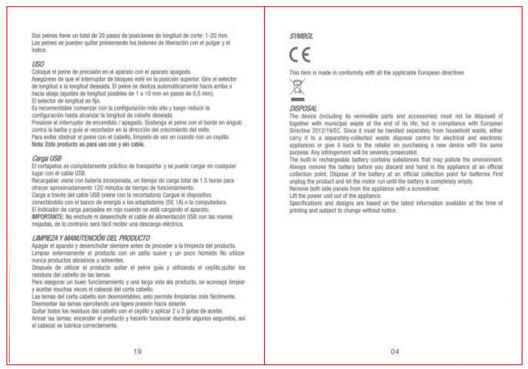

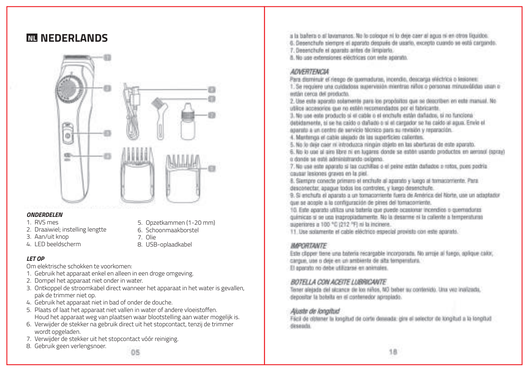

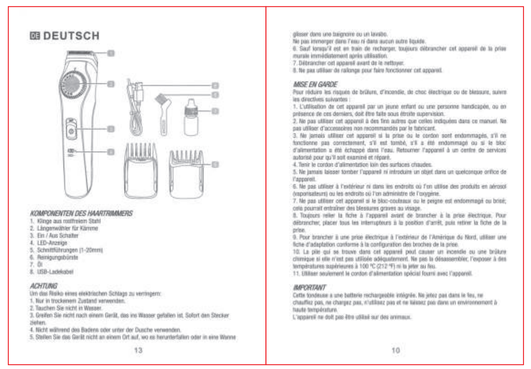

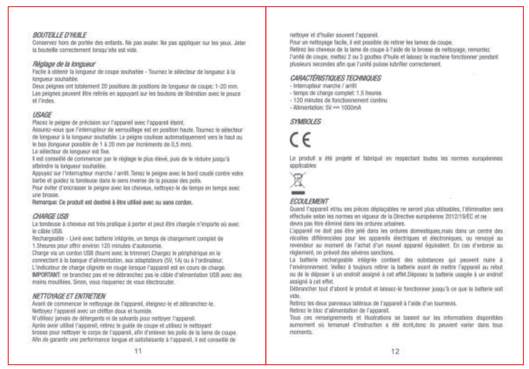

正面 反面 正面 反面