TS-A6933I/XIEW5 THF5694-B/VI

TS-A6933I

420 W MAX

Flush-Mount Car Speaker
163 mm×237 mm SHALLOW TYPE COAXIAL 3-WAY

Haut-Parleurs À Montage Encastré Pour Automobile
3 VOIES COAXIAL 163 mm×237 mm TYPE MINCE

Be sure to read this instruction manual before installing this speaker.

Prière de lire obligatoirement ce manuel d'installation avant de monter les haut-parleurs.

●FEATURES
1. MULTILAYER MICA MATRIX CONE
2. PROGRESSIVE FLEX SUSPENSION SYSTEM
3. SHALLOW BASKET DESIGN
4. φ57 mm CONE MIDRANGE

●CARACTÉRISTIQUES
1. CÔNE À MATRICE EN MICA MULTICOUCHE
2. SYSTÈME DE SUSPENSION FLEXIBLE PROGRESSIVE
3. SALADIER MINCE
4. HP MÉDIUM À CÔNE φ57 mm

●HOW TO INSTALL

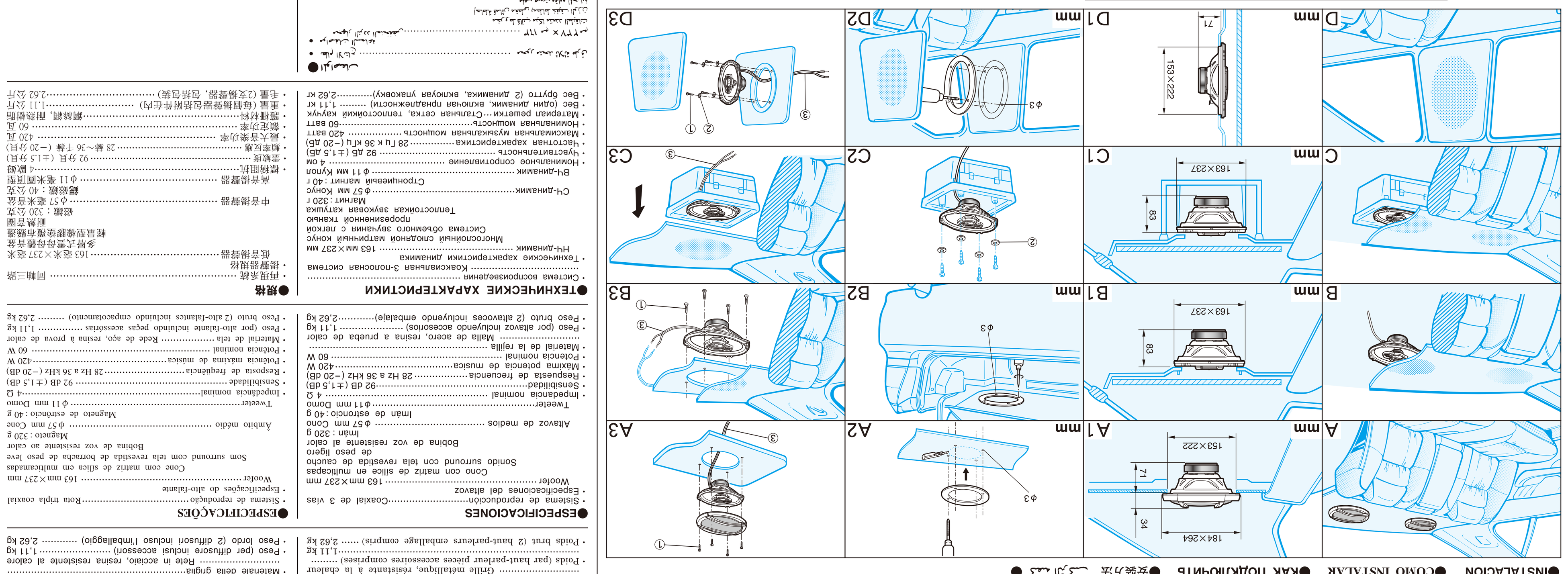

●CONNECTIONS

●SPECIFICATIONS
- Reproduction system .... Coaxial three way
- Speaker specifications
  - Woofer .... 163 mm×237 mm, Multilayer mica matrix cone, Light weight rubber coated cloth surround, Heat-resistant voice coil, Magnet: 320 g
  - Midrange .... φ57 mm Cone, Strontium magnet: 40 g
  - Tweeter .... φ11 mm Dome
- Nominal impedance .... 4 Ω
- Sensitivity .... 92 dB (±1,5 dB)
- Frequency response .... 28 Hz to 36 kHz (−20 dB)
- Maximum music power .... 420 W
- Nominal power .... 60 W
- Grille material .... Steel net, heat-proof resin
- Weight (per speaker including accessory parts) .... 1,11 kg
- Gross weight (2 speakers including packaging) .... 2,62 kg

●CARACTÉRISTIQUES
- Système de reproduction .... Coaxial à 3 voies
- Spécifications des haut-parleurs
  - HP Grave .... 163 mm×237 mm, Cone à matrice en mica multicouche, Pièce en caoutchouc de poids léger revêtue de toile, Bobine mobile résistante à la chaleur, Aimant : 320 g
  - HP Médium .... φ57 mm Cône, Aimant en strontium : 40 g
  - HP Aigu .... φ11 mm Dôme
- Impédance nominale .... 4 Ω
- Sensibilité .... 92 dB (±1,5 dB)
- Bande passante .... 28 Hz à 36 kHz (−20 dB)
- Puissance musicale maximum .... 420 W
- Puissance nominale .... 60 W
- Matériau de grille .... Grille métallique, résistante à la chaleur
- Poids (par haut-parleur pièces accessoires comprises) .... 1,11 kg
- Poids brut (2 haut-parleurs emballage compris) .... 2,62 kg

©PIONEER CORPORATION 2015 1-1, Shin-ogura, Saiwai-ku, Kawasaki-shi, Kanagawa 212-0031, JAPAN / JAPON MADE IN VIETNAM FABRIQUÉ AU VIỆT-NAM FABBRICATO IN VIETNAM FEITO EM O VIETNÃ
PIONEER EUROPE NV Haven 1087, Keetberglaan 1, B-9120 Melsele, Belgium / Belgique

Pioneer

TS-A6933I

3-WAY SPEAKER

- MAX. MUSIC POWER 420 W
- NOMINAL POWER 60 W
- WOOFER 163 mm×237 mm
- MIDRANGE Ø57 mm CONE
- TWEETER Ø11 mm DOME
- IMPEDANCE 4 OHMS
- SENSITIVITY 92 dB (±1.5 dB)
- FREQUENCY RESPONSE 28 Hz TO 36 kHz (−20 dB)
- GROSS WEIGHT 2.62 kg

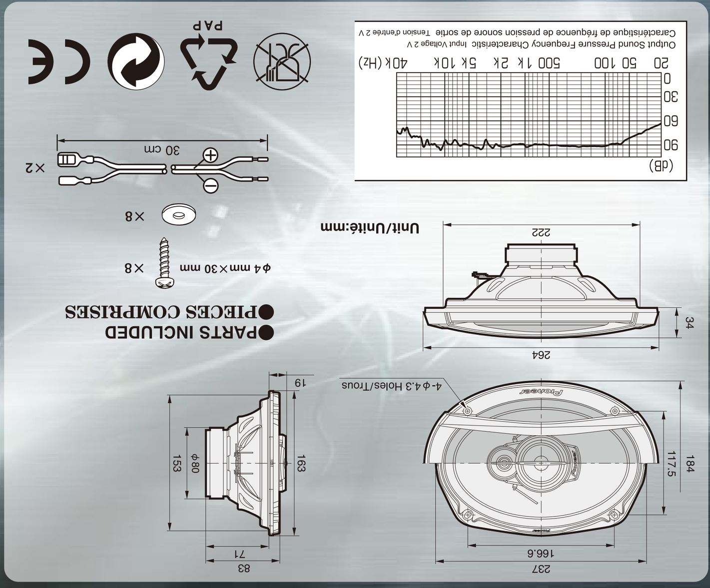

XIEW5 1 PAIR

PIONEER CORPORATION

420 W MAX — 3 WAY VOIES — 6"×9"

Pioneer

TS-A6933I

HP 3 VOIES

Pioneer

420 W MAX

3 WAY VOIES

6"×9"

High Dynamic Range

TS-A6933I

3-WAY SPEAKER / HP 3 VOIES
DIFFUSORE 3 VIE / ALTO-FALANTE 3 VIAS
3-ПОЛОСНЫЙ ДИНАМИК

MULTILAYER MICA MATRIX CONE

TS-A6933I

3-WAY SPEAKER
3-ПОЛОСНЫЙ ДИНАМИК

Pioneer

THF5694-B/VI

4 988028 311574

TS-A6933I

HP 3 VOIES

- PUISSANCE MUSICALE MAXIMUM 420 W
- PUISSANCE NOMINALE 60 W
- HP GRAVE 163 mm×237 mm
- HP MÉDIUM Ø57 mm CÔNE
- HP AIGU Ø11 mm DÔME
- IMPEDANCE 4 OHMS
- SENSIBILITE 92 dB (±1,5 dB)
- BANDE PASSANTE 28 Hz À 36 kHz (−20 dB)
- POIDS BRUT 2,62 kg

Pioneer

420 W MAX — 3 WAY VOIES — 6"×9"

XIEW5 1 PAIRE

PIONEER CORPORATION
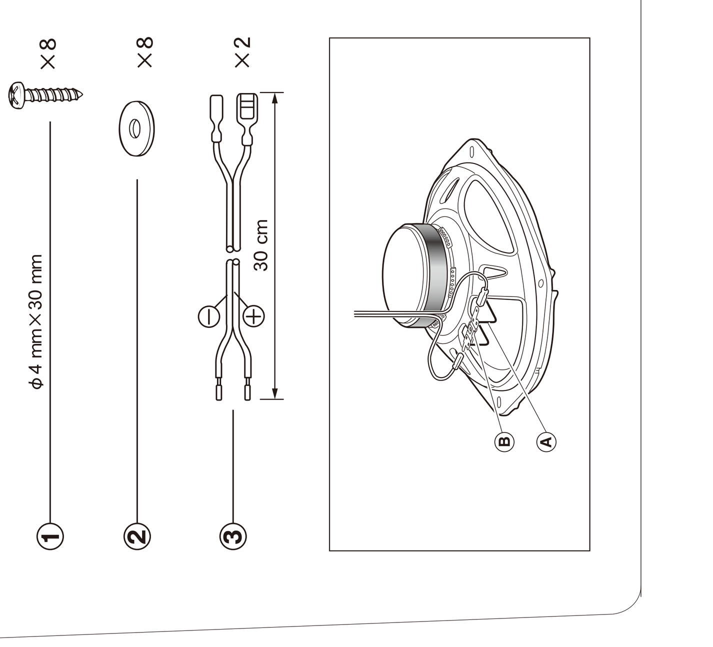
●PARTS INCLUDED
●MIT GELIEFERTES ZUBEHÖR
●PIECES COMPRISES
●PEZZI INCLUSI
●PIEZAS INCLUIDAS
●PEÇAS INCLUÍDAS
●КОМПЛЕКТАЦИЯ
●附件