M-109 DB / M-109 DBW

- FR Manuel de l'utilisateur
- GB User Manual
- PT Manual do Utilizador
- DE Benutzerhandbuch
- ES Manual de instrucciones
- IT Manuale di istruzioni
- NL Handleiding

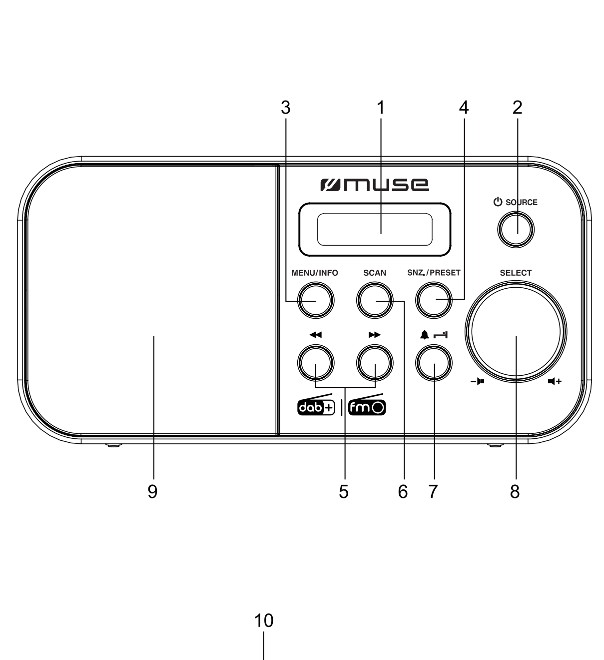

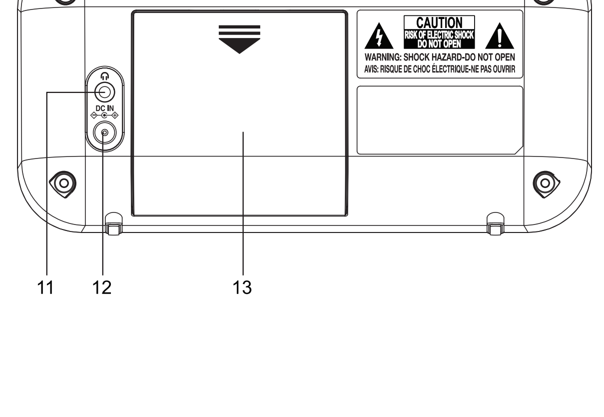

- FR **Lire attentivement les instructions avant de faire fonctionner l'appareil.**
- GB **Please read the instruction carefully before operating the unit.**
- PT **Leia este manual com atenção antes de qualquer utilização.**
- DE **Bitte lesen sie dieses handbuch vor dem gebrauch des gerätes sorgfältig durch.**
- ES **Antes de utilizar este aparato, lea atentamente las siguientes instrucciones.**
- IT **Leggere attentamente questo manuale prima di utilizzare l'apparecchio.**
- NL **Lees deze handleiding aandachtig voor u het toestel gebruikt.**

FR RADIO PORTABLE DAB+/FM

EMPLACEMENT ET DESCRIPTION DES COMMANDES

1. Affichage LCD
2. ⏻ **SOURCE**: Veille/ Marche, Pour sélectionner le mode FM ou DAB
3. **MENU/ INFO**: Pour accéder au menu principal; Pour vérifier les informations transmises par la station de radio
4. **SNZ/ PRESET**: Répétition de l'alarme, Stations préréglées; Rappel de la radio mémorisée.
5. ◀◀ , ▶▶ : Recherche rapide/ Syntonisation; réglage haut/ bas;
6. **SCAN**: Recherche automatique; Mémorisation automatique
7. : Réglage de l'horloge, Sommeil (pour s'endormir avec la radio)
8. **SELECT** : Confirmer la sélection/ les réglages, Réglage du volume
9. Haut-parleur
10. Antenne téléscopique pivotante
11. Prise casque
12. Entrée alimentation (DC 5.9V)
13. Compartiment de la batterie

ALIMENTATION

Utilisation de l'adaptateur secteur
Les adaptateurs secteurs fournis peuvent uniquement être utilisés sur une alimentation secteur de 100-240V ~ 50/60Hz. L'adaptateur secteur fourni ne peut en aucun cas être utilisé sur un autre type d'alimentation.

Avertissements:
- L'adaptateur secteur fourni est exclusivement destiné à être utilisé avec cet appareil. Ne l'utilisez donc pas avec d'autres appareils.
- Éteignez l'appareil avant de débrancher l'adaptateur secteur afin d'éviter d'abîmer celui-ci.
- En cas de non-utilisation prolongée, débranchez l'adaptateur secteur de la prise.
- Placez l'appareil à proximité de la prise murale et veillez à ce que cette dernière reste facilement accessible. En cas de dysfonctionnement, débranchez immédiatement l'appareil de la prise murale.
- L'adaptateur secteur permet de débrancher l'appareil. Il doit rester facilement accessible durant l'utilisation. Pour couper complètement l'alimentation de l'appareil, débranchez tout à fait l'adaptateur de la prise secteur.
- N'utilisez jamais un adaptateur secteur abîmé. Placez le câble d'alimentation de manière sûre et de façon à ne pas le coincer ou l'écraser. Si le câble est endommagé, contactez un service de réparation.
- L'adaptateur secteur doit être débranché de la prise DC pour que l'appareil fonctionne sur les piles.

Utilisation sur piles
1. Enlevez la trappe des piles en appuyant avec le pouce sur la zone indiquée sur la trappe et soulevez la trappe hors du boitier.
2. Avant d'insérer les piles, Vérifiez les polarités (+ et -) des piles, puis installez les piles avec les polarités correspondantes au diagramme dans le compartiment. Installez 4 piles 1,5V, R6/ UM-3/ "AA" (non fournies) dans le compartiment.
3. Refermez le compartiment pour piles.

Avant de jeter les piles, consultez votre revendeur car celui-ci peut les reprendre pour les recycler.

REMARQUES:
- Ne chargez jamais des piles non rechargeables. Ne chauffez pas les piles et ne les démontez pas.
- Pour éviter un écoulement, retirez les piles en cas de non-utilisation prolongée de l'appareil.
- Pour des performances optimales, des piles de type Alcaline sont recommandées. Ces piles doivent- être remplacées tous les 6 mois.
- Les piles doivent être remplacées lorsque: L'icône de la batterie sur l'écran devient rouge, le volume sonore diminue ou le son est déformé.

ATTENTION: Risque d'explosion si les piles n'ont pas été insérées correctement. Remplacez-les uniquement par des piles identiques ou de type équivalent.

ALLUMER/ ÉTEINDRE L UNITÉ

En mode veille, appuyez ⏻ pour mettre l'appareil en marche, appuyez et maintenez ⏻ pour éteindre l'unité.

SÉLECTION DE LA SOURCE

Lorsque l'appareil est allumé, appuyez plusieurs fois sur le bouton **SOURCE** pour sélectionner le mode FM ou DAB.

REGLAGE DU VOLUME

Tournez le bouton **SELECT** pour régler le niveau du volume.

RÉGLAGE DE L'HEURE ET DE LA DATE

La première fois que vous écoutez la radio DAB/DAB+, l'heure et la date de votre produit seront synchronisées automatiquement à celles diffusées par le service DAB/DAB+ en mode 24 heures, ce qui correspond à l'heure d'été, donc il n'est pas nécessaire de définir l'heure et la date manuellement.

Si vous souhaitez régler l'heure et la date manuellement, allumez la radio et suivez les étapes ci-dessous:
1. Maintenez la touche **MENU** enfoncée pour accéder au menu de configuration <Heure>. Appuyez sur la touche **SELECT** pour confirmer.
2. Appuyez sur ◀◀ ou ▶▶ pour sélectionner <Régl. heure/ date>. Appuyez sur le bouton **SELECT** pour entrer dans le menu de réglage de l'heure.
3. Utilisez le bouton ◀◀ ou ▶▶ et le bouton **SELECT** pour régler l'heure (HH:MM) et la date (JJ-MM-AAAA). (Appuyez sur ◀◀ ou ▶▶ pour régler le paramètre puis appuyez sur le bouton **SELECT** pour confirmer.)

Lorsque vous confirmez la date, "Heure Enregistré" s'affichera et l'affichage reviendra à <Régl. heure/date>. Appuyez sur la touche ◀◀ ou ▶▶ pour sélectionner une option, puis activer sur le bouton **SELECT** pour confirmer.

** Définir la mise à jour:
MAJ Automatique: mise à jour automatique du temps à partir de la radio.
Pas de MAJ: le temps n'est pas une mise à jour

** Régl. 12h/24h: Réglage du format 12/24 heures.

** Régl. format date: JJ-MM-AAAA ou MM-JJ-AAAA.

Remarque:
- Lorsque vous effectuez le réglage dans le menu, appuyez sur le bouton **MENU** pour revenir à l'étape précédente.
- Dans un format d'horloge 12H, assurez-vous de bien respecter l'indicateur AM ou PM pour régler l'heure correctement.

ÉCOUTER LA RADIO FM

Appuyez plusieurs fois sur la touche **SOURCE** pour sélectionner le mode FM. Appuyez sur la touche ◀◀ ou ▶▶ pour le réglage manuel. Maintenez enfoncée la touche ◀◀ ou ▶▶ pour effectuer une recherche automatique.

Remarque: Pour une meilleure réception, étirez l'antenne télescopique.

ECOUTER LA RADIO DAB/DAB+

Lorsque l'appareil est allumé, appuyez plusieurs fois sur le bouton **SOURCE** pour sélectionner le mode DAB/DAB+.
La première fois que vous utilisez la radio ou si la liste des stations est vide, la radio effectuera automatiquement une recherche complète des stations disponibles. L'affichage passe à "Recherche ......". Une barre de progression montrera la progression de l'analyse et le nombre de stations trouvées pendant la recherche sera également affichée. Les stations sont listées par ordre numérique et par ordre alphabétique par défaut.

Vous devrez peut-être également lancer une recherche manuellement pour mettre à jour la liste des stations pour l'une des raisons suivantes:
- Des nouvelles stations peuvent devenir disponibles avec le temps.
- Des stations fermées ou ne peuvent plus être reçues (dans la liste des stations, les stations non valides sont signalées par un point d'interrogation devant leur nom).
- Si la réception n'était pas correcte lors de la recherche initiale (par exemple, l'antenne n'était pas en position), cela pourrait entraîner une liste vide ou incomplète lors de la recherche des stations disponibles.
- Si la réception de certaines stations est médiocre et que le son est interrompu, vous souhaiterez peut-être ne répertorier que les stations dont le signal est de bonne qualité.

Pour effectuer une recherche complète, appuyez sur la touche **SCAN**. (Vous pouvez également sélectionner l'option <Balayage complet> dans le menu de configuration pour effectuer une recherche complète.)
Lorsque l'appareil est allumé, maintenez la touche **MENU** enfoncée pour accéder au menu de réglage. Appuyez sur la touche ◀◀ ou ▶▶ pour sélectionner «Balayage complet», puis appuyez sur la touche **SELECT** pour confirmer.
Une fois la recherche terminée, la radio reprendra la lecture de la station précédemment sélectionnée ou de la première station de la liste des stations. Appuyez sur la touche ◀◀ ou ▶▶ pour sélectionner la station désirée. Il y aura un court délai pendant lequel votre radio se calera à votre station sélectionnée.

Remarques:
- Si aucun programme n'est trouvé avec la recherche DAB/DAB+, «DAB Aucun service» apparaitra sur l'écran.
- Pour une meilleure réception, étendez l'antenne télescopique ou procédez de nouveau à une recherche totale à un autre endroit.
- Pendant l'opération de recherche, le niveau de son est automatiquement coupé.

PRÉSÉLECTION DES STATIONS
Cette unité peut enregistrer 30 stations FM et 30 stations DAB/DAB+.

Mémorisation manuelle
1. Appuyez plusieurs fois sur la touche **SOURCE** pour choisir le mode FM ou DAB.
2. Choisissez une station de radio.
3. Tenez la touche **PRESET** appuyée pour passer en mode de sauvegarde de présélection.
4. Utilisez la touche ◀◀ ou ▶▶ pour sélectionner un pré-réglage canal.

Remarque: Si vous choisissez une station qui n'a pas été allouée, «Vide» s'affichera. Si la station a déjà été allouée, la fréquence s'affichera.
5. Appuyez sur la touche **SELECT** pour sauvegarder. "Présel X enreg" sera affiché pendant quelques secondes. (« X » correspond au numéro de la présélection)
6. Répétez les étapes 2 à 5 pour sauvegarder d'autres stations.

Mémorisation automatique
Appuyez sur **SCAN** en mode FM et l'appareil localisera et sauvegardera automatiquement les stations de fortes puissances. Lorsque vous mémorisez sur une station déjà préréglée, celle-ci sera effacée et remplacée par la nouvelle station mise en mémoire.

ECOUTER LA RADIO PRESETS

1. Appuyez sur la touche **SOURCE** pour sélectionner la bande FM ou DAB.
2. Appuyez sur **PRESET** une fois, «Rappel mémorisé» sera affiché, puis appuyez sur la touche ◀◀ ou ▶▶ pour sélectionner votre station souhaitée.
3. Appuyez sur **SELECT** pour confirmer votre choix.

RÉGLER L'ALARME ET LE MODE D'ALARME

En mode veille, appuyez sur et maintenez le bouton 🔔 pour accéder au mode de réglage d'alarme. Appuyez sur la touche ◀◀ ou ▶▶ pour sélectionner <Réveils 1> ou <Réveils 2>, puis appuyez sur **SELECT** pour confirmer.
Appuyez sur ◀◀ et / ou ▶▶ pour sélectionner une option et / ou régler le para mètre, puis appuyez sur le bouton **SELECT** pour confirmer. L'indicateur d'alarme correspondant s'affichera lorsque le réglage de l'alarme est confirmé.

**** Marche/ Arrêt:** pour activer/ désactiver l'alarme.
Remarque: mettez l'alarme sur «Marche» (activé) avant de régler les paramètres d'alarme suivants.
**** Heure de révell:** pour régler l'heure de l'alarme
**** Fréquence:**
- Tous les jours: l'alarme sonne tous les jours.
- Semaine: l'alarme sonne les jours de semaine uniquement. (Du lundi au vendredi)
- Week end: l'alarme sonne le week-end uniquement. (Samedi et dimanche)
- Une fois: l'alarme ne sonne qu'une fois.

**** Source:** pour définir la source de réveil: FM, Buzzer ou DAB.
**** Volume:** pour régler le volume de l'alarme.
Remarque: le volume minimum de l'alarme est limité à 8.

Remarque:
- Assurez-vous de connecter l'adaptateur secteur lorsque vous utilisez les fonctions d'alarme. La fonction d'alarme ne peut pas être utilisée lors d'une utilisation de l'appareil sur piles.
- L'indicateur d'alarme correspondant clignote lorsque la fonction alarme est activée.
- Lorsque la source de l'alarme pour le réveil est FM ou DAB, sélectionnez la station de votre choix en mode FM ou DAB, puis éteignez la radio avant que l'heure de l'alarme soit atteinte. Sinon, la source de l'alarme passera automatiquement au Buzzer si vous écoutez la radio lorsque l'heure de l'alarme est atteinte. Pour choisir la station, consultez «ÉCOUTER LA RADIO DAB+» et «ÉCOUTER LA RADIO FM».
- En format d'horloge 12 heures, observez-bien l'indicateur AM/ PM pour régler correctement.

ARRET DE L'ALARME
1 - Répétition de l'alarme
Appuyez sur **SNOOZE** pour temporairement éteindre l'alarme. «SNOOZE» apparaîtra sur l'écran ainsi que le temps de répétition restant. La période de désactivation momentanée est de 9 minutes.

2 - Arrêt de l'alarme
Appuyez sur ⏻ ou 🔔.
- Lorsque le paramètre est réglé sur "Tous les jours", l'alarme sonnera à nouveau le lendemain à la même heure.
- Lorsque le paramètre est réglé sur "Semaine", l'alarme sonnera à nouveau le jour suivant de la semaine (du lundi au vendredi).
- Lorsque le paramètre est réglé sur "Week end", l'alarme sonnera à nouveau le samedi ou le dimanche suivant à la même heure.
- Lorsque le paramètre est réglé sur "Une fois", l'alarme ne sonnera plus. L'indicateur d'alarme s'éteindra.

3 - Annuler l'alarme
Appuyez sur et maintenez le 🔔 bouton pour accéder au mode de réglage d'alarme. Appuyez sur la touche ◀◀ ou ▶▶ pour sélectionner <Réveils 1> ou <Réveils 2>, puis appuyez sur **SELECT** pour confirmer. Appuyez sur la touche ◀◀ ou ▶▶ pour régler l'élément d'alarme sur Arrêt, appuyez sur **SELECT** pour confirmer.

FONCTION SOMMEIL

Lorsque l'appareil est allumé, appuyez plusieurs fois sur pour choisir entre 15-30-45-60-90 minutes d'écoute, Appuyez sur **SELECT** pour confirmer. L'icône de la fonction sommeil "S" avec le temps restant s'affichera à l'écran. L'appareil s'éteindra automatiquement après l'heure spécifiée. Pour annuler la fonction Sleep, appuyez plusieurs fois sur la touche jusqu'à ce que l'écran affiche «Arr.mode sommeil», appuyez sur **SELECT** pour confirmer.

MENU DE CONFIGURATION

1. Lorsque l'appareil est allumé, appuyez sur et maintenez la touche **MENU** enfoncée pour accéder au menu de réglage.
2. Appuyez sur la touche ◀◀ ou ▶▶ pour sélectionner une option et / ou réglez les paramètres, puis appuyez sur **SELECT** pour confirmer.

Remarque:
- Le symbole « ✻ » s'affiche à côté du réglage actuel.
- Lorsque vous effectuez le réglage dans le menu, appuyez sur le bouton **MENU** pour revenir à l'étape précédente.

Menu de paramètres FM
Régl. Recherche (Réglage recherche)
Toutes chaînes: La recherche automatique situe toutes les stations disponibles.
Stations fortes: La recherche automatique ne situe que les recherches au signal fort.

Système:
• Heure
Reportez-vous aux opérations sous "RÉGLAGE DE L'HEURE ET DE LA DATE".

• Rétroéclairé
Pour sélectionner le niveau de luminosité d'arrière-plan d'affichage: Élevé, Moyen, Bas.

• Langue
Pour sélectionner la langue souhaitée du menu de l'appareil: Anglais, Allemand, Norvegien, Italien, Français, Neerlandais.

• Régl. en usine
- Non: le système ne se réinitialise pas
- Oui: Pour restaurer les paramètres d'usine par défaut.

• Version logiciel
Pour consulter la version actuelle du logiciel.

Menu de paramètres DAB/DAB+
Balayage complet
Cette fonction vous permet d'effectuer une recherche complète.

Réglage manuel
Cette fonction peut être utilisée pour faciliter le positionnement de l'antenne ou de l'appareil, afin d'améliorer la capacité spécifique de réception de la station ou de la fréquence.
Sélectionnez «Réglage manuel» dans le menu des Paramètres et appuyez sur **SELECT** pour confirmer. Appuyez sur ◀◀ / ▶▶ pour sélectionner la fréquence souhaitée, puis sur **SELECT** pour syntoniser vers la station de la fréquence sélectionnée.

Ecrêter
Supprimez les stations répertoriées mais indisponibles. Cette fonction peut supprimer toutes les stations non valides indiquées dans la liste des stations avec un "?" devant le nom de la station.
Appuyez sur ◀◀ ou ▶▶ pour sélectionner «Oui» et appuyez sur **SELECT** pour confirmer.

Système
Reportez-vous aux opérations sous <Menu de paramètres FM/ Système>

INFORMATIONS AFFICHÉES LORS DE LA LECTURE

Pendant la lecture d'une station, l'écran indiquera son nom et les informations DLS (Dynamic Label Segment) transmises par la station de radio, telles que le nom du programme, le titre de la piste et les coordonnées. De longues informations DLS, plus de 16 caractères défileront à l'écran. Lorsque vous appuyez brièvement à chaque fois sur **INFO**, le groupe d'informations suivant s'affichera:

En mode DAB:
Nom de l'ensemble/ numéro du canal, fréquence du canal, débit binaire, intensité du signal, Heure, Jours, Texte DLS, PTY (Programme Type)

En mode FM:
Texte radio, Programme Type, intensité du signal, Heure, Jours, fréquence

MESSAGES D'ERREUR

'Non disponible':	Aucune réception DAB
'Erreur signal':	Le signal DAB a été interrompu.
'DAB Aucun service':	La station listée est introuvable.
(Aucun nom):	La station en cours ne diffuse aucune information d'identité.
'Aucune station trouvée':	Aucune station DAB n'est disponible, vérifiez / déplacez l'antenne
'Aucun texte':	Aucune information textuelle RDS n'est disponible sur cette station.
'Aucune info':	Aucune information de type de programme RDS n'est disponible.
'Aucun nom':	Aucun nom de station RDS n'est diffusé.

UTILISATION D'UN CASQUE / D'ECOUTEURS (NON FOURNI)

Tension de sortie maximale ≤ 150 mV
MISE EN GARDE SUR LE NIVEAU DE VOLUME DU CASQUE
Diminuez le volume avant de connecter un casque et augmentez-le ensuite si nécessaire. L'utilisation prolongée d'un casque à un volume élevé peut endommager votre système auditif. Lorsqu'un casque ou des écouteurs sont connectés, les haut-parleurs du lecteur sont désactivés.
Attention: évitez les niveaux sonores élevés pouvant nuire à votre système auditif.

Afin de réduire les risques de lésions auditives, n'écoutez pas de la musique à un volume élevé pendant longtemps.

FICHE TECHNIQUE

Alimentation:
Adaptateur secteur:
Entrée: 100-240V ~ 50/60Hz 0.3A Max
Puissance de sortie: CC 5.9V ⎓ 1.0A

Piles: 4 piles 1,5V type de pile R6/UM3/AA (non fournies)

FREQUENCE RADIO:
FM: 87.5-108MHz
DAB/DAB+: 174.928-239.2 MHz

La conception et les spécifications peuvent être modifiées sans préavis.

Par la présente, NEW ONE S.A.S déclare que l'appareil "MUSE M-109 DB / M-109 DBW" est conforme aux exigences essentielles et autres dispositions pertinentes de la directive 2014/53/EU. La déclaration de conformité peut être consultée sur le site www.muse-europe.com.

INSTRUCTIONS IMPORTANTES SUR LA SECURITE

ATTENTION RISQUE DE CHOC ÉLECTRIQUE NE PAS OUVRIR

ATTENTION: Pour réduire le risque de choc électrique, ne démontez pas l'appareil. Celui-ci ne contient aucune pièce réparable par l'utilisateur. Confiez toute réparation à du personnel qualifié.

Ce symbole signale la présence de tensions dangereuses à l'intérieur de l'appareil.

Ce symbole rappelle que la documentation fournie avec l'appareil contient d'importantes instructions.

La plaque de précaution est située à l'arrière de l'appareil.

AVERTISSEMENT: POUR PRÉVENIR TOUT RISQUE D'INCENDIE OU DE CHOC ÉLECTRIQUE, N'EXPOSEZ PAS CET APPAREIL À LA PLUIE OU À L'HUMIDITÉ.

IMPORTANT
- La plaque signalétique se trouve à l'arrière de cet appareil.
- Veiller à avoir une distance minimale de 5 cm autour de l'appareil pour une aération suffisante et que la ventilation
- Ne soit pas gênée en recouvrant les orifices d'aération de l'appareil avec des objets tels que journaux, nappes, rideaux.
- Ne placez pas de sources de flammes nues, telles que des bougies allumées sur l'appareil.
- Ne pas exposer l'appareil à des gouttes d'eau ou éclaboussures.
- Ne placez pas d'objets remplis de liquides, tels que verre, vase ou objets similaires sur l'appareil.
- N'utilisez cet appareil que sous des climats temperes.
- Ne pas jeter les piles dans le feu! Respectez l'environnement lors de la disposition des piles usagées.
- Les piles ne doivent pas être exposées à une chaleur excessive comme le soleil, le feu ou autre source de chaleur similaire.
- La fiche du cordon d'alimentation est utilisée comme dispositif de débranchement et doit rester facilement accessible. Pour être totalement déconnecté, cette fiche doit être débranchée du réseau complètement. La prise de courant ne doit pas être obstruée et doit être facilement accessible lors de son utilisation.
- Le fonctionnement normal du produit peut être perturbé par de fortes interférences électromagnétiques. Si tel est le cas, il suffit de réinitialiser le produit pour qu'il reprenne son fonctionnement normal en suivant le manuel d'instructions. Si le fonctionnement ne revient toujours pas à la normale, veuillez déplacer et utiliser le produit dans un endroit offrant une meilleure réception.

Si à l'avenir, vous deviez vous débarrasser de ce produit , sachez que les produits électriques usagés ne doivent pas être jetés avec les ordures ménagères. Des installations destinées au recyclage existent. Vérifiez auprès de votre municipalité ou demandez à votre revendeur des conseils. (Directive Déchets d'Equipements Electriques et Electroniques)

Nos emballages peuvent faire l'objet d'une consigne de tri, pour en savoir plus: www.quefairedemesdechets.fr

Les caractéristiques et les spécifications sont sujettes à modification sans préavis.

NEW ONE S.A.S
10, Rue de la Mission, 25480 Ecole Valentin, France

CE

GB DAB+/ FM PORTABLE RADIO

LOCATION AND DESCRIPTION OF CONTROLS

1. LCD display
2. ⏻ **SOURCE**: To turn unit on/off; To select FM or DAB mode
3. **MENU/ INFO**: To access the main menu; To review the information transmitted by the radio station
4. **SNZ/ PRESET**: Interval alarm repetition, Preset radio stations; Recall the preset stations
5. ◀◀ / ▶▶ : Search/ Tuning; setting up/ down
6. **SCAN**: Auto scan & storage
7. : To set the alarm; To fall asleep with the radio
8. **SELECT** : To confirm the selection/ settings; To adjust volume
9. Speaker
10. Swivel telescopic antenna
11. Phones jack
12. DC IN jack (DC 5.9V)
13. Battery compartment

POWER SUPPLY

AC ADAPTOR
The supplied AC adaptor is suitable for use on AC main supplies of AC 100-240V ~ 50/60Hz and should only be connected to a mains supply within these parameters.

Cautions:
- The AC adaptor included with this unit is for its use only. Do not use it with other equipment.
- Turn off the unit before unplugging the AC adaptor from the unit so as to avoid the unit being damaged.
- When the unit is not going to be used for long time, disconnect the AC adaptor from the AC outlet.
- Be sure to use it near the wall outlet and easily accessible. If a malfunction occurs, disconnect the plug from the wall outlet at once.
- AC adaptor is used as the disconnect device. It shall remain readily operable and should not be obstructed during intended use. To be completely disconnected the apparatus from supply mains, the AC adaptor of the apparatus shall be disconnected from the mains socket outlet completely.
- Never use an AC adaptor that is damaged, route power lead in a safe manner and make sure it is not subjected to trapping or pinching. If the power lead is damaged refer to a qualified service agent.
- The AC adaptor must be unplugged from the DC jack for the unit to run on the batteries.

BATTERY OPERATION
1. Remove the battery compartment door by applying thumb pressure to area indicated on battery door and then lift the door out and off the cabinet.
2. Before inserting the batteries, observe the polarities (+ and -) of the battery, then relate the polarities to the engraved diagram inside the battery compartment, insert 4 x 1.5V, R6/UM-3/ "AA" batteries (not supplied) into the compartment.
3. Replace the compartment door.

Before throwing any batteries away, consult your distributor who may be able to take them back for specific recycling.

NOTES:
- Never recharge the batteries, apply heat to them or take them apart.
- In order to avoid leakage, always remove the batteries when unit will not be used for a long period of time.
- For optimal performance, alkaline batteries are recommended. These batteries must be replaced every six months.
- The batteries need to be replaced when: The volume decreases, or sound is distorted during operation.

CAUTION: Danger of explosion if battery is incorrectly replaced. Replace only with the same or equivalent type.

TURNING UNIT ON/ OFF

In standby mode, press ⏻ once to turn on the unit. Press and hold ⏻ to turn off the unit.

SELECTING FUNCTION

When the unit is on, repeatedly press **SOURCE** button to select desired mode: FM or DAB.

ADJUSTING VOLUME

Rotate **SELECT** knob to adjust the volume level.

SETTING THE TIME AND DATE

The first time you listen to DAB/DAB+ radio, the time and date of your product will be synchronized automatically to that broadcast by the DAB/DAB+ service in 24 hour mode, which is in line with daylight saving, so there is no need to set the time and date manually.

If you do wish to set the time and date manually, turn on the radio and follow the steps as below:
1. Press and hold **MENU** button to access <Time>, then press **SELECT** to confirm.
2. Press ◀◀ or ▶▶ button repeatedly to select "Set Time/ Date", press **SELECT** knob to enter into time setting menu.
3. Use ◀◀ or ▶▶ button and **SELECT** knob to set the time (HH:MM) and date (DD-MM-YYYY). (Press ◀◀ or ▶▶ button to adjust the setting, press **SELECT** knob to confirm.)

Once the date is confirmed, "Time saved" is displayed and returns to <Set Time/ Date> time setting menu. Press ◀◀ / ▶▶ button to select an option, and press **SELECT** knob to confirm.

** Set update:
Auto update: auto update the time from radio.
No update: time is no update

** Set 12/24 hour:12/ 24 hour clock display

** Set date format: DD-MM-YYYY or MM-DD-YYYY.

Note:
- When do the setting in the menu, press the **MENU** button to return back to previous step.
- In 12H clock format, be sure to observe the AM or PM indicator to set the hour correctly.

LISTENING TO FM RADIO

Repeatedly press **SOURCE** button to select FM mode. Press ◀◀ or ▶▶ button to manual tuning, press and hold ◀◀ or ▶▶ to automatic search.
Note: For a better reception, extend the telescopic antenna.

LISTENING TO DAB/DAB+ RADIO

When the unit is on, repeatedly press **SOURCE** button to select DAB mode.
The first time you use the radio, or if the station list is empty, the radio automatically performs a full scan to see what stations are available. The display will change to "Scanning……". A progress bar will show the progress of the scan and the number of stations found during the scan will also be displayed.

You may also need to start a scan manually to update the list of stations for one of the following reasons:
- New stations may become available from time to time.
- Stations close or can no longer be received (In the station list, invalid stations are indicated with a question mark in front of their name).
- If reception was not good for the original scan (for example the antenna was not up), this may result in an empty or incomplete list of available stations.
- If you have poor reception of some stations causing the audio to break up, you may wish to list only stations with good signal strength.

To do a full scan, press **SCAN** button. (You can also select <Full scan> option in setting menu to do a full scan.)
When the unit is on, press and hold **MENU** button to access setting menu. Press ◀◀ / ▶▶ button to select <Full scan> and press **SELECT** to confirm.
Once the scan is complete, the radio returns to play the previously selected station or first station on the station list. Select a station with ◀◀ / ▶▶ button. There will be a short delay while your radio tunes to your selected station.

Note:
- If no broadcasts are found by DAB/DAB+ scan, "DAB No Service" appears in the display.
- For a better reception, extend the telescopic antenna or do the full scan again in another place.
- During the search operation, the sound level is automatically muted.

PRESET STATIONS
This unit can store 30 FM and 30 DAB/DAB+ stations.

Manual storage
1. Repeatedly press **SOURCE** button to select FM or DAB mode.
2. Select a radio station.
3. Press and hold **PRESET** button to enter preset store mode.
4. Use ◀◀ or ▶▶ button to select a preset channel.

Note: If you choose a station that hasn't been allocated, "Empty" will be displayed. If the station has been allocated before, the FM frequency or DAB station name will be showed.
5. Press **SELECT** button to save it. "Preset X stored" will be displayed for a few seconds. (X = preset channel nr)
6. Repeat steps 2-5 to store other stations.

Automatic storage
Press **SCAN** button once (in FM mode only), the unit will automatically locate and save the strong stations. When you store on a channel already been preset, the previous station will automatically be cleared and replaced by the new station.

LISTENING TO RADIO PRESETS

1. Press **SOURCE** button to select FM or DAB band.
2. Press **PRESET** once. "Preset Recall" will be displayed, then press ◀◀ or ▶▶ button repeatedly to select your desire station.
3. Press **SELECT** to confirm your selection.

SETTING THE ALARM AND THE ALARM MODE

In standby mode, press and hold 🔔 button to access alarm setting mode. Use ◀◀ or ▶▶ button to select <Alarm 1> or <Alarm 2>, then press **SELECT** to confirm.
Press ◀◀ and / or ▶▶ to select an option and/ or adjust the setting, then press **SELECT** to confirm. The corresponding alarm indicator will be displayed when the alarm setting is confirmed.

**** Off/ On:** to set the alarm on / off.
Noted: select alarm to "On" before marking following alarm settings.
**** Wake Up Time:** to set the alarm time
**** Frequency:**
- Daily: The alarm will sound every day.
- Weekdays: The alarm will sound on weekday only. (Monday to Friday)
- Weekends: The alarm will sound on weekend only. (Saturday and Sunday)
- Once: The alarm will sound one time only.

**** Source:** To set the wake-up source FM, Buzzer or DAB.
**** Volume:** To set the alarm volume
Note: Minimum alarm volume level is limited to 8.

Notes:
- Be sure connect the AC adaptor when using the alarms. Alarm function cannot be used when using the unit on batteries.
- The corresponding alarm indicator blinks when the alarm function is activated.
- When the wake-up source is FM or DAB, select your desire station in FM or DAB mode, then turn off the radio before alarm time reaches. Otherwise the alarm source will change to buzzer automatically if you are listening to the radio when the alarm time reaches. For the station selection, please refer to "LISTENING TO DAB/DAB+ RADIO" and "LISTENING TO FM RADIO".
- In 12H clock format, be sure to observe the AM or PM indicator to set the alarm time correctly.

Stopping the alarm
1 - Alarm repetition
Press **SNOOZE** to stop the alarm temporally. The display will show "SNOOZE" and the remaining snooze time. The snooze time is 9 minutes.

2 - Alarm stop
Press ⏻ or 🔔 to stop the alarm.
- When "Once" is set, the alarm will not sound again. The alarm indicator will light off.
- When "Weekdays" is set, the alarm will sound again on next weekday (Monday to Friday) at the same time.
- When "Weekends" is set, the alarm will sound again the following Saturday or Sunday at the same time.
- When "Daily" is set, the alarm will sound again the next day at the same time.

3 - Alarm Cancellation
Press and hold 🔔 access alarm setting mode. Press ◀◀ or ▶▶ button repeatedly to select <Alarm 1> or <Alarm 2>, then press **SELECT** to confirm. Press ◀◀ or ▶▶ button repeatedly to set Alarm to "OFF", press **SELECT** to confirm.

SLEEP FUNCTION

When the unit is on, repeatedly press to select 15-30-45-60-90 minutes of listening, then press **SELECT** to confirm. The display will show "S" and the remaining sleep time. The unit will automatically turn off after the specified time. To cancel the sleep function, repeatedly press button until "Sleep off" appears and press **SELECT** button to confirm.

SETTING MENU

1. When the unit is on, press and hold **MENU** to access setting menu.
2. Press ◀◀ or ▶▶ button repeatedly to select an option and/ or adjust the setting, then press **SELECT** to confirm

Note:
- The " ✻ " will be displayed next to the current setting.
- When do the setting in the menu, press the **MENU** button to return back to previous step.

FM setting menu:
Scan setting
All stations: The automatic search locates at any available station.
Strong stations only: The automatic search only locates at strong stations.

System
• Time
Refer to the operations in section "SETTING THE TIME AND DATE".

• Backlight
To select the background brightness level of display: High, Medium, Low

• Language
To select the desired language of the unit's menu: English, German, Norwegian, Italian, French, Dutch.

• Factory Reset
- No: system will not reset
- Yes: to restore to factory default settings

• S/W Version (software version)
To review the current software version.

DAB setting menu
Full Scan
This function allows you to perform a full scan.

Manual Tune
This function can be used to assist the positioning of antenna or the unit, to enhance specific channel or frequency reception ability.
Select "Manual Tune" in the setting menu and press **SELECT** to confirm. Press ◀◀ or ▶▶ to select your desired frequency and press **SELECT** to tune to the station for the selected frequency.

Prune
Remove stations that are listed but unavailable. This function can remove all invalid stations indicated in the station list with a "?" in front of the station name.
Press ◀◀ or ▶▶ to select "Yes" and press **SELECT** to confirm.

System
Refer to operations in section "FM setting menu/ System".

NOW PLAYING INFORMATION

While a station is playing, the display shows its name and DLS (Dynamic Label Segment) information transmitted by the radio station such as program name, track title and contact details. Long DLS info, over 16 characters will scroll across the display. When you short press **INFO** each time, the next set of information is displayed, cycling through:

DAB mode:
Ensemble name/ channel number, frequency, bit rate, signal strength, Time, Date, DLS text, PTY (Program Type)

FM mode:
Radio Text, Program Type, Signal strength, Time, Date, frequency

ERROR MESSAGES

'Not available':	No DAB reception
'Signal error':	The DAB signal has been interrupted.
'DAB No Service':	The listed station cannot be found.
(No name):	The current station does not broadcast an identify name.
'No stations found':	No DAB stations are available, check/move the antenna
'No Radio Text':	No RDS text information is available on this station.
'No PTY':	No RDS program type information is available.
'No Name':	No RDS station name is being broadcast.

USING HEADPHONES / EARPHONES (NOT INCLUDED)

Maximum output voltage ≤ 150mV
HEADPHONE VOLUME WARNING
Connect earphones with the volume set low and increase it if required. Prolonged listening through some earphones at high volume settings can result in hearing damage. When headphones/earphones are connected, no sound will be emitted from the unit's speaker.
Caution: Avoid listening to sound at levels which may be harmful to your ears.

To prevent possible hearing damage, do not listen at high volume levels for long periods.

TECHNICAL SPECIFICATIONS

POWER SUPPLY:
AC adaptor:
Input: 100-240V ~ 50/60Hz 0.3A MAX
Output: DC 5.9V ⎓ 1.0A

Batteries: 4X1.5V battery type R6/UM3/AA (not provided)

RADIO FREQUENCY:
FM: 87.5 -108 MHz
DAB/DAB+: 174.928-239.200 MHz

Design and specifications are subject to change without notice.

Hereby, NEW ONE S.A.S, declares that this MUSE M-109 DB / M-109 DBW is in compliance with the essential requirements and other relevant provisions of Directive 2014/53/EU. The declaration of conformity may be consulted at www.muse-europe.com

IMPORTANT SAFETY INSTRUCTIONS

CAUTION RISK OF ELECTRIC SHOCK DO NOT OPEN

CAUTION: To reduce the risk of electric shock, do not open the device, there is no party inside for the user. Refer all servicing to qualified personnel.

The lightning with the arrow symbol in the triangle is a warning sign alerting the user to "dangerous voltage" inside the unit.

The exclamation point in the triangle is a warning sign alerting the user of important instructions accompanying the product.

The Caution mark is located at the back of the device.

WARNING: TO PREVENT FIRE OR SHOCK HAZARD, DO NOT EXPOSE THIS APPLIANCE TO RAIN OR MOISTURE.

IMPORTANT
- The Marking plate is located at the back of the device.
- Make sure to have a minimum distance of 5 cm around the unit for sufficient ventilation.
- Ensure that the ventilation openings are not covered with items such as newspapers, tablecloths, curtains, etc.
- Do not place naked flame sources, such as lighted candles on the apparatus.
- Do not expose this appliance to dripping or splashing water.
- Do not place objects filled with liquids, such as glass, vase on the device.
- Use the apparatus only in moderate climates.
- Do not throw batteries into fire! Respect the environment when disposing of used batteries.
- Batteries should not be exposed to excessive heat such as sunshine, fire or other similar heat source.
- The AC adaptor is used as a disconnect device and must be easily accessible. To be completely disconnected from the power, the AC adaptor of the appliance should be disconnected completely. The socket must not be obstructed and should be easily accessible during intended use.
- Excessive sound pressure from earphones and headphones can cause hearing loss.
- Under the influence of fast transient and / or electrostatic electric phenomenon, the product may malfunction and the user must perform a power reset of the device.

If in the future, you need to get rid of this product, please note that Waste electrical products should not be disposed of with household waste. Recycling facilities exist. Check with your municipality or ask your dealer for advice. (Directive for Waste Electrical and Electronic Equipment)

NEW ONE S.A.S
10, Rue de la Mission, 25480 Ecole Valentin, France

CE

PT RÁDIO PORTÁTIL DAB+/FM

LOCALIZAÇÃO E DESCRIÇÃO DOS CONTROLES

1. LCD Visor
2. ⏻ **SOURCE**: Para ligar e desligar o aparelho, Para selecionar o modo FM ou DAB.
3. **MENU/ INFO**: Para aceder o menu principal; Analisar as informações transmitidas pela estação de radio
4. **SNZ/ PRESET**: Intervalo de repetição do alarme, Memória de estações; Escutando estações memorizadas
5. ◀◀ , ▶▶ : Buscar/ Sintonizar; configurações cima/ baixo
6. **SCAN**: Busca automática e memorização de estações de radio.
7. : Para definir a hora do alarme; Para selecionar o tempo da função Dormir
8. **SELECT** : Confirmar a seleção / definições, Regulação do volume
9. Altifalante
10. Antena telescópica giratória
11. Tomada para auriculares
12. Tomada DC IN (DC 5.9V)
13. Compartimento de bateria

ALIMENTAÇÃO

Utilização do adaptador de corrente
A fonte fornecida é adequada para ser utilizada em tomadas de 100 a 240V ~ 50/60Hz e deverá ser apenas ligada a tomadas dentro dessas especificações.

Atenção:
- O adaptador de corrente fornecido destina-se apenas a ser utilizado com este aparelho. Não o utilize, pois, com outros aparelhos.
- Desligue o aparelho antes de desligar o adaptador de corrente para evitar danificar o leitor.
- No caso de não utilização prolongada, desligue o adaptador de corrente da tomada.
- Coloque o aparelho na proximidade da tomada de parede e certifiquese de que esta se mantém facilmente acessível. Em caso de avaria, desligue imediatamente o aparelho da tomada de parede.
- O adaptador de corrente permite desligar o aparelho. Deve ser mantido facilmente acessível durante a utilização. Para cortar completamente a alimentação do aparelho, desligue efectivamente o adaptador da tomada de corrente.
- Nunca utilize um adaptador de corrente danificado. Coloque o cabo de alimentação de forma segura e de modo a não ficar preso nem esmagado. Se o cabo estiver danificado, contacte um serviço de reparação.
- O adaptador CA deve ser desconectado da tomada DC para que a unidade funcione a bateria.

Utilização das pilhas
1. Remova a tampa do compartimento das pilhas colocando pressão na área indicada na tampa com o polegar, e em seguida levante e retire-a do aparelho.
2. Antes de colocar as pilhas, verifique a posição dos polos (+ e -), e então instale combinando-as com os polos gravados dentro do compartimento. Insira 4 pilhas de 1,5V, R6/UM-3/"AA (não incluso) no compartimento.
3. Volte a fechar o compartimento das pilhas.

Antes de eliminar as pilhas, consulte o seu revendedor pois este pode retomá-las para reciclagem.

OBSERVAÇÕES:
- Nunca carregue pilhas não recarregáveis. Não aqueça as pilhas e não as desmonte.
- Para evitar que as pilhas vertam, retire-as no caso de não utilização prolongada do aparelho.
- Recomenda-se a utilização de pilhas alcalinas. Para um funcionamento óptimo, recomenda-se a substituição das pilhas todos os 6 meses.
- As pilhas devem ser substituídas quando: O ícone de bateria no ecrã fica a vermelho; O volume diminuir, ou o som ficar distorcido durante o funcionamento

ATENÇÃO: Risco de explosão se a pilha não for inserida correctamente. Substitua-a apenas por uma pilha idêntica ou de tipo equivalente.

LIGANDO/DESLIGANDO O APARELHO

No modo de espera (standby), prima o botão ⏻ para ligar o aparelho. Pressione e segure o botão ⏻ para desligar o aparelho.

SELECÇÃO DE FONTE

Quando a unidade estiver ligada, pressione repetidamente o botão **SOURCE** para selecionar o modo FM ou DAB.

AJUSTANDO O VOLUME

Gire o botão **SELECT** para ajustar o nível de volume.

AJUSTANDO A HORA E A DATA

A primeira vez que escutar o rádio em DAB/DAB+, a hora e a data do seu produto será sincronizada automaticamente com aquela transmitida pelo serviço DAB/ DAB+ no modo 24 horas, e com a hora de Verão, portanto, não há necessidade de definir manualmente a hora e a data.

Se desejar definir manualmente a hora e a data, ligue o rádio e siga os passos abaixo:
1. Pressione e segure o botão **MENU** para acessar o menu de configuração <Time> (hora). Depois prima o botão **SELECT** para confirmar.
2. Prima o botão ◀◀ ou ▶▶ até "Set Time/Date" (Ajustar hora/data), prima o botão **SELECT** para entrar no menu de configuração da hora.
3. Utilize o botão ◀◀ ou ▶▶ e o botão **SELECT** para definir a hora (HH: MM) e a data (DD-MM-AAAA). (Prima o botão ◀◀ ou ▶▶ para ajustar a configuração; depois prima o botão **SELECT** para confirmar.)

Quando confirmar a data. "Time saved" (Hora Guardada) é exibido e o visor retorna para "Set Time/ Date" (Ajustar hora/ data). Prima o botão ◀◀ / ▶▶ para selecionar uma opção, depois prima o botão **SELECT** para confirmar.

** Set update" (Atualização de horário)
Auto update (Atualização automática): Atualização automática do tempo a partir do radio ou nenhuma atualização.
No Update (Não actualizer): o tempo não é atualização

** Set 12/24 hour (Ajustar 12/24 horas): relógio de 12/24 horas;

** Set Date Format (Defina o formato da data): DD-MM-YYYY ou MM-DD-YYYY.

Nota:
- Quando fizer a configuração no menu, pressione o botão **MENU** para voltar ao passo anterior.
- No formato do relógio de 12H, certifique-se que escolhe AM ou PM no indicador para configurar a hora corretamente.

ESCUTANDO RÁDIO FM

Pressione repetidamente o botão **SOURCE** para selecionar o modo FM. Prima o botão ◀◀ ou ▶▶ para efetuar a sintonização manual. Pressione e segure ◀◀ ou ▶▶ para a busca automática.
Observação: Para uma melhor recepção, estique a antena extensível.

ESCUTANDO RÁDIOS DAB/DAB+

Pressione repetidamente o botão **SOURCE** para selecionar o modo DAB.
Quando utilizar pela primeira vez o rádio, ou a lista de estações estiver vazia, o rádio irá automaticamente fazer uma sintonização completa para ver quais estações estão disponíveis. O visor mudará para "Scanning……" (Sintonizar ......). Uma barra de progresso mostrará o progresso de sintonização e o número de estações encontradas durante a sintonização também será exibido.

Pode também precisar de sintonizar manualmente para atualizar a lista de estações por um dos seguintes motivos:
- Novas estações podem estar disponíveis de tempos em tempos.
- As estações fecham ou não podem ser mais recebidas (na lista de estações, as estações inválidas são indicadas com um ponto de interrogação à frente do nome).
- Se a receção não foi boa durante a sintonização original (por exemplo, a antena não estava esticada), isso pode resultar numa lista vazia ou incompleta de estações disponíveis.
- Se tiver má receção em algumas das estações, fazendo com que o áudio fique cortado, pode listar apenas as estações com boa intensidade de sinal.

Para fazer uma sintonização completa, prima o botão **SCAN**. (Também pode selecionar a opção <Full scan> no menu de configuração para iniciar uma sintonização completa.)
Quando a unidade estiver ligada, prima e segure o botão **MENU** para entrar no menu de configurações, selecione "Full scan" (sintonização completa) com os botões ◀◀ / ▶▶ e prima **SELECT** para confirmar.
Quando a sintonização estiver concluída, o rádio irá reproduzir a estação anteriormente selecionada ou a primeira estação na lista de estações.
Selecione uma estação com botões ◀◀ / ▶▶ . Haverá um pequeno atraso enquanto o seu rádio sintonizar a estação selecionada.

Observação:
- Caso nenhuma transmissão seja encontrada pela sintonia de DAB/DAB+, a frase "DAB No Service" (Sem emissão DAB) será exibida na tela.
- Para ter uma melhor recepção, estique a antena ou realize uma busca completa novamente depois de mudar de lugar.
- Durante o processo de busca, o volume será automaticamente colocado em mudo.

ESTAÇÕES PRÉ-INSTALADAS
Este aparelho pode armazenar até 30 estações de rádio FM e 30 estações DAB/ DAB+.

Armazengem manual
1. Pressione várias vezes o botão **SOURCE** para selecionar o modo FM ou DAB.
2. Selecione a estação de rádio através de uma busca manual ou automática.
3. Mantenha o botão **PRESET** para entrar no modo de armazenagem na memória.
4. Prima o botão ◀◀ ou ▶▶ para selecionar uma estação.

Observação: Caso você escolha uma estação que ainda não tenha sido armazenada, a frase "Empty" (Vazia) será exibida. Caso a estação já tenha sido armazenada, a frequência FM ou o nome de rádio DAB será exibida.
5. Pressione **SELECT** para salvá-la. "Preset X stored" (Guardar X memória) será exibido durante alguns segundos. (X é para o número onde foi armazenada).
6. Repita os passos de 2 a 5 para armazenar outras estações.

Memorização automática:
Prima o botão **SCAN** no modo FM, a unidade irá sintonizar e salvar automaticamente as estações com sinal forte. Quando você armazena ou já tiver armazenado estações, as estações anteriores serão automaticamente apagadas e substituidas pelas novas.

ESCUTANDO PRÉMISSÕES DE RÁDIO

1. Pressione o botão **SOURCE** para selecionar uma banda FM ou DAB.
2. Pressione **PRESET** uma vez, "Preset Recall" (Estações armazenadas) será exibido. Prima o botão ◀◀ ou ▶▶ para selecionar a estação desejada.
3. Pressione **SELECT** para confirmar a sua seleção.

CONFIGURANDO O ALARME E O MODO DO ALARME

No modo de espera, pressione e segure o botão 🔔 para acessar o modo de configuração de alarme. Prima o botão ◀◀ ou ▶▶ para selecionar <Alarm 1> (Alarme 1) ou <Alarm 2> (Alarme 2), e prima o botão **SELECT** para confirmar.
Prima o botão ◀◀ ou ▶▶ para selecionar uma opção e / ou ajuste a configuração e prima **SELECT** para confirmar. O indicador de alarme correspondente será exibido quando a configuração do alarme for confirmada.

**** Off/ On:** para ativar / desativar o alarme.
Nota: selecione o alarme para "ON" antes de marcar as seguintes configurações de alarme.
**** Wake Up Time (despertador):** para definir uma hora de alarme.
**** Frequency (Frequência):**
- Daily (Diariamente): O alarme irá tocar todos os dias.
- Weekdays (Dias da semana): O alarme irá tocar apenas nos dias da semana. (segunda a sexta)
- Weekends (Fins de semana): O alarme irá tocar apenas aos fins de semana. (sábado e domingo)
- Once (Uma vez): O alarme irá tocar apenas uma vez.

**** Source (fonte):** para definir a fonte de ativação: DAB, FM ou Buzzer (Besouro).
**** Volume (volume):** para definir o volume do alarme.
Nota: O nível mínimo de volume do alarme é limitado a 8.

Nota:
- Certifique-se de conectar o adaptador CA para utilizar os alarmes. A função de alarme não pode ser usada ao utilizar a unidade com pilhas.
- O indicador de alarme correspondente pisca quando a função do alarme é ativada.
- Quando a fonte sonora for FM ou DAB, selecione a estação desejada no modo FM ou DAB e desligue o rádio antes da hora do alarme. Caso contrário, a fonte sonora do alarme mudará para alarme automaticamente se estiver a ouvir rádio quando chegar a hora do alarme. Para sintonizar a estação, consulte "ESCUTANDO RÁDIOS DAB/DAB+" e "ESCUTANDO RÁDIO FM".
- No formato de 12 horas do relógio, fique certifique-se de que o indicador AM/PM tenha sido configurado corretamente.

Interrompendo o alarme
1 - Repetição do Alarme
Prima o botão **SNOOZE** para parar temporariamente o alarme. O ecrã irá exibir "SNOOZE" (suspendido) e o tempo restante da suspensão. O período de snooze são 9 minutos.

2 - Parando o alarme
Pressione ⏻ ou 🔔.
- Caso você tenha selecionado a frequência como "Once", o alarme não soará novamente.
- Caso você tenha selecionado a frequência como "Weekdays", o alarme soará novamente, exceto no final de semana.
- Caso você tenha selecionado a frequência como "Weekends" , o alarme soará novamente todo final de semana.
- Caso você tenha selecionado a frequência como "Daily", o alarme soará novamente.

3 - Cancelando um Alarme
Pressione e segure o botão 🔔 para acessar o modo de configuração de alarme. Prima o botão ◀◀ ou ▶▶ para selecionar <Alarm 1> ou <Alarm 2>, e prima o botão **SELECT** para confirmar. Prima o botão ◀◀ ou ▶▶ para definir o item Alarme como "OFF" (DESLIGADO), pressione **SELECT** para confirmar.

FUNÇÃO DE ADORMECER

Quando a unidade estiver ligada, pressione várias vezes para selecionar entre 15-30-45-60-90 minutos, pressione o botão **SELECT** para confirmar. O ícone de suspensão "S" com o tempo restante será exibido no ecrão.O aparelho se desligará automaticamente depois da quantidade de tempo especificada. Para cancelar a função adormecer, pressione várias vezes o botão até que "Sleep off" seja exibido, pressione o botão **SELECT** para confirmar.

MENU DE CONFIGURAÇÕES

1. Quando a unidade estiver ligada, pressione e segure o botão **MENU** para entrar no menu de configuração.
2. Prima o botão ◀◀ ou ▶▶ para selecionar uma opção e/ou ajuste as configurações e pressione o botão **SELECT** para confirmar.

Nota:
- O símbolo " ✻ " será exibido ao lado da configuração atual.
- Quando fizer a configuração no menu, pressione o botão **MENU** para voltar ao passo anterior.

Menu de Configurações FM
Scan setting (Configuração de digitalização)
All stations (Todas as estações): a busca automática listará todas as estações disponíveis.
Strong station only (Apenas estações potentens): a busca automática listará apenas estações com sinal potente.

SYSTEM (Sistema)
• Time (Hora)
Você pode ajustar a configuração da hora e data. Consulte "AJUSTANDO A HORA E A DATA".

• Backlight (Luz de fundo)
Para selecionar o nível de brilho do fundo da tela: High (Alto), Medium (Médio), Low (Baixo).

• Language (Lingual)
Para selecionar o idioma desejado no menu da unidade: English, German, Norwegian, Italian, French, Dutch.

• Factory Reset (Configurações de Fábrica)
- No (Não): o sistema não será redefinido.
- Yes (Sim): para restaurar as configurações padrão de fábrica.

• S/W Version (Versão do Sistema)
Para verificar a versão atual do software.

Menu de configurações DAB/DAB+
Full Scan (Sintonização completa)
Esta função permite que você execute uma varredura completa.

Manual Tune (Sintonização manual)
Esta função pode ser usada para auxiliar o posicionamento da antena ou da unidade, para melhorar a capacidade específica de receção de canais ou frequências.
Selecione "Manual Tune" no menu de configuração e prima **SELECT** para confirmar. Prima ◀◀ / ▶▶ para selecionar a frequência desejada e prima **SELECT** para sintonizar a estação para a frequência selecionada.

Prune (Remover)
Remova as estações que estão listadas mas não estão disponíveis. Esta função pode remover todas as estações inválidas indicadas na lista de estações com um "?" na frente do nome da estação.
Prima ◀◀ / ▶▶ para selecionar "Yes" e prima **SELECT** para confirmar.

System (Sistema)
Consulte as operações em <Menu de configuração de FM/ System>

INFORMAÇÃO DA REPRODUÇÃO ATUAL

Enquanto uma estação estiver a ser reproduzida, o visor exibe o nome e as informações DLS (Dynamic Label Segment) transmitidas pela estação de rádio, como nome do programa, título da faixa e detalhes de contacto. Informações DLS longas, com mais de 16 caracteres, percorrerão o visor. Cada vez que premir o botão **INFO**, o próximo conjunto de informações será exibido, passando por:

Modo DAB
Nome do conjunto/ número, frequência do canal, taxa de bits, intensidade do sinal, Hora, Data, Texto DLS (padrão), PTY(Tipo de Programa)

Modo FM:
Texto da Rádio, Tipo de Programa, intensidade do sinal, Hora, Data, frequência do canal.

MENSAGENS DE ERRO

'Not available':	Nenhuma receção DAB.
'Signal error':	O sinal DAB foi interrompido.
'DAB No Service':	A estação listada não pode ser encontrada.
(Sem nome):	A estação atual não transmite um nome de identificação.
'No stations found':	Não existem estações DAB disponíveis, verifique/mova a antena.
'No Radio Text':	Nenhuma informação de texto RDS está disponível nesta estação.
'No PTY':	Nenhuma informação do tipo de programa RDS está disponível.
'No Name':	Nenhum nome de estação RDS está sendo transmitido.

UTILIZAÇÃO DE AURICULARES/AUSCULTADORES (NÃO INCLUSO)

Tensão de saída máxima ≤ 150mV
PRECAUÇÕES RELATIVAS AO NÍVEL DO VOLUME DOS AURICULARES
Diminua o volume antes de ligar os auriculares e aumente-o de seguida, se necessário. A utilização prolongada de auriculares com um volume alto pode causar lesões no sistema auditivo. Quando se ligam auriculares ou auscultadores, os altifalantes do leitor são desactivados.
Atenção: Evite os níveis sonoros altos que podem danificar o sistema auditivo.

Para prevenir possíveis danos auditivos, não escute em volumes muito altos por longos períodos de tempo.

ESPECIFICAÇÕES

Alimentação:
Adaptador de corrente:
Entrada: 100-240V ~ 50/60Hz 0.3A MAX
Saída: DC 5.9V ⎓ 1.0A

Pilhas: 4X1,5V tipo da pilha R6/UM3/AA (não inclusa)

Rádio:
FM: 87.5-108MHz
DAB/DAB+: 174.928-239.200 MHz

O design e as especificações estão sujeitos a alterações sem aviso prévio.

A NEW ONE S.A.S aqui declara que este produto «MUSE M-109 DB/ M-109 DBW» cumpre os requisitos essenciais e outras disposições relevantes da Norma 2014/53/EU. A declaração de conformidade pode ser consultada em www.muse-europe.com

INFORMAÇÃO DE SEGURANÇA

CAUTION RISK OF ELECTRIC SHOCK DO NOT OPEN

ATENÇÃO: Para reduzir o risco de choque eléctrico, não desmonte o aparelho. O aparelho não tem nenhuma parte que possa ser reparada pelo utilizador. Confie qualquer reparação a um técnico qualificado.

Este símbolo assinala a presença de tensões perigosas no interior do aparelho.

Este símbolo recorda que a documentação fornecida com o aparelho contém instruções importantes.

O símbolo de Cuidado é encontrado na parte de trás do dispositivo.

ADVERTÊNCIA: PARA PREVENIR O RISCO DE INCÊNDIO OU DE CHOQUE ELÉCTRICO, NÃO EXPONHA ESTE APARELHO A CHUVA OU HUMIDADE.

ATENÇÃO
- A placa de características situa-se na parte de trás deste aparelho.
- Preveja um espaço mínimo de 5 cm à volta do aparelho para assegurar uma ventilação suficiente.
- Certifique-se de que não tapa os orifícios de ventilação.
- Não coloque velas sobre ou na proximidade do aparelho.
- Certifique-se de que não expõe o aparelho à chuva ou à humidade.
- Não coloque qualquer recipiente com líquido, como uma jarra, sobre ou na proximidade do aparelho.
- Utilize este aparelho apenas em climas temperados.
- Não deite as pilhas no fogo! Respeite o meio ambiente quando for jogar fora pilhas usadas.
- Não exponha as pilhas a um calor excessivo, como raios solares, fogo ou outras fontes de calor semelhantes.
- O adaptador de corrente permite desligar o aparelho. Deve ser mantido facilmente acessível durante a utilização. Para cortar completamente a alimentação do aparelho, desligue efectivamente o adaptador da tomada de corrente.
- A função normal do produto pode ser interrompida por fortes interferências eletromagnéticas. Nesse caso, basta reiniciar o produto para retomar a operação normal seguindo o manual de instruções. Caso a função não possa.

Se no futuro pretender deitar fora este aparelho, note que os aparelhos eléctricos não devem ser lançados nas lixeiras de resíduos domésticos. Informe-se para conhecer o centro de reciclagem mais próximo. Consulte as autoridades locais ou o seu revendedor para mais detalhes (Directiva sobre os resíduos dos equipamentos eléctricos e electrónicos).

NEW ONE S.A.S
10, Rue de la Mission, 25480 Ecole Valentin, France

CE

DE TRAGBARES RADIO DAB+/FM

BESCHREIBUNG DES GERÄTES

1. LCD Anzeige
2. ⏻ **SOURCE**: Gerät ein-/ ausschalten; UKW- oder DAB-Modus einstellen
3. **MENU/ INFO**: So rufen Sie das Einstellungsmenü auf; Anzeige der vom Radiosender übermittelten Informationen
4. **SNZ/ PRESET**: Alarmwiederholung mit Intervall, Gespeicherte Radiosender; Aufrufen gespeicherter sender
5. ◀◀ , ▶▶ : Suche/ Frequenz; Einstellung hoch/runter
6. **SCAN**: Auto-scan; Automatisch speichern
7. : Stellen des weckers, Sleep-Timer (mit Musik einschlafen)
8. **SELECT** : Bestätigen und Optionen-Menü öffnen, Einstellen der Lautstärke
9. Lautsprecher
10. Schwenkbare Teleskopantenne
11. Kopfhörereingang
12. Gleichstromeingang (DC 5.9V)
13. Batteriefach

STROMVERSORGUNG

Gebrauch des Netzstromadapters
Der mitgelieferte Netzstromadapter ist geeignet für eine AC 100-240V ~ 50/60Hz Stromversorgung und darf nur an einer Steckdose mit diesen Parametern angeschlossen werden.

Achtung:
- Der mitgelieferte Netzstromadapter darf nur mit diesem Gerät verwendet werden. Verwenden Sie ihn nicht mit anderen Geräten.
- Schalten Sie das Gerät aus, bevor Sie den Netzstromadapter vom Gerät trennen, um Schäden am Gerät zu vermeiden.
- Wird das Gerät längere Zeit nicht verwendet, sollte der Netzstromadapter von der Stromsteckdose abgesteckt werden.
- Stellen Sie das Gerät in der Nähe der Stromsteckdose auf und sorgen Sie dafür, dass die Stromsteckdose leicht zugänglich ist. Sollte die Stromsteckdose eine Störung aufweisen, müssen Sie das Gerät sofort abstecken.
- Der Netzstromadapter erlaubt das Abstecken des Gerätes. Er muss während des Gebrauchs leicht zugänglich sein. Um die Stromversorgung des Geräts komplett zu unterbrechen, muss der Netzstromadapter von der Stromsteckdose abgesteckt werden.
- Verwenden Sie auf keinen Fall einen beschädigten Netzstromadapter. Verlegen Sie das Netzkabel so, dass es weder eingeklemmt noch gequetscht wird. Ein beschädigtes Netzkabel muss bei einer Reparaturstelle repariert werden.
- Für den Batteriebetrieb muss das AC-Netzteil von der DC-Buchse des Gerätes getrennt werden.

Batteriebetrieb:
1. Öffnen Sie das Batteriefach, indem Sie mit Ihrem Daumen auf den markierten Bereich der Abdeckung drücken und dann die Abdeckung anheben und herausziehen.
2. Beachten Sie die Polarität (+ und -) der Batterien. Legen Sie 4 x 1,5V Batterien des Typs R6/UM-3/"AA" gemäß den Polaritätsmarkierungen im Batteriefach ein.
3. Schließen Sie das Batteriefach wieder.

Fragen Sie vor dem Entsorgen der Batterien Ihren Fachhändler vor Ort um Rat, denn dieser kann sie zurücknehmen und sich um deren fachgerechtes Entsorgen kümmern.

HINWEISE:
- Nicht Wiederaufladbare-Batterien dürfen nicht nochmals geladen werden. Erhitzen Sie die Batterien nicht und demontieren Sie sie nicht.
- Um ein Ausfließen der Batterien zu vermeiden, wenn Sie das Gerät während längerer Zeit nicht verwenden, nehmen Sie die Batterien aus dem Gerät.
- Wir empfehlen den Gebrauch alkalischer Batterien. Damit das Gerät optimal funktioniert, sollten Sie diese Batterien alle 6 Monate ersetzen.
- Batterien müssen ersetzt werden, wenn das Batterie-Icon im Display wird rot, die Lautstärke nachlässt oder der Klang während des Betriebs unklar wird.

Achtung: Wenn die Batterie nicht richtig eingelegt wird, besteht die Gefahr, dass die Batterie explodiert. Ersetzen Sie eine leere Batterie nur mit einer identischen oder gleichwertigen Batterie.

GERÄT EIN-/AUSSCHALTEN

Drücken Sie im Standby-Modus die Taste ⏻ , um das Gerät einzuschalten. Halten Sie die ⏻ Taste gedrückt, um das Gerät auszuschalten.

QUELLE AUSWÄHLEN

Drücken Sie, wenn das Gerät eingeschaltet ist, wiederholt die Taste **SOURCE** zur Auswahl von UKW oder DAB.

LAUTSTÄRKE EINSTELLEN

Drehen Sie den Regler **SELECT** zur Einstellung der Lautstärke.

EINSTELLEN DER UHRZEIT UND DES DATUMS

Das erste Mal, wenn Sie das DAB-Radio einschalten, werden das Datum und die Uhrzeit des Geräts automatisch mit den Einstellungen der übertragenden DAB-Sendeanstalt synchronisiert (24-Stundenformat). Dies geschieht im Einklang mit der Sommerzeit oder Winterzeit, d.h., Sie müssen das Datum und die Uhrzeit nicht manuell einstellen.

Falls Sie Datum und Uhrzeit dennoch manuell einstellen möchten, schalten Sie das Radio ein und gehen Sie wie folgt vor:
1. Halten Sie die **MENU**-Taste gedrückt, um auf das Setup-Menü <Uhrzeit> zuzugreifen. Drücken Sie dann zur Bestätigung den **SELECT**-Knopf.
2. Drücken Sie ◀◀ / ▶▶ zur Auswahl der Option <Zeit/ Datum einstellen>, drücken Sie **SELECT**, um das Menü mit den Zeiteinstellungen zu öffnen.
3. Stellen Sie mit den Tasten ◀◀ oder ▶▶ und dem **SELECT**-Regler die Uhrzeit (HH:MM) und das Datum (TT-MM-JJJJ) ein. (Drücken Sie ◀◀ / ▶▶ zum Ändern der Werte und drücken Sie **SELECT** zum Bestätigen.)

Wenn Sie das Datum bestätigen, erscheint im Display „Uhrzeit Gespeichert" und das Display kehrt zur Einstellung <Uhrzeit> zurück. Verwenden Sie die Taste ◀◀ / ▶▶ zur Auswahl einer Option und drücken Sie dann **SELECT** zum Bestätigen.

** Update einstellen:
Autom. Update: Wählen Sie die automatische Aktualisierung der Uhrzeit via Vom Radio.
Kein Update: Zeit ist kein Update

** 12/24 Std. einstellen: 12-/24-Stundenformat.

** Datumsformat einst.: TT-MM-JJJJ / MM-TT-JJJJ.

Hinweis:
- Wenn Sie die Einstellungen im Menü vornehmen, drücken Sie die Taste **MENU**, um zum vorherigen Schritt zurückzukehren.
- Achten Sie im 12-Stundenformat auf die Anzeigen AM und PM für richtige Einstellung der Stunden.

UKW RADIOSENDER ANHÖREN

Drücken Sie wiederholt die Taste **SOURCE** zur Auswahl des UKW-Modus. Drücken Sie ◀◀ oder ▶▶ für die manuelle Sendersuche. Halten Sie die Taste ◀◀ oder ▶▶ gedrückt um die automatische Suche zu starten.
Hinweis: Ziehen Sie die Teleskopantenne für einen besseren Empfang aus.

DAB/DAB+ RADIOSENDER ANHÖREN

Drücken Sie wiederholt die Taste **SOURCE** zur Auswahl des DAB-Modus.
Wenn Sie das Radio zum ersten Mal verwenden oder wenn die Senderliste leer ist, führt das Radio automatisch einen vollständigen Scan durch, um festzustellen, welche Sender verfügbar sind.
Während der Suche erscheint die Anzeige „Suchlauf...". Ein Fortschrittsbalken weist auf den Suchfortschritt hin; außerdem wird die Anzahl der gefundenen Sender angezeigt.

Möglicherweise müssen Sie auch einen Scan manuell starten, um die Liste der Stationen aus einem der folgenden Gründe zu aktualisieren:
- Von Zeit zu Zeit werden neue Stationen verfügbar.
- Stationen schließen oder können nicht mehr empfangen werden (In der Senderliste werden ungültige Stationen mit einem Fragezeichen vor ihrem Namen gekennzeichnet).
- Wenn der Empfang für den ursprünglichen Scan nicht gut war (z.B. die Antenne war nicht errichtet), kann dies zu einer leeren oder unvollständigen Liste der verfügbaren Sender führen.
- Wenn Sie einen schlechten Empfang einiger Sender haben, der dazu führt, dass das Audio unterbrochen wird, können Sie nur Sender mit guter Signalstärke auflisten.

Für eine vollständige Sendersuche, drücken Sie die Taste **SCAN**. (Sie können auch im Einstellungsmenü die Option «Voller Suchlauf» (Vollständige Suchlauf) auswählen, um die Suche durchzuführen.
Halten Sie zunächst die **MENU**-Taste gedrückt, um zunächst das Einstellungsmenü zu öffnen. Drücken Sie ◀◀ / ▶▶ zur Auswahl von «Voller Suchlauf» (Vollständige Suchlauf) und drücken Sie **SELECT**, um die Sendersuche zu starten.
Nach Abschluss des Scans kehrt das Radio zum Wiedergabe des zuvor ausgewählten Senders oder des ersten Senders in der Senderliste zurück.
Wählen Sie einen Sender mit ◀◀ / ▶▶. Das Radio schaltet den ausgewählten Sender dann mit einer kurzen Verzögerung ein.

Hinweis:
- Falls während der DAB/DAB+ Suche keine Sender gefunden werden, erscheint im Display „DAB Kein Dienst".
- Im Hinblick auf einen besseren Empfang sollten Sie die Teleskopantenne vollständig ausziehen oder die Sendersuche an einem anderen Ort wiederholen.
- Während der Suche ist der Ton automatisch ausgeschaltet.

SENDERSPEICHER
Dieses Gerät kann bis zu 30 UKW- und 30 DAB/DAB+-Sender speichern.

Manuell speichern
1. Betätigen Sie die **SOURCE**-Taste wiederholt, um das UKW- oder DAB-Band zu wählen.
2. Wählen Sie die manuelle oder automatische Sendersuche.
3. Halten Sie die **PRESET**-Taste gedrückt, um in den Senderspeicherplatz zu gelangen.
4. Verwenden Sie ◀◀ / ▶▶ oder die **PRESET**-Taste, um einen Sender zu wählen.
Hinweis: Wenn Sie einen Sender, der nicht zugewiesen worden ist, wählen, wird „Leer" angezeigt. Wenn der Sender zuvor zugewiesen wurde, wird die Frequenz oder der DAB-Radioname angezeigt.
5. Betätigen Sie den **SELECT**-Knopf, um den ausgewählten Sender zu speichern. Im Display erscheint einige Sekunden lang die Anzeige „Voreinst.X gesp". (X steht für voreingestellte Nummer).
6. Wiederholen Sie die Schritte 2 bis 5, um weitere Sender zu speichern.

Automatisch speichern:
Drücken Sie die **SCAN**-Taste im FM-Modus. Das Gerät sucht und speichert automatisch Radiosender mit starkem Signal. Falls auf einem Speicherplatz bereits ein Sender gespeichert ist, wird der vorhandene Sender gelöscht und automatisch durch den neuen ersetzt.

AUFRUFEN GESPEICHERTER SENDER

1. Betätigen Sie die **SOURCE**-Taste, um das UKW- oder DAB-Band zu wählen.
2. Drücken Sie einmal die Taste **PRESET**, im Display erscheint „Progr. Auflisten".
3. Drücken Sie ◀◀ / ▶▶ zur den gewünschten Sender aus.
4. Betätigen Sie den Taste **SELECT** und der Name des Senders zu bestätigen.

EINSTELLEN DER WECKZEIT UND DES ALARMMODUS

Halten Sie im Standby-Modus die Taste ⏰ gedrückt, um auf den Alarmeinstellungsmodus zuzugreifen. Drücken Sie ◀◀ / ▶▶ zur Auswahl von «Wecker 1» oder «Wecker 2», bestätigen Sie mit **SELECT**.
Drücken Sie ◀◀ / ▶▶ zum Einstellen der Werte und drücken Sie **SELECT** zum Bestätigen. Nach der Bestätigung der Weckzeiteinstellungen erscheint im Display die entsprechende Weckrufanzeige.

**** Ein/ Aus:** um den Alarm ein- / auszuschalten.
Hinweis: Wählen Sie für den Weckruf die Option „Ein", bevor Sie die folgenden Weckeinstellungen vornehmen.
**** Weckzeit:** zum Einstellen der Weckrufzeit.
**** Frequenz:**
- Täglich: Der Weckruf ertönt täglich.
- Werktage: Der Weckruf ertönt nur an Werktagen (Montag bis Freitag).
- Wochenende: Der Weckruf ertönt nur am Wochenende (Samstag und Sonntag).
- Einmal: Der Weckruf ertönt nur einmal.

**** Quelle:** um die Alarmquelle auf Summer, DAB oder UKW.
**** Lautstärke:** zum Einstellen der Weckruflautstärke.
Hinweis: Einstellung 8 ist die Mindestlautstärke für den Weckruf.

Hinweis:
- Für die Verwendung des Weckrufs muss das AC-Netzteil verbunden sein. Die Weckfunktion ist während des Batteriebetriebs nicht verfügbar.
- Sie aktivieren und stellst die jeweilige Weckzeit für jeden Tag um eine ausreichende Belüftung zu gewährleisten.
- Falls Sie als Weckrufmodus UKW oder DAB ausgewählt haben, wählen Sie im UKW- bzw. DAB-Modus einen Radiosender aus und schalten Sie das Radio vor Erreichen der Weckzeit aus. Andernfalls wird der Alarm mit dem zuletzt gehörten Sender der Weckrufzeit Radio hören. Zur Senderauswahl, lesen Sie bitte den Abschnitt "DAB/DAB+-RADIOSENDERANHÖREN" und "UKW RADIOSENDERANHÖREN".
- Im 12-Stundenformat müssen Sie beim Einstellen der Uhrzeit auf die AM/PM-Anzeige achten.

Stoppen des Weckalarms
1 - Alarmwiederholfunktion
Drücken Sie die **SNOOZE**, um den Alarm kurzfristig zu unterbrechen. Im Display werden „SNOOZE" und die verbleibende Dauer der Schlummerfunktion angezeigt. Die Schlummerzeit ist 9 Minuten.

2 - Alarmstopp
Betätigen Sie die Taste ⏻ oder 🔔.
- Wenn der Alarmwiederholung auf „Einmal" gestellt wurde, wird der Alarm nicht wieder aktiviert.
- Wenn die Alarmwiederholung auf „Wochentage" gestellt wurde, ertönt der Alarm am nächsten Werktag (Montag bis Freitag) erneut zur gleichen Zeit.
- Wenn die Alarmwiederholung auf „Wochenende" gestellt wurde, ertönt der Alarm am folgenden Samstag bzw. Sonntag erneut zur gleichen Zeit.
- Wenn die Alarmwiederholung auf „Täglich" gestellt wurde, wird der Alarm jeden Tag aktiviert.

3 - Alarm deaktivieren
Halten Sie die Taste 🔔 gedrückt, um auf den Alarmeinstellungsmodus zuzugreifen. Drücken Sie ◀◀ / ▶▶ zur Auswahl von «Wecker 1» oder «Wecker 2», bestätigen Sie mit **SELECT**. Drücken Sie ◀◀ / ▶▶, um das Alarmelement auf „Aus" zu setzen, und drücken Sie zur Bestätigung **SELECT**.

EINSCHLAFFUNKTION (AUTOMATISCHES AUSSCHALTEN)

Wenn das Gerät eingeschaltet ist, drücken Sie die Taste gefolgt von ☾, um den Sleep-Timer mit 15- 30-45-60-90 Minuten einzustellen, drücken Sie die Taste **SELECT** zum Bestätigen. Das Sleep-Icon „3" erscheint oder nicht gedimmt im Display angezeigt. Nach Ablauf der programmierten Zeit schaltet sich das Gerät automatisch aus. Um den Sleep-Timer zu überprüfen oder zu ändern, drücken Sie die Taste ☾, bis im Display „Ausschlafen "erscheint, drücken Sie die Taste **SELECT** zum Bestätigen.

SETUP-MENÜ

1. Wenn das Gerät eingeschaltet ist, Halten Sie die **MENU**-Taste, um auf das Einstellungsmenü zuzugreifen.
2. Drücken Sie ◀◀ / ▶▶ zur Auswahl einer Option und/oder zum Ändern der Einstellungen und drücken Sie dann **SELECT** zum Bestätigen.

Hinweis:
- Neben der aktuellen Einstellung erscheint das Symbol „✲".
- Wenn Sie die Einstellungen im Menü vornehmen, drücken Sie die Taste **MENU**, um zum vorherigen Schritt zurückzukehren.

FM Einstellungsmenü
Suchlauf-Einstellung
Alle Stationen: Die automatische Suche listet alle verfügbaren Sender auf.
Nur kräftige Sender: Die automatische Suche listet nur Sender mit starkem Signal auf.

System:
• Uhr:
Siehe die Operationen im Abschnitt "EINSTELLEN DER UHRZEIT UND DES ALARMS".

• Beleuchtung
So wählen Sie die Hintergrundhelligkeit der Anzeige: Hoch, Mittel, Niedrig

• Sprache:
Wählen Sie eine Sprache für die Menüanzeige aus: Englisch, Deutsch, Norwegisch, Italienisch, Französisch, Holländisch.

• Werkseinstellung
- Nein: System wird nicht zurückgesetzt
- Ja: So stellen Sie die werkseitigen Standardeinstellungen wieder her

• SW-Version
Aktuelle Software-Version anzeigen.

DAB/DAB+ Einstellungsmenü
Voller Suchlauf (Vollständiger Suchlauf)
Mit dieser Funktion können Sie eine vollständige Sendersuche durchführen.

Manuel. Einstel. (Manuell einstellen)
Verwenden Sie diese Funktion für die Positionierung der Antenne und des Gerätes, um die Empfangsqualität eines bestimmten Senders oder einer Frequenz zu verbessern.
Wählen Sie "Manuel. Einstel." im Einstellungsmenü und drücken Sie **SELECT** zum Bestätigen. Wählen Sie mit ◀◀ / ▶▶ die gewünschte Frequenz aus und drücken Sie **SELECT**, um den Sender für die ausgewählte Frequenz einzustellen.

Leeren
Mit dieser Funktion können alle Sender, die in der Senderliste vor ihrem Namen mit einem „?" gekennzeichnet sind, gelöscht werden.
Wählen Sie mit ◀◀ / ▶▶ „Ja" und drücken Sie **SELECT** zur Bestätigung.

System
Siehe Anleitungen unter <FM Einstellungsmenü/ System>

INFORMATION ZU JETZT ABGESPIELT

Während der Wiedergabe eines Senders werden auf dem Display der Name und die vom Radiosender übertragenen DLS-Informationen (Dynamisches Labelsegment) angezeigt, z. B. Programmname, Titel und Kontaktdaten. Lange DLS-Informationen mit mehr als 16 Zeichen rollen über das Display. Wenn Sie jeweils kurz auf **INFO** drücken, werden die folgenden Informationen angezeigt:

DAB-Modus
Ensemblename/ Kanalnummer, Frequenz, Bitrate, Signalstärke, Zeit, Datum, DLS-Text (Standard), PTY (Programmtyp).

UKW-Modus
Radiotext, Programmtyp, Signalstärke, Zeit, Datum, Frequenz.

FEHLERMELDUNGEN

'Nicht verfügbar':	Kein DAB-Empfang
'Sendefehler':	Das DAB-Signal wurde unterbrochen.
'DAB Kein Dienst':	Die aufgelistete Station kann nicht gefunden werden.
(Kein Name):	Der aktuelle Sender sendet keinen identifizierenden Namen.
'Keine Sender gefunden':	Keine DAB-Sender verfügbar, bitte Antenne prüfen / bewegen.
'Kein Radiotext':	Auf diesem Sender sind keine RDS-Textinformationen verfügbar.
'Kein PTY':	Es sind keine Informationen zum RDS-Programmtyp verfügbar.
'Kein Name':	Es wird kein RDS-Sendername gesendet.

GEBRAUCH EINES KOPFHÖRERS / OHRHÖRERS (NICHT IM LIEFERUMFANG)

Maximale Ausgangsleistung ≤ 150mW
WARNUNG IN ZUSAMMENHANG MIT DER LAUTSTÄRKE BEIM GEBRAUCH DES KOPFHÖRERS
Vor dem Anstecken eines Kopfhörers zuerst die Lautstärke verringern; sie kann danach bei Bedarf wieder erhöht werden. Das längere Hören mit einem Kopfhörer bei großer Lautstärke kann Ihr Gehör unwiderruflich schädigen. Wenn ein Kopfhörer oder Ohrhörer an das Gerät angeschlossen wird, deaktiviert das die Lautsprecher des Players.
Achtung: Vermeiden Sie große Lautstärken, sie schädigen Ihr Gehör.

Um mögliche Gehörschäden zu vermeiden, sollten Sie nicht über längere Zeit hohen Lautstärken Musik hören.

TECHNISCHE EIGENSCHAFTEN

Netzstromversorgung:
Netzstromadapter:
Eingang: 100-240V ~ 50/60Hz 0.3A MAX
Ausgang: DC 5.9V ⎓ 1.0A

Batterien: 4 x 1,5V Batterien des Typs R6/UM3/AA (nicht enthalten)

Radio:
FM: 87.5-108MHz
DAB/DAB+: 174.928-239.200 MHz

Design und technische Daten unterliegen unangekündigten Änderungen.

NEW ONE S.A. erklärt hiermit, dass dieses Gerät mit der RL 2014/53/ EU und DBW den wesentlichen Anforderungen und anderen geltenden Vorgaben der Richtlinie 2014/53/ EU entspricht. Die Konformitätserklärung lässt sich unter www.muse-europe.com herunterladen.

SICHERHEITSHINWEISE

ACHTUNG: Nehmen Sie das Gerät nicht auseinander! Anderenfalls setzen Sie sich der Gefahr eines Elektroschocks oder Brandes aus! Dieses Gerät enthält keine, die vom Benutzer selbst repariert werden können. Überlassen Sie alle Reparaturen an ihm ausschließlich qualifizierten Fachleuten.

Dieses Symbol weist auf gefährliche elektrische Spannungen innerhalb des Gerätes hin.

Dieses Symbol soll daran erinnern, dass die mit dem Gerät gelieferte Dokumentation wichtige Hinweise enthält.

Der Sicherheitshinweis befindet sich an der Rückseite des Geräts.

WARNUNG: UM BRAND- UND ELEKTROSCHOCKGEFAHR VORZUBEUGEN, DÜRFEN SIE DIESES GERÄT WEDER REGEN NOCH FEUCHTIGKEIT AUSSETZEN.

WICHTIG
- Das Typenschild befindet sich auf der Rückseite des Gerätes
- Achten Sie auf einen mindestabstand von 5 cm um das Gerät, um eine ausreichende Belüftung zu gewährleisten.
- Ein Gerät darf nicht aufgestellt, dass Sie keinesfalls die Belüftungsöffnungen des Geräts bedecken.
- Stellen Sie keine offenen Flammen, wie brennende Kerzen auf das Gerät.
- Achten Sie darauf, das Sie dem Gerät niemals Regen oder Feuchtigkeit aussetzen.
- Stellen Sie keinen mit Flüssigkeit gefüllten Behälter (wie z.b. eine Vase) auf oder in der Nähe des Gerätes.
- Verwenden Sie das Gerät nur in gemäßigten Klimazonen.
- Werfen Sie die Batterien nicht ins Feuer! Sondern bringen Sie der Batterien-Entsorgung abredig zur Zugänglich sein. Um die Stromversorgung des Geräts komplett zu unterbrechen, muss der Netzstromadapter von der Steckdose abgetrennt werden.
- Der ordnungsgemäße Betrieb des Geräts kann durch starke elektromagnetische Störungen beeinträchtigt werden. Setzen Sie das Gerät in solch einem Fall gemäß den Angaben in der Bedienungsanleitung zurück, um den normalen Betrieb wieder herzustellen. Falls der ordnungsgemäße Betrieb nicht fortgesetzt werden kann, versuchen Sie das Gerät an einem anderen.

Wenn Sie dieses Gerät entsorgen möchten, denken Sie daran, es bei einer Sammelstelle für elektrische Haushaltsgeräte zu entsorgen. Erkundigen Sie sich nach Ihrer nächstgelegenen Verkaufsstelle. Für detaillierte Informationen wenden Sie sich an die örtlichen Behörden oder an Ihren Händler. (Richtlinie über elektrische und elektronische Altalgeräte).

Bemerkung: Gestaltung und Ausführung bleiben Änderungen vorbehalten.

ES RADIO PORTATIL DAB+/FM

DESCRIPCIÓN DEL APARATO

1. Pantalla LCD
2. ⏻ **SOURCE**: Para encender/ apagar la unidad, Para seleccionar el modo FM o DAB.
3. **MENU/ INFO**: Para acceder al menú principal; Para ver la información emitida por la emisora de radio
4. **SNZ PRESET**: Intervalo de repetición de la alarma, Emisoras presintonizadas; Para escuchar emisoras presintonizadas
5. ◀◀ ▶▶: Búsqueda Sintonización; Avance/retroceso / abajo
6. **SCAN**: Búsqueda automática; Almacenamiento automático
7. 🔔 /☾: Programación de la alarma; Para seleccionar el tiempo para el apagado automático.
8. **SELECT/ ✱+▮◀**: Confirmar la selección / ajustes, Ajuste del volumen
9. Altavoz
10. Antena telescópica giratoria
11. Toma para auriculares
12. Entrada de CC (alimentación DC 5.9V)
13. Compartimento para la pila

ALIMENTACIÓN

Utilización del adaptador de red
El adaptador de corriente suministrado es adecuado para el uso con una toma de corriente de de 100-240V ~ 50/60Hz y deberá enchufarse solo a la red de suministro dentro de estos parámetros.

Atención:
- El adaptador de red que se suministra ha sido diseñado exclusivamente para utilizarse con el aparato. No lo utilice con ningún otro aparato.
- Apague el aparato antes de desenchufarlo al adaptador de red para evitar que se produzcan daños.
- Cuando no vaya a utilizar el aparato durante un periodo de tiempo prolongado, desenchufe el adaptador de red de la toma de corriente.
- Coloque el adaptador cerca de la toma de corriente para que pueda acceder a esta última fácilmente. Si se produce un fallo en el funcionamiento del aparato, desconéctelo inmediatamente de la toma de corriente.
- El adaptador de red se utiliza para conectar y desconectar el aparato. El acceso al mismo debe permanecer despejado en todo momento. Para cortar por completo la alimentación del aparato, ha de desenchufar el adaptador de red de la toma de pared.
- No utilice nunca el adaptador si está dañado. Coloque el cable de alimentación de forma segura para evitar que no pueda ser pisoteado o dañado de otro modo. Si el cable está dañado, contacte con un servicio de reparación.
- El adaptador de corriente alterna (AC) deberá ser desconectado de la conexión de corriente continua (CC) para que la unidad funcione con pilas.

Instalación de las pilas
1. Retire la tapa del compartimento para pilas aplicando presión con el dedo pulgar en el área indicada en la tapa, después levante esta y saquela hacia fuera.
2. Antes de colocar las pilas, observe las polaridades (+ y -) de las pilas. Asocián dolas con el diagrama mostrado en el interior del compartimento, introduzca 4 pilas AA de 1,5V, R6/UM3/"AA" (no incluidas) en su interior.
3. Cierre el compartimento de las pilas.

Antes de tirar las pilas, consulte a su proveedor: puede entregárselas para reciclarlas.

NOTAS:
- Nunca cargue pilas que no son recargables. No caliente las pilas ni las desmonte.
- Si no va a utilizar el aparato durante un largo periodo de tiempo, retire las pilas para evitar una pérdida de líquido de las mismas.
- Para un máximo rendimiento, se recomienda el uso de pilas alcalinas. Estas pilas deberán ser sustituidas cada 6 meses.
- Las baterías se tienen que sustituir cuando: El icono de batería mostrado en la pantalla se volverá rojo, el volumen disminuye, o el sonido está distorsionado durante el funcionamiento.

ATENCIÓN: Riesgo de explosión si las pilas no se introducen correctamente. Cambie las pilas únicamente por otras del mismo tipo o uno equivalente.

ENCNEDIDO/APAGADO DE LA UNIDAD

En el modo en espera, pulse pulsado ⏻ para encender la unidad. Mantenga pulsado ⏻ para apagar la unidad.

SELECCIÓN DE FUENTE

Cuando la unidad esté encendida, pulse repetidamente el botón **SOURCE** para seleccionar el modo DAB o modo FM.

AJUSTE DE VOLUMEN.

Gire el control de **SELECT –▮◀+** para ajustar el nivel de volumen.

AJUSTE DE FECHA Y HORA

La primera vez que escuche la radio DAB/DAB+, la fecha y la hora de su producto se sincronizarán automáticamente con la emisión que el servicio DAB/DAB+ de modo 24 horas, que se ajusta automáticamente al horario de verano, por lo que no es necesario configurarlas manualmente.

Si desea configurar la fecha y la hora manualmente, encienda la radio y siga los pasos descritos a continuación:
1. Mantenga pulsado el botón **MENU** para acceder al menú de configuración «Time» (Hora). Pulse **SELECT** para confirmar.
2. Pulse el botón ◀◀ o ▶▶ para seleccionar «Time Set/ Date» (Ajustar hora/ fecha), después, pulse la manecilla **SELECT** para confirmar.
3. Use el botón ◀◀ o ▶▶ o el control de **SELECT** para configurar la hora (HH:MM) y la fecha (DD-MM-AAAA). (Pulse el botón ◀◀ o ▶▶ para ajustar la configuración, pulse la manecilla **SELECT** para confirmar).

Una vez confirme la fecha, se mostrará "Time saved" (Hora guardada) y la pantalla volverá a la opción <SET TIME/ DATE> (Ajustar hora/ fecha). Pulse el botón ◀◀ o ▶▶ para seleccionar «Time Format» (Formato de hora) y pulse **SELECT** para confirmar.

** Set update (actualización de hora):
Auto Update (Actualización automática): Actualice la hora automáticamente desde la radio.
No update (Sin actualización): muestra la hora de los ajustes del sistema.

** Set 12/24 hour (Ajustar 12/24 horas): Ajustar 12/ 24 horas.

** Set Date Format (Ajustar formato fecha): DD-MM-YYYY o MM-DD-YYYY.

Nota:
- Cuando realice ajustes en el menú, pulse el botón **MENU** para regresar al paso anterior.
- Cuando use el formato de reloj de 12 horas, asegúrese de prestar atención al indicador A.M. o P.M.

PARA ESCUCHAR LA RADIO FM

Pulse repetidamente el botón **SOURCE** para seleccionar el modo FM. Pulse el botón ◀◀ o ▶▶ para sintonización manual. mantenga pulsado ◀◀ o ▶▶ para búsqueda automática.
Nota: Para mejor recepción, extienda la antena telescópica.

PARA ESCUCHAR LA RADIO DAB/DAB+

En el modo en espera, pulse repetidamente el botón **SOURCE** para seleccionar el modo DAB.
La radio realizará automáticamente una búsqueda completa para encontrar todas las emisoras disponibles la primera vez que utilice la radio o cuando la lista de emisoras esté vacía.
La pantalla cambiará a "Scanning……". Una barra de progreso mostrará el progreso de la búsqueda mientras se buscan las emisoras disponibles.

También podría necesitar iniciar una búsqueda manual para actualizar la lista de emisoras por alguno de los siguientes motivos:
- Se ha movido a una zona diferente para buscar nuevas emisoras disponibles.
- Es posible que haya emisoras que cesen su emisión o de las que ya no se reciba señal (en la lista se mostrarán, las emisiones no válidas se indican mediante un signo de interrogación delante de sus nombres).
- La lista de emisoras disponibles podría quedarse vacía o incompleta si la recepción no fuera buena durante la búsqueda inicial (por ejemplo, si la antena no estuviera correctamente extendida).
- En el caso de que se experimentar una mala recepción en algunas emisoras que causara interrupciones en la emisión, podría convenirle memorizar únicamente aquellas que tengan una señal fuerte.

Para realizar un escaneo completo, presione el botón **SCAN**. (También puede seleccionar la opción «Full scan» en el menú de configuración para realizar un escaneo completo).
Cuando la unidad esté encendida, mantenga pulsado el botón **MENU** para acceder al menú de configuración. Pulse el botón ◀◀ o ▶▶ hasta que aparezca «Full scan» con el botón **SELECT** para confirmar.
Cuando se complete la búsqueda, la radio volverá a reproducir la emisora seleccionada anteriormente o la primera de la lista de emisoras.
Si el volumen es demasiado bajo, pulse **SELECT** + ▶▮◀. Habrá una breve espera mientras su radio sintoniza la emisora seleccionada.

Notas:
- Si no se hubiera ninguna retransmisión con la búsqueda DAB/DAB+, "DAB No Service" (No se encontraron emisoras) aparecerá en el display.
- Para una mejor recepción, extienda la antena telescópica o realice de nuevo una búsqueda completa desde el exterior de un edificio.
- Durante la operación de búsqueda, el nivel de sonido quedará interrumpido automáticamente.

ESTACIONES PRESINTONÍAS
Esta unidad podrá memorizar hasta 30 emisoras FM y 30 DAB/DAB+.

Almacenamiento manual
1. Pulse repetidamente el botón **SOURCE** para seleccionar la banda FM o DAB.
2. Seleccione la búsqueda automática o manual de una emisora de radio.
3. Mantenga pulsado el botón **PRESET** para entrar en el modo de memorización de emisoras.
4. Utilice el dial ◀◀ o ▶▶ para seleccionar un canal.
Nota: Si elige una emisora que no ha sido asignada, "Empty" (Vacío) se mostrará en el display. Si la emisora hubiera sido asignada anteriormente, se mostrará frecuencia FM o el nombre de la radio DAB.
5. Pulse **SELECT** para guardarlo. Se mostrará "Preset X stored" en pantalla durante unos segundos. (X = nº del espacio en memoria).
6. Repite los pasos 2-5 para memorizar otras emisoras.

Almacenamiento automático
Pulse el botón **SCAN** en modo FM, la unidad encontrará y guardará automáticamente las emisoras con señal fuerte. Cuando guarde en un canal que ya ha sido memorizado, la emisora anterior se eliminará automáticamente y será sustituida por la nueva emisora.

PARA ESCUCHAR LAS RADIOS PRESINTONIZADAS

1. Pulse el botón **SOURCE** para seleccionar la banda FM o DAB.
2. Pulse **PRESET** una vez. Se mostrará "Preset memory list" (Lista de memoria) en la pantalla. Pulse el botón ◀◀ o ▶▶ para seleccionar la emisora deseada.
3. Pulse **SELECT** para confirmar su selección.

PROGRAMACIÓN DE LA ALARMA Y AJUSTE DEL MODO ALARMA

En modo de espera, mantenga pulsado el botón 🔔 para acceder al modo de ajuste de alarma. Pulse el botón ◀◀ o ▶▶ para seleccionar «Alarm 1» (Alarma 1) o «Alarm 2» (Alarma 2), pulse **SELECT** para confirmar.
Use el botón ◀◀ o ▶▶ para seleccionar una opción y/o realizar el ajuste, después, pulse **SELECT** para confirmar. Cuando se confirme la configuración de una alarma, se mostrará el indicador de alarma correspondiente.

**** Off / On (Apagar/ Encender):** Para activar / desactivar la alarma.
Nota: Para acceder mas los siguientes ajustes de alarma, ponga la alarma en "On" (encendida).
**** Wake Up Time**: Establece la hora de la alarma
**** Frequency (Frecuencia):**
- Daily (Diaria): La alarma sonará cada día.
- Weekdays (Días de semana): La alarma solo sonará en días de entresemana (de lunes a viernes).
- Weekends (Fin de semana): La alarma sonará solo los fines de semana (sábados y domingos).
- Once (Una vez): La alarma sólo sonará una vez.

**** Source (Fuente)**: Establece la fuente de sonido del despertador: FM, Buzzer o DAB.
**** Volume (Volumen):** Establece el volumen de la alarma
Nota: el volumen mínimo de la alarma está limitado a 8.

Notas:
- Al usar las alarmas, asegúrese de conectar el adaptador de CA. La función de alarma no puede usarse cuando la unidad funciona a baterías.
- El indicador de alarma correspondiente parpadeará cuando la función de alarma esté activada.
- Cuando la fuente para despertarse sea FM o DAB, seleccione la emisora deseada en el modo FM o DAB; a continuación, apague la radio antes de alcanzar la hora de la alarma. De no ser así, la fuente de la alarma cambiará automáticamente a zumbido en el caso de estar escuchando la radio cuando se alcance la hora de la alarma (Por favor, consulte el apartado "PARA ESCUCHAR LA RADIO DAB/DAB+" y "PARA ESCUCHAR LA RADIO FM".
- Si el volumen de la alarma es 0, antes, asegúrese de tener en cuenta el indicador AM/ PM para un ajuste correcto.

DETENCIÓN DE LA ALARMA

1 - Repetición de la alarma
Pulse el botón **SNOOZE** para detener momentáneamente la alarma. Se mostrará "SNOOZE" en la pantalla y el tiempo restante hasta la repetición. El silencio de la alarma dura 9 minutos.

2 - Detención de la alarma
Pulse ⏻ o 🔔 para detener la alarma.
- Si selecciona la frecuencia de alarma "Once", esta no volverá a sonar.
- Si selecciona la frecuencia de alarma "Weekdays", esta sonará de nuevo, excepto los fines de semana.
- Si selecciona la frecuencia de alarma "Weekends", esta sonará de nuevo los fines de semana.
- Si selecciona la frecuencia de alarma "Daily", esta sonará de nuevo.

3 - Cancelación de la alarma
Mantenga pulsado el botón 🔔 para acceder al modo de ajuste de alarma. Pulse el botón ◀◀ o ▶▶ para seleccionar «Alarm 1» o «Alarm 2», pulse **SELECT** para confirmar. Pulse el botón ◀◀ o ▶▶ para configurar el elemento de alarma en "OFF", presione **SELECT** para confirmar.

FUNCIÓN DE TEMPORIZADOR DE APAGADO AUTOMÁTICO (SLEEP)

Cuando la unidad esté encendida, pulse repetidamente ☾ para seleccionar 15-30-45-60-90 minutos de escucha, pulse el botón **SELECT** para confirmar. El icono del temporizador de apagado automático "S" se mostrará en pantalla junto con el tiempo restante. La unidad se apagará automáticamente una vez haya transcurrido el tiempo especificado. Para cancelar la función de apagado automático, pulse repetidamente el botón ☾ hasta que se muestre "Sleep off", pulse el botón **SELECT** para confirmar.

NEW ONE S.A.S
10, Rue de la Mission, 25480 Ecole Valentin, France

IT RADIO PORTATILE DAB+/FM

DESCRIZIONE DELL'APPARECCHIO

1. Display LCD
2. ⏻ **SOURCE**: Attivazione e disattivazione dell'apparecchio; Selezione delle modalità FM o DAB.
3. **MENU/ INFO**: Accesso al menu principale; Accesso alle informazioni trasmesse dall'emittente radio
4. **SNZ/ PRESET**: Rigelazione della sveglia dopo un intervallo, Preselezione delle stazioni; Ascolto della radio preimpostate
5. ◀◀, ▶▶: Ricerca/ sintonizzazione; impostazioni
6. **SCAN**: Ricerca automatica; Memorizzazione automatica
7. 🔔 / ☾: Impostazione della sveglia, Funzione "Sleep" (spegnimento automatico della radio)
8. **SELECT –▮◀+** : Conferma della selezione/ impostazioni; Regolazione del volume
9. Altoparlanti
10. Antenna telescopica
11. ⏀ Presa cuffie
12. Jack DC IN (DC 5.9V)
13. Vano batterie

ALIMENTAZIONE

Adattatore di rete
L'adattatore CA fornito è adatto per l'utilizzo con prese CA 100-240V ~ 50/60Hz e deve essere collegato solo a prese che rispettano questi parametri.

Attenzione:
- L'adattatore di rete fornito in dotazione è destinato esclusivamente all'uso con il presente apparecchio. Non utilizzarlo con altri apparecchi.
- Per non danneggiare l'apparecchio, spegnerlo prima di scollegare l'adattatore di rete.
- In caso di un lungo periodo di non utilizzo, scollegare il cavo di alimentazione dalla presa.
- Posizionare l'apparecchio nei pressi della presa a muro e fate in modo che questa resti facilmente accessibile. In caso di malfunzionamento scollegate immediatamente l'apparecchio dalla presa a muro.
- L'adattatore di rete permette di scollegare l'apparecchio. Deve essere facilmente accessibile durante l'uso. Per mettere del tutto l'apparecchio fuori tensione, scollegate l'adattatore dalla presa a muro.
- Non utilizzate mai un adattatore di rete danneggiato. Posizionate il cavo di alimentazione in modo che non possa essere calpestato o danneggiato. Contattate un servizio di riparazioni, rivolgetevi ad un servizio di assistenza.
- Per alimentare l'apparecchio a batterie scollegate l'adattatore di rete dall'ingresso DC IN.

Utilizzo delle batterie
1. Rimuovere il coperchietto del vano batterie premendo l'area indicata sullo sportellino con il pollice, quindi sollevatelo.
2. Prima di inserire le batterie, i poli delle batterie (+ e -), quindi fatel combaciare con le indicazioni di polarità sul vano batterie. Inserite nel vano batterie 4 batterie da 1,5V, R6/UM3/"AA" (non fornite).
3. Richiudete il coperchio del vano batterie.

Prima di gettare le batterie, rivolgetevi al rivenditore di fiducia qualora metta a disposizione un servizio di raccolta e riciclaggio delle batterie.

NOTA:
- Non caricate mai batterie non ricaricabili. Non scaldate le batterie e non aprirle.
- Per evitare ogni fuoriuscita di liquido pericoloso, estraete le batterie in caso di un lungo periodo di non utilizzo.
- Si raccomanda l'uso di batterie alcaline. Per ottenere un funzionamento ottimale, si raccomanda di sostituire le batterie ogni 6 mesi.
- Le batterie devono essere sostituite quando: L'icona della batteria sul display si illuminerà in rosso, il volume diminuisce, o durante il funzionamento il suono risulta distorto.

ATTENZIONE: Se le batterie non sono correttamente inserite c'è il rischio di esplosione. Sostituitele unicamente con batterie identiche o di tipo equivalente.

MEMORIZZAZIONE AUTOMATICA

In modalità standby, premete il tasto ⏻ per attivare l'apparecchio. Tieni premuto il tasto ⏻ per disattivarlo.

SELEZIONE DELLA FONTE

Ha appuntamento, premete più volte il tasto **SOURCE** per selezionare una modalità tra FM e DAB.

REGOLAZIONE DEL VOLUME

Ruota la manopola **SELECT –▮◀+** per regolare il livello del volume.

REGOLAZIONE DELL'ORA E DELLA DATA

Al primo utilizzo della radio DAB/DAB+, l'apparecchio si sincronizza in automatico sull'ora e la data del servizio DAB/DAB+ nel formato a 24 ore e in linea con l'ora legale, pertanto non è necessario impostare la data e l'ora manualmente.

Se desiderate impostare l'ora manualmente, accendete l'apparecchio ed eseguite i seguenti passaggi:
1. Tieni premuto il tasto **MENU** per accedere al menu di impostazione <Time> (Tempo). Premete **SELECT** per confermare.
2. Premere il tasto ◀◀ o ▶▶ per scorrere fino a «Set Time/ Date» (Imposta ora/ data), premi la manopola **SELECT** per accedere alle impostazioni di data e ora.
3. Usa il tasto ◀◀ o ▶▶ e la manopola **SELECT** per impostare l'ora (HH:MM) e la data (DD-MM-YYYY). (Premete il tasto ◀◀ o ▶▶ per regolare un'opzione; premi la manopola **SELECT** per confermare).

Una volta confermata la data, sul display viene visualizzata la dicitura "Time saved" (Ora memorizzata) e l'apparecchio torna alla schermata <SET TIME/ Date> (Impostazione dell'Ora/ data). Utilizzare il pulsante ◀◀ o ▶▶ per selezionare un'opzione, quindi premi **SELECT** per confermare.

** Set update (Aggiorna l'ora):
Auto update (Aggiornamento automatico): Aggiornamento automatico dell'ora dalla radio.
No Update (Nessun aggiorn): tempo nessun aggiornamento.

** Set 12/24 hour (Impost. 12/24 ore): 12 o 24 ore.

** Set Date Format (Impost.formata data): DD-MM-YYYY o MM-DD-YYYY.

Nota:
- Durante l'impostazione, premete il tasto **MENU** per tornare all'interfaccia precedente.
- Nel formato a 12 ore, assicurarsi di impostare correttamente l'indicatore AM/ PM (mattino/ pomeriggio).

ASCOLTO DELLA RADIO FM

Premete più volte il tasto **SOURCE** per selezionare la modalità FM. Premere il tasto ◀◀ o ▶▶ per effettuare la sintonizzazione manuale delle stazioni. Tenere premuti i tasti ◀◀ o ▶▶ per avviare la ricerca automatica.
Nota: per una migliore ricezione, estendete l'antenna telescopica.

ASCOLTO DELLA RADIO DAB/DAB+

Con l'apparecchio attivo, premete più volte il tasto **SOURCE** per selezionare la modalità DAB.
La prima volta che si usa la radio, o se l'elenco delle stazioni è vuoto, la radio eseguirà una ricerca completa per rilevare tutte le stazioni disponibili.
Sul display viene visualizzata la dicitura "Scanning…." (Ricerca). Una barra di stato indica l'avanzamento della ricerca durante la ricerca delle stazioni.

Potrebbe inoltre essere necessario eseguire una ricerca manuale per aggiornare l'elenco delle stazioni nei seguenti casi:
- Se vi spostate in una zona diversa per ricercare nuove stazioni disponibili.
- Le stazioni cessano le trasmissioni o non possono più essere ricevute (tali stazioni sono indicate nell'elenco con un punto interrogativo davanti al loro nome).
- Nel caso di una ricezione scadente che causi interruzioni, potrebbe voler memorizzare solo le stazioni con una buona ricezione.

ATTENZIONE
- La placa de identificación se encuentra en la parte posterior del aparato.
- Deje libre un espacio de, al menos, 5 cm alrededor del aparato para garantizar una ventilación adecuada.
- Asegúrese de que los orificios de ventilación no estén obstruidos con periódicos, manteles, cortinas, etc.
- No coloque velas encendidas cerca o encima del aparato.
- No exponga el aparato a la lluvia o la humedad.
- No coloque ningún recipiente con líquido, como un j