304-4

10-23

- Montageanleitung -

(bitte zusammen mit dem Kaufbeleg aufbewahren)

D9640 / D964031

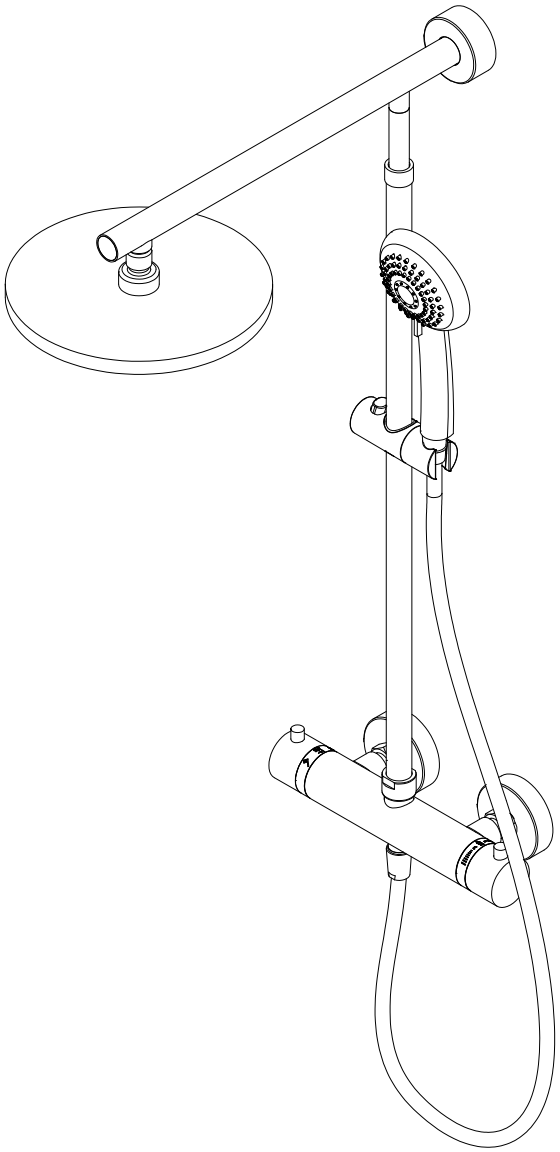

D9641 / D964161

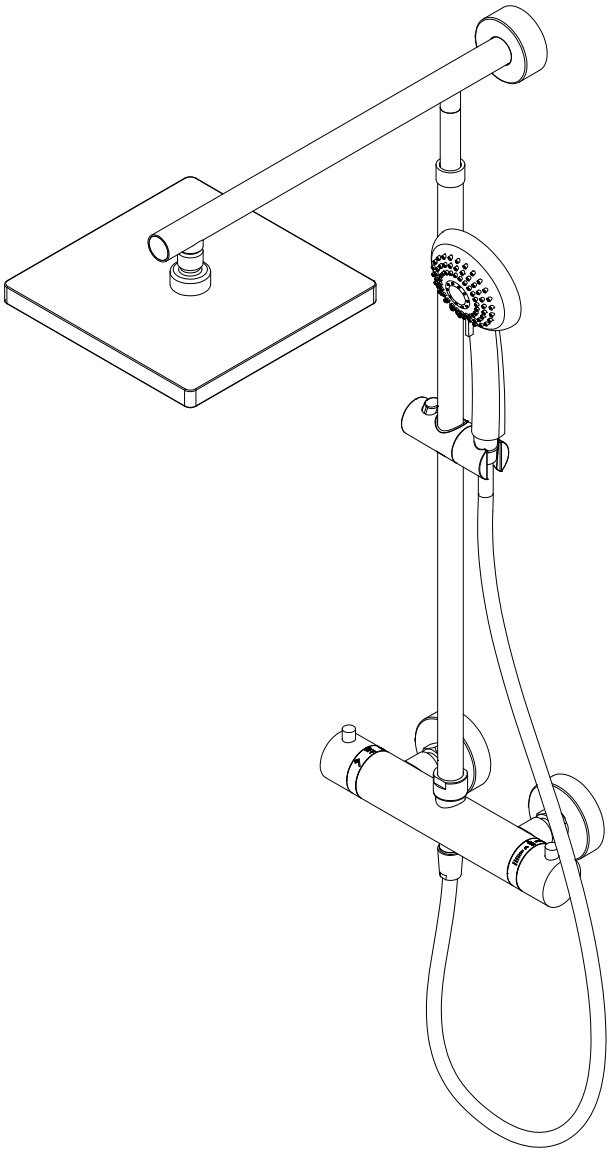

- Assembly instructions -

(please retain and file together with the purchase receipt)

- Notice de montage -

(à conserver et à accrocher impérativement avec le justificatif d´achat)

- Montagehandleiding -

(samen met de aankoopfactuur in ieder geval bewaren)

Maßzeichnung, dimensional drawing, dimensions, maatekening

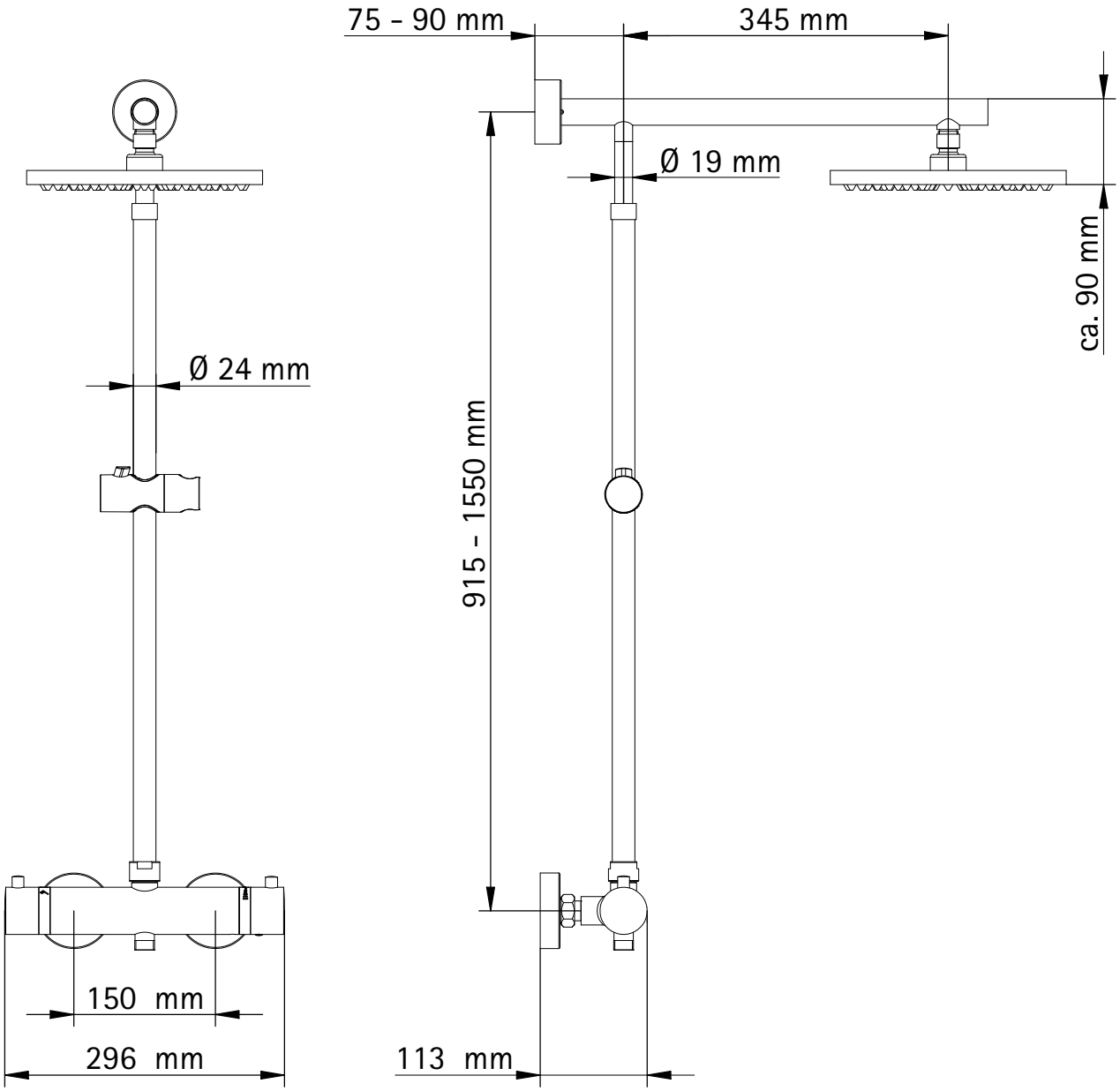

Info

de Alle Maßangaben unterliegen einer Toleranz von ± 5 mm
Maße teilweise abhängig von der Position der S-Anschlüsse und können fertigungsbedingt geringfügig variieren.

en All dimensions are subject to a tolerance of ± 5 mm
Dimensions partly depend on the position of the S-connectors and because of manufacturing reasons, may very slightly.

fr Toutes les mesures sont soumises à une tolérance de ± 5 mm
La dimension dépend de la position des raccords excentriques en S et peut légèrement varier lors de la fabrication.

nl Leder maatopgaaf heeft een tolerantie van ± 5 mm. Maten gedeeltelijk afhankelijk van de
positie van de S-koppelingen en kunnen in verband met de productieverrchting minimaal varieren.

Ersatzteilübersicht, spare parts overview, apercu des pièces détanchées, onderdelen overzicht

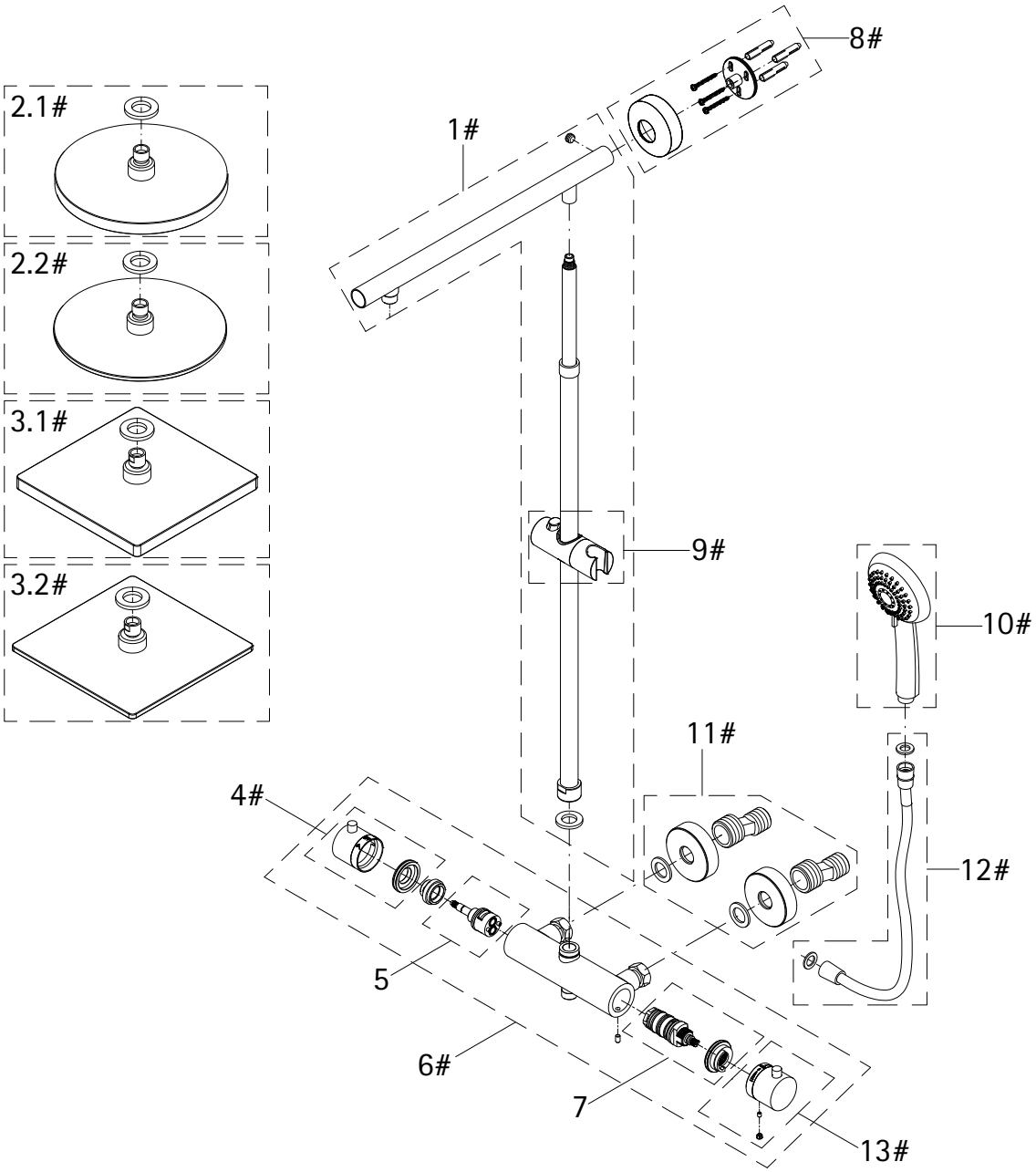

☒ optional wählbar

Info			
	de	Bei der Ersatzteilbestellung bitte unbedingt die entsprechende Artikelnummer vom Kaufbeleg angeben.	fr Lors de la commande des pièces détachées veuillez donner le numéro d´article conforme au bon d´achat.
	en	When ordering spare parts, please specify the item on the order from.	nl Bij een onderdeel bestelling het juiste artikelnummer overnemen vanaf het aankoopbewijs.

Pos.		Bezeichnung	Ersatzteil-Nr.		Preis
1#	1x	Rohr Kopfbrause (Chromoptik)	E98595-3-*41*	Stück	106,95 €
	1x	Rohr Kopfbrause (Mattschwarz)	E98595-3-*68*	Stück	106,95 €
	1x	Rohr Kopfbrause (Edelstahloptik)	E98595-3-*90*	Stück	106,95 €
2.1#	1x	Kopfbrause, rund Ø 250 mm x 15 mm (Chromoptik)	E98521-28-*41*	Stück	59,95 €
2.1#	1x	Kopfbrause, rund Ø 250 mm x 15 mm (Mattschwarz)	E98521-28-*68*	Stück	59,95 €
2.1#	1x	Kopfbrause, rund Ø 250 mm x 15 mm (Edelstahloptik)	E98521-28-*90*	Stück	59,95 €
2.2#	1x	Kopfbrause, rund Ø 250 mm x 8 mm (Chromoptik)	E98521-3-*41*	Stück	149,00 €
3.1#	1x	Kopfbrause, eckig 250 x 250 mm x 15 mm (Chromoptik)	E98521-29-*41*	Stück	59,95 €
3.1#	1x	Kopfbrause, eckig 250 x 250 mm x 15 mm (Schwarz-mat)	E98521-29-*68*	Stück	59,95 €
3.1#	1x	Kopfbrause, eckig 250 x 250 mm x 15 mm (Edelstahloptik)	E98521-29-*90*	Stück	59,95 €
3.2#	1x	Kopfbrause, eckig 250 x 250 mm x 8 mm (Classic Plus)	E98521-6-*41*	Stück	149,00 €
4#	1x	Griff Absperrventil (Chromoptik)	E98527-2-*41*	Stück	44,95 €
	1x	Griff Absperrventil (Mattschwarz)	E98527-2-*68*	Stück	44,95 €
	1x	Griff Absperrventil (Edelstahloptik)	E98527-2-*90*	Stück	44,95 €
5	1x	Umstellerkartusche	E98575-KT45	Stück	46,00 €
6#	1x	Thermostatarmatur (Chromoptik)	E98569-3-*41*	Stück	186,00 €
	1x	Thermostatarmatur (Mattschwarz)	E98569-3-*68*	Stück	186,00 €
	1x	Thermostatarmatur (Edelstahloptik)	E98569-3-*90*	Stück	186,00 €
7	1x	Kartusche	E98541-KT2	Stück	106,00 €

Pos.		Bezeichnung	Ersatzteil-Nr.		Preis
8#	1x	Wandhalter mit Rosette (Chromoptik)	E98501-1-*41*	Stück	46,95 €
	1x	Wandhalter mit Rosette (Mattschwarz)	E98501-1-*68*	Stück	24,95 €
	1x	Wandhalter mit Rosette (Edelstahloptik)	E98501-1-*90*	Stück	24,95 €
9#	1x	Gleiter mit Handbrausehalter (Chromoptik)	E98508-6-*41*	Stück	24,95 €
	1x	Gleiter mit Handbrausehalter (Mattschwarz)	E98508-6-*68*	Stück	24,95 €
	1x	Gleiter mit Handbrausehalter (Edelstahloptik)	E98508-6-*90*	Stück	24,95 €
10#	1x	Handbrause (Chromoptik)	E98520-29-*41*	Stück	26,95 €
	1x	Handbrause (Mattschwarz)	E98520-29-*68*	Stück	26,95 €
	1x	Handbrause (Edelstahloptik)	E98520-29-*90*	Stück	26,95 €
11#	1x	S-Anschlüsse mit Rosetten (Chromoptik)	E98559-4-*41*	Set	66,00 €
	1x	S-Anschlüsse mit Rosetten (Mattschwarz)	E98559-4-*68*	Set	66,00 €
	1x	S-Anschlüsse mit Rosetten (Edelstahloptik)	E98559-4-*90*	Set	66,00 €
12#	1x	Brauseschlauch 1,5 m (Chromoptik)	E98515-5-*41*	Stück	24,95 €
	1x	Brauseschlauch 1,5 m (Mattschwarz)	E98515-5-*68*	Stück	24,95 €
	1x	Brauseschlauch 1,5 m (Edelstahl)	E98515-5-90	Stück	24,95 €
	1x	Brauseschlauch glatt 1,5 m (Chromoptik)	E98515-17-41	Stück	26,95 €
13#	1x	Griff Thermostat (Chromoptik)	E98560-13-*41*	Stück	66,00 €
	1x	Griff Thermostat (Mattschwarz)	E98560-13-*68*	Stück	66,00 €
	1x	Griff Thermostat (Edelstahloptik)	E98560-13-*90*	Stück	66,00 €
	#	Montagezubehör	E98500-1	Set	38,95 €

Benötigtes Werkzeug, Tools required, Quitillage nécessaire, Benodigd gereedschap

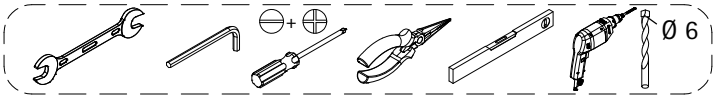

1

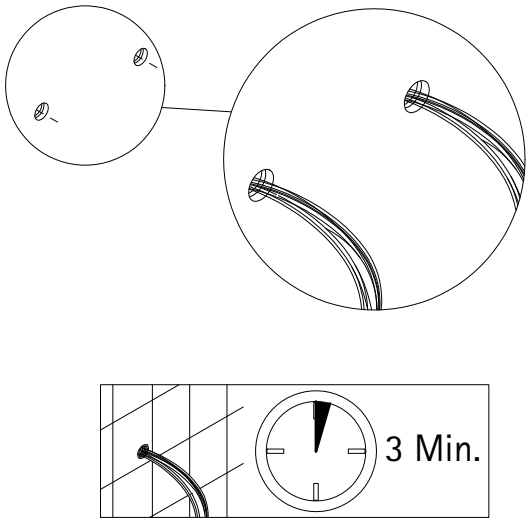

2

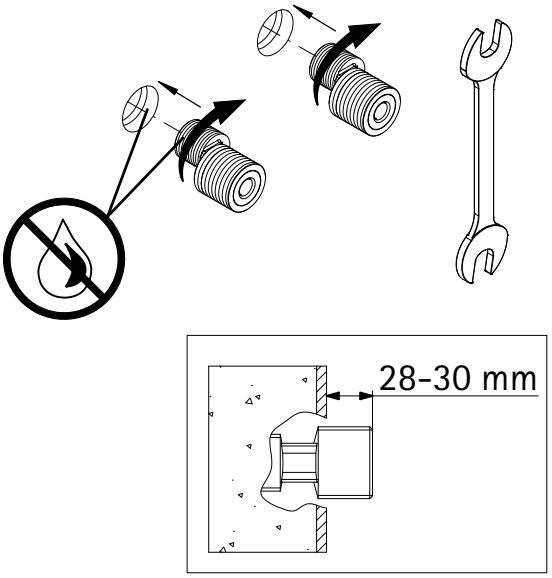

3

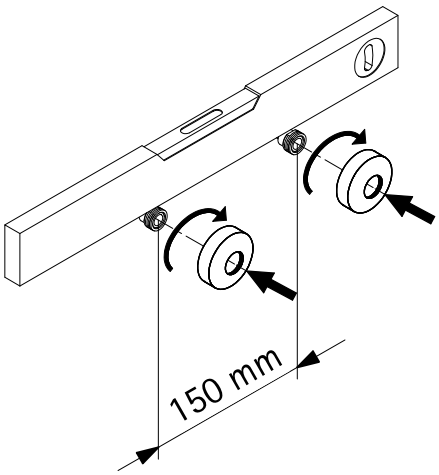

4

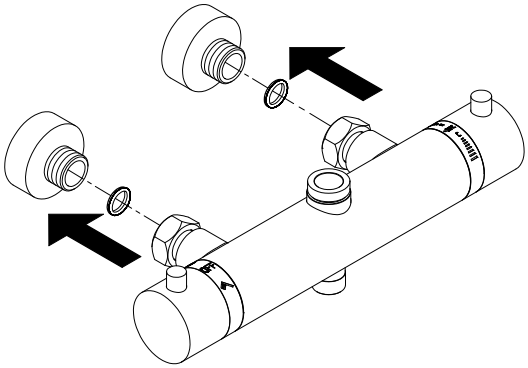

5

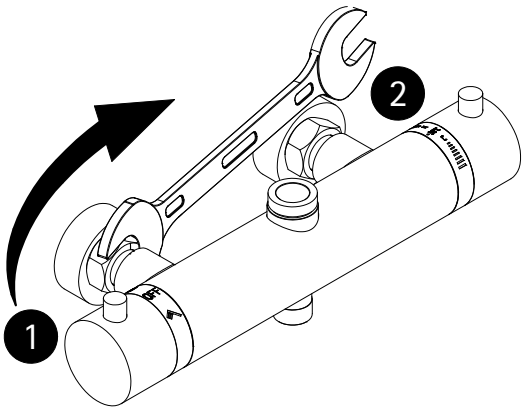

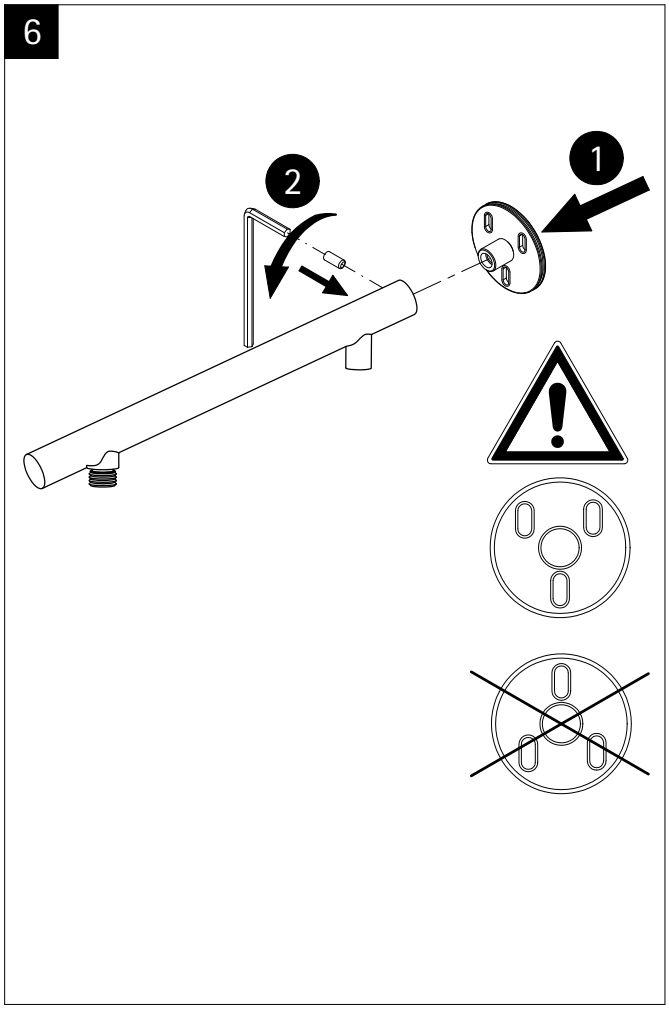
6
1
2

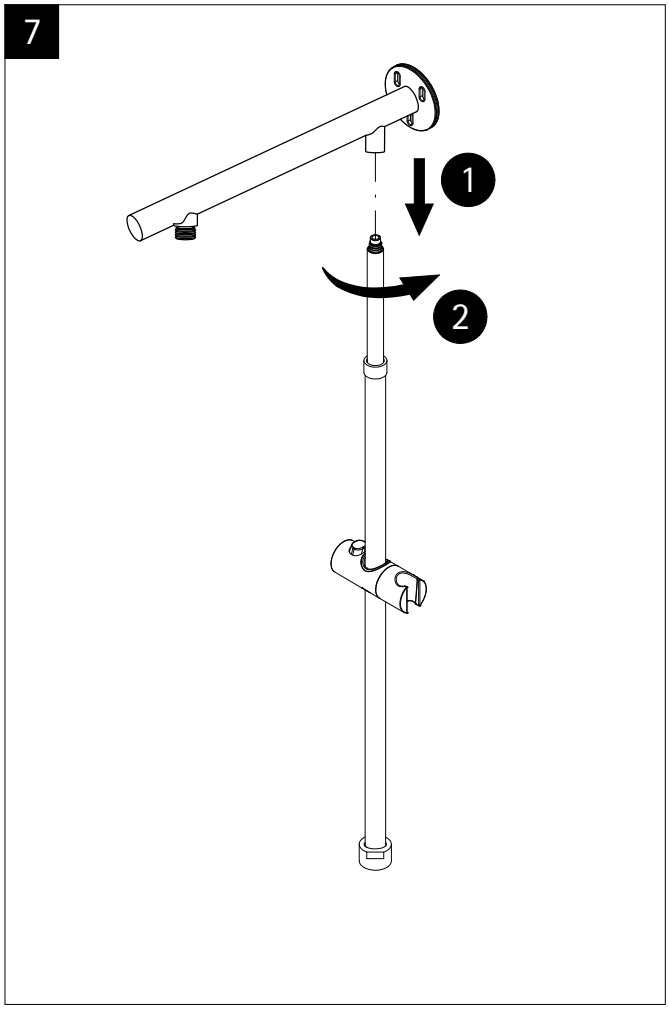
7
1
2

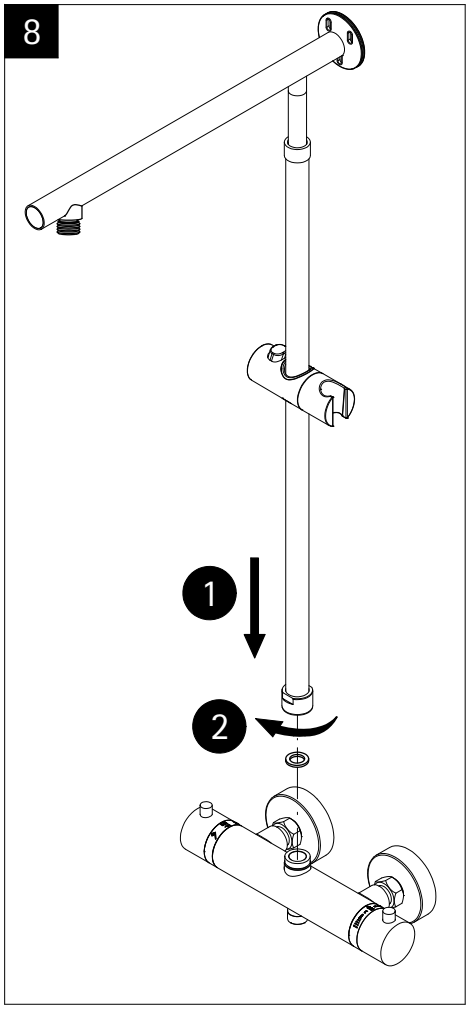
8
1
2

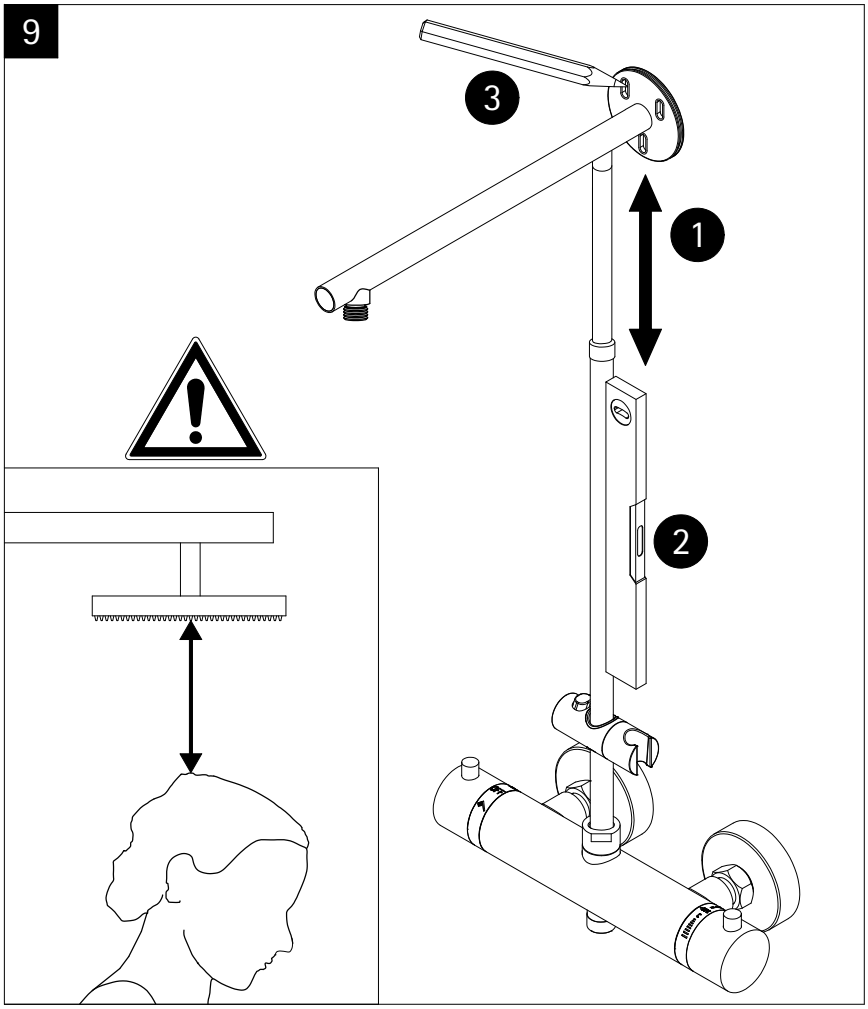
9
3
1
2

10

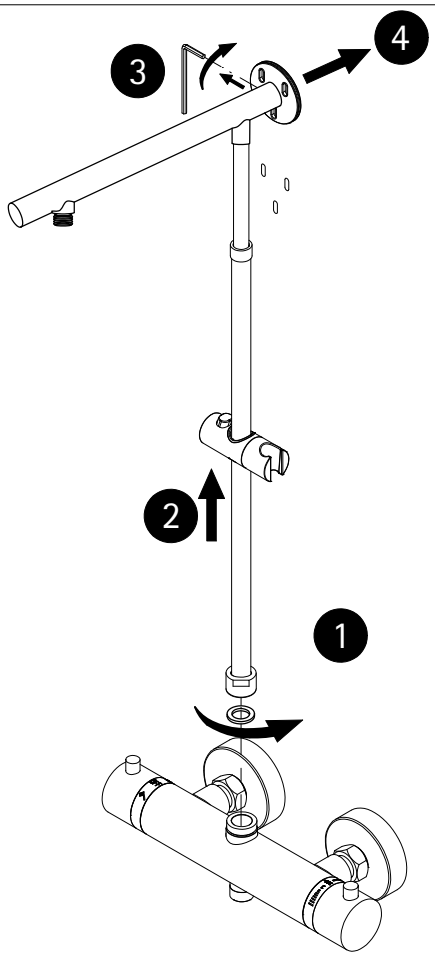

11

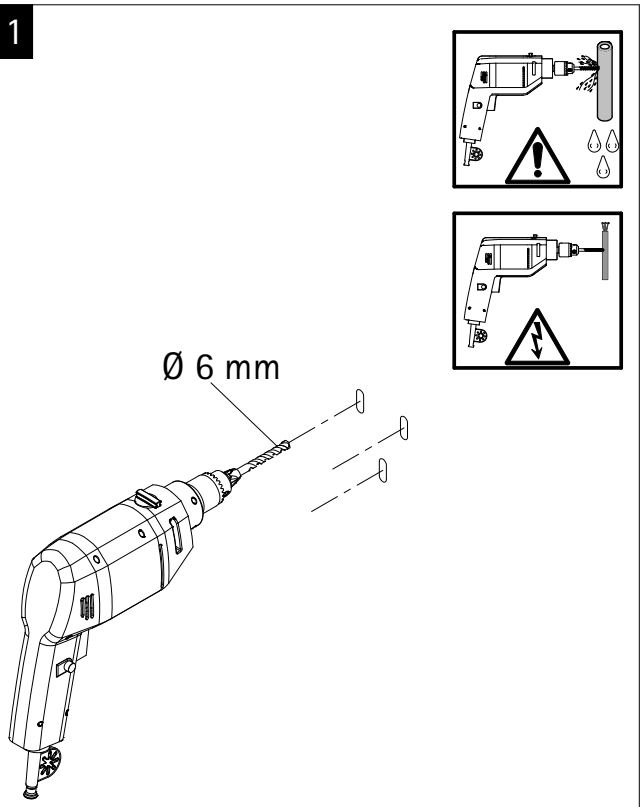

12

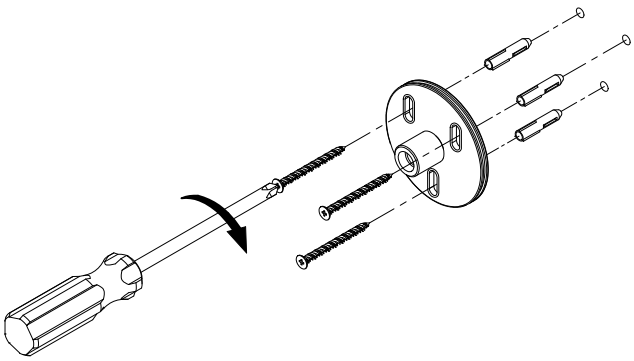

13

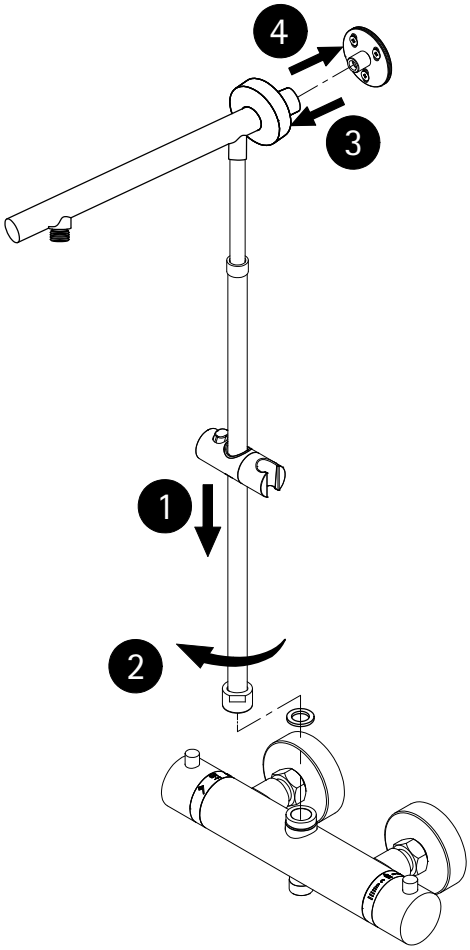

14

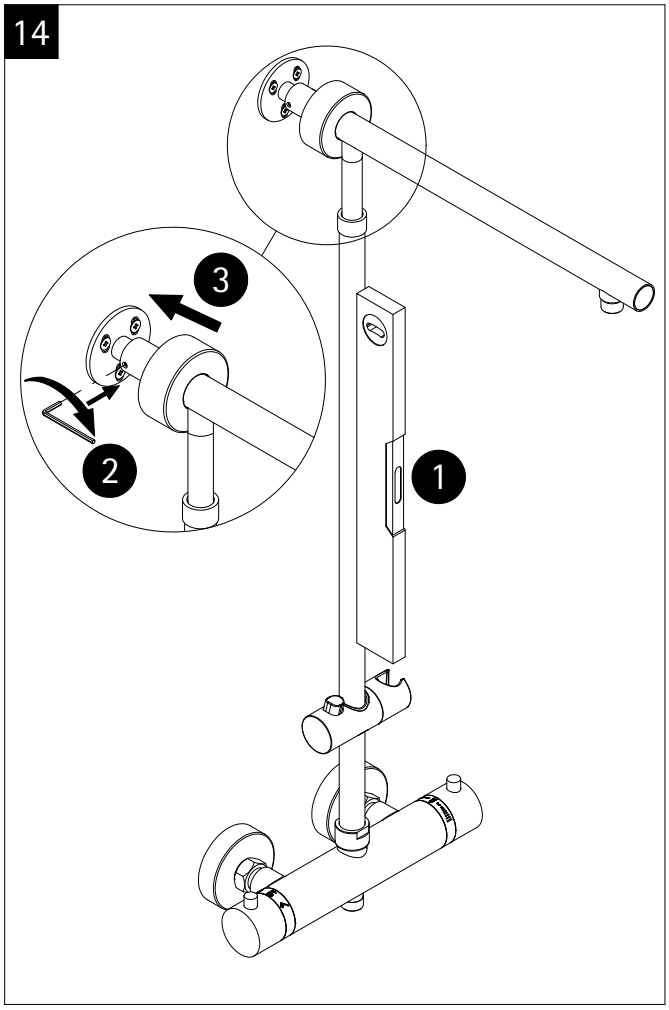

15

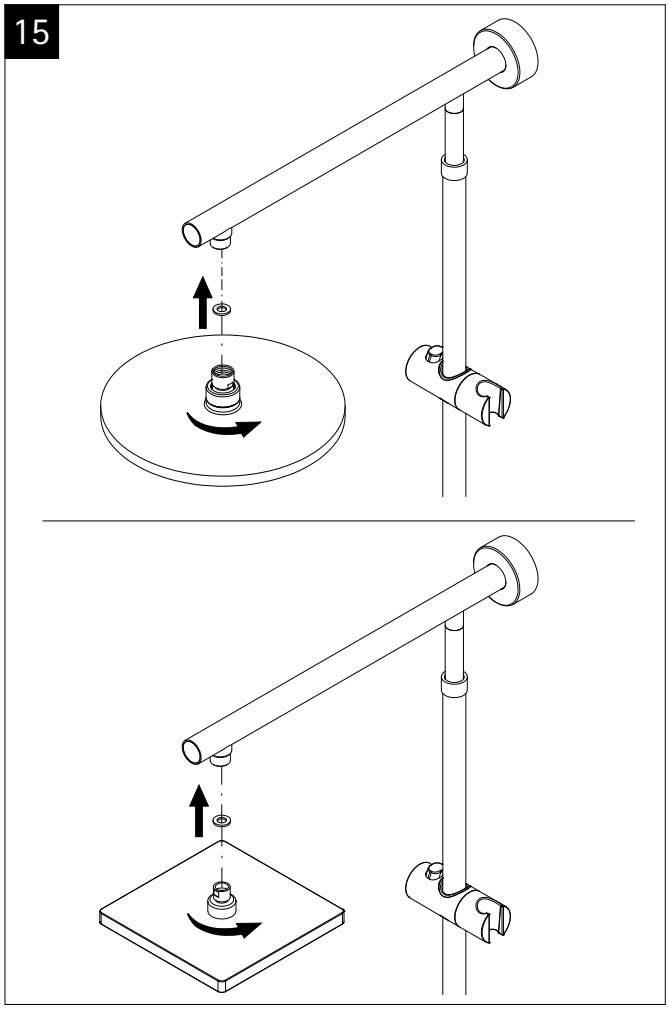

16

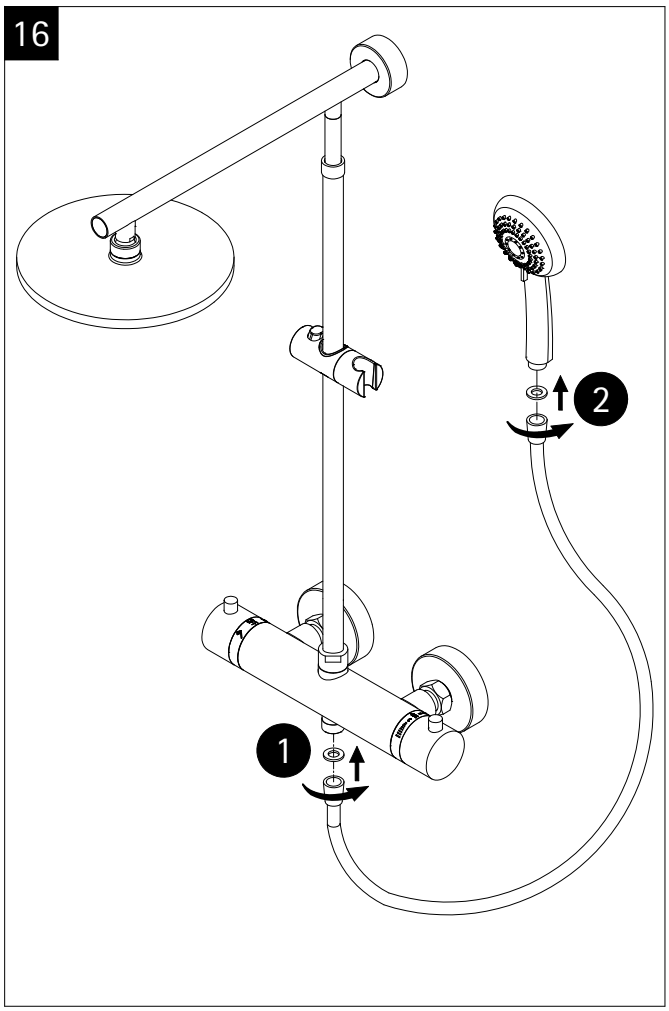

17

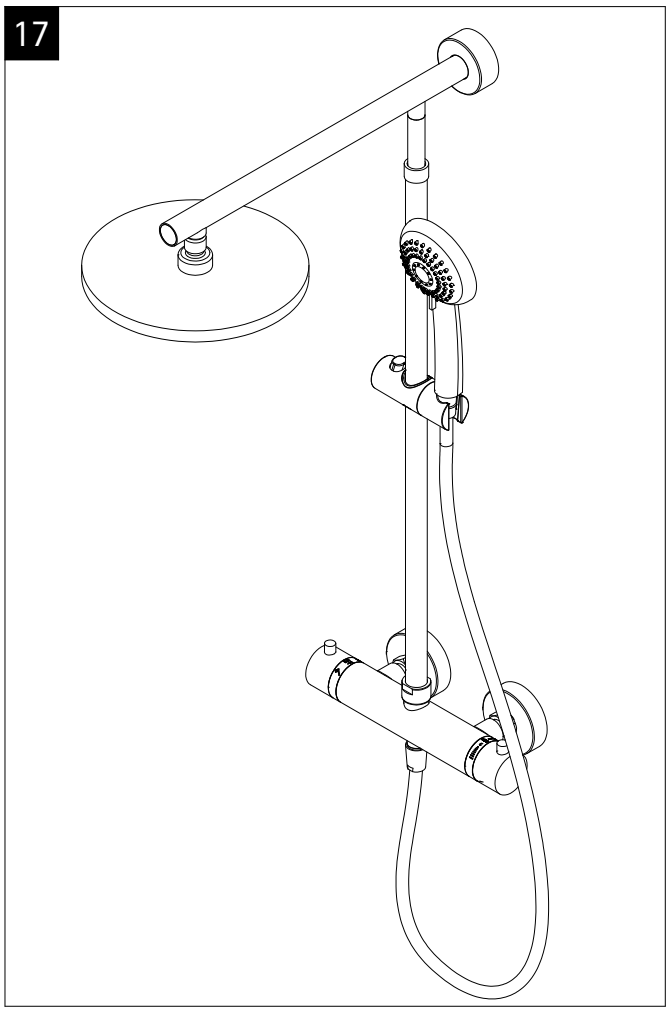

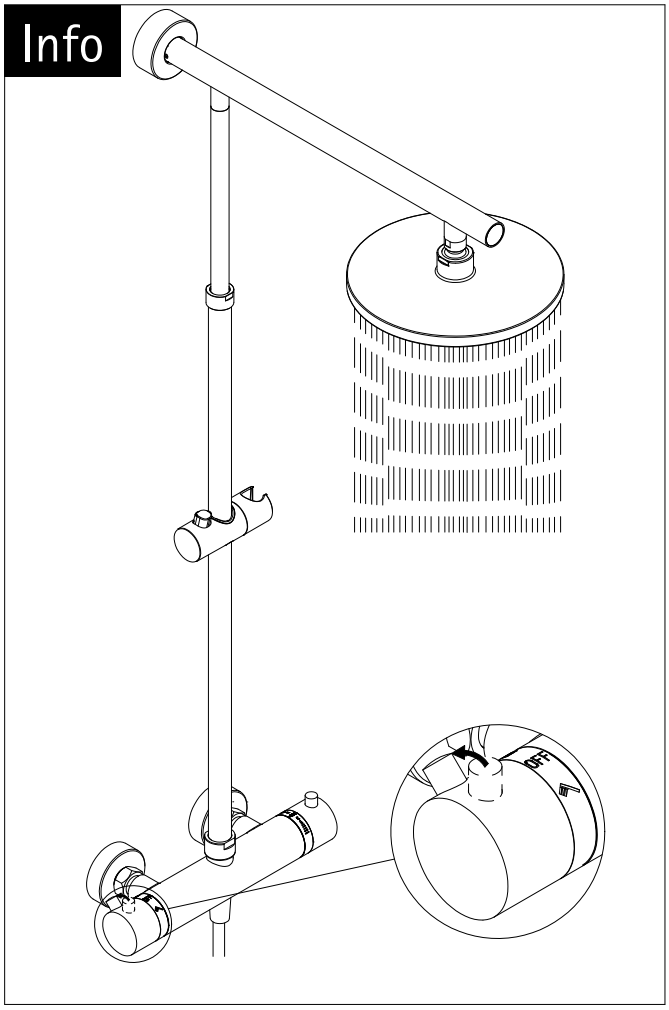
Info
OFF

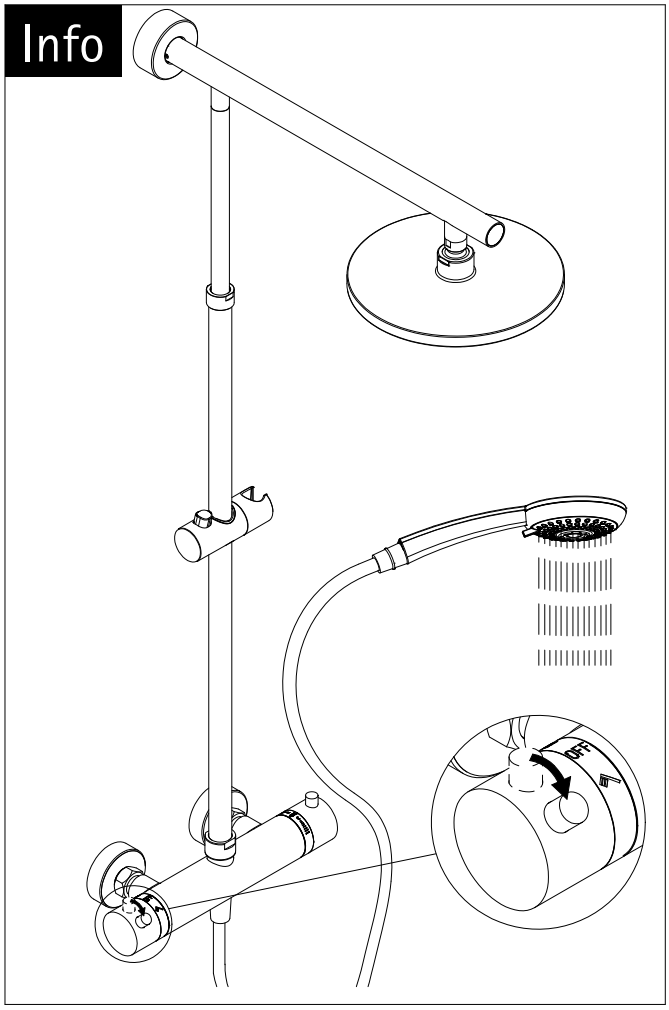
Info
OFF

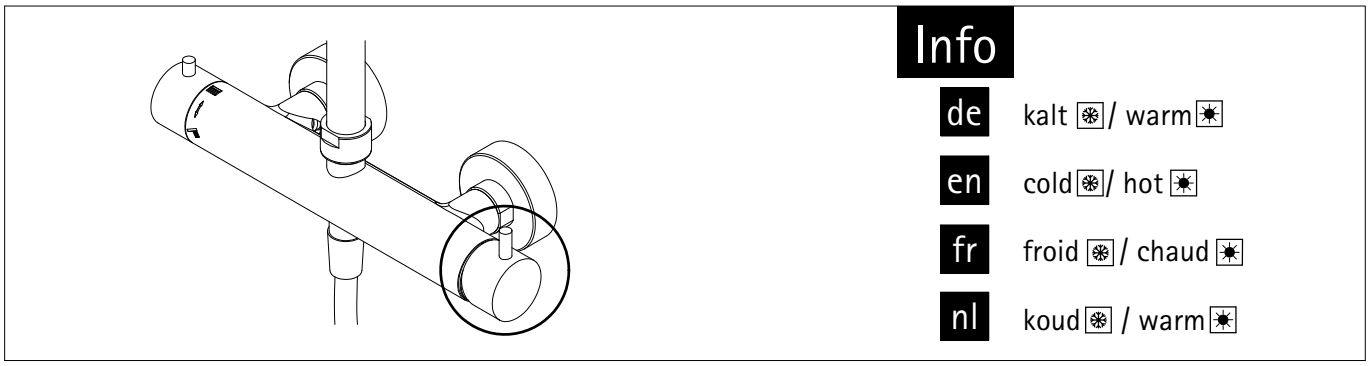
Info
de kalt / warm
en cold / hot
fr froid / chaud
nl koud / warm

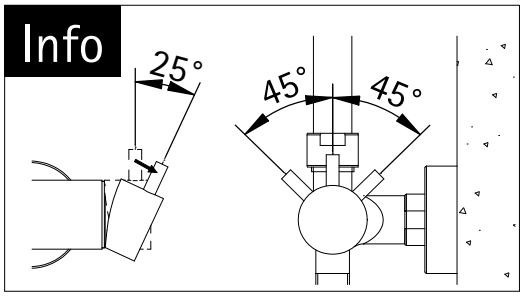
Info
25°
45°
45°

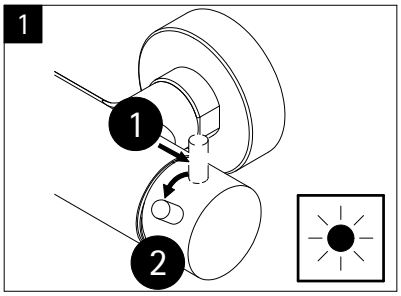
1
1
2

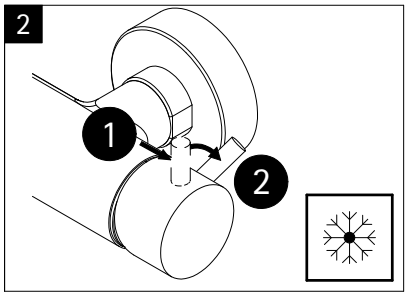
2
1
2

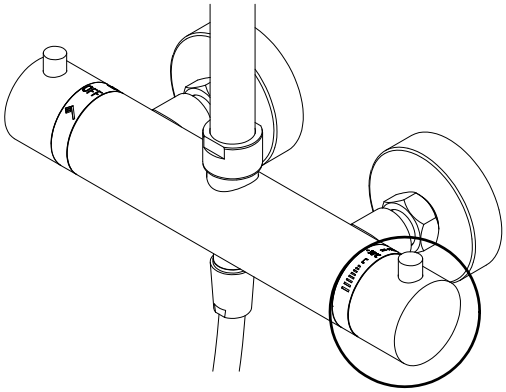

Info

de Thermostatkartusche wechseln.
Wasser abstellen!

en change the thermostat cartrigde.
turn off the water!

fr changez la cartouche du thermostat.
couper l´arrivée d´eau!

nl eenhendelmenkraan wisselen.
water afsluiten!

1

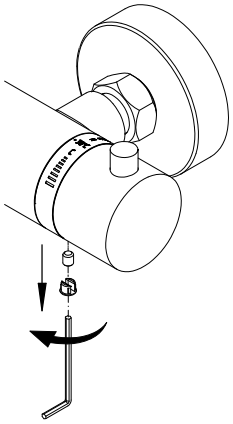

2

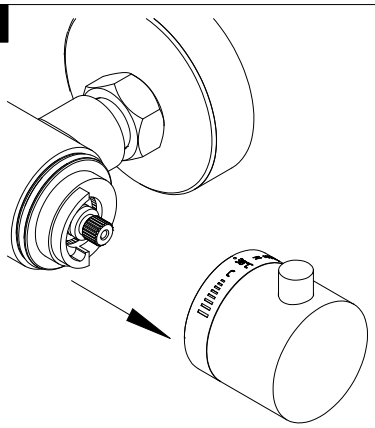

3

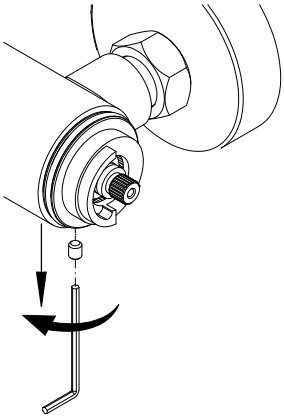

4

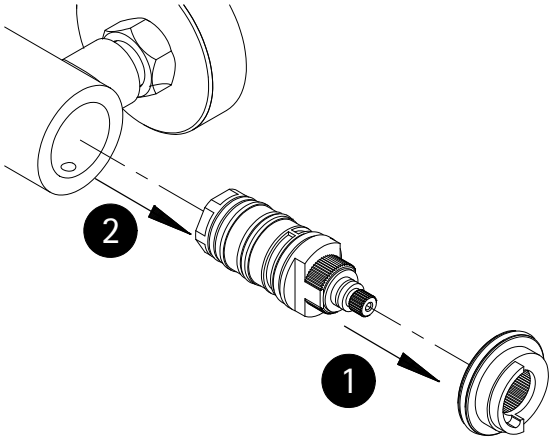

5

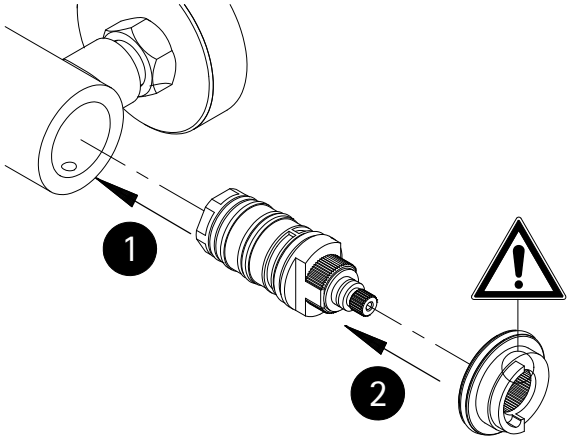

6

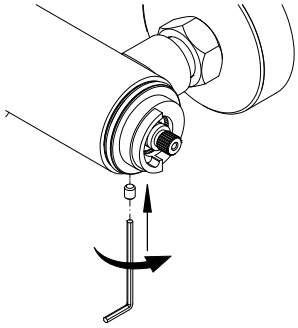

7

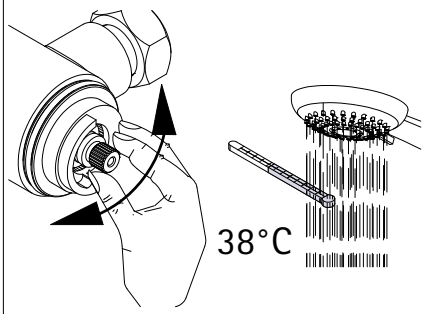

8

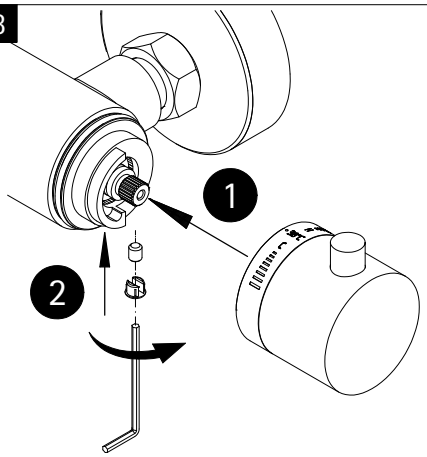

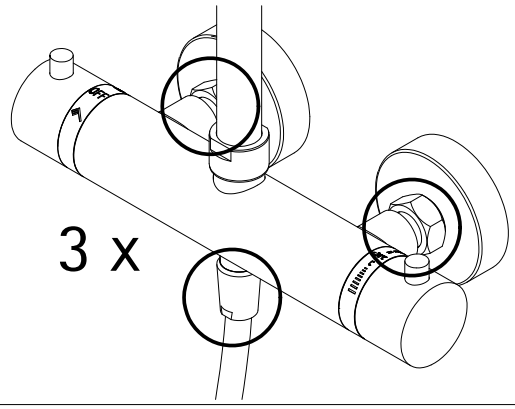

Info

de Rückflussverhinderer wechseln.
Wasser abstellen!

en non-return valve maintenance.
turn of the water!

fr Entretien du clapet anti-retour.
couper l´arrivée d´eau!

nl terugslagklep anderhoud.
water afsluiten!

1

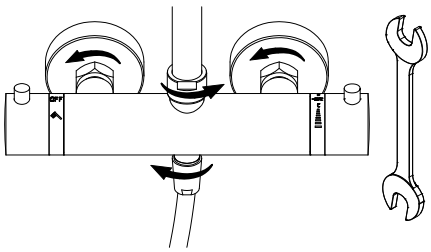

2

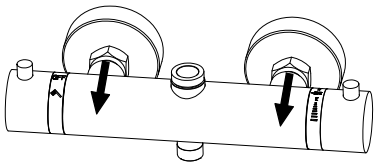

3

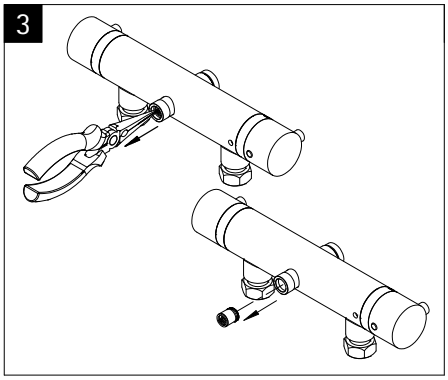

4

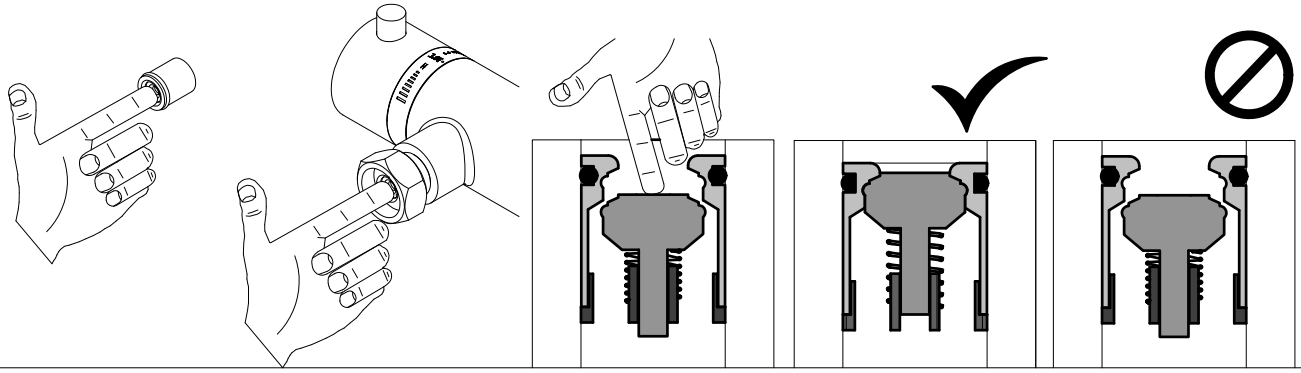

5 # optional

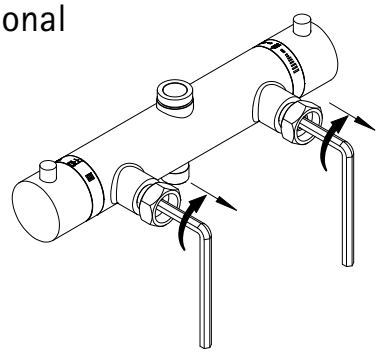

6 # optional

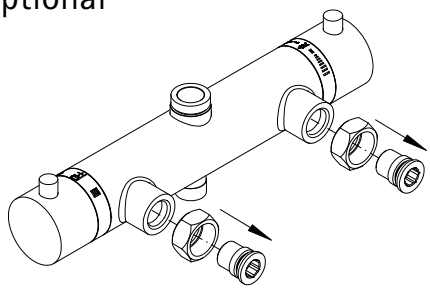

Info

de Einbau in umgekehrter Reihenfolge.

en Installation in the reverse order.

fr Montage dans le sense inverse.

nl Inbouw in omgekeerde volgorde.

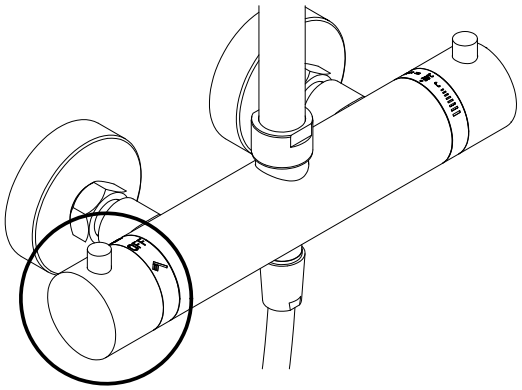

Info

de Umsteller wechseln.
Wasser abstellen!

en change the diverter.
turn of the water!

fr changez l´inverseur.
couper l arrivée d´eau!

nl de omstelling wisselen.
water afsluiten!

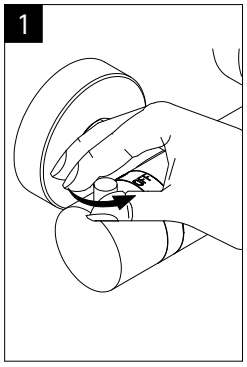

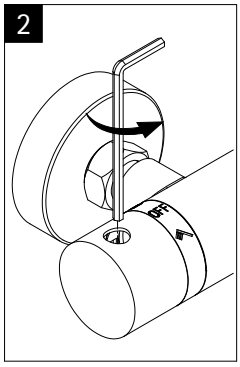

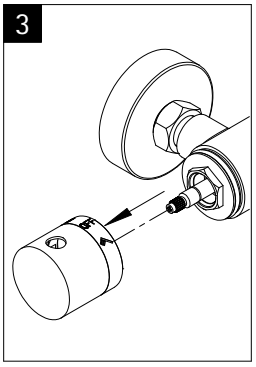

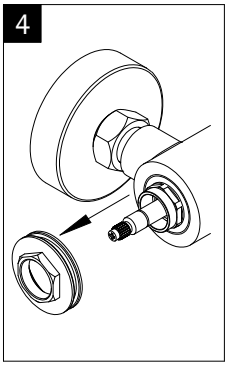

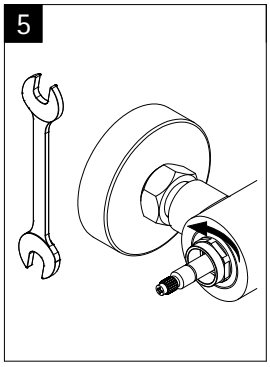

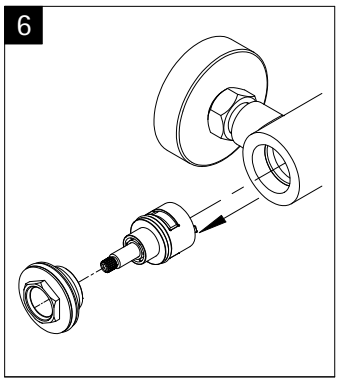

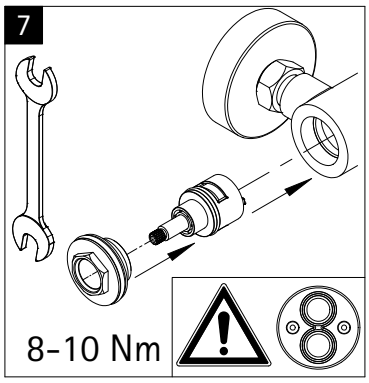

Info

de Einbau in umgekehrter Reihenfolge.

en Installation in the reverse order.

fr Montage dans le sense inverse.

nl Inbouw in omgekeerde volgorde.

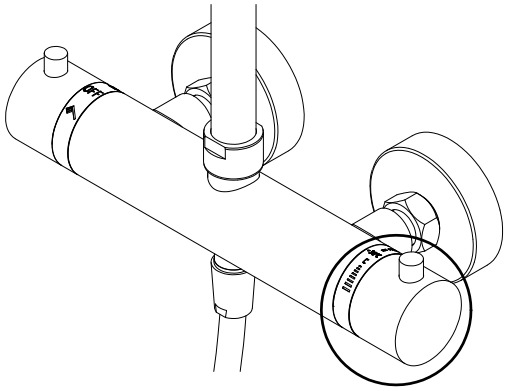

Info

de Temperatureinstellung.

en temperature adjustment.

fr réglage de la température

nl temperatuurinstelling.

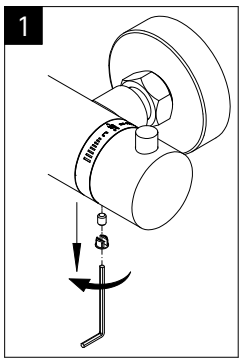

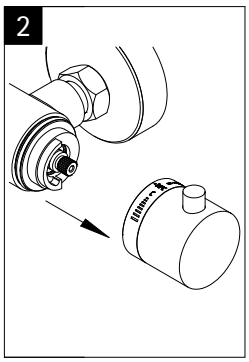

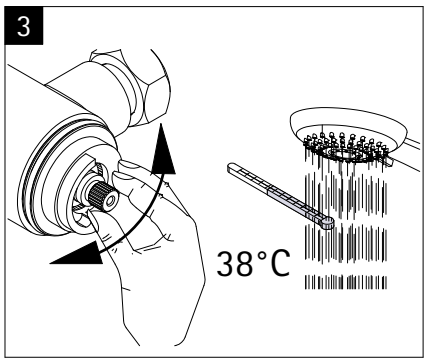

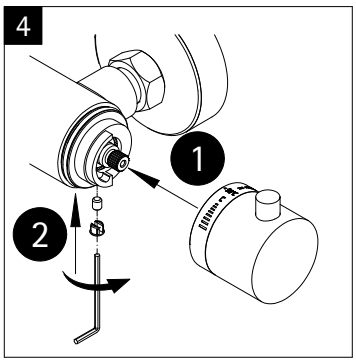

Info

de Tropfende Brausen: Hand- und Kopfbrause

en dripping head or hand shower

fr pommeau haut ou dochette à main goutent

nl druipende dochekop of handdoche

1

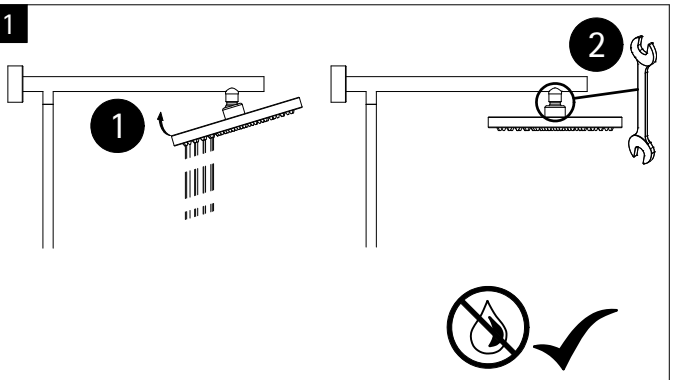

Info

de Tropfende Brausen: Hand- und Kopfbrause

en dripping head or hand shower

fr pommeau haut ou dochette à main goutent

nl druipende dochekop of handdoche

1

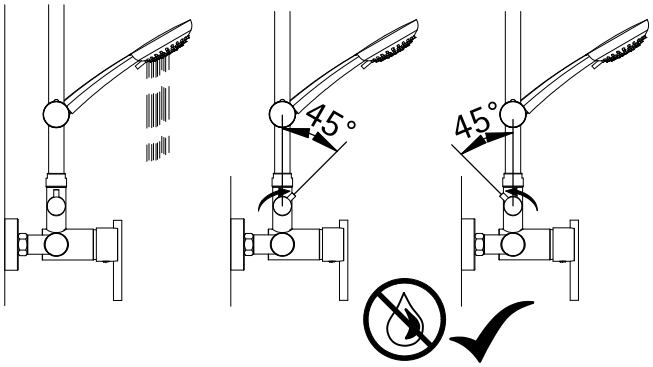

Info

de Handbrausehalter verdreht sich.

en Hand shower support twists

fr support de dochette à main torsade

nl handdochehouder draait

1

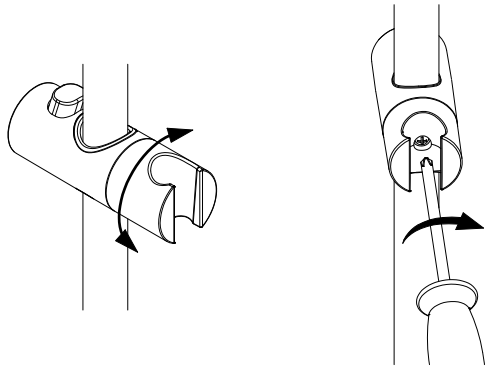

Notizen, notes, notities

Notizen, notes, notities

Notizen, notes, notities

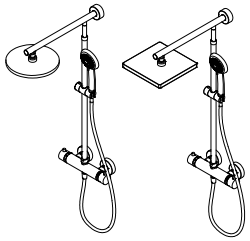

304-4

Prüfnummer / Inspection number / Numéro d'essai / Testnummer

Ersatzteilbestellung / spare parts order
commande de piéces de rechange / Bestellung van reserveonderdelen:
Fax 02962 / 972-4260

Technische Hilfe / technical help / l'aide technique / technologische ondersteuning
Telefon 02962 / 972-40

E-Mail:
ersatzteile@duschservice.de

Duschservice
Zum Hohlen Morgen 22
59939 Olsberg
Deutschland / Germany / Allemagne / Duitsland

0000659140000000000000000000

Stand 12/22 Technische Änderungen vorbehalten
© Die Vervielfältigung von Texten und Bildern ist nicht gestattet