Avertismente
Pentru a evita vătămările corporale grave

- Nicio cască nu îl poate proteja pe purtător împotriva tuturor impacturilor posibile.
- Casca este concepută pentru a fi reținută de o curea sub maxilarul inferior.
- Pentru a fi eficientă, o cască trebuie să se potrivească și să fie purtată corect. Pentru a verifica dacă sunt montate corect, așezați casca pe cap și faceți toate reglajele indicate. Fixați bine sistemul de fixare. Prindeți casca și încercați să o rotiți în față și în spate. O cască corect montată trebuie să fie confortabilă și nu trebuie să se deplaseze înainte pentru a ascunde vederea sau înapoi, pentru a expune fruntea.
- Casca este proiectată să absoarbă șocurile prin distrugerea parțială a cochiliei și a căptușelii. Este posibil ca această deteriorare să nu fie vizibilă. Prin urmare, în cazul în care este supusă unei lovituri puternice, casca se presupune că e distrusă și astfel trebuie înlocuită, chiar dacă pare nedeteriorată.
- Casca poate fi deteriorată și lipsită de eficacitate din cauza petrolului și produselor petroliere, agenți de curățare, vopsele, adezivi și altele asemenea, fără ca deteriorarea să fie vizibilă de către utilizator. Vă rugăm să folosiți apă obișnuită și săpun delicat pentru a curăța casca.
- O cască are o durată de viață limitată în timpul utilizării și trebuie înlocuită atunci când prezintă semne evidente de uzură.
- Această cască nu ar trebui să fie folosită de copii în timp ce se cațără sau fac alte activități în care există riscul de agățare/sufocare, în cazul în care copilul rămâne prins în timp ce poartă casca.
- Pe cască nu trebuie să se folosească niciun fel de atașamente, cu excepția celor recomandate de producătorul căștii, tipul de atașament recomandat de producătorul căștii: dispozitivul de fixare a ochelarilor de protecție.
- Încercați diferite mărimi de căști și alegeți mărimea care vă dă o senzație de siguranță și confort pe cap. Înainte de a utiliza casca, încercați diferite seturi de tampoane de diferite grosimi pentru a obține cea mai bună potrivire. Purtarea căștii ar trebui să se simtă sigură și confortabilă pentru o mai bună protecție.
- Casca trebuie depozitată într-un loc răcoros și uscat.
- Această cască este proiectată pentru a proteja impactul cauzat de coliziunea capului cu un obstacol, în timp ce schiați, vă dați cu snowboard-ul, mergeți cu bicicleta și vă plimbați cu patinele cu rotile, a identificat EN 1077:2007 și EN1078:2012+A1:2012 pentru a arăta conformitatea cu EHSR din UE 2016/425 și cu Regulamentele privind echipamentele de protecție personală (punerea în aplicare) din 2018.
- Căști clasa B: căștile clasa A și clasa B sunt destinate schiorilor alpini, snowboarderilor și altor grupuri similare, căștile clasa A oferind comparativ mai multă protecție. Căștile clasa B pot oferi o ventilație mai mare și o audiție mai bună. dar protejează o zonă mai mică a capului și oferă un grad mai mic de protecție împotriva penetrării.

Upozorenje
Kako biste izbjegli ozbiljne ozljede

- Nijedna kaciga ne može zaštititi korisnika od svih mogućih udaraca.
- Kaciga je dizajnirana za pričvršćivanje remenom ispod donje čeljusti.
- Kako bi bila učinkovita, kaciga mora pristajati i nositi se pravilno. Kako biste provjerili pravilno pristajanje, stavite kacigu na glavu i izvršite sva potrebna prilagođavanja. Sigurno pričvrstite sustav za pričvršćivanje. Uhvatite kacigu i pokušajte je okretati naprijed i natrag. Ispravno postavljena kaciga treba biti udobna i ne smije se pomicati prema naprijed tako da zaklanja pogled ni unatrag tako da izloži čelo.
- Kaciga je dizajnirana da apsorbira udar djelomičnim uništenjem ljuske i obloge. To oštećenje možda neće biti vidljivo. Stoga, ako je bila izložena jakom udarcu, kacigu treba uništiti i zamijeniti, čak i ako se čini neoštećenom.
- Nafta i naftni derivati, sredstva za čišćenje, boje, ljepila i slično mogu oštetiti kacigu i učiniti je neučinkovitom, a ta da oštećenja korisniku možda ne budu vidljiva. Za čišćenje kacige upotrijebite običnu vodu i blagi sapun.
- Kaciga ima ograničen vijek trajanja i treba je zamijeniti kada postanu vidljivi očiti znakovi istrošenosti.
- Ovu kacigu ne smiju rabiti djeca za penjanje ili druge aktivnosti kada postoji opasnost od vješanja/davljenja ako se dijete zaglavi dok nosi kacigu.
- Na kacigu se ne smiju stavljati nikakvi dodaci, osim onih koje preporučuje proizvođač kacige, tip dodatka koji preporučuje proizvođač kacige: držač naočala.
- Isprobajte različite veličine i odaberite veličinu koja se na glavi čini sigurna i udobna. Prije upotrebe kacige, isprobajte različite setove jastučića različitih debljina kako biste postigli najbolje pristajanje. Nošenje kacige mora biti sigurno i udobno radi bolje zaštite.
- Kacigu treba spremati na hladnom i suhom mjestu.
- Ova je kaciga projektirana za zaštitu od udara uzrokovanog sudarom glave o prepreku tijekom skijanja, snowboardanja, vožnje biciklom i skateboardinga, zadovoljava EN 1077:2007 i EN1078:2012 + A1:2012 kako bi pokazala sukladnost s EU 2016/425 i Uredbama o osobnoj zaštitnoj opremi (provedba) 2018.
- Kaciga razreda B: Kacige razreda A i B namijenjene su alpskim skijašima, snowboarderima i sličnim skupinama, kacige klase A nude usporedno veću zaštitu. Kacige razreda B mogu omogućavati bolje prozračivanje i bolji sluh, ali štite manje područje glave i pružaju manji stupanj zaštite od penetracije.

ΠΡΟΕΙΔΟΠΟΙΗΣΗ
Για την αποφυγή σοβαρού τραυματισμού

- Κανένα κράνος δεν μπορεί να προστατεύσει τον χρήστη από όλες τις πιθανές συγκρούσεις.
- Το κράνος έχει σχεδιαστεί για να συγκρατείται με ιμάντα κάτω από την κάτω γνάθο.
- Για να είναι αποτελεσματικό, ένα κράνος πρέπει να εφαρμόζει σωστά και να φοριέται σωστά. Για να ελέγξετε τη σωστή εφαρμογή, τοποθετήστε το κράνος στο κεφάλι και κάντε τις απαραίτητες ρυθμίσεις. Στερεώστε με ασφάλεια το σύστημα συγκράτησης. Πιάστε το κράνος και προσπαθήστε να το περιστρέψετε προς τα εμπρός και προς τα πίσω. Ένα κράνος που εφαρμόζει σωστά θα πρέπει να είναι άνετο και δεν πρέπει να κινείται προς τα εμπρός, παρεμποδίζοντας την όραση ή προς τα πίσω, εκθέτοντας το μέτωπο.
- Το κράνος έχει σχεδιαστεί για να απορροφά τις δονήσεις με μερική καταστροφή του κελύφους και της επένδυσης. Αυτή η ζημιά ενδέχεται να μην είναι ορατή. Ως εκ τούτου, εάν υποστεί σοβαρό χτύπημα, το κράνος πρέπει να καταστραφεί και να αντικατασταθεί, ακόμη και αν φαίνεται άθικτο.
- Το κράνος ενδέχεται να υποστεί ζημιά και να καταστεί αναποτελεσματικό από πετρέλαιο και προϊόντα πετρελαίου, καθαριστικά, χρώματα, κόλλες και παρόμοια, χωρίς να είναι ορατή η ζημιά στον χρήστη. Χρησιμοποιήστε τυπικό νερό και ήπιο σαπούνι για να καθαρίσετε το κράνος.
- Το κράνος έχει περιορισμένη διάρκεια ζωής και πρέπει να αντικατασταθεί όταν εμφανίζει εμφανή σημάδια φθοράς.
- Αυτό το κράνος δεν πρέπει να χρησιμοποιείται από παιδιά κατά τη διεξαγωγή αναρρίχησης ή άλλων δραστηριοτήτων όπου υπάρχει κίνδυνος απαγχονισμού / στραγγαλισμού, εάν το παιδί παγιδευτεί φορώντας το κράνος.
- Δεν πρέπει να τοποθετούνται προσαρτήματα στο κράνος εκτός από αυτά που συνιστώνται από τον κατασκευαστή του κράνους, με τον τύπο προσαρτήματος που συνιστά ο κατασκευαστής του κράνους: συγκράτηση προστατευτικών γυαλιών.
- Δοκιμάστε διαφορετικά μεγέθη κράνους και επιλέξτε το μέγεθος που το νοιώθετε ασφαλές και άνετο στο κεφάλι. Πριν χρησιμοποιήσετε το κράνος, δοκιμάστε τα διαφορετικά σετ επιθεμάτων διαφορετικού πάχους για να επιτύχετε την βέλτιστη εφαρμογή. Η χρήση του κράνους πρέπει να παρέχει ασφάλεια και άνεση για καλύτερη προστασία.
- Το κράνος πρέπει να φυλάσσεται σε δροσερό και ξηρό μέρος.
- Αυτό το κράνος έχει σχεδιαστεί για να προστατεύει από τις επιπτώσεις λόγω σύγκρουσης του κεφαλιού με εμπόδιο, σε δραστηριότητες σκι, σνόουμπορντ, ποδηλασίας και πατινάζ, έχει περάσει επιτυχώς ελέγχους EN 1077:2007 & EN1078:2012 + A1:2012 για τη συμμόρφωση με τον κανονισμό EHSR της ΕΕ 2016/425 και τους Κανονισμούς περί Ατομικού Προστατευτικού Εξοπλισμού (Επιβολή) του 2018
- Κράνος κατηγορίας B: Τα κράνη Κατηγορίας A και B είναι για αλπικούς σκιέρ, αθλητές του σνόουμπορντ και παρόμοιες ομάδες. Τα κράνη Κατηγορίας A προσφέρουν συγκριτικά περισσότερη προστασία. Τα κράνη Κατηγορίας B μπορεί να προσφέρουν καλύτερο αερισμό και καλύτερη ακοή, αλλά προστατεύουν μικρότερη περιοχή του κεφαλιού και παρέχουν μικρότερο βαθμό προστασίας σε διείσδυση.

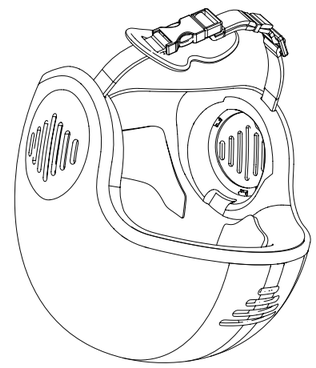

BOBBI
CPHL02

chillafish
play longer

The Chillafish Company n.v.
Strasbourgdok Noordkaai 21 b19
2030 Antwerpen, België

www.chillafish.com

ITS Testing Services(UK) Ltd., Centre Court, Meridian Business Park, Leicester LE19 1WD. UKCA AB0362
Telefication B.V. with its office located at Willemsdorf 50, 7327 AC Apeldoorn, The Netherlands. Notified Body No. 0560
The UKCA and EU doc can be accessed from the link: www.chillafish.com/talk
man_CPHL02_V1.0_MULTILANG

(EN)	User Manual	(NO)	Brukerveiledning
(DE)	Montageanleitung	(SE)	Bruksanvisning
(NL)	Gebruikershandleiding	(DK)	Brugervejledning
(FR)	Guide d'utilisation	(RU)	Руководство по эксплуатации
(ES)	Manual del Usuario	(CZ)	Uživatelská příručka
(IT)	Manuale	(SI)	Uporabniški priročnik
(PT)	Manual do utilizador	(HU)	Felhasználói kézikönyv
(PL)	Instrukcja obsługi	(BG)	Ръководство на потребителя
(JP)	チラフィッシュ	(UA)	Посібник з експлуатації
(AR)	دليل المستخدم	(SK)	Návod na použitie
(KR)	사용 설명서	(RO)	Manual de utilizare
(CN)	使用说明书	(HR)	Korisnički priručnik
(TH)	คู่มือผู้ใช้งาน	(GR)	Εγχειρίδιο χρήσης
(FI)	Käyttöohje		

YAY!

Thanks for choosing CHILLAFISH and trusting your little one to discover the world with one of our toys. The honour is ours.

Driving a CHILLAFISH bike might be much more fun with a real, personalized CHILLAFISH driver license, don't you think ?
If you want to receive a personalized driver license for your kid, with his/her picture on it, just scan this QR-code or go to **www.chillafish.com/driverlicense** and register your little rider.

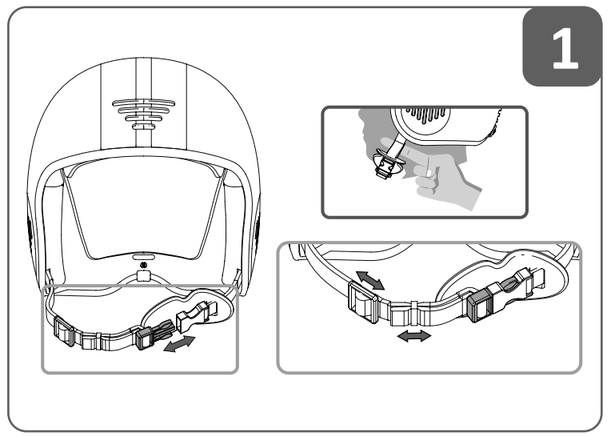

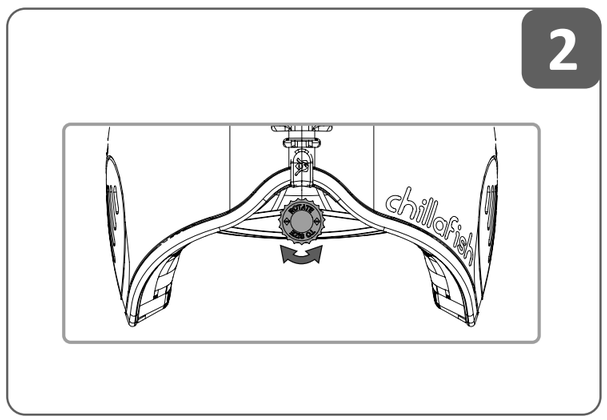

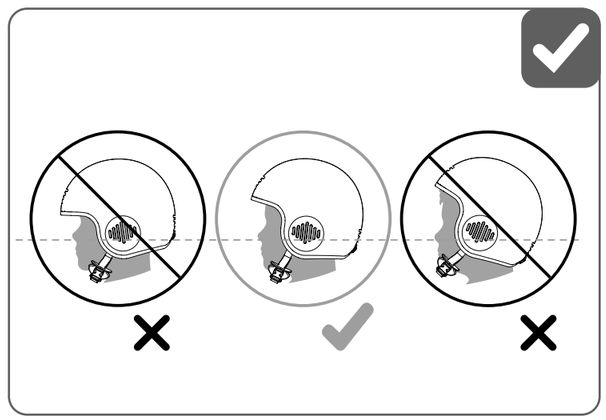

WARNING
To avoid serious injury

- No helmet can protect the wearer against all possible impacts.
- The helmet is designed to be retained by a strap under the lower jaw.
- To be effective, a helmet must fit and be worn correctly. To check for correct fit, place helmet on head and make any adjustments indicated. Securely fasten retention system. Grasp the helmet and try to rotate it to the front and rear. A correctly fitted helmet should be comfortable and should not move forward to obscure vision or rearward to expose the forehead.
- The helmet is designed to absorb shock by partial destruction of the shell and liner. This damage may not be visible. Therefore, if subjected to a severe blow, the helmet should be destroyed and replaced even if it appears undamaged.
- The helmet may be damaged and rendered ineffective by petroleum and petroleum products, cleaning agents, paints, adhesives and the like, without the damage being visible to the user. Please use standard water and mild soap to clean the helmet.
- A helmet has a limited lifespan in use and should be replaced when it shows obvious signs of wear.
- This helmet should not be used by children while climbing or doing other activities where there is a risk of hanging/strangulation if the child gets trapped while wearing the helmet.
- No attachments should be made to the helmet except those recommended by the helmet manufacturer, attachment type recommended by the helmet manufacturer: goggle retainer.
- Try different sizes of helmets and choose the size which feels secure and comfortable on the head. Before using the helmet, try the different pad sets of various thickness to achieve best fit, Wearing the helmet should fell secure and comfortable for better protection.
- The helmet should be stored in a cool and dry place.
- This helmet is designed to protect impact cause by collision of head with an obstacle while doing skiing, snowboarding, cycling and roller skating, it has passed EN 1077:2007 & EN1078:2012+A1:2012 to show conformity to the EHSR of EU 2016/425 and regulation 2016/425 on personal protective equipment as brought into UK law and amended.
- Class B helmet: Class A and class B helmets are for alpine skiers, snowboarders and similar groups, Class A helmets offer comparatively more protection. Class B helmets may offer greater ventilation and better hearing. but protect a smaller area of the head and give a lesser degree of protection from penetration.

WARNHINWEISE
Zur Vermeidung schwerer Verletzungen

- Der Helm kann nicht immer vor allen Verletzungen schützen.
- Der Helm ist so konzipiert, dass er mit einem Riemen unter dem Unterkiefer gehalten wird.
- Um effektiv zu sein, muss ein Helm passen und richtig getragen werden. Um den richtigen Sitz zu überprüfen, setzen Sie den Helm auf den Kopf und stellen Sie diesen dann korrekt ein. Haltesystem sicher befestigen. Halten Sie den Helm und versuchen diesen nach vorne und hinten zu drehen. Ein richtig sitzender Helm sollte bequem sein und darf sich nicht nach vorne bewegen, um die Sicht zu beeinträchtigen, oder nach hinten, um die Stirn freizulegen.
- Der Helm ist so konzipiert, dass er Stöße durch teilweise Zerstörung der Schale und des Innenfutters absorbiert. Dieser Schaden ist möglicherweise nicht sichtbar. Daher sollte der Helm bei einem starken Schlag zerstört und ersetzt werden, auch wenn er unbeschädigt erscheint.
- Der Helm kann durch Erdöl und Erdölprodukte, Reinigungsmittel, Farben, Klebstoffe und dergleichen beschädigt und unwirksam gemacht werden, ohne dass die Beschädigung für den Benutzer sichtbar ist. Bitte verwenden Sie normales Wasser und milde Seife, um den Helm zu reinigen.
- Ein Helm hat eine begrenzte Lebensdauer und sollte ersetzt werden, wenn er offensichtliche Gebrauchsspuren aufweist.
- Dieser Helm sollte nicht von Kindern beim Klettern oder anderen Aktivitäten benutzt werden, bei denen das Risiko einer Strangulation/des Aufhängens besteht, wenn das Kind mit dem Helm feststecktt.
- Es dürfen keine Befestigungen am Helm vorgenommen werden, außer denen, die vom Helmhersteller empfohlen werden, Befestigungsart empfohlen vom Helmhersteller: Brillenhalterung.
- Probieren Sie verschiedene Helmgrößen aus und wählen Sie die Größe, die sich sicher und bequem auf dem Kopf anfühlt. Probieren Sie vor der Verwendung des Helms die verschiedenen Polstersets mit unterschiedlicher Dicke aus, um die beste Passform zu erzielen. Das Tragen des Helms sollte für einen besseren Schutz sicher und bequem fallen.
- Der Helm sollte an einem kühlen und trockenen Ort aufbewahrt werden.
- Dieser Helm wurde entwickelt, um den Kopf zu schützen im Falle eines Aufpralls beim Skifahren, Snowboarden, Radfahren und Rollschuhlaufen. Er hat den EN 1077:2007 & EN1078:2012+A1:2012 Test bestanden, um Konform zu sein mit der EHSR der EU 2016/425 und die Verordnungen über persönliche Schutzausrüstung (Durchsetzung) 2018
- Klasse B Helm: Klasse A und Klasse B Helme sind für alpine Skifahrer, Snowboarder und ähnliche Gruppen, Klasse A Helme bieten vergleichsweise mehr Schutz. Helme der Klasse B können eine bessere Belüftung und ein besseres Gehör bieten, aber einen kleineren Bereich des Kopfes schützen und ein geringeres Maß an Schutz vor dem Eindringen bieten.

WAARSCHUWING
Om letsel te voorkomen

De helm kan niet in alle gevallen tegen elke verwonding beschermen.
De helm blijft in positie aan de hand van een band onder de kaken.
Om effectief te zijn, moet een helm passen en correct worden gedragen. Om de juiste pasvorm te controleren, plaatst u de helm op het hoofd en maakt u de aangegeven aanpassingen. Sluit de klikgespen veilig. Pak de helm vast en probeer deze naar voren en naar achteren te draaien. Een goed passende helm moet comfortabel zitten en mag niet naar voren bewegen om het zicht te belemmeren of naar achteren om het voorhoofd bloot te leggen.
De helm is ontworpen om schokken op te vangen door gedeeltelijke vernietiging van de schaal en voering. Deze schade is mogelijk niet zichtbaar. Daarom moet de helm, als hij wordt blootgesteld aan een zware slag, worden vernietigd en vervangen, zelfs als deze onbeschadigd lijkt.
De helm kan worden beschadigd en onbruikbaar worden door aardolie en aardolieproducten, reinigingsmiddelen, verven, lijmen en dergelijke, zonder dat de beschadiging zichtbaar is voor de gebruiker. Gebruik standaard water en milde zeep om de helm schoon te maken.
Een helm heeft een beperkte levensduur in gebruik en dient vervangen te worden wanneer deze duidelijke tekenen van slijtage vertoont.
Deze helm mag niet worden gebruikt door kinderen voor klim- of andere activiteiten met een risico op beknelling/ophanging als het kind vastraakt met de helm.
Er mogen geen aanpassingen aan de helm worden gemaakt, behalve die worden aanbevolen door de helmfabrikant, bevestigingstype aanbevolen door de helmfabrikant: skibrilhouder.
Probeer verschillende maten helmen en kies de maat die veilig en comfortabel op het hoofd zit. Probeer voordat u de helm gebruikt de verschillende kussensets van verschillende diktes om de beste pasvorm te krijgen. Het dragen van de helm moet stevig en comfortabel aanvoelen voor een betere bescherming.
De helm moet worden bewaard op een koele en droge plaats.
Deze helm is ontworpen om de impact op te vangen die wordt veroorzaakt door een botsing van het hoofd met een obstakel tijdens het skiën, snowboarden, fietsen en rolschaatsen, hij voldoet aan EN 1077:2007 & EN1078:2012+A1:2012 om conformiteit met de EHSR van EU 2016/425 aan te tonen en de Regeling Handhaving Persoonlijke Beschermingsmiddelen 2018
Klasse B-helm: Cass A- en klasse B-helmen zijn voor alpine skiërs, snowboarders en vergelijkbare groepen, Klasse A-helmen bieden relatief meer bescherming. Klasse B-helmen bieden mogelijk meer ventilatie en een beter gehoor, maar beschermen een kleiner deel van het hoofd en geven een mindere mate van bescherming tegen penetratie.

ATTENTION
Pour ne pas se blesser

- Le casque ne peut pas toujours garantir une protection contre tous les types de lésions.
- Le casque est conçu pour être fixé par une sangle passant sous la mâchoire inférieure.
- Pour être efficace, un casque doit s'adapter et être porté correctement. Pour vérifier le bon ajustement, placez le casque sur la tête et effectuez les réglages indiqués. Fermez bien les boucles à pression. Tenez le casque et essayez de le bouger en avant et en arrière. Un casque bien ajusté doit être confortable et ne doit pas tomber en avant pour obstruer la vue ou reculer pour exposer le front.
- Le casque est conçu pour absorber les chocs par destruction partielle de la coque et de la doublure. Ces dommages ne sont pas toujours visibles. Par conséquent, s'il est soumis à un coup violent, le casque doit être détruit et remplacé même s'il semble intact.
- Le casque peut être endommagé et rendu inefficace par l'utilisation de pétrole et des produits pétroliers, les produits de nettoyage, peintures, adhésifs et similaires, sans que les dommages soient visibles pour l'utilisateur. Veuillez utiliser de l'eau et du savon doux pour nettoyer le casque.
- Un casque a une durée de vie limitée et doit être remplacé lorsqu'il présente des signes évidents d'usure.
- Ce casque ne doit pas être utilisé par des enfants pour grimper ou s'adonner à d'autres activités impliquant un risque de strangulation/suspension si le casque venait à se coincer.
- Aucune fixation ne doit être faite sur le casque, à l'exception de celles recommandées par le fabricant du casque, type de fixation recommandé par le fabricant du casque : porte-lunette.
- Essayez différentes tailles de casques et choisissez la taille qui procure à votre enfant une sensation de sécurité et de confort sur la tête. Avant d'utiliser le casque, essayez les différents jeux de coussinets de différentes épaisseurs pour obtenir le meilleur ajustement. Le port du casque doit être sûr et confortable pour une meilleure protection.
- Il est recommandé d'entreposer le casque dans un endroit frais et sec.
- Ce casque est conçu pour protéger les chocs causés par la collision de la tête avec un obstacle lors de la pratique du ski, du snowboard, du cyclisme et du patin à roulettes, il a passé les normes EN 1077:2007 et EN1078:2012+A1:2012 pour montrer la conformité à l'EHSR de l'UE 2016/425 et le Règlement de 2018 sur les équipements de protection individuelle
- Casque de classe B : les casques de classe A et B sont destinés aux skieurs alpins, aux snowboarders et aux groupes similaires, les casques de classe A offrent comparativement plus de protection. Les casques de classe B peuvent offrir une meilleure ventilation et une meilleure ouïe, mais protègent une zone plus petite de la tête et offrent un degré moindre de protection contre la pénétration.

ADVERTENCIAS
Para evitar lesiones graves

Ningún casco puede proteger al usuario contra todos los impactos posibles.
El casco está diseñado para fijarse con una correa bajo la mandíbula.
Para resultar eficaz, el casco debe ajustarse y colocarse correctamente. Para comprobar si lo ha ajustado correctamente, coloque el casco en la cabeza y haga los ajustes indicados. Ajuste firmemente el sistema de retención. Sujete el casco y trate de girarlo hacia adelante y hacia atrás. Si está bien ajustado, el casco debe resultar cómodo y no debe desplazarse hacia adelante (ya que impediría ver) ni hacia atrás (dejaría desprotegida la frente).
El casco está diseñado para absorber los impactos mediante la destrucción parcial de la calota y el forro. Estos daños pueden no ser visibles. Por lo tanto, si el casco recibe un golpe fuerte debe desecharse y sustituirse, aunque parezca no estar dañado.
El casco puede deteriorarse y perder su eficacia si entra en contacto con petróleo y productos del petróleo, productos de limpieza, pinturas, adhesivos y sustancias similares, aunque este deterioro no sea visible para el usuario. El casco debe limpiarse con agua del grifo y un detergente suave.
Un casco en uso tiene una vida útil limitada. Cuando el casco presente signos evidentes de deterioro, sustitúyalo.
Este casco no debe ser utilizado por niños durante actividades de escalada o de otro tipo en las que exista el riesgo de que el niño quede colgado del casco o de que el casco le estrangule.
No debe fijarse al casco ningún complemento salvo los recomendados por el fabricante. Tipo de complemento recomendado por el fabricante del casco: retenedor de gafas.
Pruebe varias tallas de casco y elija aquella con la que el niño se sienta más seguro/a y cómodo/a. Antes de usar el casco, pruebe los diferentes juegos de almohadillas de varios grosores para conseguir el mejor ajuste. Para una protección óptima, el casco debe resultar cómodo y quedar bien fijado.
Guarde el casco en un lugar fresco y seco.
Este casco está diseñado para proteger del impacto provocado por la colisión de la cabeza con un obstáculo mientras se practica esquí, snowboard, ciclismo o patinaje. El casco cumple las normas EN 1077:2007 y EN 1078:2012+A1:2012 y, por tanto, también los requisitos esenciales de salud y seguridad (EHSR) del Reglamento (UE) 2016/425 y los reglamentos (de ejecución) para equipos de protección individual de 2018.
Casco de clase B: Los cascos de clase A y B están indicados para practicar deportes como el esquí alpino, el snowboard y otros similares, mientras que los cascos de clase A ofrecen un nivel superior de protección. Los cascos de clase B pueden ofrecer una mayor ventilación y una mejor audición, pero la parte de la cabeza protegida es menor y ofrecen un nivel más bajo de protección contra la penetración.

AVVERTENZA
Per evitare lesioni gravi

- Nessun casco può proteggere chi lo indossa da tutti i possibili impatti.
- Il casco è progettato per essere trattenuto da una cinghia sotto la mascella inferiore.
- Per essere efficace, un casco deve adattarsi ed essere indossato correttamente. Per verificare la corretta vestibilità, posizionare il casco sulla testa ed effettuare qualsiasi regolazione indicata. Fissare saldamente il sistema di ritenzione. Afferrare il casco e cercare di ruotarlo avanti e indietro. Un casco indossato correttamente dovrebbe essere comodo e non dovrebbe muoversi in avanti per oscurare la visuale o all'indietro per esporre la fronte.
- Il casco è progettato per assorbire gli urti mediante la distruzione parziale della calotta e della fodera. Questo danno può non essere visibile. Pertanto, se sottoposto a un forte colpo, il casco deve essere distrutto e sostituito anche se appare integro.
- Il casco può essere danneggiato e reso inefficace da petrolio e da prodotti derivati dal petrolio, detergenti, vernici, adesivi e simili, senza che il danno sia visibile all'utente. Si prega di utilizzare acqua normale e sapone neutro per pulire il casco.
- Un casco ha una durata di vita limitata e dovrebbe essere sostituito quando mostra segni evidenti di usura.
- Questo casco non dovrebbe essere usato dai bambini mentre si arrampicano o svolgono altre attività in cui esiste un rischio di impiccagione/strangolamento se il bambino rimane intrappolato mentre indossa il casco.
- Non si devono applicare accessori se non quelli raccomandati dal produttore del casco; esempio di accessorio raccomandato dal produttore del casco: ferma-occhiali.
- Si consiglia di provare diverse misure di caschi e di scegliere quella che si sente sicura e comoda sulla testa. Prima di utilizzare il casco, provare i diversi set di imbottiture di vario spessore per ottenere la migliore vestibilità; indossare il casco dovrebbe essere sicuro e comodo per una migliore protezione.
- Il casco deve essere conservato in un luogo fresco e asciutto.
- Questo casco è progettato per proteggere dall'impatto causato dalla collisione della testa con un ostacolo mentre si fa sci, snowboard, ciclismo e pattinaggio a rotelle; ha superato le norme EN 1077:2007 e EN1078:2012+A1:2012 per dimostrare la conformità all'EHSR dell'UE 2016/425 e ai Regolamenti sull'applicazione di dispositivi di protezione individuale 2018.
- Casco classe B: I caschi di classe A e di classe B sono per sciatori alpini, snowboarder e gruppi simili, i caschi di classe A offrono una protezione relativamente maggiore. I caschi di classe B possono offrire una maggiore ventilazione e un migliore udito, ma proteggono un'area più piccola della testa e offrono un

AVISOS
Para evitar ferimentos graves

- Nenhum capacete consegue proteger o utilizador de todos os impactos possíveis.
- O capacete é concebido de modo a ser fixado por uma correia por baixo do queixo.
- Para ser eficaz, um capacete tem de se ajustar perfeitamente e ser usado corretamente. Coloque o capacete na cabeça e faça os ajustes indicados. Aperte bem o sistema de fixação. Agarre no capacete e tente rodá-lo para a frente e para trás. Um capacete bem ajustado deve estar confortável e não se deve mover para a frente, para não obscurecer a visão, nem para trás, de modo a não expor a testa.
- O capacete é concebido para absorver o choque através da destruição parcial do revestimento e do forro. Estes danos podem não ser visíveis. Assim, se for sujeito a um choque severo, o capacete deve ser destruído e substituído, mesmo que pareça não estar danificado.
- O capacete pode ser danificado e tornado ineficaz por petróleo e produtos à base de petróleo, agentes de limpeza, tintas, autocolantes e outros produtos semelhantes, sem que o dano seja visível para o utilizador. Use água normal e sabão neutro para limpar o capacete.
- Um capacete tem um tempo de vida útil limitado, quando em utilização, e deve ser substituído quando apresentar sinais óbvios de desgaste.
- Este capacete não deve ser usado por crianças em atividades como escalada ou outras em que haja o risco de suspensão/estrangulamento se a criança ficar presa com o capacete colocado.
- Não devem ser acrescentados acessórios ao capacete, exceto os recomendados pelo respetivo fabricante. Tipo de acessório recomendado pelo fabricante do capacete: fixador de óculos.
- Experimente capacetes de diferentes tamanhos e escolha o tamanho que ficar bem preso e confortável na cabeça. Antes de usar o capacete, experimente os diferentes conjuntos de almofadas com espessuras variadas para conseguir o melhor ajuste. O capacete deve dar uma sensação de segurança e conforto para melhor proteção.
- O capacete deve ser guardado num local fresco e seco.
- Este capacete foi concebido para proteger contra impactos causados pela colisão da cabeça com um obstáculo ao fazer esqui, snowboard, andar de bicicleta e skate. Cumpre as normas europeias EN 1077:2007 e EN 1078:2012+A1:2012 para mostrar conformidade com os EHSR do Regulamento da UE 2016/425 e os Personal Protective Equipment (Enforcement) Regulations 2018
- Capacete de classe B: Os capacetes de classe A e de classe B destinam-se a esquiadores alpinos, praticantes de snowboard e grupos similares. Os capacetes de Classe A oferecem comparativamente maior proteção. Os capacetes de classe B podem proporcionar melhor ventilação e audição, mas protegem uma área mais pequena da cabeça e conferem menos proteção contra a penetração.

OSTRZEŻENIA
Aby zapobiec poważnym obrażeniom:

- Żaden kask nie ochroni jego użytkownika przed wszystkimi możliwymi uderzeniami.
- Kask został zaprojektowany w taki sposób, aby przytrzymywał go pasek pod dolną szczęką.
- Dla zapewnienia skuteczności kask należy dopasować i nosić w prawidłowy sposób. W celu sprawdzenia, czy kask pasuje, należy założyć go na głowę i wyregulować we wskazany sposób. Należy pewnie zapiąć mocowania. Chwycić za kask i spróbować obrócić go w przód i w tył. Prawidłowo dopasowany kask powinien być wygodny. Nie powinien przesuwać się do przodu i zasłaniać pola widzenia ani do tyłu i odsłaniać czoła.
- Konstrukcja kasku pochłania wstrząs poprzez częściowe zniszczenie skorupy i wypełnienia. Takie uszkodzenia mogą być niewidoczne. Dlatego w razie poważnego uderzenia należy zutylizować kask i zastąpić go innym, nawet jeżeli nie wygląda na uszkodzony.
- Kask może zostać uszkodzony przez ropę naftową i jej pochodne, środki czyszczące, lakiery, kleje itp. i stracić skuteczność, nawet jeżeli uszkodzenia nie będą widoczne dla użytkownika. Należy używać zwykłej wody i delikatnego mydła do czyszczenia kasku.
- Kask ma ograniczoną żywotność i w razie wystąpienia oczywistych oznak zużycia należy go wymienić.
- Dzieci nie powinny korzystać z tego kasku podczas wspinaczki ani innych aktywności, które wiążą się z ryzykiem zawiśnięcia/uduszenia oraz utknięcia w jakimś miejscu.
- Do kasku można przyczepiać wyłącznie elementy zalecane przez producenta kasku; rodzaj elementów zalecany przez producenta kasku: zaczep do gogli.
- Należy przymierzyć kaski w różnych rozmiarach i wybrać ten, który leży na głowie pewnie i wygodnie. Przed rozpoczęciem korzystania z kasku należy przymierzyć poszczególne zestawy wkładek, aby go jak najdokładniej dopasować. Kask zapewnia lepszą ochronę, gdy leży pewnie i wygodnie.
- Kask należy przechowywać w chłodnym i suchym miejscu.
- Kask ma chronić przed uderzeniem spowodowanym przez zderzenie głowy z przeszkodą w trakcie jazdy na nartach, na snowboardzie, rowerze lub wrotkach. Przeszedł testy wg norm EN 1077:2007 i EN1078:2012+A1:2012 służące wykazaniu zgodności z zasadniczymi wymaganiami bezpieczeństwa i ochrony zdrowia zawartymi w rozporządzeniu UE 2016/425 oraz przepisami (porządkowymi) w zakresie środków ochrony indywidualnej 2018.
- Kask klasy B: kaski klasy A i B są przeznaczone dla narciarzy zjazdowych, snowboardzistów i podobnych grup użytkowników. Kaski klasy A zapewniają stosunkowo lepszą ochronę. Kaski klasy B mogą zapewnić lepszą wentylację i słyszalność, ale chronią mniejszą powierzchnię głowy i zapewniają niższy stopień ochrony przed przebiciem.

警告
重大な負傷を避けるために

- 起こり得るすべての衝撃から使用者を保護できるヘルメットはありません。
- このヘルメットは、あごにフィットしたストラップで固定する設計となっています。
- ヘルメットを効果的に使用するには、ぴったりフィットさせ、正しく着用しなくてはなりません。正しくフィットしているか確認するには、ヘルメットを被り、説明書どおりに調整を行います。固定具をしっかり留め、ヘルメットを両手で抱えて前後に動かしてみてください。正しく装着できていれば、ヘルメットが前方に傾いて視界を遮ったり、後方に傾いて額が露出したりすることなく、快適な着け心地になるはずです。
- このヘルメットは、シェルとライナーが部分的に破損して衝撃を吸収する設計になっています。この損傷は見た目ではわからないことがあります。したがって、強い衝撃を受けた場合は、外見上損傷がなくてもヘルメットを廃棄して交換してください。
- ヘルメットは、目に見える損傷がなくても、石油や石油製品、洗剤、塗料、接着剤などによって保護機能が低下する場合があります。ヘルメットの洗浄には、通常の水と中性洗剤または石鹸を使用してください。
- ヘルメットには耐用年数があります。目に見える劣化がある場合は交換してください。
- クライミングなどのヘルメットを着用したままトラブルが発生すると首が締まる危険性があるような活動中には、このヘルメットをお子様に使用させないでください。
- ヘルメットメーカーが推奨する装具以外はヘルメットに取り付けないでください。ヘルメットメーカー推奨の装具：ゴーグル固定具。
- 複数のサイズのヘルメットを試着し、着用時に安心感と快適さが得られるサイズを選択してください。ヘルメットの使用前に、様々な厚みのパットセットを試して、最適なフィット感が得られるようにしてください。優れた保護機能を得るには、ヘルメットがしっかり固定されて快適に着用できている必要があります。
- ヘルメットは涼しく乾燥した場所に保管してください。
- このヘルメットは、スキー、スノーボード、サイクリング、ローラースケートなどの競技中に障害物と衝突して生じる衝撃から頭部を保護することを目的に設計されており、EU指令 2016/425のEHSRおよびPersonal Protective Equipment（個人用保護具）(Enforcement) Regulations 2018への準拠を示すEN 1077:2007およびEN1078:2012+A1:2012に合格しています。”
- クラスBヘルメット：クラスAおよびクラスBのヘルメットは、アルペンスキー、スノーボード、およびその他の同様のアクティビティ向けです。クラスAのヘルメットの方が保護性能が高くなっており、クラスBのヘルメットは、通気性と音の聞きやすさに優れていますが、保護される頭部面積がクラスAより狭く、貫通からの保護性能も低くなっています。

تحذير
تجنب إصابات خطيرة

ليس هناك أي خوذة قادرة على حماية مرتديها من جميع التأثيرات المحتملة بالكامل.

صُمم الخوذة يجب أن يتم تثبيتها في المكان المناسب وارتداؤها بشكل صحيح. للتحقق من المقاس المناسب، ضع الخوذة على رأسك وقم بإجراء أي من عمليات الضبط الموضحة. احكم تثبيت الخوذة في مكانها وتحقق من ذلك بمحاولة لفها للأمام وللخلف.

وللفعالية القصوى، يجب أن يكون مقاس الخوذة مناسبًا وأن يتم ارتداؤها بشكل صحيح. للتحقق من المقاس المناسب، ضع الخوذة على رأسك وقم بإجراء أي من عمليات الضبط الموضحة. احكم تثبيت الخوذة في مكانها وتحقق من ذلك بمحاولة لفها للأمام وللخلف. يجب أن تكون الخوذة المناسبة والمثبتة بشكل صحيح وأن يتم ارتداؤها بشكل لا يحجب الرؤية أو مريحة، كما يجب ألا تتحرك للأمام حتى لا تحجب الرؤية أو للخلف حتى لا تكشف الجبهة.

وقد تم تصميم هذه الخوذة المتصاص الصدمات من خلال التلف الجزئي للصدفة الخارجية والبطانة. ومع ذلك، قد لا يكون هذا التلف مرئيًا. لذا، إذا تعرضت لصدمة شديدة يجب أن تتم إزالة الخوذة، فلا شك أنها تكون قد تضررت وتم استبدالها حتى وإن لم يكن ذلك الضرر مرئيًا. قد تتضرر الخوذة وتصبح غير فعالة جراء تعرضها للمنتجات النفطية والبترولية ومواد التنظيف والدهانات والمواد اللاصقة وما شابه ذلك دون أن يظهر ذلك الضرر للمستخدم. ولذا، يرجى استخدام الماء العادي والصابون المخفف لتنظيف الخوذة.

يكون للخوذة عمر افتراضي محدد في الاستخدام ويجب استبدالها عند ظهور علامات البلى عليها.

يُحظر على الأطفال ارتداء هذه الخوذة أثناء تسلق السلالم أو القيام بأنشطة قد تعرضهم للاختناق/ضيق التنفس في حال انحشارهم في مكان ضيق أثناء ارتدائها.

“يُحظر استخدام أية ملحقات مع الخوذة بخلاف الملحقات الموصى بها من قبل الشركة المصنعة للخوذة والملحقات من الأنواع الموصى بها من قبل الشركة المصنعة للخوذة: مثبت النظارات.

جرب خوذات بمقاسات مختلفة واختر المقاس الذي يشعرك بالأمان والراحة عند ارتدائه على رأسك. وقبل استخدام الخوذة، جرب مجموعات متنوعة من الوسائد بمستويات سمك مختلفة لاختيار الوسائد الأكثر ملاءمة لك. يجب أن تشعر بالأمان والراحة أثناء ارتداء الخوذة من أجل الحصول على حماية أفضل.

يجب حفظ الخوذة في مكان بارد وجاف.

وقد تم تصميم هذه الخوذة لتوفير الحماية من التأثيرات عند اصطدام رأس بعائق أثناء ممارسة التزحلق والتزلج على الجليد وركوب الدراجات والتزلج بالجاذبية، وهي تمتثل للمعيارين EN 1077: 2007 و EN1078: 2012 + A1: 2012 وتم تسويقها بمتطلبات الصحة والسلامة الأساسية (EHSR) الخاصة باللائحة الأوروبية EU 2016/425 ولوائح (نفاذ) معدات الحماية الشخصية لعام 2018

خوذة من الفئة B: تُعد الخوذات من الفئتين A وB مخصصة لمتسلقي جبال الألب والمتزلجين على الجليد وما شابه ذلك. ولكن توفر خوذات الفئة A مزيدًا من الحماية نسبيًا، في حين قد توفر الخوذات من الفئة B مزيدًا من التهوية وأداء أفضل على الأسماع. ومع ذلك توفر خوذات الفئة B الحماية لمنطقة أصغر من الرأس وبدرجة حماية دنى لاختراق الرأس.

警告
为了避免严重伤害

- 没有哪种头盔能使佩戴者免受所有可能的冲击。
- 本头盔采用通过带子固定在下颌上的设计。
- 为了起到有效防护，头盔必须合适并正确佩戴。要检查是否合适，请将头盔戴在头上并遵照指示适当调整。确保扣紧固定系统。抓住头盔并尝试将其向前和向后转动。正确佩戴的头盔应该舒适，不会出现向前移动而遮挡视线或向后移动而暴露前额的状况。
- 头盔的设计目的为通过外壳和衬垫的局部破坏来吸收冲击力。这种损坏可能不可见。因此，如果受到严重冲击，即使头盔看起来完好无损，也应销毁并更换头盔。
- 石油和石油制品、清洁剂、油漆、粘合剂等可能使头盔损坏并失效，而且用户可能察觉不到这些损坏。请使用标准水和中性肥皂清洁头盔。
- 头盔的使用寿命有限，应在出现明显磨损迹象时更换。
- 儿童在攀爬或进行其他活动时不应佩戴此头盔，如果儿童在佩戴头盔时被卡住，则存在吊颈/勒脖的风险。
- 除头盔制造商推荐的附件外，不应在头盔上添加任何其他附件，头盔制造商推荐的附件类型：护目镜固定器。
- 尝试不同尺寸的头盔，选择佩戴起来最安全舒适的尺寸。使用头盔前，请尝试不同厚度的垫套，以达到最佳贴合度，佩戴头盔时应安全舒适，以获得更好的保护。
- 头盔应存放在阴凉干燥的地方。
- 本头盔设计用于在滑雪、单板滑雪、骑自行车和轮滑时防止头部与障碍物碰撞所产生的冲击，它已通过 EN 1077:2007 & EN1078:2012+A1:2012 认证，符合 EHSR of EU 2016/425 和 2018 个人防护装备（强制执行）法规
- B 类头盔：A 类和 B 类头盔均适用于高山滑雪者、单板滑雪者和类似群体，A 类头盔具有更高的防护性。B 类头盔的通风效果更好，对听力的影响更小，但它对头部的防护面积较小，防穿刺能力较弱。

คำเตือน
เพื่อหลีกเลี่ยงการบาดเจ็บรุนแรง

- หมวกกันน็อกไม่สามารถปกป้องผู้สวมใส่จากแรงกระแทกทั้งหมด
- หมวกกันน็อกออกแบบมาให้ยึดอยู่กับที่โดยใช้สายคาดไว้ใต้คาง
- เพื่อประสิทธิภาพในการป้องกัน ต้องสวมใส่หมวกกันน็อกอย่างถูกต้อง ตรวจสอบว่าสวมใส่ถูกต้องหรือไม่โดยการสวมหมวกกันน็อกบนศีรษะ แล้วปรับตามขั้นตอนที่กำหนด จากนั้นรัดสายคาดให้แน่นหนา จับหมวกกันน็อกและลองหมุนไปข้างหน้าและข้างหลัง หมวกกันน็อกที่สวมใส่ถูกต้องควรรู้สึกสบาย และไม่ขยับไปข้างหน้าจนบังทัศนวิสัยหรือขยับไปข้างหลังจนเปิดหน้าผาก
- หมวกกันน็อกออกแบบมาให้ดูดซับแรงกระแทกโดยการทำลายเปลือกนอกและชั้นบุด้านในบางส่วน ซึ่งความเสียหายเหล่านี้อาจมองไม่เห็นด้วยตาเปล่า ดังนั้น หากถูกกระแทกอย่างแรง ควรทำลายหมวกกันน็อกและเปลี่ยนใหม่แม้ว่าจะมองไม่เห็นความเสียหายใดๆ ก็ตาม
- หมวกอาจชำรุดและไม่มีประสิทธิภาพหากสัมผัสกับผลิตภัณฑ์น้ำมันและปิโตรเลียม น้ำยาทำความสะอาด สี กาว และสิ่งที่คล้ายกัน โดยเป็นความเสียหายที่ผู้ใช้มองไม่เห็น ดังนั้นโปรดใช้น้ำมาตรฐานและสบู่อ่อนทำความสะอาดหมวกกันน็อก
- หมวกกันน็อกมีอายุการใช้งานจำกัด และควรเปลี่ยนใหม่เมื่อสังเกตเห็นการสึกหรอที่ชัดเจน
- เด็กๆ ไม่ควรสวมหมวกกันน็อกนี้ขณะที่ปีนป่ายหรือทำกิจกรรมอื่นๆ ที่มีความเสี่ยงจากการถูกแขวน/ถูกรัดจนหายใจไม่ออกหากเด็กเขาไปติดขณะสวมหมวกกันน็อก
- หมวกกันน็อกไม่ควรมีอะไรมาผูกติดไว้ ยกเว้นสิ่งที่ผู้ผลิตหมวกกันน็อกแนะนำ สิ่งผูกติดประเภทที่ผู้ผลิตหมวกกันน็อกแนะนำ: ที่ยึดแว่นบังลม
- ลองสวมหมวกกันน็อกขนาดต่างๆ และเลือกขนาดที่สวมบนศีรษะแล้วรู้สึกมั่นคงและสบาย ก่อนใช้งานหมวกกันน็อก ควรลองชุดแผ่นรองที่มีความหนาต่างๆ กันเพื่อเลือกระดับความหนาที่สวมใส่กระชับที่สุด การสวมใส่หมวกกันน็อกควรรู้สึกมั่นคงและสบายเพื่อให้การปกป้องได้ดีขึ้น
- ควรเก็บหมวกกันน็อกไว้ในที่แห้งและเย็น
- หมวกกันน็อกนี้ออกแบบมาเพื่อป้องกันแรงกระแทกจากการที่ศีรษะไปชนกับสิ่งกีดขวางขณะเล่นสกี, สโนวบอร์ด, โรลเลอร์สเก็ต และขี่จักรยาน โดยผ่านมาตรฐาน EN 1077:2007 และ EN1078:2012+A1:2012 เพื่อแสดงความสอดคล้องกับมาตรฐาน EHSR ของ EU 2016/425 และระเบียบ (ขอบังคับ) ว่าด้วยอุปกรณ์ป้องกันส่วนบุคคลปี 2018
- หมวกกันน็อกคลาส B: หมวกกันน็อกคลาส A และคลาส B มีไว้สำหรับการเล่นสกีบนภูเขา, สโนวบอร์ด และกิจกรรมที่คล้ายกัน หมวกกันน็อกคลาส A ให้การปกป้องมากกว่าเมื่อเทียบกัน หมวกกันน็อกคลาส B อาจมีการระบายอากาศที่ดีกว่าและมีการได้ยินที่ดีกว่า แต่ปกป้องพื้นที่บนศีรษะได้น้อยกว่า และปกป้องจากการเจาะทะลุได้น้อยกว่า

Varoituksia
Vakavien loukkaantumisien välttämiseksi

- Yksikään kypärä ei suojaa sen käyttäjää kaikilta mahdollisilta iskuilta.
- Kypärä pysyy päässä leuan alle asetettavalla hihnalla.
- Jotta kypärä on tehokas, se on asetettava päähän ja sitä on käytettävä asianmukaisesti. Tarkista oikea istuvuus asettamalla kypärä päähän ja tekemällä tarvittavat säädöt. Kiinnitä kiinnitysjärjestelmä kunnolla. Ota kypärästä kiinni ja yritä kääntää sitä eteen ja taakse. Kunnolla asetetun kypärän tulisi tuntua mukavalta eikä se saisi liikkua eteenpäin näköaistin rajoittamiseksi tai taaksepäin niin, että otsa paljastuu.
- Kypärä on suunniteltu absorboimaan iskut kuoren ja vuoren tuhoutuessa osittain. Nämä vauriot eivät välttämättä ole näkyviä. Sen vuoksi, jos kypärään kohdistuu kova isku, se tulisi hävittää ja vaihtaa uuteen, vaikka siinä ei olisi näkyviä vaurioita.
- Petroli ja öljytuotteet, puhdistusaineet, maalit, liimat ja muut samankaltaiset aineet voivat vahingoittaa kypärää ja vaikuttaa sen tehokkuuteen vaurioitumatta sitä näkyvästi. Puhdista kypärä pelkällä vedellä ja miedolla saippualla.
- Kypärän käyttöikä on rajallinen, ja se on vaihdettava uuteen heti, kun siinä näkyy selkeitä vaurioitumisen merkkejä.
- Lapset eivät saa käyttää tätä kypärää kiivetessään tai muiden aktiviteettien aikana, joissa on roikkumis-/kuristumisvaara, jos lapsi jää kiinni johonkin kypärästä.
- Kypärään ei saa kiinnittää mitään muita paitsi kypärän valmistajan suosittelemia lisävarusteita. Kypärän valmistajan suosittelema lisävarustetyyppi: silmälasien pidike.
- Kokeile erikokoisia kypäriä ja valitse koko, joka tuntuu päässä turvalliselta ja mukavalta. Ennen kypärän käyttöä kokeile eri paksuisia pehmusteita parhaan istuvuuden takaamiseksi. Mukavalta ja turvalliselta tuntuva kypärä tarjoaa paremman suojan.
- Kypärä tulee säilyttää viileässä ja kuivassa paikassa.
- Tämä kypärä on suunniteltu suojaamaan päähän kohdistuvilta iskuilta törmätessäsi esteeseen hiihtäessä, lumilautailessa, pyöräillessä tai rullaluistellessa. Se on läpäissyt standardit EN 1077:2007 ja EN1078:2012+A1:2012 ja on EU 2016/425 EHSR-vaatimustenmukainen sekä vuoden 2018 henkilönsuojaimia koskevien säännösten mukainen.
- Luokan B kypärä: Luokan A ja B kypärät on tarkoitettu laskettelijoille, lumilautailijoille ja muille samanlaisille ryhmille, luokan A kypärä tarjoaa vertailussa paremman suojan. Luokan B kypärä voi tarjota paremman ilmanvaihdon ja haitata vähemmän kuulemista, mutta se suojaa pienemmän osan päätä ja tarjoaa heikomman läpäisynsuojan.

Advarsler
for å unngå alvorlige personskader

Ingen hjelm kan beskytte brukeren mot alle former for støt.
Hjelmen holdes på plass av stroppen, som skal festes under haken.
For at hjelmen skal være effektiv må den ha riktig størrelse og den må brukes på riktig måte. For å kontrollere om hjelmen passer kan du sette hjelmen på hodet og justere der det er indikert. Fest deretter stroppen. Ta et godt tak i hjelmen og forsøk å rotere den i retningen mot pannen og deretter mot bakhodet. Hvis hjelmen har riktig størrelse og brukes riktig, skal den være komfortabel å bruke. Den skal ikke bevege seg forover eller bakover.
Hjelmen er utviklet for å absorbere/dempe støt, delvis ved at skallet og det støtabsorberende materialet ødelegges. Det kan tenkes at denne typen skade ikke er synlig. Så hvis du vet at hjelmen har blitt utsatt for et alvorlig støt, bør du ødelegge hjelmen og erstatte den med en ny, selv om den ser uskadet ut.
Hjelmen kan skades og gjøres mindre effektiv av petroleum og petroleumsprodukter, rengjøringsmidler, maling, lim og lignende, selv om denne skaden ikke er synlig. Bruk kun rent vann og mild såpe for å rengjøre hjelmen.
En hjelm har begrenset levetid og skal skiftes ut når den begynner å vise tydelige tegn på slitasje.
Denne hjelmen må ikke brukes av barn som klatrer eller utfører andre aktiviteter der det finnes en viss risiko for at barnet kan henge seg fast/kveles hvis barnet setter seg fast mens det har på seg hjelmen.
Ikke bruk annet tilbehør til hjelmen enn det som er anbefalt av hjelmprodusenten. Tilbehør anbefalt av hjelmprodusenten: Brilleholder.
Prøv hjelmer med forskjellig størrelse og velg den størrelsen som føles trygg og komfortabel på hodet. Før du tar i bruk hjelmen bør du prøve de ulike putesettene med forskjellig tykkelse for å finne det som passer best. Hjelmen skal føles sikker og komfortabel for å gi best mulig beskyttelse.
Hjelmen skal oppbevares på et kjølig og tørt sted.
Denne hjelmen er designet for å beskytte mot støt forårsaket av kollisjon mellom hodet og en hindring mens man står på ski eller snowboard, sykler, skater, står på rulleskøyter. Den oppfyller kravene i EN 1077:2007 og EN1078:2012+A1:2012 og er i samsvar med EHSR i EU 2016/425 og forskriften om personlig verneutstyr (PVU) fra 2018
Klasse B hjelm: Klasse A- og klasse B-hjelmer er beregnet for slalåmkjørere, snowboardere og tilsvarende. Klasse A-hjelmer gir mest beskyttelse. Klasse B-hjelmer har bedre ventilasjon og det er lettere å høre lyder, men de beskytter en mindre del av hodet og gir mindre beskyttelse for gjennomtrengning.

Varningar
Undvik allvarliga skador

- Ingen hjälm skyddar användaren mot alla slags slag.
- Hjälmen är designad för att hållas på plats av en rem under hakan.
- Hjälmen måste passa och användas på rätt sätt för att fylla sitt syfte. Ta på hjälmen och gör justeringar enligt anvisningarna för att kontrollera att den passar ordentligt. Fäst spännet. Ta tag i hjälmen och försök dra den framåt och bakåt. Om hjälmen sitter rätt ska den vara bekväm och ska inte kunna åka fram så att den skymmer sikten eller bakåt så att pannan är oskyddad.
- Hjälmen är konstruerad så att den absorberar krafterna i stöten genom att det uppstår skador i skalet och fodret. Dessa skador är kanske inte synliga. Om hjälmen utsätts för ett kraftigt slag ska den alltså kastas och bytas ut, även om det inte finns några synliga skador.
- Hjälmen kan skadas på ett sätt som gör att den inte fyller sin funktion av petroleum och petroleumprodukter, rengöringsmedel, målarfärg, tillsatser med mera, utan att skadan är synlig för användaren. Använd vanligt vatten och ett milt rengöringsmedel för att rengöra hjälmen.
- En hjälm har en begränsad livslängd vid användning och den ska bytas ut när den visar tecken på slitage.
- Den här hjälmen ska inte användas av barn när de klättrar eller vid andra aktiviteter då det finns risk för hängning/strypning och att barnet fastnar med hjälmen.
- Inga tillbehör ska fästas på hjälmen utom de som rekommenderas av hjälmens tillverkare. Typ av tillbehör som rekommenderas av hjälmens tillverkare: glasögonhållare.
- Prova olika storlekar och välj den hjälmstorlek som sitter säkert och bekvämt på huvudet. Innan hjälmen används ska du prova inläggen av olika storlekar för att få bästa passform. Hjälmen ska kännas säker och bekväm eftersom den då ger bättre skydd.
- Hjälmen ska förvaras svalt och torrt.
- Hjälmen är konstruerad för att skydda mot slag orsakade av kollision med huvudet mot ett föremål vid skidåkning, snowboardåkning, cykling eller rullskridskoåkning, den har testats enligt EN 1077:2007 & EN1078:2012+A1:2012 för att visa att den överensstämmer med de grundläggande hälso- och säkerhetskraven i EU 2016/425 och förordningen om personlig skyddsutrustning av 2018
- Klass B hjälm: Hjälmar av klass A och klass B är avsedda för alpin skidåkning, snowboardåkare och liknande användare, klass A hjälmar erbjuder ett bättre skydd. Klass B hjälmar har bättre ventilation och gör det lättare att höra, men de skyddar ett mindre område av huvudet och ger dessutom ett sämre skydd mot penetrerande föremål.

Advarsler
for at undgå alvorlige kvæstelser

Ingen hjelm kan beskytte brugeren mod alle potentielle slag.
Hjelmen er designet til at blive fastgjort med en strop under hagen.
For at være effektiv skal hjelmen passe i størrelsen og bruges korrekt. Kontroller, om hjelmen passer, ved at sætte den på hovedet og foretage de viste justeringer. Spænd fastgøringssystemet forsvarligt. Tag fat i hjelmen, og prøv at dreje den frem og tilbage. En korrekt monteret hjelm skal være behagelig at have på og må ikke kunne bevæges fremad, så den spærrer udsynet, eller bagud, så panden er ubeskyttet.
Hjelmen er designet til at absorbere stød, hvorved den ydre skal og foringen bliver delvist ødelagt. Disse skader er ikke nødvendigvis synlige. Hvis hjelmen har været udsat for et alvorligt slag, skal den derfor destrueres og udskiftes, også selv om den ser ubeskadiget ud.
Hjelmen kan blive beskadiget og nedbrudt af petroleum og petroleumsholdige produkter, rengøringsmidler, maling, klæbemidler og lignende, uden at skaden er synlig for brugeren. Brug almindeligt vand tilsat et mildt opvaskemiddel til rengøring af hjelmen.
En hjelm har en begrænset levetid og skal udskiftes, når den udviser tydelige tegn på slitage.
Denne hjelm må ikke bruges af børn i forbindelse med klatring eller andre aktiviteter, hvor der kan opstå hængnings-/kvælningsfare, hvis barnet hænger fast med hjelmen på.
Der må ikke monteres andet tilbehør på hjelmen end det, der er anbefalet af hjelmfabrikanten. Tilbehørstype anbefalet af hjelmfabrikanten: holder til beskyttelsesbriller.
Prøv hjelme i forskellige størrelser, og vælg den størrelse, der sidder forsvarligt fast og føles behagelig at have på. Prøv de forskellige pudesæt i forskellig tykkelser for at opnå den bedste pasform, inden hjelmen bruges. Når hjelmen sidder på, skal den sidde forsvarligt fast og føles behagelig for at give den bedst mulige beskyttelse.
Hjelmen skal opbevares på et køligt og tørt sted.
Denne hjelm er designet til at beskytte mod slag forårsaget af sammenstød mellem hovedet og en forhindring under skiløb, snowboarding, cykling og rulleskøjteløb. Den har bestået EN 1077:2007 og EN 1078:2012 + A1:2012 og opfylder således de væsentlige sikkerheds- og sundhedskrav i forordning EU 2016/425 samt Storbritanniens Personal Protective Equipment (Enforcement) Regulations 2018.
Klasse B-hjelm: Klasse A- og klasse B-hjelme er til alpine skiløbere, brugere af snowboards og lignende grupper. Klasse A-hjelme giver en forholdsmæssigt bedre beskyttelse. Klasse B-hjelme giver muligvis bedre ventilation og bedre hørelse, men beskytter et mindre område af hovedet og giver en mindre beskyttelse mod indtrængning.

Внимание
ознакомьтесь с инструкциями во избежание получения серьезных травм

- Ни один шлем не сможет защитить владельца от всех возможных ударов.
- Конструкция шлема предусматривает его фиксацию под нижней челюстью с помощью ремешка
- Чтобы шлем был эффективным, он должен подходить по размеру и носиться правильно. Чтобы проверить правильность посадки, наденьте шлем на голову и выполните все указанные регулировки. Надежно закрепите систему фиксации. Возьмитесь за шлем и попробуйте вращать его вперед и назад. Правильно подобранный шлем должен сидеть комфортно и не должен смещаться вперед, перекрывая обзор, или назад, обнажая лоб.
- Шлем предназначен для поглощения ударов за счет частичного разрушения корпуса и подкладки. Это повреждение может быть незаметным. Поэтому при сильном ударе шлем стоит утилизировать и заменить, даже если он выглядит неповрежденным.
- Шлем может быть поврежден и стать неэффективным из-за бензина и нефтепродуктов, чистящих средств, красок, клеев и т.п., при этом повреждения не будут заметны для пользователя. Для очистки шлема используйте, пожалуйста, обычную воду и мягкий мыльный раствор.
- Шлем имеет ограниченный срок службы, и его следует заменять при появлении явных следов износа.
- Этот шлем не должен использоваться детьми во время лазания или других активностей, в которых присутствует риск повешения / удушения, если ребенок застрянет в шлеме.
- К шлему нельзя добавлять никаких креплений, кроме рекомендованных производителем шлема; крепления рекомендованные производителем шлема: фиксатор защитных очков.
- Примеряйте разные размеры шлемов и подберите тот размер, который является безопасным и удобным для головы. Перед использованием шлема попробуйте разные наборы прокладок разной толщины, чтобы добиться наилучшего прилегания. Ношение шлема должно быть надежным и комфортным для лучшей защиты.
- Шлем следует хранить в прохладном и сухом месте.
- Этот шлем предназначен для защиты от ударов, произошедших в результате столкновения головы с препятствием во время занятий лыжами, сноубордингом, катания на велосипеде или на роликах, он прошел сертификацию EN 1077:2007 и EN1078:2012+A1:2012, чтобы продемонстрировать соответствие EHSR EC 2016/425 и Положению о средствах индивидуальной защиты (их применении) 2018 года.
- Шлем класса B: Шлемы класса A и B предназначены для горнолыжников, сноубордистов и аналогичных групп. Шлемы класса A обеспечивают сравнительно большую защиту. Шлемы класса B могут обеспечить лучшую вентиляцию и слышимость, но защищают меньшую часть головы и имеют меньшую степень защиты от пробития.

Varování
Abyste předešli vážnému zranění

- Žádná přilba nedokáže ochránit uživatele před všemi možnými nárazy.
- Přilba je navržena tak, aby ji bylo možné uchytit pomocí řemínku pod spodní čelistí.
- Aby byla přilba funkční, musí správně sedět a být správně nasazena. Chcete-li zkontrolovat, zda přilba správně sedí, nasaďte si ji na hlavu a proveďte případné naznačené úpravy. Bezpečně upevněte upínací systém. Uchopte přilbu a zkuste ji otočit dopředu a dozadu. Správně nasazená přilba by měla být pohodlná a neměla by se pohybovat dopředu, aby nezakrývala výhled, ani dozadu, aby nezakrývala čelo.
- Přilba je navržena tak, aby tlumila nárazy částečným zničením skořepiny a výstelky. Toto poškození nemusí být viditelné. Proto by měla být přilba při silném nárazu zničena a vyměněna, i když se zdá nepoškozená.
- Přilba může být poškozena a znehodnocena ropnými a ropnými produkty, čisticími prostředky, barvami, lepidly a podobně, aniž by poškození bylo pro uživatele viditelné. K čištění přilby používejte běžnou vodu a jemné mýdlo.
- Přilba má omezenou životnost při používání a měla by být vyměněna, pokud vykazuje zjevné známky opotřebení.
- Tuto přilbu by neměly používat děti při lezení nebo jiných činnostech, při kterých hrozí nebezpečí zavěšení/uškrcení, pokud se dítě při nošení přilby zachytí.
- Na přilbu by neměly být připevňovány žádné jiné příchytky než ty, které doporučuje výrobce přilby, typ příchytky doporučený výrobcem přilby: držák brýlí.
- Vyzkoušejte různé velikosti přileb a vyberte velikost, která je na hlavě bezpečná a pohodlná. Před použitím přilby vyzkoušejte různé sady vycpávek různé tloušťky, abyste dosáhli nejlepšího přizpůsobení, Nošení přilby by mělo být bezpečné a pohodlné pro lepší ochranu.
- Přilba by měla být uložena na chladném a suchém místě.
- Tato přilba je určena k ochraně před nárazem způsobeným střetem hlavy s překážkou při lyžování, snowboardingu, jízdě na kole a kolečkových bruslích, prošla normami EN 1077:2007 a EN1078:2012+A1:2012, které prokazují shodu s EHSR EU 2016/425 a předpisy o osobních ochranných prostředcích (provádění) z roku 2018.
- Přilba třídy B: Přilby třídy A a B jsou určeny pro alpské lyžaře, snowboardisty a podobné skupiny, přilby třídy A poskytují relativně vyšší ochranu. Přilby třídy B mohou nabízet lepší ventilaci a lepší sluch. ale chrání menší plochu hlavy a poskytují menší stupeň ochrany před průrazem.

Opozorila
za izogibanje hudim poškodbam

- Nobena čelada uporabnika ne more zaščititi pred vsemi možnimi vplivi.
- Čelada je zasnovana tako, da jo zadrži trak pod spodnjo čeljustjo.
- Da bi bila čelada učinkovita, se mora prilegati in nositi pravilno. Če želite preveriti pravilno namestitev, položite čelado na glavo in izvedite vse potrebne prilagoditve. Varno pritrdite zadrževalni sistem. Primite čelado in jo poskusite zasukati naprej in nazaj. Pravilno nameščena čelada mora biti udobna in se ne sme premikati naprej, da bi zakrivala vid ali nazaj, da bi razkrila čelo.
- Čelada je zasnovana tako, da absorbira udarce z delnim uničenjem lupine in podloge. Ta škoda morda ne bo vidna. Če je čelada izpostavljena hudemu udarcu, jo je treba uničiti in zamenjati, tudi če je videti nepoškodovana.
- Nafta in naftni derivati, čistila, barve, lepila in podobno lahko čelado poškodujejo in postanejo neučinkovite, ne da bi bila škoda vidna uporabniku. Za čiščenje čelade uporabite običajno vodo in blago milo.
- Življenjska doba čelade je omejena, zato jo je treba zamenjati, če kaže očitne znake obrabe.
- Otroci te čelade ne smejo uporabljati med plezanjem ali opravljanjem drugih aktivnosti, kjer obstaja nevarnost obešanja/zadušitve, če se otrok ujame med nošenjem čelade.
- Na čelado se ne sme pritrditi nobenega dodatka, razen tistega, ki ga priporoča proizvajalec čelade, tip pritrditve, ki ga priporoča proizvajalec čelade: držalo za očala.
- Preizkusite različne velikosti čelad in izberite velikost, ki se zdi na glavi varna in udobna. Pred uporabo čelade poskusite z različnimi kompleti podlog različnih debelin, da dosežete najboljše prileganje. Čelada mora biti za boljšo zaščito varna in udobna.
- Čelado shranjujte v hladnem in suhem prostoru.
- Ta čelada je zasnovana za zaščito pred trkom glave ob oviro med smučanjem, deskanjem na snegu, kolesarjenjem in rolanjem, izpolnjuje EN 1077: 2007 in EN1078: 2012 + A1: 2012, da dokaže skladnost z EHSR EU 2016/425 in predpisi o osebni zaščitni opremi (izvrševanje) 2018.
- Čelada razreda B: Čelade razreda A in B so namenjene alpskim smučarjem, deskarjem na snegu in podobnim skupinam, čelade razreda A nudijo sorazmerno večjo zaščito. Čelade razreda B lahko nudijo večje prezračevanje in boljši sluh, vendar zaščitioj manjše območje glave in zagotavljajo manjšo stopnjo zaščite pred predrtjem.

Figyelmeztetések
Kerülje el a súlyos sérüléseket

Egyetlen sisak sem képes megvédeni viselőjét az összes hatással szemben.

A sisakot egy szíj tartja az alsó állkapcson.

A hatékonyság érdekében a sisakot megfelelő módon kell felvenni és hordani. A megfelelő illeszkedés ellenőrzéséhez helyezze a sisakot a fejére és végezze el a jelzett beállításokat. Rögzítse szorosan a tartórendszert. Fogja meg a sisakot és próbálja előre-hátra forgatni. A helyesen felhelyezett sisaknak kényelmesnek kell lennie, és nem mozdulhat előre, hogy elhomályosítsa a látást, illetve hátrafelé, hogy szabaddá tegye a homlokát.

A sisakot úgy tervezték, hogy az ütéseket a héj és a bélés részleges megsemmisülésével egyidejűleg éri el. Lehet, hogy ez a sérülés nem látható. Ezért ha a sisakot súlyos ütés érte, akkor is meg kell semmisíteni és ki kell cserélni, ha sérülésmentesnek tűnik.

A sisakot a kőolaj és kőolajtermékek, tisztítószerek, festékek, ragasztók és hasonlók anélkül károsíthatják és tehetik hatástalanná, hogy a sérülés a felhasználó számára látható lenne. Kérjük, hogy a sisak tisztításához hagyományos vizet és szappant használjon.

A sisak élettartama korlátozott, ezért ki kell cserélni, ha azon a nyilvánvaló kopás jelei mutatkoznak.

Ezt a sisakot gyermekek nem használhatják hegymászás vagy egyéb olyan tevékenységek során, ahol fennáll a fennakadás/fulladás veszélye, amikor a gyermek a sisak viselése során csapdába esik.

A sisakhoz kizárólag a sisak gyártója ált által ajánlott kiegészítőket szabad erősíteni, a sisak gyártója által ajánlott kiegészítő típusa: szemüvegtartó.

Próbáljon ki különböző méretű sisakokat, és válassza azt a méretet, amely biztonságosnak és viselve kényelmesnek tűnik. A sisak használata előtt próbálja ki a különféle vastagságú párna készleteket a legjobb illeszkedés érdekében. A sisak viselésének a jobb védelem érdekében biztonságosnak és kényelmesnek kel lennie.

A sisakot hűvös, száraz helyen kell tárolni.

Ezt a sisakot úgy tervezték, hogy síelés, hódeszkázás, kerékpározás és görkorcsolyázás során megvédje a fejet az akadályokkal történő ütközés során. Megfelel az EN 1077:2007 és EN1078:2012 + A1:2012 szabványnak, hogy megfeleljen az EU 2016/425 sz. EHSR rendeletének és s a személyes védőeszközökről szóló 2018. évi (végrehajtási) szabályzatnak.

B osztályú sisak: Az A és B osztályú sisakok alpesi sízők, snowboardosok és hasonló csoportok számára készültek; az A osztályú sisakok viszonylag nagyobb védelmet nyújtanak A B osztályú sisakok nagyobb szellőzést és jobb hallást biztosítanak, ugyanakkor a fejnek csak kisebb részét védik és kisebb mértékben védenek a behatolással szemben.

Предупреждения
с цел избягване на сериозни наранявания

- Няма каска, която да може да защити потребителя срещу всички възможни ударни въздействия.
- Предвидено е каската да се придържа от каишка под долната челюст.
- За да предпазва ефикасно, каската трябва да приляга добре и да се носи по правилния начин. За да проверите дали каската приляга добре, я сложете на главата и регулирайте както е посочено. Закрепете надеждно системата за придържане. Хванете каската и се опитайте да я завъртите отпред и отзад. Правилно поставената каска трябва да е удобна и да не се мести нито напред, за да пречи на видимостта, нито назад, за да изложи челото.
- Каската е проектирана да поема удара чрез частично разрушаване на твърдата обвивка и облицовката. Това повреждане на каската може и да не се вижда. Следователно, ако бъде подложена на силен удар, каската трябва да бъде унищожена и заменена, дори ако изглежда неповредена.
- Каската може да бъде повредена и да стане неефективна следствие на въздействие на нефт и нефтопродукти, почистващи препарати, бои, лепила и други подобни, без повредата да е видима за потребителя. Моля, използвайте обикновена вода и мек сапун за почистване на каската.
- Каската има ограничена продължителност на експлоатация и трябва да бъде заменена, когато показва очевидни признаци на износване.
- Тази каска не трябва да се използва от деца при катерене или други дейности, при които има риск от обесване/задушаване, ако детето бъде захванато, докато носи каската.
- Към каската не трябва да се прикрепват други принадлежности освен препоръчаните от производителя й. Вид принадлежност, препоръчана от производителя на каската: фиксатор за очила.
- Опитайте различни размери каски и изберете размера, който приляга надеждно и не създава излишно неудобство при носене. Преди да използвате каската, опитайте разнообразните комплекти подложки с различна дебелина, за да постигнете най-добро прилягане. За да осигури ефикасна защита, каската трябва да е надеждно и удобно поставена.
- Каската трябва да се съхранява на хладно и сухо място.
- Тази каска е предназначена за защита от удар при сблъсък на главата с препятствие при каране на ски, сноуборд, велосипед и ролери. Тя съответства на стандартите EN 1077:2007 и EN1078:2012+A1:2012, за да отговаря на определените съществени изисквания за безопасност и опазване на здравето, установени в Регламент (ЕС) 2016/425 относно личните предпазни средства (ЛПС) и приложимите от 2018 г. разпоредби относно ЛПС.
- Каска клас B. Каските от клас A и клас B са за алпийски скиори, сноубордисти и подобни групи, като каските от клас A предлагат сравнително по-голяма защита. Каските от клас B могат да предложат по-голяма вентилация и по-добро чуване. но предпазват по-малка част от главата и осигуряват по-ниска степен на защита от проникване.

Увага
щоб уникнути серйозних травм, ознайомтеся з інструкціями

Жоден шолом не зможе захистити власника від усіх можливих ударів.

Конструкція шолома передбачає його фіксацію під нижньою щелепою за допомогою ремінця

Щоб шолом був ефективним, він повинен підходити за розміром і носитись правильно. Щоб перевірити правильність посадки, надягніть шолом на голову і виконайте усі необхідні регулювання. Надійно закріпіть систему фіксації. Візьміться за шолом і спробуйте обертати його вперед і назад. Правильно підібраний шолом повинен сидіти комфортно і не повинен зміщуватися вперед, перекриваючи видимість, або назад, оголюючи лоб.

Шолом призначений для поглинання ударів за рахунок часткового руйнування корпусу і підкладки. Це пошкодження може бути непомітним. Тому при сильному ударі шолом варто утилізувати і замінити, навіть якщо він виглядає непошкодженим.

Шолом може бути пошкоджений і стати неефективним через бензин і нафтопродукти, чистячі засоби, фарби, клей і т.п., при цьому пошкодження не будуть помітні для користувача. Для очищення шолома використовуйте, будь-ласка, звичайну воду і м'який мильний розчин.

Шолом має обмежений термін служби, і його слід замінювати при появі явних слідів зносу.

Цей шолом не повинен використовуватись дітьми під час лазіння та інших активностей, в яких присутній ризик повішання / удушення, якщо дитина застрягне в шоломі.

До шолома не можна додавати ніяких кріплень, окрім рекомендованих виробником шолома; кріплення рекомендовані виробником шолома: фіксатор захисних окулярів.

Приміряйте різні розміри шоломів та підберіть той розмір, який є безпечним і зручним для голови. Перед використанням шолома спробуйте різні набори прокладок різної товщини, щоб досягти найкращого прилягання. Носіння шолома повинно бути надійним і комфортним для кращого захисту.

Шолом слід зберігати в прохолодному і сухому місці.

Цей шолом призначений для захисту від ударів, які виникають в результаті зіткнення голови з перешкодами під час заняття лижами, сноубордингом, катання на велосипеді або на роликах, він пройшов сертифікацію EN 1077:2007 і EN1078:2012+A1:2012, щоб продемонструвати відповідність EHSR EC 2016/425 і Положенню про засоби індивідуального захисту (їх примітки) 2018 року.

Шолом класу B: Шоломи класу A і B призначені для гірськолижників, сноубордистів і аналогічних груп. Шоломи класу A забезпечують порівняно більший захист. Шоломи класу B можуть забезпечити кращу вентиляцію і чутність, але захищають меншу частину голови і мають меншу ступінь захисту від пробиття.

Varovania
na zabránenie vážnym zraneniam

- Žiadna prilba nedokáže ochrániť používateľa pred všetkými možnými nárazmi.
- Prilba je navrhnutá tak, aby sa dala pripevniť remienkom pod dolnú čeľusť.
- Aby bola prilba funkčná, musí správne sedieť a byť správne nasadená. Ak chcete skontrolovať, či prilba správne sedí, nasaďte si ju na hlavu a vykonajte všetky uvedené úpravy. Bezpečne upevnite upínací systém. Uchopte prilbu a skúste ju otočiť dopredu a dozadu. Správne nasadená prilba by mala byť pohodlná a nemala by sa posúvať dopredu, aby nezakrývala výhľad, ani dozadu, aby nezakrývala čelo.
- Prilba je navrhnutá tak, aby absorbovala nárazy čiastočným zničením škrupiny a vložky. Toto poškodenie nemusí byť viditeľné. Preto by sa v prípade silného nárazu mala prilba zničiť a vymeniť, aj keď sa zdá byť nepoškodená.
- Prilba sa môže poškodiť a znehodnotiť ropnými a olejovými produktmi, čistiacimi prostriedkami, farbami, lepidlami atď. bez toho, aby bolo poškodenie viditeľné pre používateľa. Na čistenie prilby použite obyčajnú vodu a jemné mydlo.
- Prilba má obmedzenú životnosť a mala by sa vymeniť, ak vykazuje zjavné známky opotrebovania.
- Túto prilbu by nemali používať deti pri lezení alebo iných činnostiach, pri ktorých hrozí riziko zamotania/udusenia, ak sa dieťa pri nosení prilby zachytí.
- Na prilbu by sa nemali pripájať žiadne iné prídavné zariadenia ako tie, ktoré odporúča výrobca prilby, typ prídavného zariadenia odporúčaný výrobcom prilby: držiak na okuliare.
- Vyskúšajte si rôzne veľkosti prilieb a vyberte si veľkosť, ktorá je bezpečná a pohodlná na vašej hlave. Pred použitím prilby vyskúšajte rôzne sady chráničov rôznej hrúbky, aby ste dosiahli najlepšie prispôsobenie, Nosenie prilby by malo byť bezpečné a pohodlné pre lepšiu ochranu.
- Prilba by sa mala skladovať na chladnom a suchom mieste.
- Táto prilba je určená na ochranu pred nárazom hlavy do prekážky pri lyžovaní, snowboardingu, jazde na bicykli a kolieskových korčuliach, prešla normami EN 1077:2007 a EN1078:2012+A1:2012, aby preukázala súlad s nariadením EÚ EHSR 2016/425 a nariadeniami o osobných ochranných prostriedkoch (vykonávanie) z roku 2018.
- Trieda B: Prilby triedy A a B sú určené pre alpských lyžiarov, snowboardistov a podobné skupiny, pričom prilby triedy A poskytujú relatívne vyššiu ochranu. Prilby triedy B môžu ponúkať lepšie vetranie a lepší sluch. Chránia však menšiu oblasť hlavy a poskytujú menšiu ochranu pred prepichnutím.